EN | ENGLISH 5

CZ | ČESKÝ 9

SK | SLOVENSKÝ 13

PL | POLSKI 17

BG | БЪЛГАРСКИ 22

RO | ROMÂNĂ 26

RU | РУССКИЙ 31

UA | УКРАЇНСЬКА 36

DE | DEUTSCH 40

ES | ESPAÑOL 45

CE 50

EN	Translation of the original operating manual
CZ	Překlad původního návodu k použití
SK	Preklad pôvodného návodu na použitie
PL	Tłumaczenie oryginalnej instrukcji obsługi
BG	Превод на оригиналните инструкции за употреба
RO	Traducere manual de utilizare
RU	Перевод оригинальной инструкции по эксплуатации
UA	Переклад оригінальної інструкції з експлуатації
DE	Übersetzung der Original-Bedienungsanleitung
ES	Traducción del manual de instrucciones original

EN I Caution!

It is essential that you read the instructions in this manual before assembling, operating, and maintaining the product.

CZ I Upozornění!

Neinstalujte, neprovádějte údržbu ani nepoužívejte tento výrobek dříve, než si přečtete pokyny uvedené v tomto návodu.

SK I Upozornenie!

Je dôležité, aby ste si pred montážou, údržbou a obsluhou produktu prečítali pokyny v tomto návode.

PL I Uwaga!

Należy koniecznie przeczytać instrukcje oraz wskazówki zawarte w niniejszym podręczniku przed montażem, obsługą oraz konserwacją produktu.

BG I Важно!

Изключително важно е да прочетете инструкциите в настоящото ръководство, преди да преминете към сглобяване, поддръжка или работа с продукта.

RO I Atenţie!

Este esențial să citiți instrucțiunile din acest manual înainte de asamblare, efectuarea întreținerii și operarea produsului.

RU I Внимание!

Необходимо прочитать инструкции в данном руководстве перед сборкой, обслуживанием и эксплуатацией данного изделия.

UA I Увага!

Дуже важливо, щоб ви прочитали інструкції в цьому керівництві перед складанням, обслуговуванням та експлуатацією цієї машини.

DE I ACHTUNG!

ACHUNG! Es ist sehr wichtig, dass Sie die Anweisungen in diesem Handbuch vor dem Zusammenbau, der Wartung und dem Betrieb dieser Maschine lesen.

ES I ¡Atención!

Es imprescindible que lea las instrucciones de este manual antes de montar, utilizar y realizar el mantenimiento del producto.

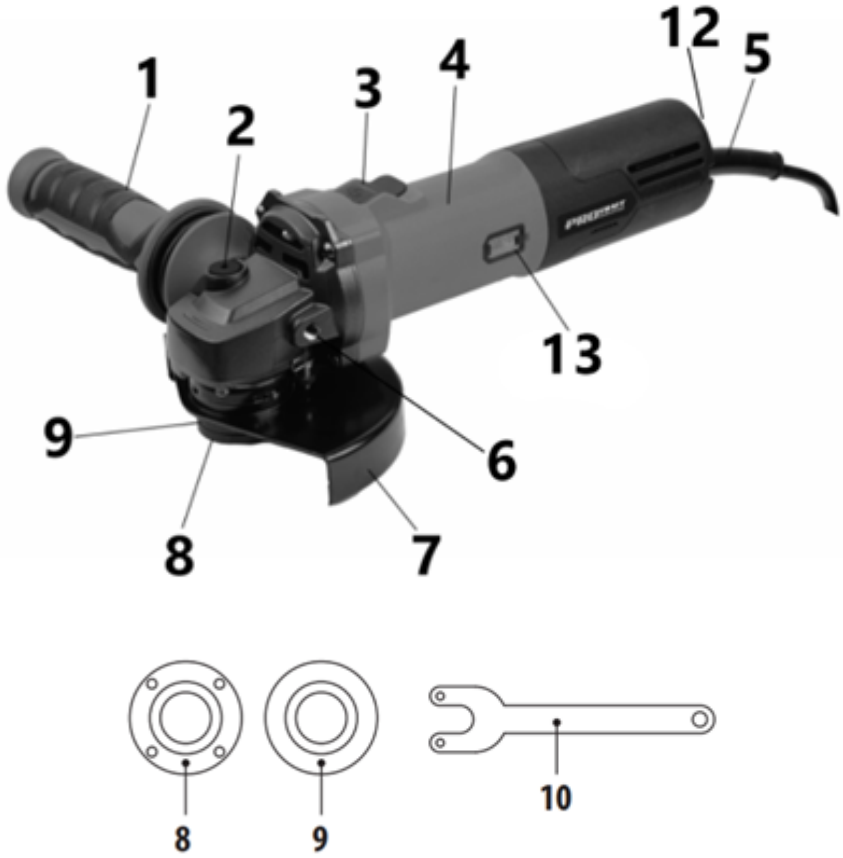

Pic. 1 / Výkres / Kreslenie / Obrazek / Рисуване / Desen / Kép / Рис. / Мал.

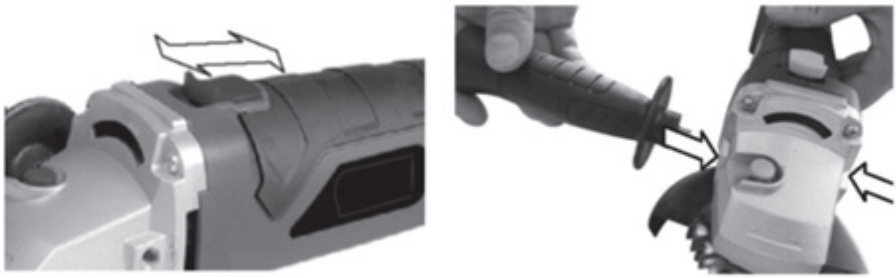

Pic. 2 / Výkres / Kreslenie / Obrazek / Рисуване / Desen / Kép / Рис. / Мал.

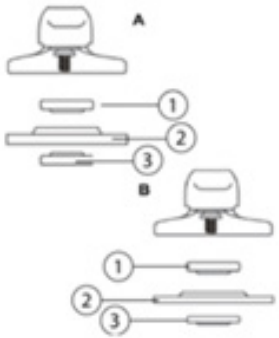

a

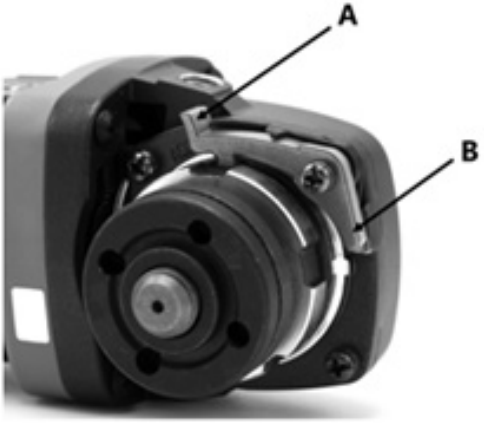

b



c

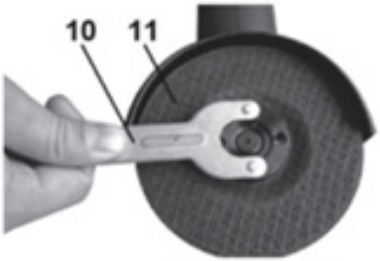

d



e

Pic. 3 / Výkres / Kreslenie / Obrazek / Рисуване / Desen / Kép / Рис. / Мал.

EN|ENGLISH
ANGLE GRINDER
EA1400
MANUAL

TECHNICAL SPECIFICATIONS

Model	EA1400
Motor type	Brushless
Rated voltage (V AC)	220-240
Frequency (Hz)	50
Rated power (W)	1400
No-load speed (min^{-1})	4500 - 11000
Max disc size (mm)	125
Spindle thread	M14
Kickback control	+
Constant speed	+
Soft start	+
Restart protection	+
Status indicator	+
Overload protection	+
Overheating protection	+
Noise emission values determined according to EN 62841-2-3:	
Sound pressure level (dB(A))	L_{pA}=86.4
Measured sound power level (dB(A))	L_{WA}=97.4
Uncertainty K (dB(A))	K=3
Vibration total values and uncertainty K determined according to EN 62841-2-3:	
Vibration level for grinding (m/s^2)	5.677
Uncertainty K (m/s^2)	1.5
Protection level	IPX0
Protection class	II
Weight EPTA (kg)	2.1
Weight (incl. accessories) (kg)	2.5

WARNING: The declared vibration and noise emission levels represent the main applications of the tool. However, if the tool is used for different applications, with different accessories, or is poorly maintained, the emission levels may differ. This may significantly increase the exposure level over the total working period. The emission levels will vary depending on how the power tool is used and may exceed the levels given in this information sheet. These emission levels may be used to compare one tool with another and for a preliminary assessment of exposure. An accurate estimate of the load should also take into account times when the tool is shut down or running without use, which can significantly reduce the total load over the working period. Identify additional safety measures to protect the operator, such as maintaining the tool and accessories, keeping hands warm, using hearing protection, and organizing work patterns.

DESCRIPTION (*PIC. 1)

1. Auxiliary handle
2. Spindle lock button
3. On / Off switch
4. Handle
5. Battery
6. Battery release button
7. Disc guard
8. Outer flange
9. Inner flange
10. Spanner
11. Disc
12. Control panel
13. Air vents

PACKAGE CONTENTS*

Manual	1
Angle grinder	1
Auxiliary handle	1
Spanner	1
Disc guard	1

** Please note that the contents of the package may vary depending on the country of purchase. For specific details regarding your package, please refer to the list provided with your product or contact your local distributor.*

The corded angle grinder EA1400 is designed for professional grinding and cutting (when used with the appropriate guard) of metal, stone, brick, concrete, ceramic tiles, and similar materials. When equipped with suitable accessories, the tool may also be used for sanding and working with wire brushes.

The tool is equipped with Kickback Control, soft start, constant speed, restart protection, as well as overload and overheat protection systems, ensuring stable performance and enhanced operator safety under various working conditions.

The tool is intended for professional use in construction, installation, and repair applications. Improper use, use of unsuitable accessories, or failure to comply with operating instructions may result in hazardous situations, damage to the tool, and void the warranty.

SAFETY WARNINGS

⚠ **WARNING! Read all safety warnings, instructions, illustrations and specifications provided with this power tool.** Failure to follow all instructions listed below may result in electric shock, fire and / or serious injury.

Save all warnings and instructions for future reference.

The term "power tool" in the warnings refers to your mains operated (corded) power tool or battery-operated (cordless) power tool.

CONVENTIONAL SIGNS AND SYMBOLS


Always wear protective goggles - Protects your eyes from debris.


Always hold the tool with both hands during operation. Using both hands ensures better control and reduces the risk of injury


Do not use the standard guard for cutting-off operations. When working with cut-off wheels, always use the dedicated cutting safety guard to ensure proper protection.


Wear a dust mask - Prevents inhalation of harmful particles.


Wear ear protectors - Protects your hearing from excessive noise.


Read instruction manual.


General hazard safety alert.


In accordance with essential applicable safety standards of European directives


Eurasian Conformity mark.


Ukraine Conformity Mark

SPECIFIC SAFETY RULES FOR CORDLESS ANGLE GRINDER

Safety recommendations for grinding, sanding, working with wire brushes, and cutting with an abrasive disc:

1. This power tool can be used for grinding with an abrasive wheel, sanding with sandpaper, working with wire brushes, and cutting. Follow all safety precautions, instructions, descriptions, and specifications provided with the power tool. Failure to comply with these recommendations may result in electric shock, fire, and/or serious injury.
2. This power tool is not intended for polishing. Using the tool for operations not specified by the manufacturer may result in hazardous situations and injuries.
3. Do not modify the power tool to perform tasks for which it was not designed or approved by the manufacturer. Such modifications may lead to loss of control over the tool and cause serious injuries.
4. Do not use accessories that are not designed or recommended by the manufacturer for this tool. The fact that an accessory fits the tool does not guarantee its safe use.
5. The permissible rotational speed of the installed wheel must not be lower than the maximum speed specified on the tool. If the tool operates at a higher speed than the accessory is rated for, it may break apart, causing fragments to fly off.
6. The outer diameter and thickness of the used wheel must match the specifications of this tool. Incorrectly sized wheels may not be adequately protected or controlled during operation.
7. Wheels with threaded mounting must precisely fit the spindle thread. If the wheel is secured using flanges, the bore diameter of the wheel must match the flange size. Poorly installed wheels may vibrate, leading to a loss of control over the tool.
8. Do not use damaged wheels. Before each use, inspect the accessories for cracks and chips. Check flexible discs for wear and damage, and wire brushes for loose or broken wires. If the power tool or accessories are dropped, inspect them for damage or replace the accessories. If a wheel has been checked and installed, run the tool at no-load speed for one minute, ensuring that the operator and bystanders are at a safe distance from the rotating wheel. Damaged accessories are most likely to break during test startup.
9. Use personal protective equipment. Depending on the type of work, wear face and eye protection. If necessary, use a respirator, hearing protection, protective gloves, or a special apron to protect against small particles. Eyes must be protected from flying debris during operation. The respirator must filter out dust generated during processing. Prolonged exposure to noise may lead to hearing impairment.
10. Ensure that bystanders are at a safe distance from the tool's work area. Anyone near the operating tool must use personal protective equipment. Debris from the workpiece or broken wheels can be ejected, causing injuries even outside the immediate work zone.
11. When working where the tool may accidentally contact hidden wiring, hold it only by the insulated grips. If the tool contacts a live wire, all metal parts of the tool may become electrically charged, leading to electric shock.
12. Never set the tool down before the accessory has completely stopped. A spinning wheel can catch on the surface, leading to loss of control over the tool.
13. Do not carry the tool while it is running. Accidental contact of rotating accessories with clothing can lead to entanglement and injury.
14. Regularly clean the tool's ventilation openings. The motor fan draws dust into the housing, and the accumulation of metal dust may create a risk of short circuits.
15. Do not use the tool near flammable materials. Sparks may cause a fire.
16. Do not use the tool with liquid cooling agents. Exposure to water or other liquids may lead to electric shock.

SPECIAL SAFETY RULES FOR GRINDING AND CUTTING WITH AN ABRASIVE DISC

1. Use only abrasive discs specifically designed for this power tool and always use the appropriate safety guard for the selected disc. Using unsuitable discs may result in insufficient protection and pose a safety hazard.
2. Depressed-center wheels must be installed so that their working surface does not extend beyond the edges of the safety guard. If the wheel protrudes beyond the guard, it is incorrectly installed and may not be adequately protected.
3. The safety guard must be securely fastened to the power tool and positioned to provide maximum operator protection. This means that the closed part of the guard should be between the operator and the abrasive wheel. The guard helps shield the operator from flying debris and accidental contact with the spinning disc.
4. Use abrasive wheels only for their intended purpose. Never attempt to grind using the side surface of a cutting disc. Cutting discs are designed to work with their edge, and lateral pressure may cause them to break.
5. Always use undamaged and properly sized clamping flanges to secure the abrasive disc. Suitable flanges provide proper support for the disc and reduce the risk of it breaking. Note that the clamping flanges for cutting discs may differ from those used for other types of abrasive wheels.
6. Do not use worn discs from other tools. Abrasive wheels designed for larger tools are not rated for the higher RPM of compact models, which may cause them to break apart.
7. When using multifunctional discs, always use a safety guard appropriate for the specific task. Using an unsuitable guard may not provide the necessary level of protection, increasing the risk of serious injury.

ADDITIONAL SAFETY RULES FOR CUTTING WITH AN ABRASIVE DISC

1. Do not apply excessive pressure to the cutting disc, and do not cut deeper than necessary. Too much pressure increases the risk of bending or jamming the disc, which may result in kickback or disc breakage.
2. Do not stand in line with or behind the rotating disc. If the disc rotates in the direction opposite to the operator, a kickback may cause the tool to suddenly move toward the user.
3. If the disc becomes jammed in the material, immediately turn off the tool and hold it steady until the disc comes to a complete stop. Never attempt to remove the disc from the cut while it is still spinning, as this may cause kickback. Determine the cause of the jamming and address it before resuming work.
4. Do not restart cutting while the disc is already inside the cut. Wait until the disc reaches full speed before carefully re-entering the cut. If the disc is started while inside the material, it may become jammed, jump out of the cut, or cause kickback.
5. Large and long workpieces should be properly supported to prevent sagging under their own weight, which can lead to disc jamming and kickback. Supports should be placed on both sides of the cut, close to the cutting line.
6. Use extreme caution when cutting into walls, hidden cavities, or unlit areas. The exposed disc may accidentally strike hidden pipes, electrical wiring, or other structures, leading to hazardous consequences.
7. Do not perform curved cuts. Attempting to cut along a curved path can cause the disc to bend and become jammed, significantly increasing the risk of breakage or kickback, which can result in serious injury.

SPECIAL SAFETY RULES FOR SANDING WITH SANDPAPER

1. Do not use oversized abrasive sheets. The sandpaper size must comply with the tool manufacturer's recommendations. Excessively protruding sandpaper may tear, jam, or cause kickback.

SPECIAL SAFETY RULES FOR WORKING WITH WIRE BRUSHES

1. Be aware that wire bristles will inevitably detach during operation. Do not overload the tool by applying excessive pressure on the brush. Broken wire bristles can easily pierce thin clothing and may cause skin injuries.
2. If a protective guard is required for operation, ensure that the brush does not come into contact with it. Due to centrifugal force, wire bristles may expand outward, potentially leading to contact with the guard.

ADDITIONAL SAFETY RULES

1. Always use a protective guard appropriate for the installed disc. This safeguards the operator from flying debris in the event of disc breakage, which could cause serious injuries.
2. Wear safety goggles, ear protection, and a respirator. Failure to do so may result in eye injuries, hearing damage from noise, or respiratory issues due to inhaling dust.
3. Keep bystanders at a safe distance from the work area. Flying debris or sparks may pose a hazard to others.
4. Ensure the workspace is free of flammable materials. Sparks generated during operation can cause a fire.
5. Do not operate the tool while fatigued or distracted. Reduced concentration increases the risk of accidents.
6. Do not use the tool in a damp or wet environment. Moisture increases

the risk of electric shock.

KICKBACK PREVENTION

1. Kickback is a sudden, uncontrolled tool jerk that occurs when the disc or attachment gets jammed. This can lead to a loss of control over the tool.
2. If the disc gets jammed, the deeply embedded edge may suddenly jerk the tool in the opposite direction of the rotation.
3. Kickback is a result of improper tool use. It can be avoided by following the safety precautions listed below.
4. Firmly grip the tool with both hands and stand in a stable position. If your model has an auxiliary handle, always use it.
5. Keep your hands away from rotating parts. A sudden kickback can cause the tool to jerk violently, leading to serious injuries.
6. Stay out of the possible kickback zone. When kickback occurs, the tool moves in the opposite direction of the disc's rotation.
7. Be especially cautious when working on corners, sharp edges, and uneven surfaces. Avoid hitting these areas with the attachment, as this can lead to jamming or kickback. Rotating attachments are more likely to get stuck when working on corners, sharp edges, or if they accidentally strike a surface, which may result in loss of control.
8. Do not use circular saw blades, chain saw discs for wood, or segmented diamond discs with gaps between segments larger than 10 mm, or any toothed discs. Such attachments frequently cause kickback or loss of control over the tool.

WORK PREPARATION

1. Inspect the disc for cracks or damage before use. Damaged discs can break during operation, causing flying debris and injury risk.
2. Check the correct installation and balance of the disc before starting work. Incorrect installation can lead to disc breakage and loss of control over the tool.
3. Make sure the tool is turned off before adjusting or replacing accessories. Accidental activation can result in serious injuries.
4. Run the tool at no-load speed for one minute before starting work. This helps identify improperly mounted or damaged discs and reduces the risk of breakage.
5. Ensure that the workpiece is securely clamped. This prevents disc jamming and possible tool kickback.
6. Use only grinding discs recommended for this tool model and with a rated speed exceeding the maximum speed of the angle grinder. Using unsuitable discs or those with lower speed ratings can result in improper operation, kickback, or disc failure.
7. Do not use grinding discs past their expiration date. Worn or expired discs may break during operation, posing a risk of injury.

SAFE OPERATION RULES FOR ANGLE GRINDERS

1. Always hold the tool with both hands during operation. Failure to do so may result in loss of control, increasing the risk of injury or damage to the workpiece.
2. Wait until the tool reaches full speed before starting work. Operating at insufficient speed may cause kickback or loss of control.
3. Keep hands away from rotating parts. Contact with the disc can result in severe cuts or even amputation.
4. Avoid excessive pressure on the tool during operation. Too much force may cause the disc to overheat or break, leading to loss of control.
5. Do not touch the workpiece immediately after grinding. The surface may be extremely hot and cause burns upon contact.
6. Avoid working at uncomfortable angles. An unstable position increases the risk of losing control and sustaining injuries.
7. Ensure proper ventilation of the tool during operation. Overheating can lead to premature tool failure or an increased risk of fire.

MAINTENANCE AND STORAGE

1. Regularly inspect and maintain the tool, including guards, flanges, and cables. Worn or damaged parts may reduce safety and cause malfunctions.
2. Do not use damaged or modified accessories. This can result in imbalance, loss of control, or injuries.
3. Store the tool in a safe place when not in use. Improper storage may lead to damage or accidental activation.
4. Replace worn grinding discs in a timely manner. Using excessively worn discs reduces efficiency and increases the risk of breakage.

POWER SUPPLY

The power tool must be connected to the voltage corresponding to the voltage indicated on the marking label. Using a low voltage current can overload the tool. Type of current - AC, single phase. In accordance with European standards, the tool has a dual degree of protection against electric shock and, therefore, can be connected to an ungrounded outlet.

USING THE TOOL

⚠ ATTENTION!

Before installing or removing accessories, ensure the tool is turned OFF, and unplugged from the outlet to avoid accidental activation.

Hands Grip Areas

Always hold your angle grinder firmly with both hands when operating. Use the Auxiliary handle (1) and the Handle (4) for a secure grip.

Adjustable Auxiliary Handle (Picture 2d)

You have the option of two working positions to provide the safest and most comfortable control of your angle grinder. The Auxiliary handle (1) can be screwed clockwise into either hole on the sides of the gear case.

NOTE! This handle should be used at all times to maintain complete control of the tool.

Spindle Lock Button

The Spindle lock button (2) must only be used when changing a disc. Never press it when the disc is rotating!

Disc Fitting (picture 3)

The Inner flange (picture 3a 1) is located over the spindle and on the two spindle flats. Place the Disc (picture 3a 2) onto the Inner flange (picture 3a 1) and then position the Outer flange (picture 3a 3) onto the spindle. Press the Spindle lock button (2) and rotate the spindle until it locks, then firmly tighten the Outer flange (8) using the supplied Spanner (10). (picture 3d)

Check that the Disc (11) rotates freely and is securely clamped. Perform a no-load test run for 20 seconds to check for disc vibration or runout. To remove the disc, reverse these instructions.

Adjustable Outer Flange Clamping

The Outer flange (8) should be adjusted to suit different disc thicknesses:

- ◊ For thinner cutting or diamond discs, the raised part of the Outer flange (8) should face away from the disc.
- ◊ For thicker grinding discs, the raised part of the Outer flange (8) should face the disc for better support.

Always ensure the Disc (11) is securely clamped.

Guard Adjustment

Before performing any work with the tool, ensure it is switched off and unplugged from the power outlet. The guard (7) must be installed when working with cutting or grinding discs.

Installing and adjusting the guard:

1. Remove the disc (11), if installed.
2. Pull the guard locking lever upward (Fig. 2b, part A) to unlock the mount.
3. Align the notches on the guard's mounting ring with the lugs on the gearbox.
4. Install the guard and release the lever — it will lock the guard in one of the preset positions.
5. To change the guard position, pull the lever again, rotate the guard until you hear a click (aligning the perforation with the lock), and release the lever.

NOTE: Full disassembly (removing the flanges) is not required.

Guard positioning requirements:

The closed part of the guard (7) must always face the operator. When cutting metal, use the guard designed for cutting operations.

Removing the guard

1. Remove the disc (11), if installed.
2. Pull the locking lever and align the guard notches with the gearbox lugs.
3. Gently remove the guard.

Speed Adjustments

The rotational speed of the tool is adjusted using the speed dial (12).

Turn the speed dial (12) to select the desired speed according to the application:

- ◊ Low speed, ideal for delicate or precision work.

- ◊ Medium speed, suitable for general-purpose applications.
- ◊ High speed, recommended for heavy-duty tasks or fast material removal.

Adjust the speed before starting work or during operation, depending on the material and type of task.

Kickback Control Function

The kickback control system automatically shuts off the motor in the event of a sudden jerk or disc jamming, reducing the risk of injury and tool damage.

If the system is triggered, switch the tool **OFF**, then restart it as usual.

The function is always active and does not require adjustment. It does not replace proper safety practices but significantly increases operator protection in case of abnormal situations.

Switch Operation

⚠ **ATTENTION!**

Before operating the tool, always check the efficiency of the switch. After releasing it, the switch should easily return to the "Off" position.

To Start the Power Tool:

Push the On/Off switch (3) forward to power the tool on. (picture 2c)

To Lock the On/Off Switch:

Once the tool is running, press down the front part of the On/Off switch (3) until it clicks into the locked position. This keeps the tool running without continuous manual pressure.

To Switch Off the Power Tool:

Briefly press the rear part of the On/Off switch (3) to release the lock, then allow the switch to return to its original position to turn the tool off.

Using the Grinder

⚠ **ATTENTION!**

Do not switch the grinder on while the Disc (11) is in contact with the workpiece. Allow the disc to reach full speed before starting grinding.

Hold your angle grinder with one hand on the Handle (4) and the other hand firmly around the Auxiliary handle (1) for better control.

Always position the Disc guard (7) so that as much of the exposed disc as possible is pointing away from you.

Be prepared for a stream of sparks when the Disc (11) touches metal.

Maintain an angle between the Disc (11) and the workpiece surface at approximately 15° to 30° for optimal control, material removal, and minimal overloading. Use caution in corners, as contact with intersecting surfaces may cause the grinder to jump or twist.

When grinding is complete, allow the workpiece to cool before touching. Do not handle hot surfaces.

Overload Prevention

Overloading can cause damage to the motor of your angle grinder. This typically occurs when the tool is subjected to heavy use for prolonged periods.

Avoid exerting excessive pressure on the tool to speed up work. The Disc (11) operates more efficiently with light pressure, which also prevents a drop in speed.

If the angle grinder becomes too hot, run it at no load for 2–3 minutes to allow it to cool to a normal operating temperature.

In case of overload, the angle grinder will automatically shut down and signal the fault. To restart the tool, switch it to the OFF position and then turn it on again as usual.

Working Tips for Optimal Performance

Startup: Always start the tool at no load to achieve maximum speed before beginning work.

Disc Angle: Maintain a 15° to 30° angle between the Disc (11) and the workpiece. Larger angles may cut ridges into the surface, affecting the finish. (picture 3 e)

Movement: Move the grinder across and back and forth over the workpiece for consistent grinding results.

Cutting Disc Use:

Never change the cutting angle when using a cutting disc to avoid stalling the disc or motor, or breaking the disc.

Always cut in the opposite direction to the disc's rotation. Cutting in the same direction as the disc's rotation can cause the disc to push out of the cut slot.

For hard materials, use a diamond disc for best results.

Diamond Disc Heat Management:

If the diamond disc becomes too hot (indicated by a full ring of sparks), stop cutting and allow it to cool by running the tool at no load for 2–3 minutes.

Workpiece Stability

Always ensure the workpiece is securely clamped or held to prevent movement during operation. This improves control and reduces the risk of accidents.

MAINTENANCE

Always before performing preventive maintenance work and ensure that the tool is switched off and unplugged from the outlet.

Keep the Air vents (13) clean and free from obstructions. If available, use compressed air to clear any internal dust (wear safety goggles during this process).

Clean the tool's outer case with a damp cloth and mild soap. Avoid using water, solvents, or abrasive materials. Never allow liquid to enter the tool or immerse any part of it in liquid.

Your angle grinder requires no additional lubrication.

Always store the tool in a dry place to prevent damage from moisture. If the tool comes with a storage bag or case, use it for storage and transportation to protect the tool from dust, moisture, and impacts.

For safe and reliable operation of the instrument, keep in mind that the repair, maintenance and adjustment of the instrument should be in service centers using only original spare parts and consumables.

TROUBLESHOOTING GUIDE

Problem	Possible Cause	Solution
Tool does not start	Power cord is not connected or damaged	Check the power cord (5) and ensure it is properly connected. Replace if damaged.
	Power switch malfunction	Contact an authorized service center.
Grinder disc wobbles or vibrates	Outer flange not tightened or disc incorrectly installed	Check and tighten the Outer flange (8) and ensure the Disc (11) is correctly mounted.
	Disc is damaged or worn	Replace the disc with a new one.
Disc clogs on aluminum or soft alloys	Material buildup on the disc	Replace the clogged disc or use a disc suitable for soft materials.
Tool overheats during operation	Excessive pressure applied	Reduce pressure and allow the tool to operate at its own speed.
	Ventilation openings blocked	Clean the air vents (13) and ensure proper airflow.
Reduced performance	Worn disc	Replace the disc.
	Incorrect speed setting	Adjust the speed using the speed dial (12).

ENVIRONMENTAL PROTECTION

Out of concern for the environment, power tools, accessories and packaging should be recycled in accordance with applicable environmental protection regulations. Power tools must not be disposed into household waste!

EU countries only:

In accordance with the European Directive 2012/19/EU on waste electrical and electronic equipment and its implementation in national legislation, damaged or used electrical equipment must be separated and recycled in accordance with environmental regulations.

If disposed incorrectly, waste electrical and electronic equipment may have harmful effects on the environment and human health due to the potential presence of hazardous substances.

CZ|ČESKÝ
ÚHLOVÁ BRUSKA
EA1400
MANUÁL

TECHNICKÉ SPECIFIKACE

Model	EA1400
Typ motoru	Bezuhlíkový
Jmenovité napětí (V AC)	220-240
Frekvence (Hz)	50
Jmenovitý výkon (W)	1400
Otáčky naprázdno (min^{-1})	4500 - 11000
Max. průměr kotouče (mm)	125
Závit vřetena	M14
Ochrana proti zpětnému rázu	+
Konstantní otáčky	+
Plynulý rozběh	+
Ochrana proti opětovnému spuštění	+
Stavový indikátor	+
Ochrana proti přetížení	+
Ochrana proti přehřátí	+
Hodnoty emisí hluku stanovené podle EN 62841-2-3:	
Hladina akustického tlaku (dB(A))	L_{pA}=86.4
Naměřená hladina akustického výkonu (dB(A))	L_{WA}=97.4
Nejistota K (dB(A))	K=3
Celkové hodnoty vibrací a nejistota K stanovené podle EN 62841-2-3:	
Hodnota vibrací při broušení (m/s²)	5.677
Nejistota K (m/s²)	1.5
Stupeň krytí	IPX0
Třída ochrany	II
Hmotnost podle EPTA (kg)	2.1
Hmotnost (včetně příslušenství) (kg)	2.5

VAROVÁNÍ: Uvedené hladiny vibrací a hluku odpovídají hlavním oblastem použití nářadí. Pokud se však nástroj používá k jiným účelům, s jiným příslušenstvím nebo je ve špatném technickém stavu, může se hladina hluku a vibrací lišit. To může výrazně zvýšit úroveň expozice po celou pracovní dobu. Hladiny hluku a vibrací se budou lišit v závislosti na způsobu používání elektrického nářadí a mohou překročit úrovně uvedené v tomto informačním listu. Tyto hladiny hluku a vibrací lze použít k porovnání jednoho nástroje s druhým a k provedení předběžného posouzení dopadu. Přesný odhad zatížení musí také zohlednit dobu, kdy je nástroj vypnutý nebo běží, ale nepoužívá se. To může výrazně snížit celkovou pracovní zátěž během pracovní doby. Určete další bezpečnostní opatření k ochraně obsluhy, jako například: údržba nástrojů a příslušenství, ohřev rukou, používání ochrany sluchu a organizace pracovního postupu.

POPIS (*VÝKRES 1)

1. Přídavná rukojeť
2. Tlačítko aretace vřetena
3. Vypínač
4. Páka
5. Baterie
6. Tlačítko pro uvolnění baterie
7. Ochranný kryt
8. Vnější příruba
9. Vnitřní příruba
10. Klíč pro svorku
11. Disk
12. Ovládací panel
13. Větrací otvory

OBSAH DODÁVKY*

Návod k obsluze	1
Úhlová bruska	1
Přídavná rukojeť	1
Klíč	1
Ochranný kryt kotouče	1

* Upozorňujeme, že obsah balení se může lišit v závislosti na zemi nákupu. Pro konkrétní informace o obsahu vaší zásilky se prosím obraťte na místní distributory.

Síťová úhlová bruska EA1400 je určena pro profesionální broušení a řezání (při použití vhodného krytu) kovu, kamene, cihel, betonu, keramických dlaždic a podobných materiálů. Při použití vhodného příslušenství lze nářadí použít také pro broušení a práci s drátěnými kartáči.

Nářadí je vybaveno funkcemi Kickback Control, plynulým rozběhem, konstantními otáčkami, ochranou proti opětovnému spuštění a systémy ochrany proti přetížení a přehřátí, které zajišťují stabilní výkon a zvýšenou bezpečnost obsluhy v různých pracovních podmínkách.

Nářadí je určeno pro profesionální použití ve stavebnictví, montážních a opravárenských pracích. Nesprávné použití, použití nevhodného příslušenství nebo nedodržení provozních pokynů může vést k nebezpečným situacím, poškození nářadí a ztrátě záruky.

BEZPEČNOSTNÍ PRAVIDLA

⚠ **OPATRNĚ! Přečtěte si prosím všechna bezpečnostní varování, pokyny, ilustrace a specifikace dodané s tímto elektrickým strojem.** Nedodržení všech níže uvedených pokynů může vést k úrazu elektrickým proudem a/nebo vážnému zranění.

Uschovejte si všechna varování a pokyny pro budoucí použití.

Termín „elektrické nářadí" nebo „elektrický stroj" v těchto varováních označuje elektrické nářadí s kabelem nebo akumulátorové elektrické nářadí.

SYMBOLY A SYMBOLY


Vždy používejte ochranné brýle – chraňte si oči před částicemi


Při práci držte nástroj vždy oběma rukama. Používání obou rukou poskytuje lepší kontrolu a snižuje riziko zranění.


Nepoužívejte standardní ochranný kryt pro řezné operace. Při práci s řeznými kotouči vždy používejte speciální ochranný kryt pro zajištění správné ochrany.


Noste protiprachovou masku – Zabraňuje vdechnutí částic


Noste chrániče sluchu, abyste si chránili sluch před nadměrným hlukem.


Přečtěte si pokyny


Všeobecné varování před nebezpečím


Soulad se základními bezpečnostními normami platných evropských směrnic


Euroasijská značka shody


Ukrajinská značka shody

ZVLÁŠTNÍ BEZPEČNOSTNÍ PRAVIDLA PRO AKUMULAČNÍ ÚHLOVOU BRUSKU

Bezpečnostní tipy pro broušení, leštění, kartáčování drátěným kartáčem a řezání brusným kotoučem:

1. Toto elektrické nářadí lze použít k broušení brusným kotoučem, brusným papírem, drátěnými kartáči a také k řezání. Je nutné dodržovat všechna bezpečnostní opatření, pokyny, popisy a specifikace dodané s elektrickým nářadím. Nedodržení těchto pokynů může vést k úrazu elektrickým proudem, požáru a/nebo vážnému zranění.
2. Toto elektrické nářadí není určeno k leštění. Používání nástroje k

účelům, které nejsou určeny výrobcem, může vést k nebezpečným situacím a zranění.

3. Neupravujte elektrické nářadí tak, aby provádělo práci, pro kterou nebylo navrženo nebo schváleno výrobcem. Takové úpravy mohou vést ke ztrátě kontroly nad nářadím a způsobit vážná zranění.
4. Nepoužívejte příslušenství, které není určeno nebo doporučeno výrobcem pro toto nářadí. Skutečnost, že příslušenství lze nainstalovat na nástroj, nezaručuje jeho bezpečné používání.
5. Přípustná rychlost otáčení instalovaného kruhu nesmí být nižší než maximální rychlost otáčení uvedená na nástroji. Pokud nástroj pracuje s vyšší rychlostí, než pro kterou je určen, může to způsobit jeho zlomení a odletění jeho součástí.
6. Vnější průměr a tloušťka použitého kotouče musí odpovídat danému nástroji. Kola s nesprávnou velikostí nemusí být během provozu dostatečně chráněna nebo kontrolována.
7. Závitová kola musí přesně odpovídat závitu vřetena. Pokud je kruh namontován pomocí přírub, musí průměr montážního otvoru odpovídat velikosti příruby. Špatně nainstalovaná kola mohou vibrovat a způsobit ztrátu kontroly nad nářadím.
8. Používání poškozených kruhů je zakázáno. Před každým použitím zkontrolujte zařízení, zda na něm nejsou praskliny a odštěpky. Zkontrolujte kotouče, zda nejsou opotřebované nebo poškozené, a drátěné kartáče, zda nejsou uvolněné nebo zlomené. Pokud elektrické nářadí nebo příslušenství upadne, je nutné jej zkontrolovat, zda není poškozené, nebo příslušenství vyměnit. Jakmile je kotouč zkontrolován a nainstalován, nechte nářadí běžet jednu minutu na volnoběh a ujistěte se, že obsluha a kolemjdoucí jsou v bezpečné vzdálenosti od rotujícího kotouče. Poškozené soupravy se nejčastěji porouchají během zkušebního provozu.
9. Používejte osobní ochranné prostředky. V závislosti na druhu práce je nutné používat ochranu obličeje a očí. V případě potřeby použijte respirátor, ochranu sluchu, ochranné rukavice nebo speciální zástěru, která ochrání před malými částicemi. Oči musí být chráněny před poletujícími úlomky, které vznikají během práce. Respirátor musí filtrovat prach vznikající během zpracování. Dlouhodobé vystavení hluku může způsobit ztrátu sluchu.
10. Ujistěte se, že se kolemjdoucí nacházejí v bezpečné vzdálenosti od pracovního prostoru nástroje. Každý, kdo se nachází v blízkosti pracujícího nástroje, musí používat osobní ochranné prostředky. Kusy obrobku nebo úlomky kotouče mohou odlétnout a způsobit zranění i mimo pracovní prostor.
11. Při práci, kde by se nástroj mohl náhodně dostat do kontaktu se skrytým vedením, držte nástroj pouze za izolované rukojeti. Pokud se dotknete vodiče pod napětím, všechny kovové části nářadí se mohou dostat pod napětí, což může vést k úrazu elektrickým proudem.
12. Nikdy neodkládejte nářadí, dokud se úplně nezastaví. Rotující kotouč se může zachytit o povrch a způsobit ztrátu kontroly nad nářadím.
13. Nenoste přístroj, když je zapnutý. Náhodný kontakt mezi rotujícím zařízením a oděvem může vést k zachycení a zranění obsluhy.
14. Pravidelně čistěte větrací otvory nástroje. Oběžné kolo motoru nasává prach do skříně a nahromadění kovového prachu může způsobit zkrat.
15. Nepoužívejte nástroj v blízkosti hořlavých materiálů. Jiskry mohou způsobit požár.
16. Nepoužívejte nástroj s kapalnými chladicími kapalinami. Kontakt s vodou nebo jinými kapalinami může způsobit úraz elektrickým proudem.

ZVLÁŠTNÍ BEZPEČNOSTNÍ PRAVIDLA PRO BROUŠENÍ A ŘEZÁNÍ BRUSNÝM KOTOUČEM

1. Používejte pouze brusné kotouče určené pro použití s tímto elektrickým nářadím a ochranný kryt vhodný pro používaný kotouč. Nevhodné disky nemusí být dostatečně chráněny, což představuje bezpečnostní riziko.
2. Kola s výklopným středem musí být nainstalována tak, aby jejich pracovní plocha nepřesahovala okraje ochranného krytu. Pokud kruh vyčnívá za kryt, není správně nainstalován a nemusí být dostatečně chráněn.
3. Ochranný kryt musí být bezpečně připevněn k elektrickému nářadí a umístěn tak, aby poskytoval maximální ochranu obsluhy. To znamená, že uzavřená část pouzdra musí být mezi obsluhou a brusným kotoučem. Kryt chrání obsluhu před odlétajícími úlomky a náhodným kontaktem s rotujícím diskem.
4. Používejte brusné kotouče pouze k určenému účelu. Nikdy se nepokoušejte brousit boční stranou řezného kotouče. Řezné kotouče jsou navrženy tak, aby pracovaly pouze na hraně a boční tlak může způsobit jejich zlomení.
5. K upevnění brusného kotouče vždy používejte vhodné upínací příruby správné velikosti a tvaru. Správné příruby poskytují oporu disku a snižují pravděpodobnost jeho selhání. Vezměte prosím na vědomí, že upínací příruby pro řezací kotouče se mohou lišit od přírub pro jiné typy brusných kotoučů.
6. Nepoužívejte opotřebované kotouče z jiných nástrojů. Brusné kotouče určené pro velké nástroje nejsou určeny pro vyšší rychlosti kompaktních modelů, což může vést k jejich zničení.
7. Při práci s víceúčelovými kotouči vždy používejte ochranný kryt vhodný pro daný úkol. Použití nesprávného krytu nemusí poskytovat dostatečnou ochranu a zvyšuje riziko vážného zranění.

DALŠÍ BEZPEČNOSTNÍ PRAVIDLA PRO ŘEZÁNÍ BRUSNÝM KOTOUČEM

1. Na řezací kotouč netlačte nadměrně a neřežte hlouběji, než je nutné. Příliš velký tlak zvyšuje riziko ohnutí nebo zaseknutí kotouče, což může vést k zpětnému rázu nebo selhání kotouče.
2. Nestůjte v ose otáčení disku ani za ním. Pokud se kotouč otáčí opačným směrem než je směr otáčení obsluhy, zpětný ráz může způsobit, že se nástroj prudce vymrští směrem k uživateli.
3. Pokud se kotouč zasekne v materiálu, okamžitě nářadí vypněte a držte ho v klidu, dokud se kotouč úplně nezastaví. Nikdy se nepokoušejte vyjmout kotouč z řezu, když se otáčí, mohlo by dojít ke zpětnému rázu. Dále byste měli určit příčinu zaseknutí a před pokračováním v práci ji odstranit.
4. Neobnovujte řezání, pokud je kotouč již v řezu. Počkejte, dokud kotouč nedosáhne plných otáček, a poté jej opatrně vraťte do řezu. Pokud se kotouč zasekne v materiálu, může se zaseknout, vyletět z řezu nebo způsobit zpětný ráz nástroje.
5. Dlouhé a velké obrobky by měly být bezpečně podepřeny, aby se neprohýbaly pod vlastní vahou, což by mohlo způsobit zaseknutí kotouče a odskok nástroje. Podpěra by měla být umístěna na obou stranách řezu, blízko linie řezu.
6. Při řezání do zdí, prohlubní a tmavých míst buďte mimořádně opatrní. Vyčnívající disk může náhodně poškodit skryté potrubí, elektrické vodiče nebo jiné konstrukce, což může vést k nebezpečným následkům.
7. Nedělejte zakřivené řezy. Pokus o řezání materiálu po zakřivené dráze způsobí ohnutí a zaseknutí pilového listu, což zvyšuje pravděpodobnost jeho zlomení nebo zpětného rázu, což by mohlo vést k vážnému zranění.

ZVLÁŠTNÍ BEZPEČNOSTNÍ PRAVIDLA PRO BROUŠENÍ BRUSNÝM PAPÍREM

1. Nepoužívejte příliš velké brusné papíry. Velikost brusného papíru by měla odpovídat doporučením výrobce nástroje. Nadměrně vyčnívající brusný papír se může roztrhnout, zaseknout nebo způsobit zpětný ráz.

ZVLÁŠTNÍ BEZPEČNOSTNÍ PRAVIDLA PRO PRÁCI S DRÁTĚNÝMI KARTÁČI

1. Vezměte prosím na vědomí, že při práci s kartáči nevyhnutelně vypadávají drátěné štětiny. Nepřetěžujte nástroj nadměrným tlakem na kartáč. Přetržená drátěná vlákna mohou snadno propíchnout tenký oděv a poranit kůži.
2. Pokud je během provozu nutné použít ochranný kryt, ujistěte se, že se ho kartáč nedotýká. V důsledku odstředivé síly se může kartáčový drát roztahovat, což může vést ke kontaktu s pláštěm.

DALŠÍ BEZPEČNOSTNÍ PRAVIDLA

1. Vždy používejte ochranný kryt vhodný pro instalovaný kotouč. To chrání obsluhu před odlétajícími úlomky v případě zlomení kotouče, což by mohlo vést k vážnému zranění.
2. Používejte ochranné brýle, chrániče sluchu a respirátor. Nedodržení tohoto pokynu může vést k poranění očí, poškození sluchu v důsledku hluku nebo k dýchacím potížím v důsledku vdechnutí prachu.
3. Udržujte kolemjdoucí v bezpečné vzdálenosti od pracovního prostoru. Odlétající úlomky nebo jiskry mohou představovat nebezpečí pro ostatní.
4. Ujistěte se, že v pracovním prostoru nejsou hořlavé materiály. Jiskry vznikající během provozu mohou způsobit požár.
5. Nepracujte s nářadím, pokud jste unavení nebo rozptýlení. Snížená koncentrace zvyšuje pravděpodobnost nehody.
6. Nepoužívejte nástroj ve vlhkém prostředí. Vlhkost zvyšuje riziko úrazu elektrickým proudem.

PŘEDCHÁZENÍ ODSKAKÁNÍ

1. Zpětný ráz je náhlé, nekontrolované trhnutí nástroje, ke kterému dochází při zablokování kotouče nebo nástroje. To může vést ke ztrátě kontroly nad nástrojem.
2. Když se kotouč zasekne, hluboko zapuštěná hrana může nástroj prudce vychýlit do strany v závislosti na směru otáčení.
3. Odskok je důsledkem nesprávného použití nástroje. Tomu se lze vyhnout dodržováním následujících opatření.

4. Držte nástroj pevně oběma rukama a stůjte ve stabilní poloze. Pokud má váš model další rukojeť, nezapomeňte ji použít.
5. Nedotýkejte se rotujících částí nářadí. Pokud dojde ke zpětnému rázu, může se nářadí prudce vychýlit, což může vést k vážnému zranění.
6. Drž se dál od odrazové zóny. Při odskoku se nástroj pohybuje v opačném směru, než je směr otáčení kola.
7. Buďte obzvláště opatrní při manipulaci s rohy, ostrými hranami a nerovnými povrchy. Vyhněte se nárazům soupravy do těchto oblastí, mohlo by dojít k jejímu zaseknutí nebo odrazu. Rotující nástroje jsou náchylnější k zasekávání při práci v rozích, na ostrých hranách nebo při náhodném nárazu, což může vést ke ztrátě kontroly nad nástrojem.
8. Nepoužívejte k práci kotoučové pily, řetězové pily na dřevo, segmentované diamantové kotouče s roztečí mezi segmenty větší než 10 mm ani žádné ozubené kotouče. Tyto typy vrtaček často způsobují zpětný ráz nebo ztrátu kontroly nad nástrojem.

PŘÍPRAVA NA PRÁCI

1. Před použitím zkontrolujte kruh, zda není prasklý nebo poškozený. Poškozená kola se mohou během provozu zlomit, což může způsobit odletující úlomky a riziko zranění.
2. Před zahájením práce zkontrolujte, zda je kolo správně nainstalováno a vyváženo. Nesprávná instalace může vést k zlomení kotouče a ztrátě kontroly nad nástrojem.
3. Před prováděním seřízení nebo výměnou příslušenství se ujistěte, že je nářadí vypnuté. Náhodná aktivace může způsobit vážné zranění.
4. Před zahájením práce nechte nástroj běžet na volnoběh jednu minutu. To pomůže identifikovat špatně nainstalovaná nebo poškozená kola a snížit riziko jejich selhání.
5. Ujistěte se, že je obrobek bezpečně upevněn. Tím se zabrání zaseknutí kotouče a možnému odskoku nástroje.
6. Používejte pouze brusné kotouče doporučené pro daný model nástroje a s přípustnou rychlostí přesahující maximální rychlost otáčení úhlové brusky. Použití nesprávných kotoučů nebo kotoučů s nižší rychlostí může vést k nesprávnému provozu, zpětnému rázu nebo selhání kotouče.
7. Nepoužívejte brusné kotouče, kterým uplynula doba použitelnosti. Opotřebovaná nebo stará kola se mohou během provozu zlomit, což může způsobit zranění.

BEZPEČNOSTNÍ PRAVIDLA PRO PRÁCI S ÚHLOVOU BRUSKOU

1. Během práce držte nástroj oběma rukama. Nedodržení tohoto pravidla může vést ke ztrátě kontroly, což zvyšuje riziko zranění nebo poškození obrobku.
2. Před zahájením práce nechte nástroj dosáhnout plných otáček. Provoz při nedostatečné rychlosti může vést k zpětnému rázu nebo ztrátě kontroly.
3. Nedotýkejte se rotujících částí. Kontakt s kruhem může vést k vážným řezným poraněním nebo amputaci.
4. Během práce se vyvarujte nadměrného tlaku na nástroj. Příliš vysoký tlak může způsobit přehřátí nebo zlomení kola a následnou ztrátu kontroly nad vozidlem.
5. Nedotýkejte se obrobku ihned po broušení. Povrch může být velmi horký a při kontaktu může způsobit popáleniny.
6. Vyhněte se práci v nepříznivých úhlech. Nestabilní poloha zvyšuje riziko ztráty kontroly a zranění.
7. Během provozu zajistěte dostatečné větrání nástroje. Přehřátí může vést k předčasnému selhání nástroje nebo ke zvýšenému riziku požáru.

ÚDRŽBA A SKLADOVÁNÍ

1. Pravidelně kontrolujte a udržujte nástroj, včetně krytů, přírub a kabelů. Opotřebované nebo poškozené díly mohou snížit bezpečnost a způsobit poruchu.
2. Nepoužívejte poškozené nebo upravené příslušenství. To může vést k nerovnováze, ztrátě kontroly nebo zranění.
3. Pokud nástroj nepoužíváte, uchovávejte jej na bezpečném místě. Nesprávné skladování může vést k poškození nebo náhodné aktivaci.
4. Opotřebované brusné kotouče včas vyměňujte. Používání opotřebovaných kol snižuje efektivitu práce a zvyšuje riziko jejich zničení.

NAPÁJECÍ ZDROJ

Elektrické nářadí musí být připojeno k napětí odpovídajícímu hodnotě uvedené na typovém štítku. Použití nižšího napětí může způsobit přetížení nářadí. Typ proudu – střídavý, jednofázový. V souladu s evropskými normami má nářadí dvojitou ochranu proti úrazu elektrickým proudem, a proto může být připojeno k neuzemněné zásuvce.

POUŽÍVÁNÍ

⚠ POZOR!

Před instalací nebo demontáží příslušenství se ujistěte, že je nářadí vypnuté, a odpojeno od elektrické zásuvky, aby nedošlo k náhodnému spuštění.

Oblasti úchopu

Během provozu držte úhlovou brusku vždy pevně oběma rukama. Pro bezpečné uchopení používejte pomocnou rukojeť (1) a hlavní rukojeť (4).

Nastavitelná pomocná rukojeť (obrázek 2d)

Máte možnost vybrat si ze dvou pracovních poloh, abyste si zajistili maximální kontrolu a pohodlí při práci s úhlovou bruskou. Přídavnou rukojeť (1) lze zašroubovat ve směru hodinových ručiček do jednoho z otvorů na bocích převodovky.

POZNÁMKA! Pro úplnou kontrolu nad nástrojem používejte tuto rukojeť vždy.

Tlačítko aretace vřetena

Tlačítko aretace vřetena (2) by se mělo používat pouze při výměně kotouče. Nikdy jej netlačte, když se disk otáčí!

Instalace disku (obrázek 3)

Vnitřní příruba (obrázek 3a 1) je namontována na vřetenu a upevněna ke dvěma plochým stranám vřetena. Umístěte disk (obrázek 3a 2) na vnitřní přírubu (obrázek 3a 1) a poté na vřeteno nainstalujte vnější přírubu (obrázek 3a 3). Stiskněte tlačítko aretace vřetena (2) a otáčejte vřetenem, dokud se nezajistí, poté bezpečně utáhněte vnější přírubu (8) pomocí klíče (10). (Obrázek 3d)

Ujistěte se, že se kotouč (11) volně otáčí a je bezpečně upevněn. Proveďte zkušební chod bez zatížení po dobu 20 sekund, abyste zkontrolovali vibrace nebo házení kotouče.

Chcete-li disk vyjmout, postupujte podle těchto kroků v opačném pořadí.

Instalace vnější příruby

Vnější příruba (8) musí být nainstalována podle tloušťky použitého kotouče:

- ◊ U tenkých řezných nebo diamantových kotoučů musí vyčnívající část vnější příruby (8) směřovat od kotouče.
- ◊ U silnějších brusných kotoučů by měla vyčnívající část vnější příruby (8) směřovat k kotouči pro lepší oporu.

Vždy zkontrolujte, zda je kotouč (11) bezpečně upevněn.

Nastavení ochranného krytu

Před prováděním jakékoli práce s nářadím se ujistěte, že je vypnuté a odpojené od elektrické zásuvky. Při práci s řeznými nebo brusnými kotouči musí být nainstalován ochranný kryt (7).

Instalace a seřízení pouzdra:

1. Pokud je nainstalován disk (11), vyjměte ho.
2. Zvedněte zajišťovací páku pouzdra (obr. 2b) část A) k odemčení uzávěru.
3. Zarovnejte vybrání na sedlovém kroužku skříně s výstupky na převodovce.
4. Nasaďte kryt a uvolněte páku - kryt se zafixuje v jedné z určených poloh.
5. Chcete-li změnit polohu pouzdra, znovu zatáhněte za páčku, otáčejte pouzdrem, dokud nezaklapne, zarovnejte perforaci se zámkem a páčku uvolněte.

POZNÁMKA : Úplná demontáž (demontáž přírub) není nutná.

Požadavky na umístění pouzdra:

Uzavřená část pouzdra (7) musí vždy směřovat k obsluze. Při řezání kovu používejte ochranný kryt určený pro řezné práce.

Demontáž pouzdra

1. Pokud je nainstalován disk (11), vyjměte ho.
2. Zatáhněte za zajišťovací páku a zarovnejte vybrání v pouzdře s výstupky na skříni převodovky.
3. Opatrně odstraňte kryt.

Regulace rychlosti

Otáčky nářadí se nastavují pomocí regulátoru otáček (12).

Otočením regulátoru otáček (12) zvolte požadovanou rychlost podle typu

použití:

- ◊ nízká rychlost, ideální pro jemnou nebo přesnou práci.
- ◊ střední rychlost, vhodná pro všeobecné úkoly.
- ◊ Vysoká rychlost, doporučeno pro náročnou práci nebo rychlé odstraňování materiálu.

Nastavte otáčky před zahájením práce nebo během provozu v závislosti na materiálu a typu úkolu.

Funkce kontroly zpětného rázu

Systém kontroly zpětného rázu automaticky zastaví motor, pokud se kotouč trhne nebo zasekne, čímž se snižuje riziko zranění a poškození nástroje.

Pokud se systém spustil, otočte spínač do polohy **VYPNUTO** a nářadí znovu zapněte obvyklým způsobem.

Funkce je aktivní neustále a nevyžaduje žádnou konfiguraci. Nenahrazuje dodržování bezpečnostních předpisů, ale výrazně zvyšuje ochranu obsluhy v případě nouze.

Ovládání spínače

⚠ **POZOR!**

Před použitím nástroje vždy zkontrolujte, zda spínač správně funguje. Po uvolnění by se měl spínač snadno vrátit do polohy „Vypnuto".

Zapnutí nástroje

Stiskněte vypínač (3) dopředu pro zapnutí nářadí. (Obrázek 2c)

Upevnění spínače v pracovní poloze

Po spuštění nářadí stiskněte přední část vypínače (3) dolů, dokud nezacvakne. Tím se spínač zablokuje v pracovní poloze a umožní vám jej ovládat, aniž byste jej museli neustále držet ručně.

Vypnutí nástroje

Krátce stiskněte zadní část vypínače (3) pro uvolnění zámku a poté jej uvolněte pro návrat vypínače do původní polohy a vypnutí nářadí.

Použití úhlové brusky

⚠ **POZOR!**

Nezapínejte nářadí, pokud se kotouč (11) dotýká obrobku. Před zahájením práce počkejte, dokud pohon nedosáhne plné rychlosti.

Držte úhlovou brusku jednou rukou za rukojeť (4) a druhou rukou pevně uchopte pomocnou rukojeť (1) pro lepší kontrolu.

Ochranný kryt (7) vždy umístěte tak, aby většina otevřeného disku směřovala od vás.

Buďte připraveni na spršku jisker, až se kotouč (11) dotkne kovu.

Pro optimální ovládání, efektivní odstraňování materiálu a minimální namáhání nástroje udržujte úhel mezi kotoučem (11) a povrchem obrobku v rozmezí 15°–30°. V rozích buďte opatrní, protože kontakt s protínajícími se povrchy může způsobit trhnutí nebo kroucení nástroje.

Po dokončení broušení nechte obrobek vychladnout, než s ním budete manipulovat. Nedotýkejte se horkých povrchů.

Prevence přetížení

Přetížení může poškodit motor úhlové brusky. K tomu dochází, když je nástroj vystaven dlouhodobému a intenzivnímu namáhání.

Abyste urychlili práci, vyhněte se nadměrnému tlaku na nástroj. Kotouč (11) pracuje efektivněji pod lehkým tlakem, což také zabraňuje snížení otáček.

Pokud se úhlová bruska přehřeje, nechte ji 2–3 minuty běžet na volnoběh, aby se ochladila na normální provozní teplotu.

Pokud dojde k přetížení, úhlová bruska se automaticky zastaví a vydá chybový signál. Pro restartování otočte spínač do polohy VYPNUTO a poté nářadí znovu zapněte obvyklým způsobem.

Tipy pro optimální výkon

Startování: Před zahájením práce nechte nářadí vždy běžet na volnoběh, aby dosáhlo plných otáček.

Úhel kotouče: Udržujte úhel mezi kotoučem (11) a povrchem obrobku v rozmezí 15°–30°. Větší úhel může vést k výskytu rýh na povrchu, což snižuje kvalitu povrchové úpravy. (Obrázek 3e)

Pohyb: Pohybujte bruskou tam a zpět po povrchu obrobku pro dosažení rovnoměrného broušení.

Použití řezacího kotouče

Při použití řezacího kotouče nikdy neměňte úhel řezu, abyste zabránili zaseknutí kotouče, zastavení motoru nebo poškození kotouče.

Vždy řežte v opačném směru, než je směr otáčení kotouče. Řezání ve stejném směru, jako je směr otáčení nože, může způsobit jeho vytlačení z drážky.

Pro tvrdé materiály použijte pro dosažení nejlepších výsledků diamantový kotouč.

Řízení ohřevu diamantového kotouče

Pokud se diamantový kotouč přehřeje (což je patrné podle plného kruhu jisker kolem kotouče), přestaňte řezat a nechte nástroj 2–3 minuty běžet na volnoběh, aby vychladl.

Stabilita obrobku

Obrobek vždy bezpečně upněte nebo držte, aby se během práce nemohl pohybovat. To zlepšuje kontrolu a snižuje riziko nehod.

PÉČE A ÚDRŽBA

Před prováděním jakékoli preventivní údržby se vždy ujistěte, že je nářadí vypnuté a odpojené od elektrické zásuvky.

Větrací otvory (13): Udržujte větrací otvory (13) čisté a bez ucpání. Pokud máte kompresor, použijte k odstranění vnitřního prachu stlačený vzduch (nezapomeňte nosit ochranné brýle).

Tělo nástroje: Tělo nástroje čistěte vlhkým hadříkem a jemným mýdlem. Nepoužívejte vodu, rozpouštědla nebo abrazivní prostředky. Nikdy nedovolte, aby se do přístroje dostala kapalina, ani jej neponořujte do kapaliny.

Mazání: Vaše nářadí nevyžaduje žádné další mazání.

Skladování: Přístroj vždy skladujte na suchém místě, aby nedošlo k poškození vlhkostí. Pokud sada obsahuje úložný vak nebo pouzdro, použijte je k ochraně přístroje před prachem, vlhkostí a nárazy během skladování a přepravy.

Pro bezpečný a spolehlivý provoz nářadí nezapomeňte, že opravy, údržbu a seřizování musí provádět autorizovaná servisní střediska s použitím pouze originálních náhradních dílů a spotřebního materiálu.

TABULKA ŘEŠENÍ POTÍŽÍ

Problém	Možná příčina	Řešení
Nářadí se nespustí	Napájecí kabel není připojen nebo je poškozen	Zkontrolujte napájecí kabel (5) a ujistěte se, že je správně připojen. V případě poškození jej vyměňte.
	Porucha spínače	Kontaktujte autorizované servisní středisko.
Kotouč brusky se viklá nebo vibruje	Vnější příruba není dotažena nebo je kotouč nesprávně namontován	Zkontrolujte a dotáhněte vnější přírubu (8) a ujistěte se, že je kotouč (11) správně namontován.
	Kotouč je poškozený nebo opotřebovaný	Vyměňte kotouč za nový.
Kotouč se zanáší při práci s hliníkem nebo měkkými slitinami	Nánosy materiálu na kotouči	Vyměňte ucpaný kotouč nebo použijte kotouč vhodný pro měkké materiály.
Nářadí se během provozu přehřívá	Příliš velký přítlak	Snižte tlak a nechte nářadí pracovat vlastní rychlostí.
	Větrací otvory jsou zablokované	Vyčistěte větrací otvory (13) a zajistěte správné proudění vzduchu.
Snížený výkon	Opotřebovaný kotouč	Vyměňte kotouč.
	Nesprávné nastavení otáček	Nastavte otáčky pomocí regulátoru otáček (12).

OCHRANA ŽIVOTNÍHO PROSTŘEDÍ

Elektrické nářadí, příslušenství a obaly by měly být recyklovány způsobem šetrným k životnímu prostředí. Nevyhazujte elektrické nářadí do domovního odpadu!

Pouze pro země EU:

V souladu s evropskou směrnicí 2012/19/EU o odpadních elektrických a elektronických zařízeních a příslušnými vnitrostátními právními předpisy musí být vadné nebo vyřazené elektronická zařízení shromažďovány za účelem ekologicky bezpečné recyklace.

Při nesprávné likvidaci mohou mít použitá elektrická a elektronická zařízení škodlivé účinky na životní prostředí a lidské zdraví v důsledku možné přítomnosti nebezpečných látek.

SK|SLOVENSKÝ

UHLOVÁ BRÚSKA
EA1400
POUŽÍVATEĽSKÁ PRÍRUČKA

TECHNICKÉ ŠPECIFIKÁCIE

Model	**EA1400**
Typ motora	Bezkefový
Menovité napätie (V AC)	220-240
Frekvencia (Hz)	50
Menovitý príkon (W)	1400
Otáčky naprázdno (min^{-1})	4500 - 11000
Maximálny priemer kotúča (mm)	125
Závit vretena	M14
Ochrana proti spätnému rázu	+
Konštantné otáčky	+
Plynulý rozbeh	+
Ochrana proti opätovnému spusteniu	+
Indikátor stavu	+
Ochrana proti preťaženiu	+
Ochrana proti prehriatiu	+
Hodnoty emisií hluku stanovené podľa EN 62841-2-3:	
Hladina akustického tlaku (dB(A))	L_{pA}=86.4
Nameraná hladina akustického výkonu (dB(A))	L_{WA}=97.4
Neistota K (dB(A))	K=3
Celkové hodnoty vibrácií a neistota K stanovené podľa EN 62841-2-3:	
Úroveň vibrácií pri brúsení (m/s²)	5.677
Neistota K (m/s²)	1.5
Stupeň krytia	IPX0
Trieda ochrany	II
Hmotnosť EPTA (kg)	2.1
Hmotnosť (vrátane príslušenstva) (kg)	2.5

UPOZORNENIE: Deklarované hladiny vibrácií a hluku zodpovedajú hlavným oblastiam použitia náradia. Ak sa však nástroj používa na iné účely, s iným príslušenstvom alebo je v zlom technickom stave, hladiny hluku a vibrácií sa môžu líšiť. To môže výrazne zvýšiť úroveň expozície počas celej pracovnej doby. Hladiny hluku a vibrácií sa budú líšiť v závislosti od spôsobu používania elektrického náradia a môžu prekročiť úrovne uvedené v tomto informačnom liste. Tieto úrovne hluku a vibrácií sa dajú použiť na porovnanie jedného nástroja s druhým a na vykonanie predbežných posúdení vplyvu. Presný odhad zaťaženia musí zohľadňovať aj čas, kedy je nástroj vypnutý alebo beží, ale nepoužíva sa. To môže výrazne znížiť celkovú pracovnú záťaž počas pracovného obdobia. Identifikujte ďalšie bezpečnostné opatrenia na ochranu obsluhy, ako napríklad: údržba nástrojov a príslušenstva, ohrev rúk, používanie ochrany sluchu a organizácia pracovného postupu.

POPIS ZARIADENIA (*KRESLENIE 1)

1. Prídavná rukoväť
2. Tlačidlo aretácie vretena
3. Zapnuté/Vypnuté
4. Páka
5. Batéria
6. Tlačidlo na uvoľnenie batérie
7. Ochranný kryt
8. Vonkajšia príruba
9. Vnútorná príruba
10. Kľúč pre svorku
11. Disk
12. Ovládací panel
13. Vetracie otvory

OBSAH DODÁVKY*

Návod na obsluhu	1
Uhlová brúska	1
Prídavná rukoväť	1
Kľúč	1
Ochranný kryt kotúča	1

** Upozorňujeme, že obsah balenia sa môže líšiť v závislosti od krajiny nákupu. Pre konkrétne informácie o obsahu vašej zásielky kontaktujte, prosím, svojich miestnych distribútorov.*

Sieťová uhlová brúska EA1400 je určená na profesionálne brúsenie a rezanie (pri použití vhodného ochranného krytu) kovu, kameňa, tehál, betónu, keramických dlaždíc a podobných materiálov. Pri použití vhodného príslušenstva je možné náradie použiť aj na brúsenie a prácu s drôtenými kefami.

Náradie je vybavené funkciou Kickback Control, plynulým rozbehom, konštantnými otáčkami, ochranou proti opätovnému spusteniu, ako aj ochranou proti preťaženiu a prehriatiu, čo zabezpečuje stabilný výkon a zvýšenú bezpečnosť obsluhy v rôznych pracovných podmienkach.

Náradie je určené na profesionálne použitie v stavebných, montážnych a opravárenských prácach. Nesprávne používanie, použitie nevhodného príslušenstva alebo nedodržanie pokynov na obsluhu môže viesť k nebezpečným situáciám, poškodeniu náradia a strate záruky.

BEZPEČNOSTNÉ PRAVIDLÁ

⚠ **POZOR! Prečítajte si všetky bezpečnostné upozornenia, pokyny, ilustrácie a špecifikácie dodané s týmto elektrickým strojom.** Nedodržanie všetkých nižšie uvedených pokynov môže mať za následok úraz elektrickým prúdom a/alebo vážne zranenie.

Všetky upozornenia a pokyny si uschovajte pre budúce použitie.

Pojem „elektrické náradie" alebo „elektrický stroj" v týchto upozorneniach sa vzťahuje na vaše elektrické náradie s káblom alebo akumulátorové elektrické náradie.

SYMBOLY A SYMBOLY


Vždy noste ochranné okuliare – chráňte si oči pred časticami.


Počas práce držte nástroj vždy oboma rukami. Používanie oboch rúk poskytuje lepšiu kontrolu a znižuje riziko zranenia.


Nepoužívajte štandardný ochranný kryt na rezanie. Pri práci s reznými kotúčmi vždy používajte špeciálny ochranný kryt, aby ste zaistili správnu ochranu.


Noste protiprachovú masku – Zabraňuje vdýchnutiu častíc.


Noste chrániče sluchu, aby ste si chránili sluch pred nadmerným hlukom.


Prečítajte si pokyny.


Všeobecné upozornenie na nebezpečenstvo.


Súlad so základnými bezpečnostnými normami platných európskych smerníc.

Euroázijská značka zhody.

Ukrajinská značka zhody.

ŠPECIÁLNE BEZPEČNOSTNÉ PREDPISY PRE AKUMULAČNÉ UHLOVÉ BRÚSKY

Bezpečnostné tipy pre brúsenie, brúsenie, čistenie drôtenými kefami a rezanie brúsnym kotúčom:

1. Toto elektrické náradie sa dá použiť na brúsenie brúsnym kotúčom, brúsnym papierom, drôtenými kefami a tiež na rezanie. Musia sa dodržiavať všetky bezpečnostné opatrenia, pokyny, popisy a špecifikácie dodané s elektrickým náradím. Nedodržanie týchto pokynov môže mať za následok úraz elektrickým prúdom, požiar a/alebo vážne zranenie.
2. Toto elektrické náradie nie je určené na leštenie. Používanie náradia na účely, ktoré nie sú určené výrobcom, môže viesť k nebezpečným situáciám a zraneniu.
3. Neupravujte elektrické náradie na vykonávanie práce, na ktorú nebolo navrhnuté alebo schválené výrobcom. Takéto úpravy môžu viesť k strate kontroly nad náradím a spôsobiť vážne zranenie.
4. Nepoužívajte príslušenstvo, ktoré nie je určené alebo odporúčané výrobcom pre toto náradie. Skutočnosť, že príslušenstvo je možné nainštalovať na nástroj, nezaručuje jeho bezpečné používanie.
5. Prípustná rýchlosť otáčania nainštalovaného kruhu nesmie byť nižšia ako maximálna rýchlosť otáčania uvedená na nástroji. Ak nástroj pracuje pri vyššej rýchlosti, ako je určená, môže to spôsobiť jeho zlomenie a rozpadnutie častí.
6. Vonkajší priemer a hrúbka použitého kotúča musia zodpovedať príslušnému nástroju. Kolesá s nesprávnou veľkosťou nemusia byť počas prevádzky dostatočne chránené alebo kontrolované.
7. Závitové kolesá musia presne zodpovedať závitu vretena. Ak je kruh namontovaný pomocou prírub, priemer montážneho otvoru musí zodpovedať veľkosti príruby. Zle nainštalované kotúče môžu vibrovať, čo môže spôsobiť stratu kontroly nad nástrojom.
8. Používanie poškodených kruhov je zakázané. Pred každým použitím skontrolujte zariadenie, či nemá praskliny a odštiepenia. Skontrolujte kotúče, či nie sú opotrebované alebo poškodené, a drôtené kefy, či nie sú uvoľnené alebo zlomené. Ak elektrické náradie alebo príslušenstvo spadne, je potrebné ho skontrolovať, či nie je poškodené, alebo príslušenstvo vymeniť. Po kontrole a nainštalovaní kotúča nechajte náradie bežať jednu minútu na voľnobežné otáčky a uistite sa, že obsluha a okoloidúci sú v bezpečnej vzdialenosti od rotujúceho kotúča. Poškodené súpravy sa najčastejšie zlomia počas skúšobnej prevádzky.
9. Používajte osobné ochranné prostriedky. V závislosti od druhu práce je potrebné používať ochranu tváre a očí. V prípade potreby použite respirátor, ochranu sluchu, ochranné rukavice alebo špeciálnu zásteru, ktorá ochráni pred malými časticami. Oči musia byť chránené pred lietajúcimi úlomkami, ktoré vznikajú počas práce. Respirátor musí filtrovať prach vznikajúci počas spracovania. Dlhodobé vystavenie hluku môže spôsobiť stratu sluchu.
10. Uistite sa, že okoloidúce osoby sú v bezpečnej vzdialenosti od prevádzkovej oblasti nástroja. Každý, kto sa nachádza v blízkosti pracovného nástroja, musí používať osobné ochranné prostriedky. Kusy materiálu obrobku alebo úlomky kotúča môžu odletieť a spôsobiť zranenie aj mimo pracovného priestoru.
11. Pri práci, kde by sa nástroj mohol náhodne dostať do kontaktu so skrytým vedením, držte nástroj iba za izolované rukoväte. Ak sa dostanete do kontaktu s vodičom pod napätím, všetky kovové časti náradia sa môžu dostať pod napätím, čo môže viesť k úrazu elektrickým prúdom.
12. Nikdy neodkladajte náradie, kým sa úplne nezastaví. Rotujúci kotúč sa môže zachytiť o povrch a spôsobiť stratu kontroly nad náradím.
13. Nenoste nástroj, keď je zapnutý. Náhodný kontakt medzi rotujúcim zariadením a odevom môže viesť k zachyteniu a zraneniu obsluhy.
14. Pravidelne čistite vetracie otvory nástroja. Obežné koleso motora nasáva prach do krytu a nahromadený kovový prach môže spôsobiť nebezpečenstvo skratu.
15. Nepoužívajte náradie v blízkosti horľavých materiálov. Iskry môžu spôsobiť požiar.
16. Nepoužívajte nástroj s kvapalnými chladiacimi kvapalinami. Kontakt s vodou alebo inými kvapalinami môže spôsobiť úraz elektrickým prúdom.

ŠPECIÁLNE BEZPEČNOSTNÉ PREDPISY PRE BRÚSENIE A REZANIE BRÚSNIM KOTÚČOM

1. Používajte iba brúsne kotúče určené na použitie s týmto elektrickým náradím a ochranný kryt vhodný pre používaný kotúč. Nevhodné disky nemusia byť dostatočne chránené, čo predstavuje bezpečnostné riziko.
2. Kolieska so zníženým stredom musia byť namontované tak, aby ich pracovná plocha nepresahovala okraje ochranného krytu. Ak kruh prečnieva cez kryt, nie je správne nainštalovaný a nemusí byť dostatočne chránený.
3. Ochranný kryt musí byť bezpečne pripevnený k elektrickému náradiu a umiestnený tak, aby poskytoval maximálnu ochranu obsluhy. To znamená, že uzavretá časť krytu musí byť medzi obsluhou a brúsnym kotúčom. Kryt chráni obsluhu pred odlietajúcimi úlomkami a náhodným kontaktom s rotujúcim diskom.
4. Brúsne kotúče používajte iba na určený účel. Nikdy sa nepokúšajte brúsiť bočnou plochou rezacieho kotúča. Rezné kotúče sú určené na prácu iba na hrane a bočný tlak môže spôsobiť ich zlomenie.
5. Na upevnenie brúsneho kotúča vždy používajte vhodné upínacie príruby správnej veľkosti a tvaru. Správne príruby poskytujú oporu disku a znižujú pravdepodobnosť jeho zlyhania. Upozorňujeme, že upínacie príruby pre rezacie kotúče sa môžu líšiť od prírub pre iné typy brúsnych kotúčov.
6. Nepoužívajte opotrebované kotúče z iných nástrojov. Brúsne kotúče určené pre veľké nástroje nie sú určené pre vyššie rýchlosti kompaktných modelov, čo môže viesť k ich zničeniu.
7. Pri práci s viacúčelovými kotúčmi vždy používajte ochranný kryt vhodný pre danú úlohu. Použitie nesprávneho krytu nemusí poskytnúť dostatočnú ochranu, čo zvyšuje riziko vážneho zranenia.

DOPLŇUJÚCE BEZPEČNOSTNÉ PRAVIDLÁ PRE REZANIE BRÚSNIM KOTÚČOM

1. Na rezací kotúč netlačte nadmerne a nerežte hlbšie, ako je potrebné. Príliš veľký tlak zvyšuje riziko ohnutia alebo zaseknutia kotúča, čo môže viesť k spätnému rázu alebo poruche kotúča.
2. Nestojte v smere otáčania disku ani za ním. Ak sa kotúč otáča v opačnom smere ako je smer pohybu obsluhy, spätný ráz môže spôsobiť, že sa nástroj prudko pohne smerom k používateľovi.
3. Ak sa čepeľ zasekne v materiáli, okamžite náradie vypnite a držte ho v pokoji, kým sa čepeľ úplne nezastaví. Nikdy sa nepokúšajte vybrať kotúč z rezu, kým sa otáča, pretože by to mohlo spôsobiť spätný ráz. Ďalej by ste mali určiť príčinu zaseknutia a odstrániť ju pred pokračovaním v práci.
4. Neobnovujte rezanie, ak je čepeľ už v reze. Počkajte, kým kotúč dosiahne plnú rýchlosť, a potom ho opatrne vráťte do rezu. Ak sa kotúč zasekne v materiáli, môže sa zaseknúť, vyletieť z rezu alebo spôsobiť spätný ráz nástroja.
5. Dlhé a veľké obrobky by mali byť bezpečne podopreté, aby sa zabránilo ich prehýbaniu pod vlastnou váhou, čo by mohlo spôsobiť zaseknutie kotúča a spätný ráz nástroja. Podpera by mala byť umiestnená na oboch stranách rezu, blízko čiary rezu.
6. Pri rezaní stien, výklenkov a tmavých oblastí buďte mimoriadne opatrní. Vyčnievajúci disk môže náhodne poškodiť skryté potrubia, elektrické vodiče alebo iné konštrukcie, čo môže viesť k nebezpečným následkom.
7. Nerobte zakrivené rezy. Pokus o rezanie materiálu v zakrivenej dráhe spôsobí ohnutie a zaseknutie čepele, čím sa zvýši pravdepodobnosť jej zlomenia alebo spätného rázu, čo by mohlo viesť k vážnemu zraneniu.

ŠPECIÁLNE BEZPEČNOSTNÉ PREDPISY PRE BRÚSENIE BRÚSNIM PAPIEROM

1. Nepoužívajte príliš veľké brúsne listy. Veľkosť brúsneho papiera by mala zodpovedať odporúčaniam výrobcu nástroja. Nadmerné vyčnievanie brúsneho papiera sa môže roztrhnúť, zaseknúť alebo spôsobiť spätný ráz.

ŠPECIÁLNE BEZPEČNOSTNÉ PREDPISY PRE PRÁCU S DRÔTENÝMI KEFAMI

1. Upozorňujeme, že pri práci s kefami drôtené štetiny nevyhnutne vypadávajú. Zabráňte preťaženiu nástroja nadmerným tlakom na kefu. Zlomené drôtené vlákna môžu ľahko prepichnúť tenký odev a poraniť pokožku.
2. Ak je počas prevádzky potrebné použiť ochranný kryt, uistite sa, že sa ho kefa nedotýka. V dôsledku odstredivej sily sa môže drôt kefky roztiahnuť, čo môže viesť ku kontaktu s krytom.

DOPLŇUJÚCE BEZPEČNOSTNÉ PRAVIDLÁ

1. Vždy používajte ochranný kryt, ktorý je vhodný pre inštalovaný kotúč. Toto chráni obsluhu pred odlietajúcimi úlomkami, ak sa kotúč zlomí,

čo by mohlo spôsobiť vážne zranenie.

2. Používajte ochranné okuliare, chrániče sluchu a respirátor. Nedodržanie tohto pokynu môže mať za následok poranenie očí, poškodenie sluchu v dôsledku hluku alebo problémy s dýchaním v dôsledku vdýchnutia prachu.
3. Udržujte okoloidúce v bezpečnej vzdialenosti od pracovného priestoru. Odlietajúce úlomky alebo iskry môžu predstavovať nebezpečenstvo pre ostatných.
4. Uistite sa, že pracovný priestor je bez horľavých materiálov. Iskry vznikajúce počas prevádzky môžu spôsobiť požiar.
5. Nepoužívajte náradie, ak ste unavení alebo rozptýlení. Znížená koncentrácia zvyšuje pravdepodobnosť nehody.
6. Nepoužívajte nástroj vo vlhkom prostredí. Vlhkosť zvyšuje riziko úrazu elektrickým prúdom.

PREDCHÁDZANIE ODSKAKOVANIU

1. Spätný ráz je náhle, nekontrolované trhnutie nástroja, ku ktorému dochádza pri zaseknutí kotúča alebo nástroja. Môže to viesť k strate kontroly nad nástrojom.
2. Keď sa kotúč zasekne, hlboko zapustená hrana môže nástroj prudko vychýliť do strany v závislosti od smeru otáčania.
3. Odskok je výsledkom nesprávneho používania nástroja. Dá sa tomu vyhnúť dodržaním nasledujúcich opatrení.
4. Náradie držte pevne oboma rukami a stojte v stabilnej polohe. Ak má váš model dodatočnú rukoväť, nezabudnite ju použiť.
5. Držte ruky ďalej od rotujúcich častí nástroja. Ak dôjde k spätnému rázu náradia, môže prudko trhnúť, čo môže viesť k vážnemu zraneniu.
6. Drž sa ďalej od odrazovej zóny. Pri odrážaní sa nástroj pohybuje v smere opačnom k smeru otáčania kolesa.
7. Buďte obzvlášť opatrní pri manipulácii s rohmi, ostrými hranami a nerovnými povrchmi. Vyhnite sa nárazom súprav o tieto miesta, pretože by to mohlo spôsobiť jej zaseknutie alebo odrazenie späť. Rotujúce nástroje sú náchylnejšie na zaseknutie pri práci v rohoch, na ostrých hranách alebo pri náhodnom náraze, čo môže viesť k strate kontroly nad nástrojom.
8. Na prácu nepoužívajte kotúčové píly, reťazové píly na drevo, segmentované diamantové kotúče so vzdialenosťou medzi segmentmi väčšou ako 10 mm ani žiadne ozubené kotúče. Tieto typy vrtákov často spôsobujú spätný ráz alebo stratu kontroly nad nástrojom.

PRÍPRAVA NA PRÁCU

1. Pred použitím skontrolujte kruh, či nie je prasknutý alebo poškodený. Poškodené kolesá sa môžu počas prevádzky zlomiť, čo môže spôsobiť odletovanie úlomkov a riziko zranenia.
2. Pred začatím práce skontrolujte, či je koleso správne nainštalované a vyvážené. Nesprávna inštalácia môže viesť k zlomeniu kotúča a strate kontroly nad nástrojom.
3. Pred nastavovaním alebo výmenou príslušenstva sa uistite, že je náradie vypnuté. Náhodná aktivácia môže spôsobiť vážne zranenie.
4. Pred začatím práce nechajte nástroj bežať na voľnobeh jednu minútu. To pomôže identifikovať zle nainštalované alebo poškodené kolesá a znížiť riziko ich poruchy.
5. Uistite sa, že obrobok je bezpečne upevnený. Tým sa zabráni zaseknutiu kotúča a možnému odskoku nástroja.
6. Používajte iba brúsne kotúče odporúčané pre daný model nástroja a s povolenou rýchlosťou presahujúcou maximálnu rýchlosť otáčania uhlovej brúsky. Použitie nesprávnych kotúčov alebo kotúčov s nižšou rýchlosťou môže mať za následok nesprávnu prevádzku, spätný ráz alebo zlyhanie kotúča.
7. Nepoužívajte brúsne kotúče, ktorým uplynula doba použiteľnosti. Opotrebované alebo staré kolesá sa môžu počas prevádzky zlomiť, čo môže spôsobiť zranenie.

BEZPEČNOSTNÉ PRAVIDLÁ PRE PRÁCU S UHLOVOU BRÚSKOU

1. Počas práce držte nástroj oboma rukami. Nedodržanie tohto pravidla môže viesť k strate kontroly, čo môže zvýšiť riziko zranenia alebo poškodenia obrobku.
2. Pred začatím práce nechajte nástroj dosiahnuť plné otáčky. Prevádzka pri nedostatočnej rýchlosti môže viesť k spätnému rázu alebo strate kontroly.
3. Držte ruky ďalej od rotujúcich častí. Kontakt s kruhom môže mať za následok vážne porezania alebo amputáciu.
4. Počas práce sa vyhýbajte nadmernému tlaku na nástroj. Príliš vysoký tlak môže spôsobiť prehriatie alebo zlomenie kolesa, čo vedie k strate kontroly nad vozidlom.
5. Nedotýkajte sa obrobku ihneď po brúsení. Povrch môže byť veľmi horúci a pri kontakte môže spôsobiť popáleniny.
6. Vyhnite sa práci v nepraktických uhloch. Nestabilná poloha zvyšuje riziko straty kontroly a zranenia.
7. Počas prevádzky zabezpečte dostatočné vetranie nástroja. Prehriatie môže viesť k predčasnému zlyhaniu nástroja alebo zvýšenému riziku požiaru.

ÚDRŽBA A SKLADOVANIE

1. Pravidelne kontrolujte a udržiavajte nástroj vrátane krytov, prírub a káblov. Opotrebované alebo poškodené diely môžu znížiť bezpečnosť a spôsobiť poruchu.
2. Nepoužívajte poškodené alebo upravené príslušenstvo. Môže to mať za následok nerovnováhu, stratu kontroly alebo zranenie.
3. Keď nástroj nepoužívate, uchovávajte ho na bezpečnom mieste. Nesprávne skladovanie môže viesť k poškodeniu alebo náhodnej aktivácii.
4. Opotrebované brúsne kotúče včas vymeňte. Používanie opotrebovaných kotúčov znižuje efektivitu práce a zvyšuje riziko ich zničenia.

NAPÁJANIE

Elektrické náradie musí byť pripojené k napätiu zodpovedajúcemu hodnote uvedenej na typovom štítku. Použitie nižšieho napätia môže viesť k preťaženiu náradia. Typ prúdu – striedavý, jednofázový. V súlade s európskymi normami má náradie dvojitú ochranu proti úrazu elektrickým prúdom, a preto môže byť pripojené do neuzemnenej zásuvky.

POUŽITIE

⚠ **POZOR!**

Pred inštaláciou alebo demontážou príslušenstva sa uistite, že je náradie vypnuté a vyberte batériu, a odpojené zo zásuvky, aby sa zabránilo neúmyselnému spusteniu.

Oblasti úchopu

Počas prevádzky držte uhlovú brúsku vždy pevne oboma rukami. Pre bezpečné uchopenie použite pomocnú rukoväť (1) a hlavnú rukoväť (4).

Nastaviteľná pomocná rukoväť (obrázok 2d)

Máte možnosť vybrať si z dvoch pracovných polôh, aby ste zaistili maximálnu kontrolu a pohodlie pri práci s uhlovou brúskou. Prídavnú rukoväť (1) je možné zaskrutkovať v smere hodinových ručičiek do jedného z otvorov na bokoch prevodovky.

POZNÁMKA ! Túto rukoväť používajte vždy pre úplnú kontrolu nad nástrojom.

Tlačidlo aretácie vretena

Tlačidlo aretácie vretena (2) by sa malo používať iba pri výmene kotúča. Nikdy ho nestláčajte, kým sa disk otáča!

Inštalácia disku (obrázok 3)

Vnútorná príruba (obrázok 3a 1) je namontovaná na vretene a upevnená na dvoch plochých stranách vretena. Umiestnite disk (obrázok 3a 2) na vnútornú prírubu (obrázok 3a 1) a potom nainštalujte vonkajšiu prírubu (obrázok 3a 3) na vreteno. Stlačte tlačidlo aretácie vretena (2) a otáčajte vretenom, kým sa nezaistí, potom bezpečne utiahnite vonkajšiu prírubu (8) pomocou kľúča (10). (Obrázok 3d)

Uistite sa, že sa kotúč (11) voľne otáča a je bezpečne upevnený. Vykonajte skúšobnú jazdu bez zaťaženia po dobu 20 sekúnd, aby ste skontrolovali vibrácie alebo hádzanie disku.

Ak chcete vybrať disk, postupujte podľa týchto krokov v opačnom poradí.

Inštalácia vonkajšej príruby

Vonkajšia príruba (8) musí byť nainštalovaná podľa hrúbky použitého disku:

- ◊ Pri tenkých rezných alebo diamantových kotúčoch musí vyčnievajúca časť vonkajšej príruby (8) smerovať od kotúča.
- ◊ Pri hrubších brúsnych kotúčoch by mala vyčnievajúca časť vonkajšej príruby (8) smerovať k kotúču pre lepšiu oporu.

Vždy skontrolujte, či je disk (11) bezpečne upevnený.

Nastavenie ochranného krytu

Pred vykonaním akejkoľvek práce s náradím sa uistite, že je vypnuté a odpojené zo zásuvky elektrickej siete. Pri práci s reznými alebo brúsnymi kotúčmi musí byť nainštalovaný ochranný kryt (7).

Inštalácia a nastavenie krytu:

1. Ak je nainštalovaný disk (11), odstráňte ho.

2. Potiahnite zaisťovaciu páku krytu nahor (obr. 2 b) časť A) na odomknutie uzáveru.
3. Zarovnajte vybrania na sedlovom krúžku puzdra s výstupkami na prevodovke.
4. Nasaďte kryt a uvoľnite páku - kryt sa zafixuje v jednej z určených polôh.
5. Ak chcete zmeniť polohu krytu, znova potiahnite páčku, otočte kryt, kým nezacvakne, zarovnajte perforáciu so zámkom a páčku uvoľnite.

POZNÁMKA : Úplná demontáž (odstránenie prírub) nie je potrebná.

Požiadavky na umiestnenie krytu:

Uzavretá časť krytu (7) musí byť vždy otočená k obsluhe. Pri rezaní kovu používajte ochranný kryt určený na rezanie.

Odstránenie krytu

1. Ak je nainštalovaný disk (11), odstráňte ho.
2. Potiahnite zaisťovaciu páku a zarovnajte vybrania v kryte s výstupkami na kryte prevodovky.
3. Opatrne odstráňte kryt.

Ovládanie rýchlosti

Otáčky náradia sa nastavujú pomocou regulačného kolieska rýchlosti (12).

Otočením regulačného kolieska (12) zvoľte požadovanú rýchlosť podľa typu použitia:

- ◊ nízka rýchlosť, ideálna pre jemnú alebo presnú prácu.
- ◊ stredná rýchlosť, vhodná na všeobecné úlohy.
- ◊ Vysoká rýchlosť, odporúčaná pre náročné práce alebo rýchle odstraňovanie materiálu.

Rýchlosť nastavte pred začiatkom práce alebo počas prevádzky v závislosti od materiálu a typu vykonávanej práce.

Funkcia kontroly spätného rázu

Systém kontroly spätného rázu automaticky zastaví motor, ak sa kotúč trhne alebo zasekne, čím sa znižuje riziko zranenia a poškodenia náradia.

Ak sa systém spustil, otočte vypínač do polohy OFF a náradie znova zapnite bežným spôsobom.

Funkcia je aktívna neustále a nevyžaduje žiadnu konfiguráciu. Nenahrádza dodržiavanie bezpečnostných predpisov, ale výrazne zvyšuje ochranu obsluhy v prípade núdze.

Ovládanie prepínačom

⚠ POZOR!

Pred použitím náradia vždy skontrolujte, či spínač správne funguje. Po uvoľnení by sa mal spínač ľahko vrátiť do polohy „Vypnuté".

Zapnutie nástroja

Stlačte hlavný vypínač (3) dopredu, aby ste náradie zapli. (Obrázok 2c)

Upevnenie spínača v pracovnej polohe

Po spustení náradia stlačte prednú časť vypínača (3) smerom nadol, kým nezacvakne. Tým sa spínač zablokuje v pracovnej polohe a umožní vám ho ovládať bez toho, aby ste ho museli neustále držať ručne.

Vypnutie nástroja

Krátko stlačte zadnú časť vypínača (3), aby ste uvoľnili zámok, potom ho uvoľnite, aby ste vrátili vypínač do pôvodnej polohy a vypli náradie.

Používanie uhlovej brúsky

⚠ POZOR!

Nezapínajte náradie, ak sa kotúč (11) dotýka obrobku. Pred začatím práce počkajte, kým pohon dosiahne plné otáčky.

Držte uhlovú brúsku jednou rukou za rukoväť (4) a druhou rukou pevne uchopte pomocnú rukoväť (1) pre lepšiu kontrolu.

Ochranný kryt (7) vždy umiestnite tak, aby väčšina otvoreného disku smerovala od vás.

Buďte pripravení na spršku iskier, keď sa disk (11) dotkne kovu.

Pre optimálnu kontrolu, efektívne odoberanie materiálu a minimálne namáhanie nástroja udržujte uhol medzi kotúčom (11) a povrchom obrobku v rozmedzí 15° – 30°. V rohoch buďte opatrní, pretože kontakt s pretínajúcimi sa povrchmi môže spôsobiť trhnutie alebo skrútenie nástroja.

Po dokončení brúsenia nechajte obrobok vychladnúť, než s ním budete manipulovať. Nedotýkajte sa horúcich povrchov.

Predchádzanie preťaženiu

Preťaženie môže poškodiť motor uhlovej brúsky. K tomu dochádza, keď je nástroj vystavený dlhodobému a intenzívnemu namáhaniu.

Na urýchlenie práce sa vyhýbajte nadmernému tlaku na nástroj. Kotúč (11) pracuje efektívnejšie pri miernom tlaku, čo tiež zabraňuje zníženiu rýchlosti otáčania.

Ak sa uhlová brúska prehreje, nechajte ju 2-3 minúty bežať na voľnobeh, aby sa vychladla na normálnu prevádzkovú teplotu.

Ak dôjde k preťaženiu, uhlová brúska sa automaticky zastaví a vydá chybový signál. Pre reštartovanie otočte vypínač do polohy OFF a potom náradie znova zapnite bežným spôsobom.

Tipy pre optimálny výkon

Štartovanie: Pred začatím práce nechajte náradie vždy bežať na voľnobeh, aby dosiahlo plné otáčky.

Uhol kotúča: Udržujte uhol medzi kotúčom (11) a povrchom obrobku v rozmedzí 15° – 30°. Väčší uhol môže viesť k vzniku ryh na povrchu, čo znižuje kvalitu povrchovej úpravy. (Obrázok 3e)

Pohyb: Pohybujte brúskou tam a späť po povrchu obrobku, aby ste dosiahli rovnomerné brúsenie.

Použitie rezacieho kotúča

Pri použití rezacieho kotúča nikdy nemeňte uhol rezu, aby ste predišli zaseknutiu kotúča, zastaveniu motora alebo poškodeniu kotúča.

Vždy režte v opačnom smere, ako je smer otáčania čepele. Rezanie v rovnakom smere, ako je smer otáčania čepele, môže spôsobiť vytlačenie čepele z drážky.

Pre dosiahnutie najlepších výsledkov pri tvrdých materiáloch použite diamantový kotúč.

Ovládanie ohrevu diamantového kotúča

Ak sa diamantový kotúč prehreje (čo je viditeľné podľa plného kruhu iskier okolo kotúča), prestaňte rezať a nechajte nástroj 2-3 minúty bežať na voľnobeh, aby vychladol.

Stabilita obrobku

Obrobok vždy bezpečne upnite alebo držte, aby sa počas práce nepohyboval. To zlepšuje kontrolu a znižuje riziko nehôd.

STAROSTLIVOSŤ A ÚDRŽBA

Pred vykonaním akejkoľvek preventívnej údržby sa vždy uistite, že je náradie vypnuté a odpojené zo zásuvky.

Vetracie otvory (13): Udržujte vetracie otvory (13) čisté a bez upchatia. Ak máte kompresor, použite stlačený vzduch na odstránenie vnútorného prachu (nezabudnite nosiť ochranné okuliare).

Telo nástroja: Telo nástroja čistite vlhkou handričkou a jemným mydlom. Nepoužívajte vodu, rozpúšťadlá alebo abrazívne prostriedky. Nikdy nedovoľte, aby sa do prístroja dostala tekutina, ani ho neponárajte do tekutiny.

Mazanie: Vaše náradie nevyžaduje dodatočné mazanie.

Skladovanie: Prístroj vždy skladujte na suchom mieste, aby ste predišli poškodeniu vlhkosťou. Ak súprava obsahuje úložné vrecko alebo puzdro, použite ho na ochranu prístroja pred prachom, vlhkosťou a nárazmi počas skladovania a prepravy.

Pre bezpečnú a spoľahlivú prevádzku náradia nezabudnite, že opravy, údržbu a nastavenia musia vykonávať autorizované servisné strediská s použitím iba originálnych náhradných dielov a spotrebného materiálu.

TABUĽKA RIEŠENIA PORÚCH

Problém	Možná príčina	Riešenie
Náradie sa nespustí	Napájací kábel nie je pripojený alebo je poškodený	Skontrolujte napájací kábel (5) a uistite sa, že je správne pripojený. V prípade poškodenia ho vymeňte.
	Porucha spínača	Kontaktujte autorizované servisné stredisko.
Brúsny kotúč sa kýva alebo vibruje	Vonkajšia príruba nie je dotiahnutá alebo je kotúč nesprávne namontovaný	Skontrolujte a dotiahnite vonkajšiu prírubu (8) a uistite sa, že je kotúč (11) správne namontovaný.
	Kotúč je poškodený alebo opotrebovaný	Vymeňte kotúč za nový.

Kotúč sa upcháva pri hliníku alebo mäkkých zliatinách	Na kotúči sa nahromadil materiál	Vymeňte upchatý kotúč alebo použite kotúč vhodný pre mäkké materiály.
Náradie sa počas prevádzky prehrieva	Použitý nadmerný tlak	Znížte tlak a nechajte náradie pracovať vlastnou rýchlosťou.
	Vetracie otvory sú zablokované	Vyčistite vetracie otvory (13) a zabezpečte správne prúdenie vzduchu.
Znížený výkon	Kotúč je opotrebovaný	Vymeňte kotúč.
	Nesprávne nastavená rýchlosť	Nastavte rýchlosť pomocou regulačného kolieska (12).

OCHRANA ŽIVOTNÉHO PROSTREDIA

Elektrické náradie, príslušenstvo a obaly by mali byť recyklované spôsobom šetrným k životnému prostrediu. Nevyhadzujte elektrické náradie do domového odpadu!

Len pre krajiny EÚ:

V súlade s európskou smernicou 2012/19/EÚ o odpadových elektrických a elektronických zariadeniach a príslušnými vnútroštátnymi právnymi predpismi musia byť chybné alebo vyradené elektronické zariadenia zhromažďované za účelom ekologicky bezpečnej recyklácie.

Pri nesprávnej likvidácii môžu mať použité elektrické a elektronické zariadenia škodlivé účinky na životné prostredie a ľudské zdravie v dôsledku možnej prítomnosti nebezpečných látok.

PL|POLSKI
SZLIFIERKA KĄTOWA
EA1400
INSRUKCJA OBSŁUGI

DANE TECHNICZNE

Model	EA1400
Typ silnika	Bezszczotkowy
Napięcie znamionowe (V AC)	220-240
Częstotliwość (Hz)	50
Moc znamionowa (W)	1400
Prędkość obrotowa bez obciążenia (min^{-1})	4500 - 11000
Maksymalna średnica tarczy (mm)	125
Gwint wrzeciona	M14
Kontrola odrzutu	+
Stała prędkość	+
Miękki rozruch	+
Zabezpieczenie przed ponownym uruchomieniem	+
Wskaźnik stanu	+
Zabezpieczenie przeciążeniowe	+
Zabezpieczenie przed przegrzaniem	+
Wartości emisji hałasu określone zgodnie z normą EN 62841-2-3	
Poziom ciśnienia akustycznego (dB(A))	L_{pA}=86.4
Zmierzony poziom mocy akustycznej (dB(A))	L_{WA}=97.4
Niepewność K (dB(A))	K=3
Całkowite wartości drgań oraz niepewność K określone zgodnie z normą EN 62841-2-3	
Poziom drgań przy szlifowaniu (m/s^2)	5.677
Niepewność K (m/s^2)	1.5
Stopień ochrony	IPX0
Klasa ochrony	II
Masa EPTA (kg)	2.1
Masa (z akcesoriami) (kg)	2.5

OSTRZEŻENIE: Podany w niniejszej instrukcji poziom drgań i poziom emisji hałasu zostały zmierzone zgodnie ze znormalizowaną procedurą pomiarową i mogą zostać użyte do porównywania elektronarzędzi. Można ich także użyć do wstępnej oceny poziomu drgań i poziomu emisji hałasu. Podany poziom drgań i poziom emisji hałasu jest reprezentatywny dla podstawowych zastosowań elektronarzędzia. Jeżeli elektronarzędzie użyte zostanie do innych zastosowań lub z innymi narzędziami roboczymi, a także jeśli nie będzie właściwie konserwowane, poziom drgań i poziom emisji hałasu mogą różnić się od podanych wartości.

Podane powyżej przyczyny mogą spowodować podwyższenie poziomu drgań i poziomu emisji hałasu w czasie pracy. Aby dokładnie ocenić poziom drgań i poziom emisji hałasu, należy wziąć pod uwagę także okresy, gdy urządzenie jest wyłączone lub gdy jest ono wprawdzie włączone, ale nie jest używane do pracy. Podane powyżej przyczyny mogą spowodować obniżenie poziomu drgań i poziomu emisji hałasu w czasie pracy. W ten sposób łączna (obliczana na pełny wymiar czasu pracy) ekspozycja na drgania może okazać się znacznie niższa. Należy wprowadzić dodatkowe środki bezpieczeństwa, mające na celu ochronę osoby obsługującej przed skutkami ekspozycji na drgania, np.: konserwacja elektronarzędzia i narzędzi roboczych, zapewnienie odpowiedniej temperatury, aby nie dopuścić do wyziębienia rąk, właściwa organizacja czynności wykonywanych podczas pracy.

OPIS (*OBRAZEK 1)

1. Rękojeść boczna
2. Przycisk blokady wrzeciona
3. Włącznik/wyłącznik
4. Uchwyt
5. Akumulator
6. Przycisk zwalniający akumulator
7. Osłona ochronna tarczy
8. Podkładka mocująca zewnętrzna (flansza dolna)
9. Podkładka mocująca wewnętrzna (flansza górna)
10. Klucz do mocowania
11. Tarcza
12. Panel sterowania
13. Otwory wentylacyjne

WYPOSAŻENIE*

Instrukcja obsługi	1
Szlifierka kątowa	1
Rękojeść dodatkowa	1
Klucz	1
Osłona tarczy	1

** Pragniemy zwrócić uwagę, że wyposażenie produktu może różnić się w zależności od kraju zakupu. Aby uzyskać szczegółowe informacje dotyczące zawartości opakowania i wyposażenia produktu, prosimy o kontakt z lokalnym dystrybutorem.*

Przewodowa szlifierka kątowa EA1400 jest przeznaczona do profesjonalnego szlifowania i cięcia (przy użyciu odpowiedniej osłony) metalu, kamienia, cegły, betonu, płytek ceramicznych oraz podobnych materiałów. Przy zastosowaniu odpowiedniego osprzętu narzędzie może być również używane do szlifowania powierzchni oraz pracy ze szczotkami drucianymi.

Narzędzie wyposażone jest w system kontroli odrzutu, miękki rozruch, utrzymanie stałej prędkości, zabezpieczenie przed ponownym uruchomieniem, a także zabezpieczenia przeciążeniowe i termiczne, co zapewnia stabilną pracę oraz zwiększone bezpieczeństwo operatora w różnych warunkach pracy.

Narzędzie przeznaczone jest do użytku profesjonalnego w pracach budowlanych, montażowych i naprawczych. Niewłaściwe użytkowanie, stosowanie nieodpowiedniego osprzętu lub nieprzestrzeganie instrukcji obsługi może prowadzić do niebezpiecznych sytuacji, uszkodzenia narzędzia oraz utraty gwarancji.

WSKAZÓWKI BEZPIECZEŃSTWA DOTYCZĄCE ELEKTRONARZĘDZI

⚠ **OSTRZEZENIE! Należy zapoznać się ze wszystkimi ostrzeżeniami i wskazówkami dotyczącymi bezpieczeństwa użytkowania oraz ilustracjami i danymi technicznymi dostarczonymi wraz z niniejszym elektronarzędziem.** Nieprzestrzeganie podanych niżej ostrzeżeń

dotyczących bezpieczeństwa i wskazówek dotyczących bezpieczeństwa może być przyczyną porażenia prądem elektrycznym, pożaru i/lub poważnych obrażeń.

Zachowaj wszystkie ostrzeżenia i wskazówki dotyczące bezpieczeństwa, aby móc skorzystać z nich w przyszłości.

W podanych niżej ostrzeżeniach wyrażenie „elektronarzędzie" oznacza elektronarzędzie zasilane z sieci (z przewodem zasilającym) lub elektronarzędzie zasilane z akumulatora (bezprzewodowe).

OZNACZENIA I SYMBOLE



Należy zawsze zakładać okulary ochronne – chronią oczy przed odłamkami i pyłem.



Zawsze trzymać narzędzie obie rękami podczas pracy. Używanie obu rąk zapewnia lepszą kontrolę nad narzędziem i zmniejsza ryzyko urazów.



Nie używać standardowej osłony do operacji cięcia. Podczas pracy z tarczami tnącymi zawsze stosować specjalną osłonę ochronną do cięcia, aby zapewnić odpowiednie bezpieczeństwo.



Stosować ochronę słuchu – chronią przed nadmiernym hałasem.



Nosić ochronne nauszniki – chronią słuch przed nadmiernym hałasem.



Zapoznać się z instrukcją obsługi.



Szczególne wskazówki bezpieczeństwa.



Oznakowanie CE potwierdza, że dany wyrób spełnia wymogi dyrektyw Unii Europejskiej dotyczących bezpieczeństwa.



Znak zgodności Euroazjatyckiej Unii Celnej.



Znak zgodności Ukrainy.

OGÓLNE OSTRZEŻENIA DOTYCZĄCE BEZPIECZEŃSTWA UŻYTKOWANIA SZLIFIEREK KĄTOWYCH

Wskazówki bezpieczeństwa dotyczące szlifowania, szlifowania papierem ściernym z użyciem szczotek drucianych i przecinania ścierniczą:

1. Niniejsze elektronarzędzie może być stosowane jako szlifierka do szlifowania ścierniczą, papierem ściernym, szczotkami drucianymi oraz przecinarka. Należy stosować się do wszystkich wskazówek bezpieczeństwa, instrukcji, opisów i danych, dostarczonych wraz z elektronarzędziem. Niestosowanie się do poniższych zaleceń może stwarzać niebezpieczeństwo porażenia prądem, pożaru i/lub ciężkich obrażeń ciała.
2. Niniejsze elektronarzędzie nie może być wykorzystywane do polerowania. Zastosowanie elektronarzędzia do innej niż przewidziana czynności roboczej, może stać się przyczyną zagrożeń i obrażeń.
3. Nie wolno dokonywać przeróbek elektronarzędzia w sposób, który umożliwi wykonanie prac, do których nie zostało ono zaprojektowane oraz które nie zostały określone przez producenta elektronarzędzia jako dopuszczalne. Tego rodzaju przeróbki mogą skutkować utratą kontroli i spowodować poważne obrażenia.
4. Nie należy używać osprzętu, który nie jest przewidziany i polecany przez producenta specjalnie do tego urządzenia. Fakt, że osprzęt daje się zamontować do elektronarzędzi, nie jest gwarantem bezpiecznego użycia.
5. Dopuszczalna prędkość obrotowa stosowanego narzędzia roboczego nie może być mniejsza niż podana na elektronarzędziu maksymalna prędkość obrotowa. Narzędzie robocze, obracające się z większą niż dopuszczalna prędkość, może się rozerwać, a jego części odprysnąć.
6. Średnica zewnętrzna i grubość narzędzia roboczego muszą być odpowiednie dla niniejszej szlifierki. Narzędzia robocze o niewłaściwych wymiarach mogą być niewystarczająco osłonięte lub kontrolowane.
7. Narzędzia robocze z wkładką gwintowaną muszą dokładnie pasować na gwint na wrzecionie. W przypadku narzędzi roboczych, mocowanych przy użyciu podkładki mocującej, średnica otworu narzędzia roboczego musi być dopasowana do średnicy podkładki mocującej. Narzędzia robocze, które nie są dokładnie osadzone na elektronarzędziu, obracają się nierównomiernie, wibrują i mogą spowodować utratę kontroli nad elektronarzędziem.
8. W żadnym wypadku nie należy używać uszkodzonych narzędzi roboczych. Przed każdym użyciem należy skontrolować osprzęt np. ściernice pod kątem odprysków i pęknięć, dyski elastyczne pod kątem pęknięć, starcia lub silnego zużycia, szczotki druciane pod kątem luźnych lub złamanych drutów. W razie upadku elektronarzędzia lub narzędzia roboczego, należy sprawdzić czy nie uległo ono uszkodzeni, lub użyć innego nieuszkodzonego narzędzia. Jeśli narzędzie robocze zostało sprawdzone i zamocowane, elektronarzędzie należy włączyć na minutę zwracając przy tym uwagę, by osoba obsługująca i osoby postronne znajdujące się w pobliżu, znalazły się poza strefą obracającego się narzędzia. Uszkodzone narzędzia najczęściej łamią się i ulegają zniszczeniu w czasie próbnym.
9. Należy stosować wyposażenie ochronne. W zależności od rodzaju pracy, należy stosować ochronę twarzy i ochronę oczu. W razie potrzeby należy użyć maski przeciwpyłowej, środków ochrony słuchu, rękawic ochronnych lub specjalnego fartucha, chroniącego przed małymi cząstkami ścieranego i obrabianego materiału. Należy chronić oczy przed unoszącymi się w powietrzu ciałami obcymi, powstałymi w czasie pracy. Maska przeciwpyłowa i ochronna dróg oddechowych muszą filtrować powstający podczas pracy pył. Oddziaływanie hałasu przez dłuższy okres czasu, może doprowadzić do utraty słuchu.
10. Należy uważać, by osoby postronne znajdowały się w bezpiecznej odległości od strefy pracy elektronarzędzia. Każdy, kto znajduje się w pobliżu pracującego elektronarzędzia, musi stosować środki ochrony osobistej. Odłamki obrabianego przedmiotu lub pęknięte narzędzia robocze mogą odpryskiwać i spowodować obrażenia również poza bezpośrednią strefą zasięgu.
11. Podczas prac, przy których elektronarzędzie mogłoby natrafić na ukryte przewody elektryczne, należy je trzymać tylko za izolowaną rękojeść. Pod wpływem kontaktu z przewodami będącymi pod napięciem, wszystkie części metalowe elektronarzędzia znajdą się również pod napięciem i mogą spowodować porażenie prądem osoby obsługiwanej.
12. Nigdy nie wolno odkładać elektronarzędzia przed całkowitym zatrzymaniem się narzędzia roboczego. Obracające się narzędzie może wejść w kontakt z powierzchnią, na którą jest odłożone, przez co można stracić kontrolę nad elektronarzędziem.
13. Nigdy nie wolno przenosić uruchomionego elektronarzędzia. Przypadkowy kontakt obracających się narzędzi roboczych z ubraniem może spowodować ich wciągnięcie i kontakt narzędzia roboczego z ciałem osoby obsługującej.
14. Należy regularnie czyścić szczeliny wentylacyjne elektronarzędzia. Wentylator silnika wciąga kurz do obudowy, a duże nagromadzenie pyłu metalowego może spowodować zagrożenie elektryczne.
15. Nie wolno używać elektronarzędzia w pobliżu materiałów łatwopalnych. Iskry mogą spowodować zapłon.
16. Nie należy używać narzędzi, które wymagają płynnych środków chłodzących. Użycie wody lub innych płynnych środków chłodzących może doprowadzić do porażania prądem.

SZCZEGÓLNE WSKAZÓWKI BEZPIECZEŃSTWA DLA SZLIFOWANIA I PRZECINANIA ŚCIERNICĄ

1. Należy używać wyłącznie ścienicy przeznaczonej dla danego elektronarzędzia i osłony przeznaczonej dla danej ściernicy. Niewłaściwe ściernice mogą być niewystarczająco osłonięte i nie są bezpieczne.
2. Tarcze szlifierskie z obniżonym środkiem należy mocować w taki sposób, aby ich powierzchnia szlifująca nie wystawała poza krawędź osłony. Niefachowo osadzona tarcza szlifierska, wystająca poza krawędź osłony nie będzie wystarczająco osłonięta.
3. Osłona musi być dobrze przymocowana do elektronarzędzia, a jej ustawienie kątowe musi gwarantować jak największy stopień bezpieczeństwa. Oznacza to, że zwrócona do osoby obsługującej część ściernicy ma być w jak największym stopniu osłonięta. Osłona ma ochraniać osobę obsługującą przed odłamkami i przypadkowym kontaktem ze ściernicą.
4. Używać ściernic tylko do prac dla nich przewidzianych. Nie należy np. nigdy szlifować boczną powierzchnią ściernicy tarczowej do cięcia. Tarczowe ściernice trące przeznaczone są do usuwania materiału krawędzią tarczy. Wpływ sił bocznych na te ściernice może je złamać.
5. Do mocowania ściernicy używać zawsze nieuszkodzonych tarcz mocujących o prawidłowej wielkości i kształcie. Odpowiednie

tarcze mocujące podpierają ściernicę i zmniejszają tym samym niebezpieczeństwo jej złamania się. Tarcze mocujące do ściernic tnących mogą różnić się od tarcz mocujących przeznaczonych do innych ściernic.

6. Nie należy używać zużytych ściernic z większych elektronarzędzi. Ściernice do większych elektronarzędzi nie są zaprojektowane dla wyższej liczby obrotów, występującej w mniejszych elektronarzędziach i dlatego mogą się złamać.
7. Przy używaniu tarcz wielofunkcyjnych należy zawsze stosować osłonę odpowiednią dla danej pracy. Zastosowanie nieodpowiedniej osłony może nie zapewnić wymaganego poziomu ochrony, co może doprowadzić do poważnych obrażeń ciała.

DODATKOWE ZASADY BEZPIECZEŃSTWA PODCZAS CIĘCIA TARCZĄ ŚCIERNĄ

1. Nie wolno stosować nadmiernej siły posuwu, zbyt dużego nacisku na tarczę lub wykonywać niedopuszczalnie głębokie cięcia. Przy stosowaniu zbyt dużego nacisku lub siły posuwu wzrasta podatność tarczy na wyginanie się lub zakleszczenie w szczelinie, co powoduje wzrost prawdopodobieństwa odrzutu lub pęknięcia tarczy.
2. Nie wolno stać na linii obracającej się tarczy ani za nią. Jeżeli tarcza obraca się w kierunku przeciwnym od pozycji operatora, to przy odrzucie elektronarzędzie wraz z obracającą się tarczą może odskoczyć w kierunku operatora.
3. Przy zaklinowaniu się tarczy lub wstrzymaniu pracy z jakiegokolwiek innego powodu, należy wyłączyć elektronarzędzie, trzymając je w bezruchu aż do momentu całkowitego zatrzymania się tarczy. Zabrania się wyjmowania tarczy z przecinanego materiału, dopóki tarcza obraca się, gdyż może to doprowadzić do odrzutu. Następnie należy zbadać przyczynę zakleszczenia się tarczy i podjąć stosowne działania w celu wyeliminowania problemu.
4. Nie wolno wznawiać cięcia, gdy tarcza znajduje się w przecinanym materiale. Dopiero gdy tarcza osiągnie pełną prędkość obrotową można ją ostrożnie włożyć w naciętą szczelinę. Przy ponownym uruchomieniu elektronarzędzia tarcza, którego znajduje się w przecinanym materiale, tarcza może zakleszczyć się, wyskoczyć z materiału lub spowodować odrzut.
5. Duże płyty oraz długie elementy należy odpowiednio podeprzeć, aby zminimalizować ryzyko zakleszczenia się tarczy i odrzutu narzędzia. Duże oraz długie elementy mogą uginać się pod własnym ciężarem. Podparcie należy umieścić pod przecinanym elementem w pobliżu linii cięcia i na krawędziach elementu, po obu stronach tarczy.
6. Należy zachować szczególną ostrożność podczas wykonywania cięć we wnękach ścian oraz miejscach zacienionych. Wystająca tarcza może przeciąć rury z gazem lub wodą, przewody elektryczne lub obiekty, co może spowodować odrzut.
7. Nie wolno dokonywać cięcia w linii krzywej. Przeciążona tarcza jest podatna na wyginanie się oraz zakleszczenie w szczelinie, co powoduje wzrost prawdopodobieństwa odrzutu lub pęknięcia tarczy, co z kolei może doprowadzić do poważnych obrażeń.

SZCZEGÓLNE WSKAZÓWKI BEZPIECZEŃSTWA DLA SZLIFOWANIA PAPIEREM ŚCIERNYM

1. Nie należy stosować zbyt wielkich krążków ściernych. Przy wyborze wielkości papieru ściernego, należy kierować się zaleceniami producenta. Wystający poza dysk elastyczny papier ścierny może spowodować obrażenia, a także doprowadzić do zablokowania lub rozdarcia papieru lub do odrzutu.

SZCZEGÓLNE WSKAZÓWKI BEZPIECZEŃSTWA DLA PRACY Z UŻYCIEM SZCZOTEK DRUCIANYCH

1. Należy wziąć pod uwagę, że nawet przy normalnym użytkowaniu dochodzi do utraty drutów ze szczotki. Nie należy przeciążać drutów przez zbyt silny nacisk. Kawałki drutów mogą z łatwością przebić się przez cienkie ubranie i/lub skórę.
2. Jeżeli zalecane jest użycie osłony należy zapobiegać kontaktowi szczotki z osłoną. Średnica tarcz czy szczotek może się zwiększyć przez siłę nacisku i siły odśrodkowe.

DODATKOWE WSKAZÓWKI DOTYCZĄCE BEZPIECZEŃSTWA

1. Zawsze używać odpowiedniej osłony ochronnej dla tarczy szlifierskiej. Zapobiega to rozprzestrzenianiu się odłamków w przypadku pęknięcia tarczy, co może prowadzić do poważnych urazów.
2. Nosić okulary ochronne, nauszniki i maskę przeciwpyłową. Nieprzestrzeganie tej zasady może skutkować urazami oczu, uszkodzeniem słuchu spowodowanym hałasem lub problemami z oddychaniem wskutek wdychania pyłu.
3. Trzymać osoby postronne w bezpiecznej odległości od strefy pracy. Lecące odłamki lub iskry mogą stanowić zagrożenie dla osób, które nie mają odpowiedniego wyposażenia ochronnego.
4. Upewnić się, że miejsce pracy jest wolne od materiałów łatwopalnych. Iskry powstające podczas szlifowania mogą spowodować pożar.
5. Nie pracować narzędziem w stanie zmęczenia lub w sytuacjach rozpraszających uwagę. Obniżona koncentracja zwiększa ryzyko wypadków.
6. Nie używać narzędzia w wilgotnym lub mokrym środowisku. Wilgoć zwiększa ryzyko porażenia prądem elektrycznym.

ODRZUT I ODPOWIEDNIE WSKAZÓWKI BEZPIECZEŃSTWA

1. Odrzut jest nagłą reakcją elektronarzędzia na zablokowanie lub zaczepienie obracającego się narzędzia, takiego jak ściernica, dysk elastyczny, szczotka druciana itd. Zaczepienie lub zablokowanie prowadzi do nagłego zatrzymania obracającego się narzędzia roboczego. Niekontrolowane elektronarzędzie zostanie przez to szarpnięte w kierunku przeciwnym do kierunku obrotu narzędzia roboczego.
2. Gdy, np. ściernica zatnie się lub zakleszczy w obrabianym przedmiocie, zanurzona w materiale krawędź ściernicy, może zablokować i spowodować jej wypadnięcie lub odrzut. Ruch ściernicy (w kierunku osoby obsługującej lub od niej) uzależniony jest wtedy od kierunki ruchu ściernicy w miejscu zablokowania. Oprócz tego ściernice mogą się również złamać.
3. Odrzut jest następstwem niewłaściwego lub błędnego użycia elektronarzędzia. Można go uniknąć przez zachowanie opisanych poniżej odpowiednich środków ostrożności.
4. Elektronarzędzie należy mocno trzymać, a ciało i ramię ustawić w pozycji, umożliwiającej złagodzenie odrzutu. Jeżeli w skład wyposażenia standardowego wchodzi rękojeść dodatkowa, należy jej zawsze używać, aby mieć jak największą kontrolę nad siłami odrzutu lub momentem reakcji podczas rozruchu. Osoba obsługująca urządzenie może opanować szarpnięcia i zjawisko odrzutu poprzez zastosowanie odpowiednich środków ostrożności.
5. Nie należy nigdy trzymać rąk w pobliżu obracających się narzędzi roboczych. Narzędzie robocze może wskutek odrzutu zranić rękę.
6. Należy trzymać się z dala od strefy, w której porusza się elektronarzędzie podczas odrzutu. Na skutek odrzutu, elektronarzędzie przemieszcza się w kierunku przeciwnym do ruchu ściernicy w miejscu zablokowania.
7. Szczególnie ostrożnie należy obrabiać narożniki, ostre krawędzie itd. Należy zapobiegać temu, by narzędzia robocze zostały odbite lub by się one zablokowały. Obracające się narzędzie robocze jest bardziej podatne na zakleszczenie przy obróbce kątów, ostrych krawędzi lub gdy zostanie odbite. Może to stać się przyczyną utraty kontroli lub odrzutu.
8. Nie wolno używać pił oraz tarcz łańcuchowych do drewna, diamentowych tarcz segmentowych z odstępami między zębami większymi niż 10 mm lub innych tarcz zębatych. Narzędzia robocze tego typu często powodują odrzut lub utratę kontroli nad elektronarzędziem.

PRZYGOTOWANIE DO PRACY

1. Przed użyciem sprawdzić tarczę szlifierską pod kątem pęknięć lub uszkodzeń. Uszkodzone tarcze mogą pęknąć podczas pracy, powodując rozrzut odłamków i ryzyko urazów.
2. Sprawdzić poprawność montażu i wyważenia tarczy szlifierskiej przed rozpoczęciem pracy. Nieprawidłowa instalacja może prowadzić do pęknięcia tarczy i utraty kontroli nad narzędziem.
3. Upewnić się, że narzędzie jest wyłączone przed regulacją lub wymianą akcesoriów. Przypadkowe uruchomienie może spowodować poważne obrażenia.
4. Pozwolić narzędziu pracować na biegu jałowym przez co najmniej jedną minutę przed rozpoczęciem pracy. Umożliwi to wykrycie źle zamontowanych lub uszkodzonych tarcz i zmniejszy ryzyko ich pęknięcia.
5. Zapewnić solidne zamocowanie obrabianego materiału. Stabilne mocowanie zapobiega zakleszczeniu tarczy i ewentualnemu odbiciu narzędzia.
6. Używać wyłącznie tarcz szlifierskich zalecanych dla tego modelu narzędzia i o prędkości obrotowej wyższej niż maksymalna prędkość szlifierki. Użycie niewłaściwych tarcz lub o niższej dopuszczalnej prędkości obrotowej może prowadzić do nieprawidłowej pracy, odrzutu lub pęknięcia tarczy.
7. Nie używać tarcz szlifierskich po upływie terminu przydatności. Zużyte lub przeterminowane tarcze mogą pęknąć podczas pracy, co stanowi zagrożenie dla operatora.

ZASADY BEZPIECZNEJ PRACY ZE SZLIFIERKĄ KĄTOWĄ

1. Trzymać narzędzie obiema rękami podczas pracy. Nieprzestrzeganie tej zasady może prowadzić do utraty kontroli nad narzędziem, zwiększając ryzyko urazów lub uszkodzenia obrabianego materiału.
2. Poczekać, aż narzędzie osiągnie maksymalną prędkość obrotową

przed rozpoczęciem pracy. Używanie narzędzia przy zbyt niskiej prędkości może prowadzić do odbicia lub utraty kontroli.

3. Trzymać ręce z dala od obracających się części. Kontakt z tarczą może spowodować poważne skaleczenia lub amputację.
4. Unikać nadmiernego nacisku na narzędzie podczas pracy. Zbyt duży nacisk może prowadzić do przegrzania tarczy lub jej pęknięcia, co zwiększa ryzyko utraty kontroli.
5. Nie dotykać obrabianego materiału bezpośrednio po szlifowaniu. Powierzchnia może być bardzo gorąca i powodować oparzenia przy kontakcie.
6. Unikać pracy pod niewygodnymi kątami. Niestabilna pozycja zwiększa ryzyko utraty kontroli i urazu.
7. Zapewnić odpowiednią wentylację narzędzia podczas pracy. Przegrzanie może prowadzić do przedwczesnej awarii narzędzia lub zwiększonego ryzyka zapłonu.

KONSERWACJA I PRZECHOWYWANIE

1. Regularnie sprawdzać i konserwować narzędzie, w tym osłony, podkładki mocujące i przewody. Zużyte lub uszkodzone elementy mogą obniżyć bezpieczeństwo i prowadzić do awarii.
2. Nie używać uszkodzonych ani zmodyfikowanych akcesoriów. Może to powodować brak wyważenia, utratę kontroli nad narzędziem lub urazy.
3. Przechowywać narzędzie w bezpiecznym miejscu, gdy nie jest używane. Niewłaściwe przechowywanie może prowadzić do uszkodzeń lub przypadkowego uruchomienia.
4. Wymieniać zużyte tarcze szlifierskie na czas. Używanie nadmiernie zużytych tarcz zmniejsza efektywność pracy i zwiększa ryzyko ich pęknięcia.

ŹRÓDŁO ZASILANIA

Elektronarzędzie należy podłączyć do napięcia zgodnego z wartością podaną na tabliczce znamionowej. Zasilanie napięciem o niższej wartości może prowadzić do przeciążenia narzędzia. Rodzaj prądu – prąd przemienny, jednofazowy. Zgodnie z normami europejskimi narzędzie posiada podwójny stopień ochrony przed porażeniem prądem elektrycznym i dlatego może być podłączane do gniazda bez uziemienia.

PRACA

⚠ UWAGA!

Przed instalacją lub demontażem wyposażenia należy upewnić się, że urządzenie jest WYŁĄCZONE, i odłączone od gniazda zasilania, aby uniknąć przypadkowego uruchomienia.

Miejsca chwytu

Zawsze trzymać szlifierkę kątową pewnie obiema rękami podczas pracy. Używać dodatkowej rękojeści (1) oraz głównej rękojeści (4) dla pewnego chwytu i lepszej kontroli nad narzędziem.

Regulowana dodatkowa rękojeść (rys. 2d)

Istnieje możliwość ustawienia rękojeści w jednej z dwóch dostępnych pozycjach, aby zapewnić maksymalną kontrolę i wygodę podczas pracy ze szlifierką kątową. Dodatkową rękojeść (1) należy wkręcić zgodnie z ruchem wskazówek zegara w jedno z otworów po bokach przekładni.

UWAGA! Zawsze używać dodatkowej rękojeści, aby zachować pełną kontrolę nad narzędziem.

Przycisk blokady wrzeciona

Przycisk blokady wrzeciona (2) należy używać wyłącznie podczas wymiany tarczy. Nigdy nie naciskać go, gdy tarcza się obraca!

Montaż tarczy (rys. 3)

Podkładkę wewnętrzną (rysunek 3a 1) zamontować na wrzecionie i osadzić na dwóch płaskich bokach wrzeciona. Umieścić tarcze tnącą (rysunek 3a 2) na wewnętrznej podkładce (rysunek 3a 1). Następnie zamocować podkładkę mocującą zewnętrzną (rysunek 3a 3) na wrzecionie. Nacisnąć przycisk blokady wrzeciona (2) i obracać wrzeciono, aż zostanie zablokowane. Dokładnie dokręcić zewnętrzną podkładkę (8) za pomocą klucza (10). (rysunek 3d)

Upewnić się, że tarcza (11) obraca się swobodnie i jest solidnie zamocowana. Wykonać próbny rozruch bez obciążenia przez 20 sekund, aby sprawdzić, czy nie występują drgania lub bicie tarczy.

Aby zdjąć tarczę, wykonać powyższe kroki w odwrotnej kolejności.

Montaż podkładki zewnętrznej

Podkładka zewnętrzna (8) należy zamontować zgodnie z grubością używanej tarczy:

- ◊ Dla cienkich tarcz tnących lub diamentowych – wypukła część podkładki zewnętrznej (8) powinna być skierowana na zewnątrz, od tarczy.
- ◊ Dla grubszych tarcz szlifierskich – wypukła część podkładki zewnętrznej (8) powinna być skierowana w stronę tarczy, zapewniając lepsze podparcie.

Zawsze upewnić się, że tarcza (11) jest solidnie zamocowana.

Regulacja osłony ochronnej

Przed wykonaniem jakichkolwiek prac z narzędziem upewnij się, że jest ono wyłączone i odłączone od gniazda zasilania. Osłona ochronna (7) musi być zamontowana podczas pracy z tarczami szlifierskimi lub tnącymi.

Osłona ochronna do szlifowania

1. Zdjąć tarcze (11) jeżeli jest założona.
2. Pociągnąć dźwignię blokującą osłonę ku górze (rys. 2b, część A), aby odblokować mocowanie.
3. Dopasować wycięcia na pierścieniu mocującym osłony do występów na przekładni.
4. Założyć osłonę i puścić dźwignię — zatrzask unieruchomi osłonę w jednym z dostępnych położeń.
5. Aby zmienić położenie osłony, ponownie pociągnąć dźwignię, obrócić osłonę do momentu zaskoczenia w żądanej pozycji (otwory muszą się pokryć z blokadą), a następnie zwolnić dźwignię.

UWAGA! Demontaż podkładek mocujących nie jest wymagana.

Wymagania do osłony do cięcia

Podczas cięcia metalu zawsze używać osłony ochronnej (7) przeznaczonej do cięcia. Montaż osłony należy wykonać w taki sam sposób, jak osłony do szlifowania.

Demontaż osłony ochronnej

1. Zdjąć tarczę (11) jeżeli jest założona.
2. Otworzyć dźwignię blokującą i obrócić osłonę, aż zaczepy pokryją się z wycięciami w obudowie przekładni.
3. Zdjąć osłonę.

Regulacja prędkości obrotowej

Prędkość obrotową narzędzia reguluje się za pomocą pokrętła regulacji prędkości (12).

Obróć pokrętło regulacji prędkości (12), aby wybrać odpowiednią prędkość w zależności od zastosowania:

- ◊ niska prędkość, idealna do delikatnych i precyzyjnych prac.
- ◊ średnia prędkość, odpowiednia do uniwersalnych zastosowań.
- ◊ wysoka prędkość, zalecana do ciężkich prac oraz szybkiego usuwania materiału.

Dostosuj prędkość przed rozpoczęciem pracy lub w trakcie pracy, w zależności od materiału i rodzaju wykonywanego zadania.

Funkcja kontroli odrzutu (Kickback Control)

Funkcja kontroli odrzutu zwiększa bezpieczeństwo, automatycznie zatrzymując narzędzie w przypadku wykrycia nagłego odrzutu. Dzięki temu zmniejsza się ryzyko urazów oraz uszkodzenia narzędzia.

Jeśli system zostanie aktywowany, należy przestawić włącznik w pozycję WYŁ., a następnie ponownie uruchomić urządzenie w standardowy sposób.

Funkcja ta jest stale aktywna i nie wymaga konfiguracji. Nie zastępuje przestrzegania zasad bezpieczeństwa, jednak znacząco zwiększa ochronę operatora w sytuacjach awaryjnych.

Obsługa włącznika

⚠ UWAGA!

Przed użyciem narzędzia zawsze sprawdzać działanie włącznika. Po jego zwolnieniu powinien swobodnie wracać do pozycji „Wył".

Włączanie narzędzia

Nacisnąć włącznik Wł/Wył (3) do przodu, aby uruchomić narzędzie. (rysunek 2c).

Blokada włącznika w trybie pracy

Po uruchomieniu narzędzia nacisnąć przednią część włącznika Wł/Wył (3) w dół, aż do słyszalnego kliknięcia. Umożliwi to blokadę włącznika w trybie pracy, dzięki czemu nie ma potrzeby ciągłego trzymania przycisku.

Wyłączanie narzędzia

Krótkie naciśnięcie tylnej części włącznika Wł/Wył (3) spowoduje zwolnienie blokady. Następnie zwolnić przycisk, aby włącznik wrócił do

pozycji początkowej i narzędzie zostało wyłączone.

Użytkowanie szlifierki kątowej

⚠ UWAGA!

Nie włączać narzędzia, jeśli tarcza (11) dotyka obrabianego materiału. Przed rozpoczęciem pracy poczekać, aż tarcza osiągnie pełną prędkość obrotową.

Trzymać szlifierkę jedną ręką za uchwyt (4), a drugą pewnie obejmować dodatkową rękojeść (1), aby zapewnić lepszą kontrolę nad narzędziem.

Zawsze ustawiać osłonę ochronną (7) w taki sposób, aby większa część odsłoniętej tarczy była skierowana od użytkownika.

Być przygotowanym na iskry powstające podczas kontaktu tarczy (11) z metalem.

Utrzymywać kąt nachylenia tarczy (11) względem obrabianego materiału w zakresie 15°-30°, co zapewnia optymalną kontrolę, skuteczne usuwanie materiału oraz minimalne obciążenie narzędzia.

Zachować szczególną ostrożność podczas pracy w narożnikach, ponieważ kontakt tarczy z przecinającymi się powierzchniami może powodować gwałtowne szarpnięcia lub skręcenie narzędzia.

Po zakończeniu szlifowania pozwolić obrabianemu materiałowi ostygnąć przed jego dotknięciem. Nie dotykać gorących powierzchni.

Zapobieganie przeciążeniu

Przeciążenie może uszkodzić silnik szlifierki kątowej, zwłaszcza podczas długotrwałej pracy pod intensywnym obciążeniem.

Unikać nadmiernego nacisku na narzędzie w celu przyspieszenia pracy. Tarcza (11) działa najefektywniej przy lekkim nacisku, co dodatkowo zapobiega spadkowi prędkości obrotowej.

W przypadku przegrzania szlifierki pozwolić jej pracować na biegu jałowym przez 2-3 minuty, aby schłodzić silnik do normalnej temperatury roboczej.

W przypadku przeciążenia szlifierka kątowa automatycznie się zatrzyma i wyemituje sygnał błędu. Aby ponownie uruchomić urządzenie, należy przestawić włącznik w pozycję WYŁ., a następnie ponownie włączyć narzędzie w standardowy sposób.

Wskazówki dotyczące zoptymalizowanej pracy

Uruchamianie: Zawsze uruchamiać narzędzie na biegu jałowym, aby osiągnęło maksymalną prędkość obrotową przed rozpoczęciem pracy.

Kąt nachylenia tarczy: Utrzymywać kąt między tarczą (11) a powierzchnią obrabianego materiału w zakresie 15°-30°. Zbyt duży kąt może powodować powstawanie nierówności, pogarszając jakość wykończenia. (Rysunek 3e)

Ruch: Przesuwać szlifierkę po powierzchni obrabianego materiału ruchem do przodu i do tyłu, aby uzyskać równomierną obróbkę.

Użycie tarczy tnącej

Nigdy nie zmieniać kąta cięcia podczas korzystania z tarczy tnącej. Może to prowadzić do zakleszczenia tarczy, zatrzymania silnika lub jej pęknięcia.

Zawsze ciąć w kierunku przeciwnym do obrotu tarczy. Cięcie w tym samym kierunku co obrót tarczy może spowodować wypadnięcie tarczy z cięcia i utratę kontroli nad narzędziem.

Do cięcia twardych materiałów stosować tarczę diamentową, aby uzyskać najlepsze rezultaty.

Kontrola nagrzewania tarczy diamentowej

Jeśli tarcza diamentowa się przegrzewa (widoczny pełny pierścień iskier wokół tarczy), natychmiast przerwać cięcie.

Pozostawić narzędzie na biegu jałowym przez 2–3 minuty, aby umożliwić schłodzenie tarczy przed dalszą pracą.

Stabilność obrabianego materiału

Zawsze solidnie mocować lub przytrzymywać obrabiany materiał, aby zapobiec jego przesuwaniu się podczas pracy.

Odpowiednie unieruchomienie materiału zwiększa kontrolę nad narzędziem i zmniejsza ryzyko wypadków.

KONSERWACJA I CZYSZCZENIE

Zawsze przed wykonywaniem prac konserwacyjnych upewnij się, że narzędzie jest wyłączone i odłączone od gniazda zasilania.

Utrzymywać otwory wentylacyjne (13) w czystości i wolne od zanieczyszczeń. Jeśli dostępny jest kompresor, używać sprężonego powietrza do usuwania wewnętrznego pyłu (należy założyć okulary ochronne podczas tej czynności).

Czyścić obudowę narzędzia wilgotną ściereczką i łagodnym mydłem. Unikać stosowania wody, rozpuszczalników oraz materiałów ściernych. Nie dopuszczać do przedostania się cieczy do wnętrza narzędzia ani nie zanurzać go w żadnym płynie. Narzędzie nie wymaga dodatkowego smarowania.

Zawsze przechowywać narzędzie w suchym miejscu, aby zapobiec uszkodzeniom spowodowanym wilgocią. Jeśli w zestawie znajduje się torba lub walizka do przechowywania, należy z nich korzystać, aby chronić narzędzie przed pyłem, wilgocią i uszkodzeniami mechanicznymi podczas transportu i przechowywania.

Aby zapewnić bezpieczne i niezawodne działanie narzędzia, wszelkie naprawy, konserwacje i regulacje powinny być wykonywane wyłącznie w autoryzowanych serwisach, przy użyciu oryginalnych części zamiennych i materiałów eksploatacyjnych.

MOŻLIWE USTERKI ORAZ WSKAZÓWKI ICH USUWANIA

Problem	Możliwa przyczyna	Rozwiązanie
Narzędzie nie uruchamia się	Przewód zasilający nie jest podłączony lub jest uszkodzony	Sprawdź przewód zasilający (5) i upewnij się, że jest prawidłowo podłączony. W przypadku uszkodzenia wymień go.
	Uszkodzony włącznik	Skontaktuj się z autoryzowanym serwisem.
Tarcza szlifierska drga lub bije	Kołnierz zewnętrzny nie jest dokręcony lub tarcza jest zamontowana nieprawidłowo	Sprawdź i dokręć kołnierz zewnętrzny (8) oraz upewnij się, że tarcza (11) jest prawidłowo zamontowana.
	Tarcza jest uszkodzona lub zużyta	Wymień tarczę na nową.
Tarcza zapycha się podczas pracy z aluminium lub miękkimi stopami	Nagromadzenie materiału na tarczy	Wymień zapchaną tarczę lub użyj tarczy odpowiedniej do miękkich materiałów.
Narzędzie przegrzewa się podczas pracy	Zbyt duży nacisk podczas pracy	Zmniejsz nacisk i pozwól narzędziu pracować z własną prędkością.
	Zablokowane otwory wentylacyjne	Oczyść otwory wentylacyjne (13) i zapewnij prawidłowy przepływ powietrza.
Spadek wydajności	Zużyta tarcza	Wymień tarczę.
	Nieprawidłowe ustawienie prędkości	Wyreguluj prędkość za pomocą pokrętła regulacji prędkości (12).

OCHRONA ŚRODOWISKA

W trosce o przyrodę, elektronarzędzia, osprzęt i opakowania należy oddać do powtórnego przetworzenia zgodnego z obowiązującymi przepisami w zakresie ochrony środowiska.

Tylko państwa UE:

Zgodnie z europejską dyrektywą 2012/19/UE w sprawie zużytego sprzętu elektrycznego i elektronicznego oraz jej implementacją w prawodawstwie krajowym, uszkodzony lub zużyty sprzęt elektryczny należy segregować i poddawać odzyskowi surowców wtórnych zgodnie z przepisami o ochronie środowiska.

W przypadku nieprawidłowej utylizacji zużyty sprzęt elektryczny i elektroniczny może mieć szkodliwe skutki dla środowiska i zdrowia ludzkiego, wynikające z potencjalnej obecności substancji niebezpiecznych.

BG|БЪЛГАРСКИ
ЪГЛОШЛАЙФ
EA1400
РЪКОВОДСТВО ЗА ЕКСПЛОАТАЦИЯ

ТЕХНИЧЕСКИ ХАРАКТЕРИСТИКИ

Модел	EA1400
Тип мотор	Безчетков мотор
Номинално напрежение (V AC)	220-240
Честота (Hz)	50
Номинална мощност (W)	1400
Обороти на празен ход (min^{-1})	4500 - 11000
Максимален диаметър на диска (mm)	125
Резба на шпиндела	M14
Контрол при откат	+
Поддържане на постоянни обороти	+
Плавен старт	+
Защита от повторно включване	+
Индикатор за състояние	+
Защита от претоварване	+
Защита от прегряване	+
Стойности на шумовите емисии, определени съгласно EN 62841-2-3:	
Ниво на звуково налягане (dB(A))	L_{pA}=86.4
Измерено ниво на звукова мощност (dB(A))	L_{WA}=97.4
Несигурност K (dB(A))	K=3
Общи стойности на вибрациите и несигурност K, определени съгласно EN 62841-2-3:	
Ниво на вибрациите при шлифоване (m/s^2)	5.677
Несигурност K (m/s^2)	1.5
Степен на защита	IPX0
Клас на защита	II
Тегло по EPTA (kg)	2.1
Тегло (вкл. аксесоари) (kg)	2.5

ПРЕДУПРЕЖДЕНИЕ: Посочените нива на вибрации и шум се основават на общото приложение на инструмента. Въпреки това, ако инструментът се използва за други цели, с различни принадлежности или в лошо състояние, нивата на шум и вибрации може да варират. Това може значително да увеличи нивото на експозиция през целия период на работа. Нивата на шум и вибрации ще варират в зависимост от това как се използва електроинструментът и може да надхвърлят нивата, посочени в този информационен лист. Тези нива на шум и вибрации могат да се използват за сравняване на един инструмент с друг и за извършване на предварителни оценки на въздействието. Точната оценка на натоварването трябва да вземе предвид и времето, когато инструментът е изключен или работи, но не се използва. Това може значително да намали общото натоварване през работния период. Идентифицирайте допълнителни мерки за безопасност за защита на оператора, като например: поддръжка на инструменти и аксесоари, затопляне на ръцете, защита на слуха и управление на работния процес.

ОПИСАНИЕ НА ЧАСТИТЕ (*РИСУВАНЕ 1)

1. Допълнителна дръжка
2. Бутон за заключване на шпиндела
3. Превключвател за включване/изключване
4. Дръжка
5. Батерия
6. Бутон за освобождаване на батерията
7. Защитен капак (предпазител)
8. Външен фланец
9. Вътрешен фланец
10. Ключ за затягане
11. Диск
12. Контролен панел
13. Вентилационни отвори

ОКОМПЛЕКТОВКА*

Ръководство за употреба	1
Ъглошлайф	1
Допълнителна ръкохватка	1
Ключ	1
Предпазител на диска	1

** Имайте предвид, че съдържанието на комплекта може да варира в зависимост от държавата на закупуване. За конкретна информация относно съдържанието на вашата пратка, моля, свържете се с вашите местни дистрибутори.*

Кабелният ъглошлайф EA1400 е предназначен за професионално шлифоване и рязане (при използване с подходящ предпазител) на метал, камък, тухли, бетон, керамични плочки и подобни материали. При използване на подходящи принадлежности инструментът може да се използва също за шлайфане и работа с телени четки.

Инструментът е оборудван с функция за контрол при откат (Kickback Control), плавен старт, поддържане на постоянни обороти, защита от повторно включване, както и защита от претоварване и прегряване, което осигурява стабилна работа и повишена безопасност за оператора при различни условия на работа.

Инструментът е предназначен за професионална употреба в строителството, монтажните и ремонтните дейности. Неправилната употреба, използването на неподходящи принадлежности или неспазването на инструкциите за работа може да доведе до опасни ситуации, повреда на инструмента и отпадане на гаранцията.

ПРАВИЛА ЗА БЕЗОПАСНОСТ

⚠ **ВНИМАНИЕ! Прочетете всички предупреждения за безопасност, инструкции, илюстрации и спецификации, предоставени с тази електрическа машина.** Неспазването на всички инструкции по-долу може да доведе до токов удар и/или сериозно нараняване.

Запазете всички предупреждения и инструкции за бъдещи справки.

Терминът "електрически инструмент" или "електрическа машина" в тези предупреждения се отнася за вашия електрически инструмент с кабел или безжичен електрически инструмент.

УСЛОВНИ ОБОЗНАЧЕНИЯ И СИМВОЛИ


Винаги носете предпазни очила, за да предпазите очите си от частици и отломки.


Винаги дръжте инструмента с две ръце, докато работите. Използването на две ръце осигурява по-добър контрол и намалява риска от нараняване.


Не използвайте стандартния предпазител за операции по рязане. Когато работите с режещи дискове, винаги използвайте специален предпазител за рязане, за да осигурите подходяща защита.


Носете маска за прах – Предотвратява вдишването на прахови частици.


Носете защитни слушалки — те защитават слуха от прекомерен шум.


Прочетете ръководството за потребителя – Винаги следвайте инструкциите за безопасност, съдържащи се в него.


Общо предупреждение за опасност.


Съответствие с основните стандарти за безопасност на приложимите европейски директиви.


Евразийски знак за съответствие.


Украински знак за съответствие.

СПЕЦИАЛНИ ПРАВИЛА ЗА БЕЗОПАСНОСТ ЗА АКУМУЛАТОРНИЯ ЪГЛОШЛАЙФ

Съвети за безопасност при шлайфане, работа с телена четка и рязане с абразивен диск:

1. Този електроинструмент може да се използва за шлайфане с абразивен диск, шлайфане с шкурка, шлайфане с телени четки, а също и за рязане. Трябва да се спазват всички предпазни мерки, инструкции, описания и спецификации, предоставени с електроинструмента. Неспазването на тези инструкции може да доведе до токов удар, пожар и/или сериозно нараняване.
2. Този електроинструмент не е предназначен за полиране. Използването на инструмента за операции, които не са предвидени от производителя, може да доведе до опасни ситуации и нараняване.
3. Не модифицирайте електроинструмента, за да изпълнява работа, за която не е проектиран или одобрен от производителя. Такива модификации могат да доведат до загуба на контрол върху инструмента и да причинят сериозно нараняване.
4. Не използвайте аксесоари, които не са предназначени или препоръчани от производителя за този инструмент. Фактът, че даден аксесоар може да бъде монтиран на инструмент, не гарантира безопасното му използване.
5. Допустимата скорост на въртене на монтирания диск не трябва да бъде по-ниска от максималната скорост на въртене, посочена върху инструмента. Ако дискът работи с по-висока скорост от тази, за която е проектиран, това може да доведе до счупване и разхвърчане на части.
6. Външният диаметър и дебелината на използвания диск трябва да съответстват на дадения инструмент. Дисковете с неправилен размер може да не бъдат адекватно защитени или контролирани по време на работа.
7. Дисковете с резба трябва да съвпадат точно с резбата на шпиндела. Ако дискът е монтиран с помощта на фланци, диаметърът на монтажния отвор трябва да съответства на размера на фланеца. Дисковете, които са лошо монтирани, могат да вибрират, причинявайки загуба на контрол върху инструмента.
8. Забранено е използването на повредени дискове. Преди всяка употреба проверявайте оборудването за пукнатини и стърготини. Проверете дисковете за износване или повреда и телените четки за разхлабени или счупени власинки. Ако електроинструмент или аксесоар бъде изпуснат, е необходимо да го проверите за повреда или да смените аксесоара. След като дискът е проверен и монтиран, оставете инструмента на празен ход за една минута, като се уверите, че операторът и страничните наблюдатели са на безопасно разстояние от въртящия се диск. Повредените консумативи най-често се чупят по време на пробно пускане.
9. Използвайте лични предпазни средства. В зависимост от вида на работата е необходимо да се използват предпазни средства за лице и очи. Ако е необходимо, използвайте респиратор, защита на слуха, защитни ръкавици или специална престилка, която ще предпази от малки частици. Очите трябва да бъдат защитени от летящи отломки, които се появяват по време на работа. Респираторът трябва да филтрира праха, генериран по време на обработката. Дългосрочното излагане на шум може да причини загуба на слуха.
10. Уверете се, че страничните хора са на безопасно разстояние от работната зона на инструмента. Всеки в близост до работещ инструмент трябва да използва лични предпазни средства. Части от материал на детайла или фрагменти от дискове могат да излетят и да причинят нараняване дори извън работната зона.
11. Когато работите по предмети, където инструментът може случайно да влезе в контакт със скрити кабели, дръжте го само за изолираните дръжки. Ако влезете в контакт с проводник под напрежение, всички метални части на инструмента може да станат под напрежение, което да доведе до токов удар.
12. Никога не оставяйте инструмента, докато оборудването не спре напълно. Въртящият се диск може да се закачи за повърхността и да доведе до загуба на контрол върху инструмента.
13. Не носете инструмента, докато е включен. Случаен контакт между въртящо се оборудване и облекло може да доведе до заклещване и нараняване на оператора.
14. Редовно почиствайте вентилационните отвори на инструмента. Работното колело на двигателя изтегля прах в корпуса и натрупването на метален прах може да създаде опасност от късо съединение.
15. Не използвайте инструмента в близост до запалими материали. Искрите могат да причинят пожар.
16. Забранено е използването на инструмента с течни охладители. Контактът с вода или други течности може да доведе до токов удар.

СПЕЦИАЛНИ ПРАВИЛА ЗА БЕЗОПАСНОСТ ПРИ ШЛИФОВАНЕ И РЯЗАНЕ С АБРАЗИВЕН ДИСК

1. Използвайте само абразивни дискове, предназначени за употреба с този електрически инструмент, и предпазител, подходящ за използвания диск. Неподходящите дискове може да не са адекватно защитени, което представлява риск за сигурността.
2. Дисковете с нисък център трябва да бъдат монтирани така, че работната им повърхност да не излиза извън ръбовете на защитния капак. Ако дискът стърчи извън защитния капак, той не е инсталиран правилно и може да не е подходящо защитен.
3. Предпазителят трябва да бъде здраво закрепен към електроинструмента и позициониран така, че да осигурява максимална защита на оператора. Това означава, че затворената част на защитния капак трябва да бъде между оператора и абразивния диск. Защитният капак предпазва оператора от летящи отломки и случаен контакт с въртящия се диск.
4. Използвайте абразивни дискове само по предназначение. Никога не се опитвайте да шлифовате със страничната повърхност на режещи дискове. Режещите дискове са проектирани да работят само с ръба и страничният натиск може да ги счупи.
5. Винаги използвайте подходящи затягащи фланци с правилния размер и форма, за да закрепите абразивните дискове. Правилните фланци осигуряват опора за диска и намаляват вероятността от повреда на диска. Обърнете внимание, че фланците за затягане на дисковете за рязане може да се различават от тези за други видове абразивни дискове.
6. Не използвайте износени абразивни дискове от други инструменти. Абразивните дискове, предназначени за големи инструменти, не са предназначени за по-високите скорости на компактните модели, което може да доведе до тяхното разрушаване.
7. Когато работите с многофункционални дискове, винаги използвайте предпазител, подходящ за изпълняваната задача. Използването на неподходящ предпазител може да не осигури адекватна защита, увеличавайки риска от сериозно нараняване.

ДОПЪЛНИТЕЛНИ ПРАВИЛА ЗА БЕЗОПАСНОСТ ПРИ РЯЗАНЕ С АБРАЗИВЕН ДИСК

1. Не прилагайте прекомерен натиск върху режещия диск, не режете по-дълбоко от необходимото. Прекалено големият натиск увеличава риска от огъване или прегъване на диска, което може да доведе до откат или повреда на колелото.
2. Не застъпвайте в линията на въртене на диска или зад него. Ако дискът се върти в посока, обратна на оператора, откатът може да доведе до рязко движение на инструмента към потребителя.
3. Ако дискът се забие в материала, незабавно изключете инструмента и го задръжте неподвижен, докато дискът спре напълно. Никога не се опитвайте да извадите диска от среза, докато се върти, тъй като това може да доведе до откат. Следвайте да определите причината за засядането и да я отстраните, преди да продължите работа.
4. Не подновявайте рязането, ако дискът вече е в среза. Изчакайте, докато дискът достигне пълна скорост, след което внимателно го върнете в среза. Ако дискът се вклини рязко в материала, той може да заседне, да изхвърчи от среза или да причини отдръпване на инструмента.
5. Дългите и големи детайли трябва да бъдат надеждно поддържани, за да се предотврати увисването им под собственото им тегло, което може да доведе до заклинване на диска и отскачане на инструмента. Подпората трябва да бъде поставена от двете страни на среза, близо до линията на рязане.
6. Бъдете изключително внимателни, когато режете в стени, вдлъбнатини и тъмни зони. Дискът може случайно да повреди скрити тръби, електрически проводници или други конструкции, което може да доведе до опасни последици.
7. Не правете извити разрези. Опитът за рязане на материал по извита траектория кара диска да се огъва и засяда, увеличавайки вероятността то да се счупи или да изрита назад, което може да причини сериозно наранявание.

СПЕЦИАЛНИ ПРАВИЛА ЗА БЕЗОПАСНОСТ ПРИ ШЛИФОВАНЕ С ШКУРКА

1. Не използвайте твърде големи абразивни листове. Размерът на шкурката трябва да съответства на препоръките на производителя на инструмента. Прекомерно стърчащият абразивен лист може да се скъса, задръсти или да причини откат.

СПЕЦИАЛНИ ПРАВИЛА ЗА БЕЗОПАСНОСТ ПРИ РАБОТА С ТЕЛЕНИ ЧЕТКИ

1. Обърнете внимание, че при работа с четки телените влакна неизбежно ще изпадат. Избягвайте претоварването на инструмента чрез прилагане на прекомерен натиск върху четката. Счупените телени влакна могат лесно да пробият тънки дрехи и да наранят кожата.
2. Ако е необходимо да използвате защитния капак по време на работа, уверете се, че четката не го докосва. Поради центробежната сила телта на четката може да се разшири, което може да доведе до контакт с капака (предпазителя).

ДОПЪЛНИТЕЛНИ ПРАВИЛА ЗА БЕЗОПАСНОСТ

1. Винаги използвайте предпазител, който е подходящ за монтирания диск. Това предпазва оператора от летящи отломки, ако дискът се счупи, което може да причини сериозни наранявания.
2. Използвайте защитни очила, слушалки и респиратор. Неспазването на тази инструкция може да доведе до нараняване на очите, увреждане на слуха поради шум или проблеми с дишането поради вдишване на прах.
3. Дръжте минувачите на безопасно разстояние от работната зона. Летящи отломки или искри могат да представляват опасност за другите.
4. Уверете се, че в работната зона няма запалими материали. Искрите, генерирани по време на работа, могат да причинят пожар.
5. Не работете с инструмента, когато сте уморени или разсеяни. Намалената концентрация увеличава вероятността от инцидент.
6. Не използвайте инструмента във влажна среда. Влагата увеличава риска от токов удар.

ПРЕДПАЗВАНЕ ОТ ОТКАТ

Откатът е внезапно, неконтролирано дръпване на инструмента, което се случва, когато дискът или инструментът блокират. Това може да доведе до загуба на контрол върху инструмента.

Когато дискът заседне, ръбът му може рязко да дръпне инструмента настрани, в зависимост от посоката на въртене.

Откатът е резултат от неправилна употреба на инструмента. Може да се избегне, като се вземат следните предпазни мерки:

1. Дръжте инструмента здраво с две ръце и застанете в стабилна позиция. Ако вашият модел има допълнителна дръжка, не забравяйте да я използвате.
2. Дръжте ръцете си далеч от въртящите се части на инструмента. Ако инструментът се отдръпне назад, той може да дръпне силно, което може да доведе до сериозно нараняване.
3. Стойте далеч от зоната на откат. При отскачане инструментът се движи в посока, обратна на въртенето на диска.
4. Бъдете особено внимателни, когато работите по ъгли, остри ръбове и неравни повърхности. Избягвайте да удряте диска в тези зони, тъй като това може да доведе до блокиране или отскачане. Въртящите се инструменти са по-податливи на заклещване, когато работят в ъгли, върху остри ръбове или когато случайно се ударят, което може да доведе до загуба на контрол върху инструмента.
5. Не използвайте за работа циркулярни дискове, верижни дискове за дърво, сегментирани диамантени дискове с разстояние между сегментите, по-голямо от 10 мм, или каквито и да било зъбни дискове. Тези видове дискове често причиняват откат или загуба на контрол върху инструмента.

ПОДГОТОВКА ЗА РАБОТА

1. Преди употреба проверете диска за пукнатини или повреди. Повредените дискове могат да се счупят по време на работа, причинявайки разхвърчане на фрагменти и риск от нараняване.
2. Проверете дали дискът е правилно монтиран и балансиран, преди да започнете работа. Неправилният монтаж може да доведе до счупване на диска и загуба на контрол върху инструмента.
3. Уверете се, че инструментът е изключен, преди да регулирате или смените аксесоарите. Случайното активиране може да доведе до сериозно нараняване.
4. Оставете инструмента да работи на празен ход за една минута, преди да започнете работа. Това ще помогне за идентифициране на лошо монтирани или повредени дискове и ще намали риска от тяхната повреда.
5. Уверете се, че детайлът е здраво закрепен. Това предотвратява заклинване на диска и възможно отскачане на инструмента.
6. Използвайте само тези шлифовъчни дискове, които се препоръчват за този модел инструмент и с допустима скорост, надвишаваща максималната скорост на въртене на ъглошлайфа. Използването на неподходящи дискове или дискове с по-ниска скорост може да доведе до неправилна работа, откат или повреда на диска.
7. Не използвайте шлифовъчни дискове с изтекъл срок на годност. Износените или стари дискове могат да се счупят по време на работа, което може да причини нараняване.

ПРАВИЛА ЗА БЕЗОПАСНОСТ ПРИ РАБОТА С ЪГЛОШЛАЙФ

1. Дръжте инструмента с две ръце по време на работа. Неспазването на това правило може да доведе до загуба на контрол, увеличавайки риска от нараняване или повреда на детайла.
2. Изчакайте, докато инструментът достигне пълна скорост, преди да започнете работа. Работата при недостатъчна скорост може да доведе до откат или загуба на контрол.
3. Дръжте ръцете си далеч от въртящи се части. Контактът с диска може да доведе до сериозни порязвания или ампутация.
4. Избягвайте да прилагате прекомерен натиск върху инструмента по време на работа. Прекалено големият натиск може да доведе до прегряване или счупване на диска, причинявайки загуба на контрол.
5. Не докосвайте детайла веднага след шлайфане. Повърхността може да е много гореща и да причини изгаряния при контакт.
6. Избягвайте да работите под неудобни ъгли. Нестабилната позиция увеличава риска от загуба на контрол и нараняване.
7. Осигурете подходяща вентилация на инструмента по време на работа. Прегряването може да доведе до преждевременна повреда на инструмента или повишен риск от пожар.

ПОДДРЪЖКА И СЪХРАНЕНИЕ

1. Редовно проверявайте и поддържайте инструмента, включително защитните капаци, фланци и кабели. Износените или повредени части могат да намалят безопасността и да причинят неизправност.
2. Не използвайте повредени или модифицирани аксесоари. Това може да доведе до дисбаланс, загуба на контрол или нараняване.
3. Съхранявайте инструмента на сигурно място, когато не го използвате. Неправилното съхранение може да доведе до повреда или случайно активиране.
4. Сменяйте износените шлифовъчни дискове своевременно. Използването на износени дискове намалява ефективността на работа и увеличава риска от тяхното разрушаване.

ЗАХРАНВАНЕ

Електроинструментът трябва да бъде свързан към напрежение, съответстващо на посоченото върху табелката с данни. Използването на по-ниско напрежение може да доведе до претоварване на инструмента. Вид на тока – променлив, еднофазен. В съответствие с европейските стандарти инструментът има двойна степен на защита срещу токов удар и може да бъде свързан към незаземен контакт.

ИЗПОЛЗВАНЕ

⚠ ВНИМАНИЕ!

Преди да инсталирате или демонтирате аксесоари, уверете се, че инструментът е изключен и извадете батерията, и изваден от контакта, за да се избегне неволно включване.

Зони за захващане

Винаги дръжте ъглошлайфа здраво с две ръце, докато работите. Използвайте спомагателната дръжка (1) и основната дръжка (4) за сигурно захващане.

Регулируема допълнителна дръжка (Фигура 2d)

Имате възможност да избирате от две работни позиции, за да осигурите максимален контрол и комфорт при работа с ъглошлайфа. Допълнителната дръжка (1) може да се завинти по посока на часовниковата стрелка в един от отворите отстрани на редуктора.

ЗАБЕЛЕЖКА! Използвайте тази дръжка по всяко време за пълен контрол над инструмента.

Бутон за блокиране на шпиндела

Бутонът за блокиране на шпиндела (2) трябва да се използва само при смяна на диска. Никога не го натискайте, докато дискът се върти!

Инсталиране на диска (Фиг. 3)

Вътрешният фланец (Фиг. 3a 1) е монтиран на шпиндела и фиксиран към двете плоски страни на шпиндела. Поставете диска (Фиг. 3a 2) върху вътрешния фланец (Фиг. 3a 1), след което монтирайте външния фланец (Фиг. 3a 3) върху шпиндела. Натиснете бутона за заключване на шпиндела (2) и завъртете шпиндела, докато се заключи, след което затегнете здраво външния фланец (8) с гаечния ключ (10). (Фиг. 3d)

Уверете се, че дискът (11) се върти свободно и е здраво закрепен. Извършете тест без натоварване за 20 секунди, за да проверите за вибрации на диска.

За да извадите диска, следвайте тези стъпки в обратен ред.

Монтаж на външния фланец

Външният фланец (8) трябва да бъде монтиран в съответствие с дебелината на използвания диск:

- ◊ За тънки режещи или диамантени дискове, изпъкналата част на външния фланец (8) трябва да гледа настрани от диска.
- ◊ За по-дебели шлифовъчни дискове изпъкналата част на външния фланец (8) трябва да гледа към диска за по-добра опора.

Винаги проверявайте дали дискът (11) е здраво закрепен.

Регулиране на защитния капак

Преди извършване на каквато и да е работа с инструмента се уверете, че той е изключен и изваден от електрическия контакт. Защитният капак (7) трябва да бъде монтиран при работа с шлифовъчни или режещи дискове.

Монтаж и регулиране на предпазителя:

1. Извадете диска (11), ако е монтиран.
2. Издърпайте заключващия лост на предпазителя нагоре (Фиг. 2b част A), за да отключите закрепването.
3. Подравнете вдлъбнатините на пръстена на леглото на предпазителя с издатините на редуктора.
4. Монтирайте предпазителя и освободете лоста - той ще фиксира корпуса в една от посочените позиции.
5. За да промените позицията на предпазителя, издърпайте отново лоста, завъртете предпазителя, докато щракне, подравнявайки перфорацията с фиксатора, и освободете лоста.

ЗАБЕЛЕЖКА: Не се изисква пълно разглобяване (отстраняване на фланци).

Изисквания за позицията на предпазителя:

Затворената част на предпазителя (7) трябва винаги да е насочена към оператора. Когато режете метал, използвайте предпазител, предназначен за рязане.

Премахване на предпазителя

1. Извадете диска (11), ако е монтиран.
2. Издърпайте заключващия лост, подравнете вдлъбнатините на предпазителя с издатините на корпуса на редуктора.
3. Внимателно отстранете предпазителя.

Контрол на скоростта

Скоростта на въртене на инструмента се регулира чрез регулатора на оборотите (12).

Завъртете регулатора (12), за да изберете желаната скорост според приложението:

- ◊ ниска скорост, идеална за деликатна или прецизна работа.
- ◊ средна скорост, подходяща за задачи с общо предназначение.
- ◊ висока скорост, препоръчва се за тежка работа или бързо отстраняване на материал.

Регулирайте скоростта преди започване на работа или по време на работа в зависимост от материала и вида на задачата.

ФУНКЦИЯ ЗА КОНТРОЛ НА ОТКАТА (KICKBACK CONTROL)

Системата за контрол на обратния удар автоматично спира двигателя, ако дискът отскочи рязко или се заклещи, намалявайки риска от нараняване и повреда на инструмента.

Ако системата е била задействана, завъртете превключвателя в положение **ИЗКЛ.** и включете отново инструмента по нормалния начин.

Функцията е активна през цялото време и не изисква никаква конфигурация. Това не замества спазването на правилата за безопасност, но значително повишава защитата на оператора в случай на авария.

Работа с превключвателя

⚠ ВНИМАНИЕ!

Винаги проверявайте превключвателя за правилна работа, преди да използвате инструмента. След като бъде освободен, превключвателят трябва лесно да се върне в положение "Изключено".

Включване на инструмента

Натиснете превключвателя за включване/изключване (3) напред, за да включите инструмента. (Фиг. 2b)

Фиксиране на превключвателя в работно положение

След стартиране на инструмента, натиснете предната част на превключвателя за включване/изключване (3) надолу, докато щракне на мястото си. Това ще заключи превключвателя в работно положение и ще ви позволи да го управлявате, без да се налага постоянно да го държите ръчно.

Изключване на инструмента

Натиснете за кратко задната част на превключвателя за включване/изключване (3), за да освободите заключването, след което го освободете, за да върнете превключвателя в първоначалното му положение и да изключите инструмента.

Използване на ъглошлайфа

⚠ ВНИМАНИЕ!

Не включвайте инструмента, ако дискът (11) докосва детайла. Изчакайте, докато задвижването достигне пълна скорост, преди да започнете работа.

Дръжте ъглошлайфа с една ръка за дръжката (4), а с другата ръка хванете здраво спомагателната дръжка (1) за по-добър контрол.

Винаги позиционирайте предпазителя (7) така, че по-голямата част от отворения диск да сочи настрани от вас.

Бъдете готови за поток от искри, когато дискът (11) докосне метала.

Поддържайте ъгъла между диска (11) и повърхността на детайла в рамките на 15°–30° за оптимален контрол, ефективно отстраняване на материал и минимално напрежение на инструмента. Бъдете внимателни в ъглите, тъй като контактът с пресичащи се повърхности може да доведе до дрърване или усукване на инструмента.

След като шлайфането приключи, оставете детайла да се охлади, преди да го хванете. Не докосвайте горещи повърхности.

Предотвратяване на претоварване

Претоварването може да повреди двигателя на ъглошлайфа. Това се случва, когато инструментът е подложен на продължително, интензивно натоварване.

Избягвайте да прилагате прекомерен натиск върху инструмента, за да ускорите работата. Дискът (11) работи по-ефективно при лек натиск, което също предотвратява намаляване на скоростта на въртене.

Ако ъглошлайфът прегрее, оставете го да работи на празен ход за 2-3 минути, за да се охлади до нормална работна температура.

В случае перегрузки углошлифовальная машина автоматически остановится и подаст сигнал об ошибке. Для повторного запуска переведите выключатель в положение ВЫКЛ, затем снова включите инструмент обычным способом.

Съвети за оптимална производителност

Стартиране: Винаги пускайте инструмента на празен ход, докато достигне пълна скорост, преди да започнете работа.

Ъгъл на диска: Поддържайте ъгъла между диска (11) и повърхността на детайла в рамките на 15°–30°. По-големият ъгъл може да доведе до появата на ръбове по повърхността, което намалява качеството на обработка. (Фиг. 3e)

Движение: Движете шлифовъчната машина напред-назад по повърхността на детайла, за да осигурите равномерно шлайфане.

Използване на режещ диск

Никога не променяйте ъгъла на рязане, когато използвате режещ диск, за да избегнете блокиране на диска, спиране на двигателя или повреда на диска.

Винаги режете в посока, обратна на въртенето на диска. Рязане в същата посока като въртенето на диска може да доведе до изтласкване на диска от прореза.

За твърди материали използвайте диамантен диск за най-добри резултати.

Контрол на нагряването на диамантения диск

Ако диамантеният диск прегрее (забележимо по пълен пръстен от искри около диска), спрете рязането и оставете инструмента да работи на празен ход за 2-3 минути, за да се охлади.

Стабилност на обработвания детайл

Винаги затягайте здраво или дръжте детайла, за да предотвратите движението му по време на работа. Това подобрява контрола и намалява риска от инциденти.

ГРИЖИ И ПОДДРЪЖКА

Винаги преди извършване на профилактична поддръжка се уверявайте, че инструментът е изключен и изваден от контакта.

Вентилационни отвори (13): Поддържайте вентилационните отвори (13) чисти и свободни от препятствия. Ако имате компресор, използвайте сгъстен въздух, за да отстраните вътрешния прах (не забравяйте да носите предпазни очила).

Корпус на инструмента: Почистете корпуса на инструмента с влажна кърпа и мек сапун. Избягвайте използването на вода, разтворители или абразиви. Никога не позволявайте течност да навлезе в инструмента и не го потапяйте в течност.

Смазване: Вашият инструмент не изисква допълнително смазване.

Съхранение: Винаги съхранявайте инструмента на сухо място, за да избегнете повреда от влага. Ако комплектът включва чанта или калъф за съхранение, използвайте ги, за да предпазите инструмента от прах, влага и удари по време на съхранение и транспортиране.

За безопасна и надеждна работа на инструмента не забравяйте, че ремонтите, поддръжката и настройките трябва да се извършват в оторизирани сервизи само с оригинални резервни части и консумативи.

ТАБЛИЦА ЗА ОТСТРАНЯВАНЕ НА НЕИЗПРАВНОСТИ

Проблем	Възможна причина	Решение
Инструментът не стартира	Захранващият кабел не е свързан или е повреден	Проверете захранващия кабел (5) и се уверете, че е правилно свързан. При повреда го заменете
	Неизправност на превключвателя за включване	Свържете се с оторизиран сервизен център
Дискът на ъглошлайфа се клати или вибрира	Външният фланец не е затегнат или дискът е монтиран неправилно	Проверете и затегнете външния фланец (8) и се уверете, че дискът (11) е правилно монтиран
	Дискът е повреден или износен	Сменете диска с нов
Дискът се запушва при работа с алуминий или меки сплави	Натрупване на материал върху диска	Сменете запушения диск или използвайте диск, подходящ за меки материали
Инструментът прегрява по време на работа	Прилага се прекомерен натиск	Намалете натиска и оставете инструмента да работи със собствената си скорост
	Вентилационните отвори са блокирани	Почистете вентилационните отвори (13) и осигурете правилен въздушен поток
Намалена производителност	Износен диск	Сменете диска
	Неправилна настройка на скоростта	Регулирайте скоростта чрез регулатора (12)

ЗАЩИТА НА ОКОЛНАТА СРЕДА

За да се защити околната среда, електроинструментите, аксесоарите и опаковките трябва да се рециклират по екологичен начин. Не изхвърляйте електроинструментите в битовите отпадъци!

Само за страни от ЕС:

В съответствие с Европейската директива 2012/19/UE относно отпадъците от електрическо и електронно оборудване и съответното национално законодателство, дефектните или излезли от употреба електронно оборудване трябва да се събират за екологично рециклиране.

Отпадъчното електрическо и електронно оборудване може да бъде вредно за околната среда и човешкото здраве, ако бъде изхвърлено неправилно поради възможното наличие на опасни вещества.

RO|ROMÂNĂ

POLIZOR UNGHIULAR
EA1400
INSTRUCȚIUNI DE OPERARE

SPECIFICAȚII TEHNICE

Model	EA1400
Tip motor	Fără perii
Tensiune nominală (V AC)	220-240
Frecvență (Hz)	50
Putere nominală (W)	1400
Turație în gol (min⁻¹)	4500 - 11000
Dimensiune maximă disc (mm)	125
Filet arbore	M14
Control recul (Kickback control)	+
Turație constantă	+
Pornire lină	+
Protecție la repornire	+
Indicator de stare	+
Protecție la suprasarcină	+
Protecție la supraîncălzire	+
Valori ale emisiilor de zgomot determinate conform EN 62841-2-3:	
Nivel de presiune acustică (dB(A))	L_{pA}=86.4
Nivel de putere acustică măsurat (dB(A))	L_{WA}=97.4
Incertitudine K (dB(A))	K=3
Valori totale ale vibrațiilor și incertitudinea K determinate conform EN 62841-2-3:	
Nivel de vibrații pentru șlefuire (m/s²)	5.677
Incertitudine K (m/s²)	1.5
Grad de protecție	IPX0
Clasă de protecție	II
Greutate EPTA (kg)	2.1
Greutate (inclusiv accesorii) (kg)	2.5

AVERTIZARE: Nivelurile de zgomot declarate se referă la cazurile în care unealta este utilizată conform domeniului său de aplicare. Însă dacă unealta este utilizată în alte scopuri, cu accesorii nepotrivite sau este întreținută în mod necorespunzător, nivelurile de emisii pot varia. Acest lucru poate crește semnificativ nivelul de expunere pe toată durata perioadei de lucru. Nivelurile de emisii vor varia în funcție de modul în care unealta este utilizată și pot depăși valorile menționate în această fișă informativă. Aceste niveluri de emisii pot fi folosite pentru a compara o unealtă cu alta și pentru o evaluare preliminară a expunerii. O estimare corectă a sarcinii trebuie să ia în considerare și perioadele în care unealta este oprită sau funcționează fără utilizare, ceea ce poate reduce semnificativ sarcina totală pe durata perioadei de lucru. Identificați măsuri suplimentare de siguranță pentru a proteja utilizatorul, cum ar fi întreținerea corectă a uneltei și accesoriilor, menținerea mâinilor calde, utilizarea protecției auditive și organizarea regimului de lucru.

DESCRIERE (*DES. 1)

1. Mâner auxiliar
2. Buton blocare ax
3. Comutator Pornire / Oprire
4. Mâner
5. Acumulator
6. Buton eliberare acumulator
7. Protecție pentru disc
8. Flanșă exterioară
9. Flanșă interioară
10. Cheie fixă
11. Disc
12. Panou de control
13. Orificii de aerisire

CONȚINUTUL PACHETULUI*

Manual	1
Polizor unghiular	1
Mâner auxiliar	1
Cheie	1
Apărătoare pentru disc	1

** Vă rugăm să rețineți că conținutul pachetului/cutiei poate varia în funcție de țara de achiziție. Pentru detalii specifice legate de pachetul dumneavoastră, consultați lista furnizată cu produsul sau contactați distribuitorul local.*

Polizorul unghiular cu cablu EA1400 este proiectat pentru operațiuni profesionale de șlefuire și tăiere (atunci când este utilizat cu apărătoarea corespunzătoare) a metalului, pietrei, cărămizii, betonului, plăcilor ceramice și a materialelor similare. Atunci când este echipat cu accesorii adecvate, unealta poate fi utilizată și pentru șlefuire fină și lucrul cu perii de sârmă.

Unealta este echipată cu funcții precum controlul reculului (Kickback Control), pornire lină, turație constantă, protecție la repornire, precum și sisteme de protecție la suprasarcină și supraîncălzire, asigurând performanță stabilă și un nivel ridicat de siguranță pentru operator în diverse condiții de lucru.

Unealta este destinată utilizării profesionale în lucrări de construcții, montaj și reparații. Utilizarea necorespunzătoare, folosirea unor accesorii nepotrivite sau nerespectarea instrucțiunilor de utilizare pot duce la situații periculoase, deteriorarea uneltei și anularea garanției.

AVERTIZĂRI DE SIGURANȚĂ

⚠ AVERTIZARE!

Citiți toate avertizările de siguranță, instrucțiunile, studiați ilustrațiile și specificațiile furnizate împreună cu această unealtă electrică. Nerespectarea instrucțiunilor de mai jos poate duce la șoc electric, incendiu și/sau vătămări corporale grave.

Păstrați toate avertizările și instrucțiunile pentru referințe ulterioare.

Termenul "unealtă electrică" din avertizări se referă la unealta electrică alimentată prin cablu (cu fir) sau la unealta electrică cu acumulator (fără fir).

SEMNE ȘI SIMBOLURI CONVENȚIONALE


Purtați întotdeauna ochelari de protecție – Protejează ochii împotriva particulelor.


În timpul utilizării, țineți întotdeauna unealta cu ambele mâini. Utilizarea ambelor mâini asigură un control mai bun și reduce riscul de accidentare.


Nu utilizați protecția standard în timpul lucrărilor de tăiere. La folosirea discurilor de tăiere, montați întotdeauna protecția specială pentru tăiere.


Purtați mască de protectie împotriva prafului– Previne inhalarea particulelor nocive.


Purtați protecție auditivă – Protejează auzul împotriva zgomotului excesiv.


Citiți manualul de utilizare


Avertizare generală de pericol


În conformitate cu standardele esențiale de siguranță aplicabile directivelor europene.


Marcaj de conformitate eurasiatică.


Marcaj de conformitate pentru Ucraina.

REGULI SPECIFICE DE SIGURANȚĂ PENTRU POLIZORUL UNGHIULAR FĂRĂ FIR

Recomandări de siguranță pentru șlefuire, șlefuire fină, lucrul cu perii de sârmă și tăierea cu disc abraziv:

1. Această unealtă electrică poate fi utilizată pentru tăiere cu disc abraziv. Respectați toate măsurile de siguranță, instrucțiunile, descrierile și specificațiile furnizate împreună cu unealta. Nerespectarea acestor recomandări poate duce la electrocutare, incendii și/sau vătămări grave.
2. Acest polizor nu este destinat operațiunilor de lustruire. Utilizarea uneltei pentru scopuri care nu sunt specificate de producător poate duce la situații periculoase și accidente.
3. Nu modificați unealta pentru a efectua lucrări pentru care nu a fost concepută sau aprobată de către producător. Astfel de modificări pot duce la pierderea controlului asupra uneltei și pot cauza accidente grave.
4. Nu folosiți accesorii care nu sunt concepute sau recomandate de producător pentru acest model. Faptul că un accesoriu se potrivește fizic nu înseamnă că este sigur de utilizat.
5. Viteza maximă admisă a discului instalat trebuie să fie cel puțin egală cu viteza specificată pe unealtă. Dacă unealta funcționează cu o viteză mai mare decât cea admisă pentru disc, acesta se poate rupe, iar fragmentele pot fi proiectate cu forță.
6. Diametrul exterior și grosimea discului utilizat trebuie să corespundă specificațiilor uneltei. Discurile cu dimensiuni necorespunzătoare pot să nu fie protejate sau controlate eficient în timpul utilizării.
7. Roțile cu montare filetată trebuie să se potrivească perfect cu filetul axului. Dacă roata este fixată cu ajutorul flanșelor, diametrul alezajului roții trebuie să corespundă dimensiunii flanșei. Roțile montate necorespunzător pot produce vibrații, ceea ce poate duce la pierderea controlului asupra uneltei.
8. Nu folosiți discuri deteriorate. Înainte de fiecare utilizare, verificați dacă accesoriile prezintă fisuri sau ciobituri. Verificați discurile flexibile pentru a depista urme de uzură sau deteriorare și periile de sârmă dacă au fire slăbite sau rupte. Dacă unealta sau accesoriile au fost scăpate pe jos, inspectați-le cu atenție sau înlocuiți accesoriile. După ce un disc a fost verificat și montat, porniți unealta timp de un minut în gol, asigurându-vă că utilizatorul și persoanele din jur se află la o distanță sigură de discul în rotație. Accesoriile deteriorate sunt cel mai probabil să cedeze în timpul testului de pornire.
9. Folosiți echipament individual de protecție. În funcție de tipul lucrării, purtați protecție pentru față și ochi. Dacă este necesar, utilizați o mască de protecție respiratorie, protecție auditivă, mănuși de protecție sau un șort special pentru a vă proteja împotriva particulelor fine. Ochii trebuie protejați împotriva aschiilor sau resturilor aruncate în timpul utilizării. Masca respiratorie trebuie să filtreze eficient praful rezultat în timpul lucrului. Expunerea prelungită la zgomot poate duce la pierderea auzului.
10. Asigurați-vă că persoanele din apropiere se află la o distanță sigură față de zona de lucru. Cei se află în apropierea uneltei în funcțiune trebuie să poarte echipament de protecție. Resturile sau fragmentele unui disc spart pot fi aruncate cu forța și pot provoca răni chiar și în afara zonei imediate de lucru.
11. Când lucrați într-un mediu unde unealta ar putea atinge accidental cabluri electrice ascunse, țineți-o doar de mânerele cu izolație. În cazul contactului cu un fir sub tensiune, toate componentele metalice ale uneltei pot deveni conductoare, provocând electrocutare.
12. Nu așezați unealta jos până când discul nu s-a oprit complet. Un disc aflat încă în rotație poate agăța suprafața de lucru și poate duce la pierderea controlului asupra uneltei.
13. Nu transportați unealta cât timp este în funcțiune. Contactul accidental al accesoriilor în mișcare cu îmbrăcămintea poate duce la încurcarea acesteia și la răniri.
14. Curățați periodic orificiile de aerisire ale uneltei. Ventilatorul motorului aspiră praf în interiorul carcasei, iar acumularea de praf metalic poate duce la scurtcircuite.
15. Nu folosiți unealta în apropierea materialelor inflamabile. Scânteile pot declanșa incendii.
16. Nu utilizați unealta împreună cu lichide de răcire. Contactul cu apă

sau alte lichide poate provoca electrocutare.

REGULI SPECIALE DE SIGURANȚĂ PENTRU TĂIERE ȘI ȘLEFUIRE CU DISC ABRAZIV

1. Utilizați doar discuri abrazive special concepute pentru acest tip de unealtă și montați întotdeauna protecția corespunzătoare tipului de disc folosit. Discurile nepotrivite pot compromite siguranța utilizatorului și pot duce la accidente.
2. Discurile cu centru adâncit trebuie montate astfel încât suprafața activă să nu depășească marginea protecției. Dacă discul iese în afara protecției, acesta nu este montat corect și nu oferă protecția necesară în timpul utilizării.
3. Protecția trebuie fixată ferm pe unealtă și poziționată astfel încât să ofere maximum de protecție utilizatorului. Partea închisă a protecției trebuie să fie situată între utilizator și discul abraziv. Rolul acesteia este de a proteja împotriva așchiilor, particulelor aruncate și a contactului accidental cu discul în rotație.
4. Folosiți discurile abrazive doar în scopul pentru care au fost concepute. Nu încercați niciodată să șlefuiți folosind partea laterală a unui disc de tăiere. Discurile de tăiere sunt concepute să funcționeze cu muchia lor, iar aplicarea unei presiuni pe partea laterală poate duce la ruperea acestora.
5. Folosiți întotdeauna flanșe de fixare nedeteriorate și de dimensiuni potrivite pentru a securiza discul abraziv. Flanșele corespunzătoare oferă suport adecvat discului și reduc riscul de spargere. Rețineți că flanșele de fixare pentru discurile de tăiere pot fi diferite de cele utilizate pentru alte tipuri de discuri abrazive.
6. Nu folosiți discuri uzate provenite de la alte unelte. Discurile abrazive concepute pentru scule mai mari nu sunt concepute pentru turațiile mai ridicate ale modelelor compacte și pot ceda în timpul utilizării.
7. Când folosiți discuri multifuncționale, utilizați întotdeauna o protecție adecvată tipului de lucrare. Folosirea unei protecții nepotrivite poate să nu ofere nivelul necesar de siguranță, crescând riscul de accidentare gravă.

REGULI SUPLIMENTARE DE SIGURANȚĂ PENTRU TĂIEREA CU DISC ABRAZIV

1. Nu aplicați presiune excesivă asupra discului de tăiere și nu tăiați mai adânc decât este necesar. Presiunea excesivă crește riscul ca discul să se îndoaie sau să se blocheze, ceea ce poate duce la recul sau la ruperea discului.
2. Nu stați în același rând (în linie) cu discul în rotație și nici în spatele acestuia. Dacă discul se rotește în direcția opusă față de utilizator, reculul poate determina deplasarea bruscă a uneltei spre acesta.
3. Dacă discul se blochează în material, opriți imediat unealta și mențineți-o nemișcată până când discul se oprește complet. Nu încercați niciodată să scoateți discul din tăietură cât timp este în mișcare, deoarece acest lucru poate provoca recul. Stabiliți cauza blocajului și remediați problema înainte de a relua lucrul.
4. Nu reporniți tăierea cu discul deja introdus în tăietură. Așteptați ca discul să ajungă la turația maximă înainte de a reintra cu grijă în tăietură. Dacă discul este pornit în timp ce se află în material, se poate bloca, poate sări din tăietură sau poate provoca recul.
5. Piesele de lucru mari și lungi trebuie susținute corect pentru a preveni îndoirea sub greutatea proprie, ceea ce poate duce la blocarea discului și la recul. Suporturile trebuie amplasate de ambele părți ale liniei de tăiere, cât mai aproape de zona de lucru.
6. Acordați o atenție deosebită atunci când tăiați în pereți, în zone ascunse sau slab iluminate. Discul expus poate lovi accidental țevi, fire electrice sau alte structuri camuflate, ceea ce poate duce la accidente grave.
7. Nu efectuați tăieturi curbe. Încercarea de a tăia de-a lungul unei linii curbe poate provoca îndoirea și blocarea discului, crescând semnificativ riscul de rupere sau recul, cu potențiale consecințe grave.

REGULI SPECIALE DE SIGURANȚĂ PENTRU ȘLEFUIREA CU HÂRTIE ABRAZIVĂ

1. Nu utilizați foi abrazive supradimensionate. Dimensiunea hârtiei abrazive trebuie să respecte recomandările producătorului uneltei. Hârtia abrazivă care depășește excesiv marginile suportului se poate rupe, poate bloca unealta sau poate provoca recul.

REGULI SPECIALE DE SIGURANȚĂ PENTRU LUCRUL CU PERIILE DE SÂRMĂ

1. Țineți cont că firele de sârmă se vor desprinde inevitabil în timpul funcționării. Nu suprasolicitați unealta aplicând o presiune excesivă asupra periei. Firele rupte pot străpunge cu ușurință îmbrăcămintea subțire și pot provoca răni la nivelul pielii.
2. Dacă este necesară utilizarea unei protecții, asigurați-vă că peria nu intră în contact cu aceasta. Datorită forței centrifuge, firele de sârmă se pot extinde spre exterior, ceea ce poate duce la atingerea protecției.

REGULI SUPLIMENTARE DE SIGURANȚĂ

1. Folosiți întotdeauna o protecție adecvată pentru discul montat. Aceasta protejează utilizatorul împotriva particulelor proiectate în cazul ruperii discului, ceea ce poate duce la accidentări grave.
2. Purtați ochelari de protecție, protecție auditivă și mască împotriva prafului. Nerespectarea acestor măsuri poate provoca leziuni oculare, afectarea auzului din cauza zgomotului sau probleme respiratorii din cauza inhalării prafului.
3. Mențineți persoanele din jur la o distanță sigură față de zona de lucru. Resturile aruncate sau scânteile pot prezenta un pericol pentru ceilalți.
4. Asigurați-vă că în zona de lucru nu sunt materiale inflamabile. Scânteile generate în timpul funcționării pot provoca incendii.
5. Nu utilizați unealta când sunteți obosit sau distras. Lipsa de concentrare sporește considerabil riscul de accidente.
6. Nu folosiți unealta în medii umede sau în condiții de umezeală. Umiditatea crește riscul de electrocutare.

PREVENIREA RECULULUI

1. Reculul este o mișcare bruscă și necontrolată a uneltei, care apare atunci când discul sau accesoriul se blochează. Acest fenomen poate duce la pierderea controlului asupra uneltei.
2. Dacă discul se blochează, marginea înfiptă adânc în material poate provoca o mișcare bruscă a uneltei în direcția opusă rotației.
3. Reculul este rezultatul unei utilizări incorecte a uneltei și poate fi evitat respectând măsurile de siguranță de mai jos:
4. Țineți unealta ferm cu ambele mâini și adoptați o poziție stabilă. Dacă modelul este prevăzut cu mâner auxiliar, întotdeauna folosiți-l.
5. Țineți mâinile departe de piesele în rotație. Un recul brusc poate provoca o mișcare bruscă a uneltei, ceea ce poate duce la accidentări grave.
6. Stați în afara zonei potențiale de recul. Când apare reculul, unealta se deplasează în direcția opusă rotației discului.
7. Fiți deosebit de atenți atunci când lucrați la colțuri, pe muchii ascuțite sau pe suprafețe denivelate. Evitați contactul accidental al accesoriului cu aceste zone, deoarece crește riscul de blocare sau recul. Accesoriile rotative tind să se blocheze mai ușor în astfel de condiții, ceea ce poate duce la pierderea controlului asupra uneltei.
8. Nu folosiți lame circulare, discuri tip lanț pentru lemn, discuri diamantate segmentate cu spații mai mari de 10 mm între segmente sau discuri cu dinți. Aceste accesorii pot provoca recul și pot duce la pierderea controlului asupra uneltei.

PREGĂTIREA DE LUCRU

1. Înainte de utilizare, inspectați discul pentru a verifica dacă prezintă urme de fisuri sau deteriorări. Discurile deteriorate se pot sparge în timpul funcționării, provocând proiecții periculoase și risc de accidentare.
2. Verificați dacă discul este montat corect și bine echilibrat înainte de a începe lucrul. Montarea incorectă poate duce la spargerea discului și la pierderea controlului asupra uneltei.
3. Asigurați-vă că unealta este oprită înainte de a face reglaje sau de a înlocui accesoriile. Activarea accidentală poate provoca vătămări grave.
4. Lăsați unealta să lucreze în gol timp de un minut înainte de începerea lucrului. Acest pas ajută la identificarea discurilor montate incorect sau deteriorate și reduce riscul de rupere.
5. Asigurați-vă că piesa de lucru este bine fixată. Acest lucru previne blocarea discului și eventualul recul al uneltei.
6. Folosiți doar discuri de șlefuire recomandate pentru acest model de unealtă, care au o turație nominală mai mare decât viteza maximă a polizorului. Utilizarea unor discuri nepotrivite sau cu o viteză mai mică poate duce la o funcționare incorectă, recul sau la deteriorarea discului.
7. Nu folosiți discuri de șlefuire după data de expirare. Discurile uzate sau expirate se pot sparge în timpul utilizării și pot provoca accidentări.

REGULI DE UTILIZARE ÎN SIGURANȚĂ A POLIZORULUI UNGHIULAR

1. Țineți întotdeauna unealta cu ambele mâini. Nerespectarea acestei reguli poate duce la pierderea controlului, crescând riscul de accidentare sau deteriorare a piesei de lucru.
2. Așteptați ca unealta să ajungă la turația maximă înainte de a începe lucrul. Funcționarea la viteză insuficientă poate cauza recul sau pierderea controlului.

3. Țineți mâinile departe de piesele rotative. Contactul cu discul poate provoca tăieturi grave sau chiar amputări.
4. Evitați aplicarea unei presiuni excesive în timpul lucrului. O forță prea mare poate supraîncălzi sau sparge discul, ceea ce duce la pierderea controlului.
5. Nu atingeți piesa de lucru imediat după șlefuire. Suprafața poate fi extrem de fierbinte și poate provoca arsuri.
6. Evitați să lucrați din poziții inconfortabile. O postură instabilă crește riscul pierderii controlului și al accidentărilor.
7. Asigurați o ventilație corespunzătoare a uneltei în timpul funcționării. Supraîncălzirea poate duce la deteriorarea prematură a uneltei sau la risc de incendiu.

ÎNTREȚINERE ȘI DEPOZITARE

1. Inspectați și efectuați lucrări periodice de mentenanță a unealtei, inclusiv protecțiile, flanșele și cablurile. Componentele uzate sau deteriorate pot compromite siguranța și pot duce la defecțiuni.
2. Nu folosiți accesorii/piese deteriorate sau modificate. Acestea pot provoca dezechilibru, pierderea controlului sau accidentări.
3. Depozitați unealta într-un loc sigur atunci când nu este utilizată. Păstrarea necorespunzătoare poate duce la deteriorare sau pornire accidentală.
4. Înlocuiți discurile uzate la timp. Utilizarea discurilor excesiv de uzate reduce eficiența și crește riscul de rupere.

ALIMENTARE

Unealta electrică trebuie conectată la o tensiune corespunzătoare celei indicate pe eticheta de marcare. Utilizarea unei tensiuni mai mici poate duce la supraîncărcarea uneltei. Tipul de curent este alternativ (AC), monofazat. În conformitate cu standardele europene, unealta are un grad dublu de protecție împotriva electrocutării și, prin urmare, poate fi conectată la o priză fără împământare.

UTILIZAREA UNELTEI

⚠ ATENȚIE!

Înainte de a instala sau îndepărta accesoriile, asigurați-vă că unealta este OPRITĂ și deconectată de la priză pentru a evita activarea accidentală.

Zone de prindere

În timpul utilizării, țineți întotdeauna polizorul unghiular ferm cu ambele mâini. Folosiți mânerul auxiliar (1) și mânerul (4) pentru o priză sigură.

Mâner auxiliar reglabil (Figura 2d)

Pentru a asigura un control sigur și confortabil al polizorului, aveți posibilitatea de a alege între două poziții de lucru. Mânerul auxiliar (1) poate fi înșurubat în sens orar în oricare dintre găurile laterale ale carcasei angrenajului.

NOTĂ! Acest mâner trebuie întotdeauna utilizat pentru a menține un control complet asupra uneltei.

Buton de blocare a axului
Butonul de blocare a axului (2) trebuie utilizat doar la schimbarea discului. Nu îl apăsați niciodată când discul este în rotație!

Montarea discului (Figura 3)

Flanșa interioară (Figura 3a 1) este poziționată peste ax și pe cele două fețe plate ale axului. Așezați discul (Figura 3a 2) pe flanșa interioară (Figura 3a 1) și apoi poziționați flanșa exterioară (Figura 3a 3) pe ax. Apăsați butonul de blocare a axului (2) și rotiți axul până se blochează, apoi strângeți ferm flanșa exterioară (8) folosind cheia fixă furnizată (10). (Figura 3d)

Verificați ca discul (11) să se rotească liber și să fie fixat în siguranță. Efectuați o rulare de probă fără sarcină timp de 20 de secunde pentru a verifica dacă nu apar vibrații sau bătăi ale discului. Pentru a demonta discul, urmați aceste instrucțiuni în ordine inversă.

Ajustarea flanșei exterioare

Flanșa exterioară (8) se ajustează în funcție de grosimea discului:

- ◊ Pentru discuri de tăiere subțiri sau discuri diamantate, partea proeminentă a flanșei exterioare (8) trebuie orientată spre exterior, departe de disc.
- ◊ Pentru discuri de șlefuire mai groase, partea proeminentă trebuie orientată spre disc, pentru o susținere mai stabilă.

Asigurați-vă întotdeauna că discul (11) este fixat ferm.

Reglarea apărătorii/protecției

Înainte de a efectua orice lucrare cu unealta, asigurați-vă că aceasta este oprită și deconectată de la priză. Protecția pentru disc (7) trebuie montată obligatoriu atunci când utilizați discuri de șlefuire sau de tăiere.

Montarea și reglarea apărătorii:

1. Scoateți discul (11), dacă este montat.
2. Trageți în sus levierul de blocare al apărătorii (Fig. 2b, piesa A) pentru a debloca fixarea.
3. Aliniați fantele inelului de prindere al apărătorii cu pintenii (proeminențele) reductorului.
4. Montați apărătoarea și eliberați levierul — aceasta va fi blocată într-una dintre pozițiile predefinite.
5. Pentru a modifica poziția apărătorii, trageți din nou levierul, rotiți apărătoarea până auziți un clic (perforația se aliniază cu mecanismul de blocare), apoi eliberați levierul.

NOTĂ: Demontarea completă (scoaterea flanșelor) nu este necesară.

Cerințe privind poziționarea apărătorii:

Partea închisă a apărătorii (7) trebuie să fie orientată întotdeauna spre utilizator. La tăierea metalului, utilizați apărătoarea specială pentru operațiunile de tăiere.

Demontarea apărătorii

1. Scoateți discul (11), dacă este montat.
2. Trageți levierul de blocare și aliniați fantele apărătorii cu proeminențele reductorului.
3. Scoateți cu grijă apărătoarea.

Reglarea vitezei

Viteza de rotație a uneltei se reglează cu ajutorul selectorului de viteză (12).

Rotiți selectorul de viteză (12) pentru a selecta viteza dorită în funcție de aplicație:

- ◊ Viteză redusă – ideală pentru lucrări delicate și de precizie.
- ◊ Viteză medie – potrivită pentru aplicații generale.
- ◊ Viteză mare – recomandată pentru sarcini grele sau îndepărtarea rapidă a materialului.

Reglați viteza înainte de începerea lucrului sau în timpul funcționării, în funcție de material și de tipul sarcinii.

Funcția de control al reculului (Kickback Control)

Sistemul Kickback Control oprește automat motorul în cazul unei mișcări bruște sau în cazul blocării discului, reducând riscul de accidentare și de deteriorare a uneltei.

Dacă funcția este activată, opriți unealta și reporniți-o în mod normal.

Funcția este permanent activă și nu necesită reglaje. Nu înlocuiește măsurile de siguranță adecvate, dar crește semnificativ protecția utilizatorului în situații periculoase.

Utilizarea comutatorului

⚠ ATENȚIE!

Înainte de utilizarea uneltei, verificați întotdeauna dacă comutatorul lucrează corect. După eliberare, comutatorul trebuie să revină ușor în poziția „Oprit".

Pornirea uneltei electrice:

Împingeți înainte comutatorul Pornit/Oprit (3) pentru a porni unealta. (Figura 2c)

Blocarea comutatorului Pornire/Oprire

După pornirea uneltei, apăsați partea frontală a comutatorului Pornit/Oprit (3) până când auziți un clic care indică blocarea acestuia. Acest lucru permite funcționarea continuă a uneltei, fără a ține apăsat comutatorul.

Oprirea uneltei electrice:

Apăsați scurt partea din spate a comutatorului Pornit/Oprit (3) pentru a elibera blocarea, apoi lăsați comutatorul să revină în poziția inițială pentru a opri unealta.

Utilizarea polizorului

⚠ ATENȚIE!

Nu porniți polizorul atunci când discul (11) este în contact cu piesa de lucru. Lăsați discul să atingă viteza maximă înainte de a începe șlefuirea.

Țineți polizorul unghiular cu o mână pe mâner (4) și cealaltă mână ferm pe mânerul auxiliar (1) pentru un control mai bun.

Poziționați întotdeauna protecția pentru disc (7) astfel încât partea expusă a discului să fie îndreptată în direcția opusă utilizatorului.

Fiți pregătit pentru un jet de scântei atunci când discul (11) intră în contact cu metalul.

Mențineți un unghi de aproximativ 15°–30° între discul (11) și suprafața piesei de lucru pentru un control optim, o îndepărtare eficientă a

materialului și o solicitare minimă a uneltei.

Acordați atenție sporită colțurilor, deoarece contactul cu suprafețele intersectate poate determina polizorul să sară sau să se răsucească.

După finalizarea șlefuirii, lăsați piesa de lucru să se răcească înainte de a o atinge. Nu atingeți suprafețele fierbinți.

Prevenirea suprasarcinii

Suprasarcina poate deteriora motorul polizorului unghiular. Aceasta apare, de obicei, atunci când unealta este supusă unei utilizări intense pe perioade îndelungate.

Evitați aplicarea unei presiuni excesive asupra uneltei pentru a accelera lucrul. Discul (11) funcționează mai eficient cu o presiune ușoară, prevenind astfel scăderea vitezei de rotație.

Dacă polizorul unghiular se supraîncălzește, lăsați-l să funcționeze în gol timp de 2–3 minute pentru a se răci la o temperatură normală de funcționare.

În caz de suprasarcină, polizorul unghiular se va opri automat și va semnala defecțiunea. Pentru a reporni unealta, plasați comutatorul în poziția OFF, apoi porniți din nou în regim obișnuit.

Recomandări pentru o performanță optimă

Pornire: Porniți întotdeauna unealta în gol pentru a atinge viteza maximă înainte de a începe lucrul.

Unghiul discului: Mențineți un unghi de 15°–30° între discul (11) și piesa de lucru. Unghiurile mai mari pot crea șanțuri pe suprafață și pot afecta finisajul. (Figura 3e)

Mișcare: Deplasați polizorul transversal și înainte-înapoi pe piesa de lucru pentru rezultate uniforme la șlefuire.

Utilizarea discului de tăiere

Nu modificați unghiul în timpul utilizării discului de tăiere pentru a evita blocarea discului sau a motorului ori spargerea discului.

Tăiați întotdeauna în direcția opusă rotației discului. Tăierea în aceeași direcție cu rotația discului poate determina ieșirea discului din fantă.

Pentru materiale dure, utilizați un disc diamantat pentru rezultate optime.

Prevenirea supraîncălzirii discului diamantat

Dacă discul diamantat se încălzește excesiv (se observă un inel continuu de scântei în jurul discului), opriți tăierea și lăsați unealta să funcționeze în gol timp de 2–3 minute pentru a se răci.

Stabilitatea piesei de lucru

Asigurați-vă întotdeauna că piesa de lucru este fixată ferm sau susținută pentru a preveni deplasarea în timpul utilizării. Acest lucru îmbunătățește controlul și reduce riscul de accidente.

ÎNTREȚINERE

Always before performing preventive maintenance work and ensure that the tool is switched off and unplugged from the outlet.

Mențineți gurile/orificiile de aerisire (13) curate și fără obstrucții. Dacă este posibil, folosiți aer comprimat pentru a îndepărta praful acumulat în interior (purtați ochelari de protecție în timpul acestei operațiuni).

Curățați carcasa exterioară a uneltei cu o cârpă ușor umedă și săpun delicat. Evitați utilizarea apei în exces, a solvenților sau a materialelor abrazive. Nu permiteți pătrunderea lichidelor în interiorul uneltei și nu scufundați nicio parte a acesteia în lichide.

Polizorul unghiular nu necesită lubrifiere suplimentară.

Depozitați întotdeauna unealta într-un loc uscat pentru a preveni deteriorările cauzate de umiditate. Dacă unealta este livrată cu o husă sau o cutie pentru transportare, folosiți-o pentru depozitare și transport, pentru a proteja unealta de praf, umiditate și șocuri mecanice.

Pentru o funcționare sigură și fiabilă, reparațiile, întreținerea și reglajele trebuie efectuate în centre de deservire autorizate, utilizând exclusiv piese de schimb și consumabile originale.

REMEDIEREA DEFECȚIUNILOR

Problemă	Cauză posibilă	Soluție
Unealta nu pornește	Cablul de alimentare nu este conectat sau este deteriorat	Verificați cablul de alimentare (5) și asigurați-vă că este conectat corect. Înlocuiți-l dacă este deteriorat.
	Defecțiune a întrerupătorului de alimentare	Contactați un centru de service autorizat.
Discul polizorului se clatină sau vibrează	Flanșa exterioară nu este strânsă sau discul este instalat incorect	Verificați și strângeți flanșa exterioară (8) și asigurați-vă că discul (11) este montat corect.
	Discul este deteriorat sau uzat	Înlocuiți discul cu unul nou.
Discul se înfundă la aluminiu sau aliaje moi	Depuneri de material pe disc	Înlocuiți discul înfundat sau utilizați un disc potrivit pentru materiale moi.
Unealta se supraîncălzește în timpul funcționării	Presiune excesivă aplicată	Reduceți presiunea și lăsați unealta să funcționeze la viteza proprie.
	Orificii de ventilație blocate	Curățați orificiile de ventilație (13) și asigurați un flux de aer corespunzător.
Performanță redusă	Disc uzat	Înlocuiți discul.
	Setare incorectă a vitezei	Reglați viteza folosind selectorul de viteză (12).

PROTECȚIA MEDIULUI ÎNCONJURĂTOR

Pentru protejarea mediului înconjurător, unelte electrice, accesorii și ambalaje ar trebui să fie predate pentru reciclare ecologică. Nu eliminați unelte electrice împreună cu gunoiul menajer!

Numai pentru țările UE:

În conformitate cu Directiva Europeană 2012/19/EU, despre dispozitivele electrice și electronice utilizate și legislație națională în vigoare, dispozitivele electronice utilizate sau care au ajuns la sfârșitul ciclului lor de viață sunt supuși colectării pentru reciclarea ecologică.

Dacă sunt eliminate în mod necorespunzător, dispozitivele electrice și electronice pot avea un efect dăunător asupra mediu înconjurător și sănătatea umană datorită prezenței posibile a substanțelor periculoase în ele.

RU | РУССКИЙ
УГЛОШЛИФОВАЛЬНАЯ МАШИНА
EA1400
ИНСТРУКЦИЯ

ТЕХНИЧЕСКИЕ ХАРАКТЕРИСТИКИ

Модель	EA1400
Тип двигателя	Бесщеточный
Номинальное напряжение (В, переменное)	220-240
Номинальная частота (Гц)	50
Номинальная мощность (Вт)	1400
Скорость холостого хода (мин$^{-1}$)	4500 - 11000
Максимальный диаметр диска (мм)	125
Резьба шпинделя	M14
Kickback control	+
Поддержка оборотов	+
Плавный пуск	+
Защита от повторного пуска	+
Индикатор состояния	+
Защита от перегрузки	+
Защита от перегрева	+
Значения уровня шума определены в соответствии с EN 62841-2-3:	
Уровень звукового давления (дБ(А))	L_{pA}=86.4
Измеренный уровень звуковой мощности (дБ(А))	L_{WA}=97.4
Погрешность K (дБ(А))	K=3
Общие значения вибрации и погрешность K определены в соответствии с EN 62841-2-3:	
Уровень вибрации при шлифовании (м/с^2)	5.677
Погрешность K (м/с^2)	1.5
Уровень защиты	IPX0
Класс защиты	II
Вес EPTA (кг)	2.1
Вес (Включая весь комплект поставки) (кг)	2.5

ПРЕДУПРЕЖДЕНИЕ: Заявленные уровни вибрации и шума соответствуют основным областям применения инструмента. Однако, если инструмент используется для других целей, с другими принадлежностями или в плохом техническом состоянии, уровни шума и вибраций могут отличаться. Это может значительно увеличить уровень воздействия в течение всего рабочего периода. Уровни шума и вибрации будут варьироваться в зависимости от способов использования электроинструмента и могут превышать уровни, указанные в этом информационном листе. Эти уровни шума и вибрации могут использоваться для сравнения одного инструмента с другим и для предварительной оценки воздействия. Точная оценка нагрузки также должна учитывать время, когда инструмент выключен или работает, но не используется. Это может значительно снизить общую нагрузку в течение рабочего периода. Определите дополнительные меры безопасности для защиты оператора, такие как: обслуживание инструмента и принадлежностей, согревание рук, использование защиты слуха и организация рабочего процесса.

ОПИСАНИЕ ЧАСТЕЙ (*РИС. 1)

1. Дополнительная рукоятка
2. Кнопка блокировки шпинделя
3. Выключатель Вкл/Выкл
4. Рукоятка
5. Аккумулятор
6. Кнопка снятия аккумулятора
7. Защитный кожух
8. Внешний фланец
9. Внутренний фланец
10. Ключ для зажима
11. Диск
12. Панель управления
13. Вентиляционные отверстия

СОДЕРЖИМОЕ ПОСТАВКИ*

Руководство пользователя	1
Углошлифовальная машина	1
Дополнительная рукоятка	1
Ключ для затяжки	1
Защитный кожух для шлифовки	1

** Пожалуйста, обратите внимание, что содержимое упаковки может отличаться в зависимости от страны покупки. Для получения конкретной информации о содержимом вашей поставки обратитесь к вашим местным дистрибьюторам.*

Сетевая угловая шлифовальная машина EA1400 предназначена для профессионального шлифования и резки (при использовании соответствующего защитного кожуха) металла, камня, кирпича, бетона, керамической плитки и аналогичных материалов. При использовании подходящей оснастки инструмент также может применяться для шлифования наждачной бумагой и работы с проволочными щетками.

Инструмент оснащен системой защиты от отдачи (Kickback Control), плавным пуском, поддержанием постоянной скорости, защитой от повторного включения, а также защитой от перегрузки и перегрева, что обеспечивает стабильную работу и повышенный уровень безопасности оператора в различных условиях эксплуатации.

Инструмент предназначен для профессионального использования в строительных, монтажных и ремонтных работах. Неправильное использование, применение неподходящей оснастки или несоблюдение инструкции по эксплуатации могут привести к опасным ситуациям, повреждению инструмента и аннулированию гарантии.

ПРАВИЛА ТЕХНИКИ БЕЗОПАСНОСТИ

⚠ **ОСТОРОЖНО! Ознакомьтесь со всеми предупреждениями по безопасности, указаниями, иллюстрациями и техническими характеристиками, предоставленными вместе с данной электрической машиной.** Невыполнение всех приведенных ниже указаний может привести к поражению электрическим током и (или) к тяжелому телесному повреждению.

Сохраните все предупреждения и инструкции для справки.

Термин «электрическая машина» или «электроинструмент» в этих предупреждениях относится к вашей работающей от сети электрической машине или к аккумуляторной (беспроводной) электрической машине.

УСЛОВНЫЕ ОБОЗНАЧЕНИЯ И СИМВОЛЫ


Всегда надевайте защитные очки – защищают глаза от частиц


Всегда держите инструмент обеими руками во время работы. Использование двух рук обеспечивает лучший контроль и снижает риск получения травм.


Не используйте стандартный кожух для операций резки. При работе с отрезными кругами всегда используйте специальный защитный кожух для резки, чтобы обеспечить надлежащую защиту.


Носите пылезащитную маску – Предотвращает вдыхание частиц


Носите защитные наушники — защищают слух от чрезмерного шума.


Прочтите инструкции


Общее предупреждение об опасности


Соответствие с основными стандартами по безопасности применимых Европейских директив.


Евразийский знак соответствия.


Украинский знак соответствия

ОСОБЫЕ ПРАВИЛА БЕЗОПАСНОСТИ ДЛЯ АККУМУЛЯТОРНОЙ УГЛОШЛИФОВАЛЬНОЙ МАШИНЫ

Рекомендации по безопасности при шлифовании, шлифовании наждачной бумагой, работе с проволочными щетками и резке абразивным диском:

1. Данный электроинструмент может использоваться для шлифования абразивным кругом, наждачной бумагой, проволочными щетками, а также для резки. Следует соблюдать все меры предосторожности, инструкции, описания и технические характеристики, предоставленные вместе с электроинструментом. Несоблюдение данных рекомендаций может привести к поражению электрическим током, пожару и/или серьезным травмам.
2. Данный электроинструмент не предназначен для полировки. Использование инструмента для операций, не предусмотренных производителем, может привести к возникновению опасных ситуаций и травм.
3. Запрещено модифицировать электроинструмент, чтобы выполнять работы, для которых он не был разработан, и которые не были одобрены производителем. Такие модификации могут привести к потере контроля над инструментом и стать причиной серьезных травм.
4. Не используйте принадлежности, которые не предусмотрены и не рекомендованы производителем для этого инструмента. Тот факт, что аксессуар может быть установлен на инструмент, не гарантирует его безопасного использования.
5. Допустимая скорость вращения устанавливаемого круга не должна быть ниже максимальной скорости вращения, указанной на инструменте. Если инструмент работает на более высокой скорости, чем рассчитана оснастка, это может привести к ее разрушению и разлету частей.
6. Внешний диаметр и толщина используемого круга должны соответствовать данному инструменту. Круги неправильного размера могут быть недостаточно защищены или не поддаваться контролю во время работы.
7. Круги с резьбовым креплением должны точно соответствовать резьбе шпинделя. Если круг крепится с помощью фланцев, диаметр посадочного отверстия должен совпадать с размером фланца. Круги, которые плохо установлены, могут вибрировать, что приведет к потере контроля над инструментом.
8. Запрещено использовать поврежденные круги. Перед каждым использованием проверяйте оснастку на наличие трещин и сколов. Проверьте диски на предмет износа и повреждений, а проволочные щетки – на наличие ослабленных или сломанных проволок. В случае падения электроинструмента или оснастки необходимо осмотреть их на наличие повреждений или заменить оснастку. Если круг был проверен и установлен, включите инструмент на холостом ходу на одну минуту, при этом убедитесь, что оператор и окружающие находятся в безопасном удалении от вращающегося круга. Поврежденные оснастки чаще всего ломаются во время тестового запуска.
9. Используйте средства индивидуальной защиты. В зависимости от вида работы необходимо применять защиту лица и глаз. При необходимости используйте респиратор, средства защиты слуха, защитные перчатки или специальный фартук, который защитит от мелких частиц. Глаза необходимо защищать от летящих обломков, возникающих во время работы. Респиратор должен фильтровать пыль, образующуюся в процессе обработки. Длительное воздействие шума может привести к ухудшению слуха.
10. Убедитесь, что окружающие находятся на безопасном расстоянии от зоны работы инструмента. Все, кто находится рядом с работающим инструментом, должны использовать средства индивидуальной защиты. Обломки обрабатываемого материала или осколки круга могут разлетаться и причинить травмы даже за пределами рабочей зоны.
11. При работе, где инструмент может случайно наткнуться на скрытую проводку, держите его только за изолированные рукоятки. При контакте с проводом под напряжением все металлические части инструмента могут оказаться под напряжением, что приведет к поражению электрическим током.
12. Никогда не кладите инструмент до полной остановки оснастки. Вращающийся круг может зацепиться за поверхность и привести к потере контроля над инструментом.
13. Не переносите инструмент в включенном состоянии. Случайный контакт вращающейся оснастки с одеждой может привести к ее захвату и травмированию оператора.
14. Регулярно очищайте вентиляционные отверстия инструмента. Крыльчатка двигателя втягивает пыль в корпус, и скопление металлической пыли может создать угрозу короткого замыкания.
15. Не используйте инструмент рядом с легковоспламеняющимися материалами. Искры могут вызвать возгорание.
16. Запрещено использовать инструмент с жидкими охлаждающими средствами. Попадание воды или других жидкостей может привести к поражению электрическим током.

СПЕЦИАЛЬНЫЕ ПРАВИЛА БЕЗОПАСНОСТИ ДЛЯ ШЛИФОВАНИЯ И РЕЗКИ АБРАЗИВНЫМ ДИСКОМ

1. Используйте только те абразивные диски, которые предназначены для данного электроинструмента, и защитный кожух, соответствующий используемому диску. Неподходящие диски могут быть недостаточно защищены, что представляет угрозу безопасности.
2. Круги с заниженным центром должны устанавливаться так, чтобы их рабочая поверхность не выходила за края защитного кожуха. Если круг выступает за пределы кожуха, это означает, что он установлен неправильно и может быть недостаточно защищен.
3. Защитный кожух должен быть надежно закреплен на электроинструменте и установлен так, чтобы обеспечить максимальную защиту оператора. Это означает, что закрытая часть кожуха должна находиться между оператором и абразивным кругом. Кожух защищает оператора от разлетающихся обломков и случайного контакта с вращающимся диском.
4. Используйте абразивные круги только по назначению. Никогда не пытайтесь шлифовать боковой поверхностью отрезного круга. Отрезные диски предназначены для работы только кромкой, и боковое давление может привести к их разрушению.
5. Для крепления абразивного круга всегда используйте исправные зажимные фланцы подходящего размера и формы. Подходящие фланцы обеспечивают поддержку диска и снижают вероятность его разрушения. Учтите, что зажимные фланцы для отрезных дисков могут отличаться от фланцев для других видов абразивных кругов.
6. Не используйте изношенные круги от других инструментов. Абразивные круги, предназначенные для больших инструментов, не рассчитаны на более высокие обороты компактных моделей, что может привести к их разрушению.
7. При работе с многофункциональными кругами всегда используйте защитный кожух, соответствующий выполняемой задаче. Применение неподходящего кожуха может не обеспечить должной защиты, что увеличивает вероятность получения серьезных травм.

ДОПОЛНИТЕЛЬНЫЕ ПРАВИЛА БЕЗОПАСНОСТИ ПРИ РЕЗКЕ АБРАЗИВНЫМ ДИСКОМ

1. Не оказывайте чрезмерного давления на отрезной диск, не углубляйте рез сильнее, чем необходимо. Слишком большое давление увеличивает риск изгиба или заклинивания диска, что может привести к отскоку или разрушению круга.
2. Не стойте на линии вращения диска или за ним. Если диск вращается в направлении, противоположном оператору, при отскоке инструмент может резко сместиться в сторону пользователя.
3. Если диск заклинило в материале, немедленно выключите инструмент и удерживайте его неподвижно, пока диск не остановится полностью. Никогда не пытайтесь извлечь диск из разреза, пока он вращается, так как это может привести к отскоку. Далее следует определить причину заклинивания и устранить ее перед продолжением работы.
4. Не возобновляйте резку, если диск уже находится в разрезе. Дождитесь, пока диск наберет полные обороты, затем осторожно верните его в разрез. Если диск запущен внутри материала, он может заклинить, вылететь из разреза или привести к отскоку инструмента.
5. Длинные и крупные заготовки следует надежно подпирать, чтобы предотвратить их прогиб под собственным весом, что может привести к заклиниванию диска и отскоку инструмента. Под-

держка должна располагаться по обе стороны от разреза, близко к линии резки.

6. С особой осторожностью выполняйте резку в стенах, скрытых полостях и неосвещенных местах. Выступающий диск может случайно повредить скрытые трубы, электрические провода или другие конструкции, что может привести к опасным последствиям.
7. Не выполняйте криволинейную резку. Попытка разрезать материал по кривой траектории вызывает перегиб и заклинивание диска, что повышает вероятность его разрушения или отскока, что может привести к серьезным травмам.

СПЕЦИАЛЬНЫЕ ПРАВИЛА БЕЗОПАСНОСТИ ПРИ ШЛИФОВАНИИ НАЖДАЧНОЙ БУМАГОЙ

1. Не используйте слишком большие абразивные листы. Размер наждачной бумаги должен соответствовать рекомендациям производителя инструмента. Излишне выступающий абразивный лист может порваться, заклинить или привести к отскоку.

СПЕЦИАЛЬНЫЕ ПРАВИЛА БЕЗОПАСНОСТИ ПРИ РАБОТЕ С ПРОВОЛОЧНЫМИ ЩЕТКАМИ

1. Учтите, что при работе со щетками неизбежно выпадение проволочных ворсинок. Не допускайте перегрузки инструмента чрезмерным давлением на щетку. Отломанные проволочные ворсинки легко пробивают тонкую одежду и могут травмировать кожу.
2. Если при работе необходимо использовать защитный кожух, следите за тем, чтобы щетка не касалась его. Из-за центробежной силы проволока щетки может расширяться, что может привести к контакту с кожухом.

ДОПОЛНИТЕЛЬНЫЕ ПРАВИЛА БЕЗОПАСНОСТИ

1. Всегда используйте защитный кожух, соответствующий установленному кругу. Это защищает оператора от разлетающихся осколков в случае разрушения диска, что может привести к серьезным травмам.
2. Используйте защитные очки, наушники и респиратор. Несоблюдение этого правила может привести к травмам глаз, повреждению слуха из-за шума или проблемам с дыханием из-за вдыхания пыли.
3. Держите посторонних на безопасном расстоянии от рабочей зоны. Летящие обломки или искры могут представлять опасность для окружающих.
4. Убедитесь, что рабочее место свободно от легковоспламеняющихся материалов. Искры, возникающие при работе, могут привести к пожару.
5. Не работайте инструментом в состоянии усталости или при отвлекающих факторах. Снижение концентрации увеличивает вероятность несчастного случая.
6. Не используйте инструмент во влажной среде. Влага повышает риск поражения электрическим током.

ПРЕДОТВРАЩЕНИЕ ОТСКОКА

1. Отскок – это резкий неконтролируемый рывок инструмента, возникающий при заклинивании круга или оснастки. Это может привести к потере контроля над инструментом.
2. При заклинивании круга глубоко погруженная кромка может резко дернуть инструмент в сторону, в зависимости от направления вращения.
3. Отскок – это следствие неправильного использования инструмента. Его можно избежать, соблюдая следующие меры предосторожности.
4. Крепко держите инструмент обеими руками, стойте в устойчивом положении. Если у модели есть дополнительная рукоятка, обязательно используйте ее.
5. Не приближайте руки к вращающимся частям инструмента. При отскоке инструмент может резко дернуться, что может привести к серьезным травмам.
6. Держитесь в стороне от зоны возможного отскока. При отскоке инструмент движется в направлении, противоположном вращению круга.
7. Особенно осторожно обрабатывайте углы, острые кромки и неровности. Следует избегать ударов оснастки об эти участки, так как это может привести к заклиниванию или отскоку. Вращающаяся оснастка более подвержена заклиниванию при работе в углах, на острых кромках или при случайных ударах, что может привести к потере контроля над инструментом.
8. Не используйте для работы дисковые пилы, цепные диски для дерева, а также сегментированные алмазные диски с расстоянием между сегментами более 10 мм или любые зубчатые диски. Подобные оснастки часто вызывают отскок или потерю контроля над инструментом.

ПОДГОТОВКА К РАБОТЕ

1. Перед использованием осмотрите круг на наличие трещин или повреждений. Поврежденные круги могут разрушиться во время работы, что приведет к разлету осколков и риску получения травм.
2. Проверьте правильность установки и балансировки круга перед началом работы. Неправильный монтаж может привести к поломке круга и потере контроля над инструментом.
3. Убедитесь, что инструмент выключен перед регулировкой или заменой аксессуаров. Случайное включение может привести к серьезным травмам.
4. Дайте инструменту поработать на холостом ходу в течение одной минуты перед началом работы. Это поможет выявить плохо установленные или поврежденные круги и снизить риск их разрушения.
5. Убедитесь, что заготовка надежно закреплена. Это предотвращает заклинивание круга и возможный отскок инструмента.
6. Используйте только те шлифовальные круги, которые рекомендованы для данной модели инструмента, и с допустимой скоростью, превышающей максимальную скорость вращения УШМ. Использование неподходящих кругов или кругов с меньшей скоростью может привести к некорректной работе, отскоку или разрушению круга.
7. Не используйте шлифовальные круги с истекшим сроком годности. Изношенные или устаревшие круги могут разрушиться во время работы, что может стать причиной травм.

ПРАВИЛА БЕЗОПАСНОЙ РАБОТЫ С УШМ

1. Держите инструмент обеими руками во время работы. Несоблюдение этого правила может привести к потере контроля, увеличивая риск травм или повреждения заготовки.
2. Дождитесь, пока инструмент наберет полную скорость перед началом работы. Работа на недостаточной скорости может привести к отскоку или потере контроля.
3. Держите руки подальше от вращающихся частей. Контакт с кругом может привести к серьезным порезам или ампутации.
4. Избегайте чрезмерного давления на инструмент во время работы. Слишком сильное давление может привести к перегреву круга или его разрушению, что вызовет потерю контроля.
5. Не трогайте заготовку сразу после шлифовки. Поверхность может быть очень горячей и вызвать ожоги при контакте.
6. Избегайте работы под неудобными углами. Нестабильное положение увеличивает риск потери контроля и получения травм.
7. Обеспечьте надлежащую вентиляцию инструмента во время работы. Перегрев может привести к преждевременной поломке инструмента или повышенному риску возгорания.

ТЕХНИЧЕСКОЕ ОБСЛУЖИВАНИЕ И ХРАНЕНИЕ

1. Регулярно проверяйте и обслуживайте инструмент, включая кожухи, фланцы и провода. Изношенные или поврежденные детали могут снизить безопасность и привести к неисправности.
2. Не используйте поврежденные или модифицированные аксессуары. Это может привести к дисбалансу, потере контроля или травмам.
3. Храните инструмент в безопасном месте, когда он не используется. Неправильное хранение может привести к повреждениям или случайному включению.
4. Своевременно заменяйте изношенные шлифовальные круги. Использование изношенных кругов снижает эффективность работы и увеличивает риск их разрушения.

ИСТОЧНИК ПИТАНИЯ

Инструмент должен быть подключен к сети с напряжением, соответствующим напряжению, указанному на маркировочной табличке. Использование тока пониженного напряжения может привести к перегрузке инструмента. Род тока — переменный, однофазный. В соответствии с европейскими стандартами инструмент имеет двойную степень защиты от поражения током и, следовательно, может быть подключен к незаземленным розеткам.

ИСПОЛЬЗОВАНИЕ

⚠ ВНИМАНИЕ!

Перед установкой или снятием аксессуаров убедитесь, что инструмент выключен, и отключено от розетки, чтобы избежать случайного включения.

Области хвата

Всегда держите угловую шлифовальную машину крепко обеими руками во время работы. Используйте дополнительную рукоятку (1) и основную рукоятку (4) для надежного захвата.

Регулируемая дополнительная рукоятка (Рисунок 2d)

У вас есть возможность выбрать одно из двух рабочих положений для обеспечения максимального контроля и удобства при работе с угловой шлифовальной машиной. Дополнительная рукоятка (1) может быть вкручена по часовой стрелке в одно из отверстий на боковых сторонах редуктора.

ПРИМЕЧАНИЕ! Используйте эту рукоятку всегда для полного контроля над инструментом.

Кнопка блокировки шпинделя

Кнопка блокировки шпинделя (2) должна использоваться только при замене диска. Никогда не нажимайте на нее, если диск вращается!

Установка диска (Рисунок 3)

Внутренний фланец (Рисунок 3a 1) устанавливается на шпиндель и фиксируется на двух плоских сторонах шпинделя. Поместите диск (Рисунок 3a 2) на внутренний фланец (Рисунок 3a 1), а затем установите внешний фланец (Рисунок 3a 3) на шпиндель. Нажмите кнопку блокировки шпинделя (2) и поверните шпиндель, пока он не зафиксируется, затем надежно затяните внешний фланец (8) с помощью ключа (10). (Рисунок 3d)

Убедитесь, что диск (11) свободно вращается и надежно закреплен. Проведите тестовый запуск без нагрузки в течение 20 секунд, чтобы проверить наличие вибраций или биения диска.

Чтобы снять диск, выполните указанные действия в обратном порядке.

Установка внешнего фланца

Внешний фланец (8) необходимо установить в соответствии с толщиной используемого диска:

- ◊ Для тонких отрезных или алмазных дисков выступающая часть внешнего фланца (8) должна быть обращена от диска.
- ◊ Для более толстых шлифовальных дисков выступающая часть внешнего фланца (8) должна быть обращена к диску для лучшей поддержки.

Всегда проверяйте, чтобы диск (11) был надежно закреплен.

Регулировка защитного кожуха

Перед выполнением любых работ с инструментом отключите кабель питания (5) от сети. Защитный кожух (7) должен быть установлен при работе с отрезными или шлифовальными дисками.

Установка и регулировка кожуха:

1. Снимите диск (11), если он установлен.
2. Потяните фиксирующий рычаг кожуха вверх (рис 2b часть A), чтобы разблокировать крепление.
3. Совместите выемки на посадочном кольце кожуха с выступами на редукторе.
4. Установите кожух и отпустите рычаг — он зафиксирует кожух в одном из заданных положений.
5. Чтобы изменить положение кожуха, снова потяните рычаг, проверните кожух до щелчка, совместив перфорацию с фиксатором, и отпустите рычаг.

ПРИМЕЧАНИЕ: Полная разборка (снятие фланцев) не требуется.

Требования по положению кожуха:

Закрытая часть кожуха (7) всегда должна быть направлена в сторону оператора. При резке металла используйте кожух, предназначенный для отрезных работ.

Снятие кожуха

1. Снимите диск (11), если он установлен.
2. Потяните фиксирующий рычаг, совместите выемки кожуха с выступами на корпусе редуктора.
3. Аккуратно снимите кожух.

Регулировка скорости

Регулятор скорости (12) позволяет настроить скорость вращения инструмента.

Поверните регулятор скорости (12), чтобы выбрать необходимую скорость в зависимости от выполняемой задачи:

- ◊ низкая скорость, идеальна для деликатных или точных работ.
- ◊ средняя скорость, подходит для универсальных задач.
- ◊ высокая скорость, рекомендуется для тяжелых работ или быстрого удаления материала.

Изменяйте скорость перед началом работы или во время, в зависимости от материалов и ваших задач.

Функция контроля отскока (Kickback Control)

Система контроля отскока автоматически останавливает двигатель при резком рывке или заклинивании диска, снижая риск получения травм и повреждения инструмента.

Если система сработала, переведите выключатель в положение **ВЫКЛ** и снова включите инструмент обычным способом.

Функция активна постоянно и не требует настройки. Она не заменяет соблюдение правил безопасности, но значительно повышает защиту оператора в случае нештатной ситуации.

Работа выключателя

⚠ ВНИМАНИЕ!

Перед использованием инструмента всегда проверяйте исправность выключателя. После его отпускания выключатель должен легко возвращаться в положение «Выкл».

Включение инструмента

Нажмите выключатель Вкл/Выкл (3) вперед, чтобы включить инструмент. (Рисунок 2c)

Фиксация выключателя в рабочем положении

После запуска инструмента нажмите переднюю часть выключателя Вкл/Выкл (3) вниз до щелчка. Это зафиксирует выключатель в рабочем положении и позволит работать без необходимости постоянно удерживать его вручную.

Выключение инструмента

Кратко нажмите заднюю часть выключателя Вкл/Выкл (3), чтобы снять фиксацию, затем отпустите его, чтобы выключатель вернулся в исходное положение и инструмент отключился.

Использование угловой шлифовальной машины

⚠ ВНИМАНИЕ!

Не включайте инструмент, если диск (11) касается заготовки. Дождитесь, пока диск наберет полную скорость, перед началом работы.

Держите угловую шлифовальную машину одной рукой за рукоятку (4), а другой рукой крепко обхватите дополнительную рукоятку (1) для лучшего контроля.

Всегда размещайте защитный кожух (7) так, чтобы большая часть открытого диска была направлена от вас.

Будьте готовы к потоку искр при контакте диска (11) с металлом.

Поддерживайте угол между диском (11) и поверхностью заготовки в пределах 15°–30° для оптимального контроля, эффективного съема материала и минимальной нагрузки на инструмент. Будьте осторожны в углах, так как контакт с пересекающимися поверхностями может привести к рывкам или скручиванию инструмента.

После завершения шлифовки дайте заготовке остыть перед тем, как трогать её. Не прикасайтесь к горячим поверхностям.

Предотвращение перегрузки

Перегрузка может повредить двигатель угловой шлифовальной машины. Это происходит, если инструмент подвергается длительной интенсивной нагрузке.

Избегайте чрезмерного давления на инструмент для ускорения работы. Диск (11) работает эффективнее при легком давлении, что также предотвращает снижение скорости вращения.

Если угловая шлифовальная машина перегревается, дайте ей поработать на холостом ходу в течение 2–3 минут, чтобы она остыла до нормальной рабочей температуры.

В случае перегрузки углошлифовальная машина автоматически остановится и подаст сигнал об ошибке. Для повторного запуска переведите выключатель в положение ВЫКЛ, затем снова включите инструмент обычным способом.

Советы по оптимальной работе

Запуск: Всегда запускайте инструмент на холостом ходу, чтобы он достиг максимальной скорости перед началом работы.

Угол наклона диска: Поддерживайте угол между диском (11) и поверхностью заготовки в пределах 15°–30°. Больший угол может привести к появлению гребней на поверхности, ухудшая качество отделки. (Рисунок 3e)

Движение: Перемещайте шлифовальную машину по поверхности заготовки вперед и назад для равномерной обработки.

Использование отрезного диска

Никогда не меняйте угол реза при использовании отрезного диска, чтобы избежать заклинивания диска, остановки двигателя или разрушения диска.

Всегда выполняйте рез в направлении, противоположном вращению диска. Рез в том же направлении, что и вращение диска, может привести к выталкиванию диска из прорези.

Для твердых материалов используйте алмазный диск для достижения наилучших результатов.

Контроль нагрева алмазного диска

Если алмазный диск перегревается (это заметно по полному кольцу искр вокруг диска), прекратите рез и дайте инструменту поработать на холостом ходу в течение 2–3 минут для охлаждения.

Устойчивость заготовки

Всегда надежно закрепляйте или удерживайте заготовку, чтобы предотвратить её движение во время работы. Это улучшает контроль и снижает риск несчастных случаев.

УХОД И ОБСЛУЖИВАНИЕ

Перед проведением профилактического обслуживания всегда убедитесь, что инструмент выключен и отключен от сети.

Вентиляционные отверстия (13): Держите вентиляционные отверстия (13) чистыми и свободными от засоров. При наличии компрессора используйте сжатый воздух для удаления внутренней пыли (обязательно надевайте защитные очки).

Корпус инструмента: Очищайте корпус инструмента влажной тканью и мягким мылом. Избегайте использования воды, растворителей или абразивных материалов. Никогда не допускайте попадания жидкости внутрь инструмента и не погружайте его в жидкость.

Смазка: Ваш инструмент не требует дополнительной смазки.

Хранение: Всегда храните инструмент в сухом месте, чтобы избежать повреждений от влаги. Если в комплекте имеется сумка или кейс для хранения, используйте их для защиты инструмента от пыли, влаги и ударов во время хранения и транспортировки.

Для безопасной и надёжной работы инструмента помните, что ремонт, техническое обслуживание и регулировка должны производиться в авторизованных сервисных центрах с использованием только оригинальных запасных частей и расходных материалов.

ТАБЛИЦА УСТРАНЕНИЯ НЕИСПРАВНОСТЕЙ

Неисправность	Возможная причина	Способ устранения
Инструмент не запускается	Сетевой кабель не подключен или поврежден	Проверьте кабель питания (5) и убедитесь, что он правильно подключен. При повреждении замените.
	Неисправен выключатель	Обратитесь в авторизованный сервисный центр.
Диск вибрирует или имеет биение	Наружный фланец не затянут или диск установлен неправильно	Проверьте и затяните наружный фланец (8), убедитесь, что диск (11) установлен правильно.
	Диск поврежден или изношен	Замените диск на новый.
Диск забивается при работе с алюминием или мягкими сплавами	Налипание материала на диск	Замените диск или используйте диск, предназначенный для мягких материалов.
Инструмент перегревается во время работы	Избыточное давление на инструмент	Уменьшите усилие и дайте инструменту работать на собственной скорости.
	Засорены вентиляционные отверстия	Очистите вентиляционные отверстия (13) и обеспечьте нормальную циркуляцию воздуха.
Снижение производительности	Изношен диск	Замените диск.
	Неправильно выбрана скорость	Отрегулируйте скорость с помощью регулятора скорости (12).

ЗАЩИТА ОКРУЖАЮЩЕЙ СРЕДЫ

Заботясь о природе, электроинструменты, принадлежности и упаковку нужно сдавать на экологически чистую переработку. Не выбрасывайте электроинструменты в бытовой мусор!

Только для стран ЕС:

В соответствии с европейской директивой 2012/19/EU об отработанных электрических и электронных приборах и соответствующему национальному законодательству, дефектные или отслужившие свой срок аккумуляторные батареи и электронные приборы подлежат сбору с целью их последующей экологически безопасной переработки.

При неправильной утилизации отработанные электрические и электронные приборы могут оказать вредное воздействие на окружающую среду и здоровье человека из-за возможного присутствия в них опасных веществ.

UA|УКРАЇНСЬКА
КУТОШЛІФУВАЛЬНА МАШИНА EA1400 ІНСТРУКЦІЯ

ТЕХНІЧНІ ХАРАКТЕРИСТИКИ

Модель	EA1400
Тип двигуна	Бесщеточный
Номінальна напруга (В, змінна)	220-240
Номінальна частота (Гц)	50
Номінальна потужність (Вт)	1400
Швидкість холостого ходу (хв$^{-1}$)	4500 - 11000
Максимальний діаметр диска (мм)	125
Різьба шпинделя	M14
Kickback control	+
Підтримка обертів	+
Плавний пуск	+
Захист від повторного пуску	+
Індикатор стану	+
Захист від перевантаження	+
Захист від перегріву	+
Значення рівня шуму визначені відповідно до EN 62841-2-3:	
Рівень звукового тиску (дБ(А))	L_{pA}=86.4
Виміряний рівень звукової потужності (дБ(А))	L_{WA}=97.4
Похибка K (дБ(А))	K=3
Загальні значення вібрації та похибка K визначені відповідно до EN 62841-2-3:	
Рівень вібрації під час шліфування (м/с^2)	5.677
Похибка K (м/с^2)	1.5
Рівень захисту	IPX0
Клас захисту	II
Вага EPTA (з батареєю 4 Ar) (кг)	2.1
Вага (включаючи весь комплект поставки) (кг)	2.5

ПОПЕРЕДЖЕННЯ: Заявлені рівні вібрації та шуму відповідають основним галузям застосування інструменту. Однак, якщо інструмент використовується для інших цілей, з іншими приладдями або в поганому технічному стані, рівні шуму та вібрацій можуть відрізнятися. Це може значно збільшити рівень впливу протягом усього робочого періоду. Рівні шуму та вібрацій будуть варіюватися залежно від способів використання електроінструменту і можуть перевищувати рівні, вказані в цьому інформаційному аркуші. Ці рівні звуку та вібрації можуть використовуватися для порівняння одного інструменту з іншим і для попередньої оцінки впливу. Точна оцінка навантаження також повинна враховувати час, коли інструмент вимкнений або працює, але не використовується. Це може значно знизити загальне навантаження протягом робочого періоду. Визначте додаткові заходи безпеки для захисту оператора, такі як: обслуговування інструменту та приладдя, зігрівання рук, використання захисту слуху та організація робочого процесу.

ОПИС ЧАСТИН (*МАЛ. 1)

1. Додаткова рукоятка
2. Кнопка блокування шпинделя
3. Вимикач Увімк./Вимк.
4. Рукоятка
5. Акумулятор
6. Кнопка зняття акумулятора
7. Захисний кожух
8. Зовнішній фланець
9. Внутрішній фланець
10. Ключ для затискача
11. Диск
12. Панель управління
13. Вентиляційні отвори

КОМПЛЕКТ ПОСТАЧАННЯ*

Керівництво користувача	1
Кутошліфувальна машина	1
Додаткова рукоятка	1
Ключ для затискання	1
Захисний кожух для шліфування	1

**Будь ласка, зверніть увагу, що вміст упаковки може відрізнятися залежно від країни покупки. Для отримання конкретної інформації про вміст вашої поставки зверніться до місцевих дистриб'юторів.*

Мережева кутова шліфувальна машина EA1400 призначена для професійного шліфування та різання (за умови використання відповідного захисного кожуха) металу, каменю, цегли, бетону, керамічної плитки та подібних матеріалів. За наявності відповідної оснастки інструмент також може використовуватися для шліфування наждачним папером і роботи з дротяними щітками.

Інструмент оснащений системою захисту від віддачі (Kickback Control), плавним пуском, підтриманням сталої швидкості, захистом від повторного ввімкнення, а також захистом від перевантаження та перегріву, що забезпечує стабільну роботу та підвищений рівень безпеки оператора в різних умовах експлуатації.

Інструмент призначений для професійного використання у будівельних, монтажних і ремонтних роботах. Неправильне використання, застосування невідповідної оснастки або недотримання інструкції з експлуатації можуть призвести до небезпечних ситуацій, пошкодження інструмента та втрати гарантії.

ПРАВИЛА ТЕХНІКИ БЕЗПЕКИ

⚠ **ОБЕРЕЖНО! Ознайомтеся з усіма попередженнями щодо безпеки, вказівками, ілюстраціями та технічними характеристиками, наданими разом із цією електричною машиною.** Невиконання всіх наведених нижче вказівок може призвести до ураження електричним струмом та (або) важкого тілесного ушкодження.

Збережіть усі попередження та інструкції для довідки.

Термін "електрична машина" або "електроінструмент" у цих попередженнях стосується вашої електричної машини, що працює від мережі, або до акумуляторної (бездротової) електричної машини.

УМОВНІ ЗНАКИ ТА СИМВОЛИ


Завжди надягайте захисні окуляри – захищають очі від часток.


Завжди тримайте інструмент обома руками під час роботи. Використання двох рук забезпечує кращий контроль і знижує ризик отримання травм.


Не використовуйте стандартний кожух для операцій різання. Під час роботи з відрізними кругами завжди використовуйте спеціальний захисний кожух для різання, щоб забезпечити належний захист.


Носіть пилозахисну маску – Запобігає вдиханню частинок.


Носіть захисні навушники - захищають слух від надмірного шуму.


Прочитайте інструкції


Загальне попередження про небезпеку


Відповідність основним стандартам безпеки, застосовним Європейським директивам.


Євразійській знак відповідності.


Український знак відповідності.

ОСОБЛИВІ ПРАВИЛА БЕЗПЕКИ ДЛЯ АКУМУЛЯТОРНОЇ КУТОШЛИФУВАЛЬНОЇ МАШИНИ

Рекомендації з безпеки під час шліфування, шліфування наждачним папером, роботи з дротяними щітками та різання абразивним диском:

1. Даний електроінструмент може використовуватися для шліфування абразивним кругом, наждачним папером, дротяними щітками, а також для різання. Слід дотримуватись усіх заходів безпеки, інструкцій, описів і технічних характеристик, наданих разом з електроінструментом. Недотримання цих рекомендацій може призвести до ураження електричним струмом, пожежі та/або серйозних травм.
2. Даний електроінструмент не призначений для полірування. Використання інструменту для операцій, не передбачених виробником, може призвести до виникнення небезпечних ситуацій і травм.
3. Заборонено модифікувати електроінструмент, щоб виконувати роботи, для яких він не був розроблений, і які не були схвалені виробником. Такі модифікації можуть призвести до втрати контролю над інструментом і стати причиною серйозних травм.
4. Не використовуйте приналежності, які не передбачені та не рекомендовані виробником для цього інструменту. Той факт, що аксесуар може бути встановлений на інструмент, не гарантує його безпечного використання.
5. Допустима швидкість обертання встановленого круга не повинна бути нижчою за максимальну швидкість обертання, зазначену на інструменті. Якщо інструмент працює на більшій швидкості, ніж розрахована оснастка, це може призвести до її руйнування та розльоту частин.
6. Зовнішній діаметр і товщина використовуваного круга повинні відповідати даному інструменту. Круги неправильного розміру можуть бути недостатньо захищені або некеровані під час роботи.
7. Круги з різьбовим кріпленням повинні точно відповідати різьбі шпинделя. Якщо круг кріпиться за допомогою фланців, діаметр посадкового отвору має збігатися з розміром фланця. Круги, які погано встановлені, можуть вібрувати, що призведе до втрати контролю над інструментом.
8. Заборонено використовувати пошкоджені круги. Перед кожним використанням перевіряйте оснастку на наявність тріщин і сколів. Перевірте диски на предмет зношення та пошкоджень, а дротяні щітки – на наявність ослаблених або зламаних дротів. У разі падіння електроінструмента або оснастки необхідно оглянути їх на наявність пошкоджень або замінити оснастку. Якщо круг був перевірений і встановлений, увімкніть інструмент на холостому ходу на одну хвилину, при цьому переконайтеся, що оператор і навколишні знаходяться на безпечній відстані від обертового круга. Пошкоджені оснастки найчастіше ламаються під час тестового запуску.
9. Використовуйте засоби індивідуального захисту. Залежно від виду роботи необхідно застосовувати захист обличчя та очей. У разі потреби використовуйте респіратор, засоби захисту слуху, захисні рукавички або спеціальний фартух, який захистить від дрібних частинок. Очі необхідно захищати від летючих уламків, що виникають під час роботи. Респіратор має фільтрувати пил, що утворюється в процесі обробки. Тривалий вплив шуму може призвести до погіршення слуху.
10. Переконайтеся, що навколишні знаходяться на безпечній відстані від зони роботи інструмента. Усі, хто перебуває поруч із працюючим інструментом, повинні використовувати засоби індивідуального захисту. Уламки оброблюваного матеріалу або осколки круга можуть розлітатися та спричиняти травми навіть за межами робочої зони.
11. Під час роботи, де інструмент може випадково натрапити на приховану проводку, тримайте його тільки за ізольовані рукоятки. При контакті з дротом під напругою всі металеві частини інструменту можуть опинитися під напругою, що призведе до ураження електричним струмом.
12. Ніколи не кладіть інструмент до повної зупинки оснастки. Обертовий круг може зачепитися за поверхню та спричинити втрату контролю над інструментом.
13. Не переносіть інструмент у ввімкненому стані. Випадковий контакт обертової оснастки з одягом може призвести до її захоплення та травмування оператора.
14. Регулярно очищуйте вентиляційні отвори інструмента. Вентилятор двигуна засмоктує пил у корпус, і накопичення металевого пилу може створити загрозу короткого замикання.
15. Не використовуйте інструмент поблизу легкозаймистих матеріалів. Іскри можуть спричинити займання.
16. Заборонено використовувати інструмент із рідкими охолоджувальними засобами. Потрапляння води або інших рідин може призвести до ураження електричним струмом.

СПЕЦІАЛЬНІ ПРАВИЛА БЕЗПЕКИ ДЛЯ ШЛІФУВАННЯ ТА РІЗАННЯ АБРАЗИВНИМ ДИСКОМ

1. Використовуйте лише ті абразивні диски, які призначені для цього електроінструмента, та захисний кожух, що відповідає використовуваному диску. Непридатні диски можуть бути недостатньо захищені, що створює загрозу безпеці.
2. Круги із заниженим центром повинні встановлюватися так, щоб їхня робоча поверхня не виходила за край захисного кожуха. Якщо круг виступає за межі кожуха, це означає, що він встановлений неправильно і може бути недостатньо захищений.
3. Захисний кожух має бути надійно закріплений на електроінструменті та встановлений таким чином, щоб забезпечити максимальний захист оператора. Це означає, що закрита частина кожуха повинна бути розташована між оператором та абразивним кругом. Кожух захищає оператора від уламків і випадкового контакту з обертовим диском.
4. Використовуйте абразивні круги тільки за призначенням. Ніколи не намагайтеся шліфувати бічною поверхнею відрізного круга. Відрізні диски призначені для роботи лише кромкою, і бічний тиск може призвести до їх руйнування.
5. Для кріплення абразивного круга завжди використовуйте справні затискні фланці відповідного розміру та форми. Правильні фланці підтримують диск і зменшують імовірність його руйнування. Врахуйте, що затискні фланці для відрізних дисків можуть відрізнятися від фланців для інших видів абразивних кругів.
6. Не використовуйте зношені круги від інших інструментів. Абразивні круги, призначені для більших інструментів, не розраховані на вищі оберти компактних моделей, що може призвести до їх руйнування.
7. Під час роботи з багатофункціональними кругами завжди використовуйте захисний кожух, відповідний до виконуваного завдання. Використання неправильного кожуха може не забезпечити належного рівня захисту, що збільшує ризик отримання серйозних травм.

ДОДАТКОВІ ПРАВИЛА БЕЗПЕКИ ПІД ЧАС РІЗАННЯ АБРАЗИВНИМ ДИСКОМ

1. Не прикладайте надмірний тиск на відрізний диск, не заглиблюйте різ більше, ніж це необхідно. Надмірний тиск підвищує ризик вигину або заклинювання диска, що може призвести до його відскоку або руйнування.
2. Не стійте на лінії обертання диска або за нею. Якщо диск обертається у напрямку, протилежному до оператора, при відскоку інструмент може різко зміститися в його сторону.
3. Якщо диск заклинило в матеріалі, негайно вимкніть інструмент і тримайте його нерухомо, доки диск повністю не зупиниться. Ніколи не намагайтеся витягнути диск із розрізу, поки він обертається, оскільки це може призвести до відскоку. Далі необхідно визначити причину заклинювання та усунути її перед продовженням роботи.
4. Не відновлюйте різання, якщо диск уже знаходиться в розрізі. Дочекайтеся, поки диск набере повні оберти, а потім обережно поверніть його в розріз. Якщо запустити диск всередині матеріалу, він може заклинити, вискочити з розрізу або спричинити відскок інструмента.
5. Довгі та великі заготовки слід надійно підтримувати, щоб запобігти їх прогину під власною вагою, що може призвести до заклинювання диска і відскоку інструмента. Опори необхідно розміщувати з обох боків розрізу, якомога ближче до лінії різання.
6. З особливою обережністю виконуйте різання в стінах, прихованих порожнинах і затемнених місцях. Виступаючий диск може випадково пошкодити приховані труби, електропроводку або інші конструкції, що може спричинити небезпечні наслідки.
7. Не виконуйте криволінійне різання. Спроба розрізати матеріал за кривою траєкторією викликає вигин і заклинювання диска, що підвищує ймовірність його руйнування або відскоку, що може призвести до серйозних травм.

СПЕЦІАЛЬНІ ПРАВИЛА БЕЗПЕКИ ПІД ЧАС ШЛІФУВАННЯ НАЖДАЧНИМ ПАПЕРОМ

1. Не використовуйте занадто великі абразивні листи. Розмір наждачного паперу повинен відповідати рекомендаціям виробника інструмента. Занадто великий абразивний лист може порватися, заклинити або спричинити відскок.

СПЕЦІАЛЬНІ ПРАВИЛА БЕЗПЕКИ ПІД ЧАС РОБОТИ З ДРОТОВИМИ ЩІТКАМИ

1. Враховуйте, що при роботі зі щітками неминуче випадання дротяних ворсинок. Не допускайте перевантаження інструмента

надмірним натиском на щітку. Відірвані дротяні ворсинки можуть легко пробити тонкий одяг і спричинити травму шкіри.

2. Якщо під час роботи необхідно використовувати захисний кожух, стежте, щоб щітка не торкалася його. Через відцентрову силу дріт щітки може розширюватися, що може призвести до контакту з кожухом.

ДОДАТКОВІ ПРАВИЛА БЕЗПЕКИ

1. Завжди використовуйте захисний кожух, що відповідає встановленому кругу. Це захищає оператора від уламків у разі руйнування диска, що може призвести до серйозних травм.
2. Використовуйте захисні окуляри, навушники та респіратор. Недотримання цього правила може спричинити травми очей, пошкодження слуху через шум або проблеми з диханням через вдихання пилу.
3. Тримайте сторонніх осіб на безпечній відстані від робочої зони. Летючі уламки або іскри можуть становити небезпеку для оточуючих.
4. Переконайтеся, що робоче місце вільне від легкозаймистих матеріалів. Іскри, що утворюються під час роботи, можуть спричинити пожежу.
5. Не працюйте інструментом у стані втоми або за наявності відволікаючих факторів. Зниження концентрації підвищує ймовірність нещасного випадку.
6. Не використовуйте інструмент у вологому середовищі. Волога підвищує ризик ураження електричним струмом.

ЗАПОБІГАННЯ ВІДСКОКУ

1. Відскок – це різкий неконтрольований ривок інструмента, що виникає при заклинюванні круга або оснастки. Це може призвести до втрати контролю над інструментом.
2. При заклинюванні круга глибоко занурена кромка може різко смикнути інструмент у бік, залежно від напрямку обертання.
3. Відскок – це наслідок неправильного використання інструмента. Його можна уникнути, дотримуючись наведених нижче заходів безпеки.
4. Міцно тримайте інструмент обома руками, стійте в стійкому положенні. Якщо у моделі є додаткова рукоятка, обов'язково використовуйте її.
5. Не наближайте руки до обертових частин інструмента. У разі відскоку інструмент може різко смикнутися, що може спричинити серйозні травми.
6. Тримайтеся осторонь зони можливого відскоку. При відскоку інструмент рухається у напрямку, протилежному до обертання круга.
7. Особливо обережно обробляйте кути, гострі кромки та нерівності. Слід уникати ударів оснастки об ці ділянки, оскільки це може призвести до заклинювання або відскоку. Обертові оснастки більш схильні до заклинювання під час роботи в кутах, на гострих кромках або при випадкових ударах, що може призвести до втрати контролю над інструментом.
8. Не використовуйте для роботи дискові пилки, ланцюгові диски для дерева, а також сегментовані алмазні диски з відстанню між сегментами понад 10 мм або будь-які зубчасті диски. Подібні оснастки часто спричиняють відскок або втрату контролю над інструментом.

ПІДГОТОВКА ДО РОБОТИ

1. Перед використанням огляньте круг на наявність тріщин або пошкоджень. Пошкоджені круги можуть зруйнуватися під час роботи, що призведе до розльоту уламків і ризику отримання травм.
2. Перевірте правильність встановлення та балансування круга перед початком роботи. Неправильний монтаж може призвести до поломки круга та втрати контролю над інструментом.
3. Переконайтеся, що інструмент вимкнено перед регулюванням або заміною аксесуарів. Випадкове увімкнення може спричинити серйозні травми.
4. Дайте інструменту попрацювати на холостому ходу протягом однієї хвилини перед початком роботи. Це допоможе виявити погано встановлені або пошкоджені круги та зменшити ризик їх руйнування.
5. Переконайтеся, що заготовка надійно закріплена. Це запобігає заклинюванню круга та можливому відскоку інструмента.
6. Використовуйте лише ті шліфувальні круги, які рекомендовані для цієї моделі інструмента, та з допустимою швидкістю, що перевищує максимальну швидкість обертання УШМ. Використання невідповідних кругів або кругів із меншою швидкістю може призвести до неправильної роботи, відскоку або руйнування круга.
7. Не використовуйте шліфувальні круги з простроченим терміном придатності. Зношені або застарілі круги можуть зруйнуватися під час роботи, що може спричинити травми.

ПРАВИЛА БЕЗПЕЧНОЇ РОБОТИ З УШМ

1. Тримайте інструмент обома руками під час роботи. Недотримання цього правила може призвести до втрати контролю, що збільшує ризик травм або пошкодження заготовки.
2. Дочекайтеся, поки інструмент набере повну швидкість перед початком роботи. Робота на недостатній швидкості може призвести до відскоку або втрати контролю.
3. Тримайте руки подалі від обертових частин. Контакт із кругом може призвести до серйозних порізів або ампутації.
4. Уникайте надмірного тиску на інструмент під час роботи. Занадто сильний тиск може спричинити перегрів круга або його руйнування, що призведе до втрати контролю.
5. Не торкайтеся заготовки відразу після шліфування. Поверхня може бути дуже гарячою та спричинити опіки при контакті.
6. Уникайте роботи під незручними кутами. Нестійке положення підвищує ризик втрати контролю та отримання травм.
7. Забезпечте належну вентиляцію інструмента під час роботи. Перегрів може призвести до передчасної поломки інструмента або підвищеного ризику займання.

ТЕХНІЧНЕ ОБСЛУГОВУВАННЯ ТА ЗБЕРІГАННЯ

1. Регулярно перевіряйте та обслуговуйте інструмент, зокрема кожухи, фланці та дроти. Зношені або пошкоджені деталі можуть знизити рівень безпеки та спричинити несправності.
2. Не використовуйте пошкоджені або модифіковані аксесуари. Це може спричинити дисбаланс, втрату контролю або травми.
3. Зберігайте інструмент у безпечному місці, коли він не використовується. Неправильне зберігання може призвести до пошкоджень або випадкового вмикання.
4. Своєчасно замінюйте зношені шліфувальні круги. Використання зношених кругів знижує ефективність роботи та підвищує ризик їх руйнування.

ДЖЕРЕЛО ЖИВЛЕННЯ

Інструмент повинен бути підключений до мережі з напругою, що відповідає напрузі, вказаній на табличці. Використання струму зниженої напруги може призвести до перевантаження інструменту. Рід струму – змінний, однофазний. Відповідно до європейських стандартів, інструмент має подвійний ступінь захисту від ураження струмом і, отже, може бути підключений до незаземлених розеток.

ВИКОРИСТАННЯ

⚠ **УВАГА!**

Перед встановленням або зняттям аксесуарів переконайтеся, що інструмент вимкнено, та відключено від розетки, щоб уникнути випадкового ввімкнення.

Зони утримання

Завжди тримайте кутову шліфувальну машину міцно обома руками під час роботи. Використовуйте додаткову рукоятку (1) та основну рукоятку (4) для надійного захоплення.

Регульована додаткова рукоятка (Рисунок 2d)

У вас є можливість вибрати одне з двох робочих положень для забезпечення максимального контролю та зручності під час роботи з кутовою шліфувальною машиною. Додаткова рукоятка (1) може бути вкручена за годинниковою стрілкою в один із отворів на бокових сторонах редуктора.

ПРИМІТКА! Завжди використовуйте цю рукоятку для повного контролю над інструментом.

Кнопка блокування шпинделя

Кнопка блокування шпинделя (2) повинна використовуватися лише під час заміни диска. Ніколи не натискайте її, якщо диск обертається!

Установка диска (Рисунок 3)

Внутрішній фланець (Рисунок 3a 1) встановлюється на шпиндель і фіксується на двох плоских гранях шпинделя. Помістіть диск (Рисунок 3a 2) на внутрішній фланець (Рисунок 3a 1). Встановіть зовнішній фланець (Рисунок 3a 3) на шпиндель. Натисніть кнопку блокування шпинделя (2) і обертайте шпиндель, поки він не зафіксується. Надійно затягніть зовнішній фланець (8) за допомогою ключа (10) (Рисунок 3d).

Переконайтеся, що диск (11) вільно обертається і надійно закріпле-

ний. Виконайте тестовий запуск без навантаження протягом 20 секунд, щоб перевірити наявність вібрацій або биття диска.

Щоб зняти диск, виконайте зазначені дії у зворотному порядку.

Встановлення зовнішнього фланця

Зовнішній фланець (8) необхідно встановлювати залежно від товщини використовуваного диска:

- ◊ Для тонких відрізних або алмазних дисків виступаюча частина зовнішнього фланця (8) повинна бути спрямована від диска.
- ◊ Для більш товстих шліфувальних дисків виступаюча частина зовнішнього фланця (8) повинна бути спрямована до диска для кращої підтримки.

Завжди перевіряйте, щоб диск (11) був надійно закріплений.

Регулювання захисного кожуха

Перед будь-якими роботами з інструментом від'єднайте кабель живлення (5) від мережі. Захисний кожух (7) повинен бути встановлений під час роботи з відрізними або шліфувальними дисками.

Установка та регулювання кожуха:

1. Зніміть диск (11), якщо він установлений.
2. Потягніть фіксуючий важіль кожуха вгору (рис. 2b, частина A), щоб розблокувати кріплення.
3. Сумістіть виїмки на посадковому кільці кожуха з виступами на редукторі.
4. Встановіть кожух і відпустіть важіль — він зафіксує кожух в одному з заданих положень.
5. Щоб змінити положення кожуха, знову потягніть важіль, поверніть кожух до клацання (сумістивши перфорацію з фіксатором), і відпустіть важіль.

ПРИМІТКА: Повне розбирання (зняття фланців) не потрібне.

Вимоги до положення кожуха:

Закрита частина кожуха (7) завжди має бути спрямована в бік оператора. Під час різання металу використовуйте кожух, призначений для відрізних робіт.

Зняття кожуха

1. Зніміть диск (11), якщо він установлений.
2. Потягніть фіксуючий важіль і сумістіть виїмки кожуха з виступами на корпусі редуктора.
3. Обережно зніміть кожух.

Регулювання швидкості

Регулятор швидкості (12) дозволяє налаштувати швидкість обертання.

Поверніть регулятор швидкості (12), щоб вибрати необхідну швидкість залежно від виконуваного завдання:

- ◊ низька швидкість, ідеальна для делікатних або точних робіт.
- ◊ середня швидкість, підходить для універсальних завдань.
- ◊ висока швидкість, рекомендується для важких робіт або швидкого видалення матеріалу.

Щоб змінити швидкість, натисніть кнопку вибору швидкості на панелі управління (12). Обрана швидкість буде відображатися відповідним індикатором на панелі.

Функція контролю відскоку (Kickback Control)

Система контролю віддачі автоматично вимикає двигун у разі різкого ривка або заклинювання диска, знижуючи ризик травм і пошкодження інструмента.

У разі спрацювання переведіть вимикач у положення **ВИМК.**, а потім увімкніть інструмент звичайним способом.

Функція постійно активна і не потребує налаштувань. Вона не замінює дотримання правил безпеки, але суттєво підвищує захист користувача у разі нештатної ситуації.

РОБОТА ВИМИКАЧА

⚠ УВАГА!

Перед використанням інструмента завжди перевіряйте справність вимикача. Після його відпускання вимикач має легко повертатися у положення «Вимк».

Увімкнення інструмента

Натисніть вимикач Увімк/Вимк (3) вперед, щоб увімкнути інструмент. (Рисунок 2c)

Фіксація вимикача у робочому положенні

Після запуску інструмента натисніть передню частину вимикача Увімк/Вимк (3) вниз до клацання. Це зафіксує вимикач у робочому положенні, що дозволить працювати без необхідності постійно тримати його натиснутим вручну.

Вимкнення інструмента

Коротко натисніть задню частину вимикача Увімк/Вимк (3), щоб зняти фіксацію, потім відпустіть його. Після цього вимикач повернеться у вихідне положення, і інструмент вимкнеться.

Використання кутової шліфувальної машини

⚠ УВАГА!

Не вмикайте інструмент, якщо диск (11) торкається заготовки. Дочекайтеся, поки диск набере повну швидкість, перед початком роботи.

Тримайте кутову шліфувальну машину однією рукою за рукоятку (4), а іншою рукою міцно обхопіть додаткову рукоятку (1) для кращого контролю.

Завжди розташовуйте захисний кожух (7) так, щоб більша частина відкритого диска була спрямована від вас.

Будьте готові до потоку іскор при контакті диска (11) з металом.

Підтримуйте кут між диском (11) і поверхнею заготовки у межах 15°–30° для оптимального контролю, ефективного зняття матеріалу та мінімального навантаження на інструмент. Будьте обережні в кутах, оскільки контакт із перехрещеними поверхнями може спричинити ривки або скручування інструмента.

Після завершення шліфування дайте заготовці охолонути перед тим, як торкатися її. Не торкайтеся гарячих поверхонь.

Запобігання перевантаженню

Перевантаження може пошкодити двигун кутової шліфувальної машини. Це трапляється, якщо інструмент зазнає тривалого інтенсивного навантаження.

Уникайте надмірного тиску на інструмент для прискорення роботи. Диск (11) працює ефективніше при легкому натисканні, що також запобігає зниженню швидкості обертання.

Якщо кутова шліфувальна машина перегрівається, дайте їй попрацювати на холостому ходу протягом 2–3 хвилин, щоб вона охолола до нормальної робочої температури.

У разі перевантаження кутова шліфувальна машина автоматично зупиниться та подасть сигнал про помилку. Щоб перезапустити інструмент, переведіть вимикач у положення ВИМК. і знову увімкніть звичайним способом.

Поради для оптимальної роботи

Запуск: Завжди запускайте інструмент на холостому ходу, щоб він досяг максимальної швидкості перед початком роботи.

Кут нахилу диска: Підтримуйте кут між диском (11) і поверхнею заготовки в межах 15°–30°. Більший кут може призвести до появи гребенів на поверхні, погіршуючи якість обробки. (Рисунок 3e)

Рух: Переміщуйте шліфувальну машину вперед і назад по поверхні заготовки для рівномірного оброблення.

Використання відрізного диска

Ніколи не змінюйте кут різу при використанні відрізного диска, щоб уникнути заклинювання диска, зупинки двигуна або руйнування диска.

Завжди виконуйте різ у напрямку, протилежному обертанню диска. Різ у тому ж напрямку, що й обертання диска, може призвести до виштовхування диска з прорізу.

Для твердих матеріалів використовуйте алмазний диск для досягнення найкращих результатів.

Контроль нагрівання алмазного диска

Якщо алмазний диск перегрівається (це видно за повним кільцем іскор навколо диска), припиніть різ і дайте інструменту попрацювати на холостому ходу протягом 2–3 хвилин для охолодження.

Стабільність заготовки

Завжди надійно закріплюйте або утримуйте заготовку, щоб запобігти її руху під час роботи. Це покращує контроль і знижує ризик нещасних випадків.

ДОГЛЯД І ОБСЛУГОВУВАННЯ

Перед проведенням профілактичного обслуговування завжди переконайтеся, що інструмент вимкнено та від'єднано від мережі електроживлення.

Вентиляційні отвори (13): Тримайте вентиляційні отвори (13) чистими та вільними від засмічень. За наявності компресора використовуйте стиснене повітря для видалення внутрішнього пилу (обов'язково надягайте захисні окуляри).

Корпус інструмента: Очищайте корпус інструмента вологою тканиною та м'яким милом. Уникайте використання води, розчинників або абразивних матеріалів. Ніколи не допускайте потрапляння рідини всередину інструмента та не занурюйте його в рідину.

Змащування: Ваш інструмент не потребує додаткового змащування.

Зберігання: Завжди зберігайте інструмент у сухому місці, щоб уникнути пошкоджень від вологи. Якщо в комплекті є сумка або кейс для зберігання, використовуйте їх для захисту інструмента від пилу, вологи та ударів під час зберігання і транспортування.

Для безпечної та надійної роботи інструменту пам'ятайте, що ремонт, технічне обслуговування та регулювання повинні проводитись у авторизованих сервісних центрах з використанням тільки оригінальних запасних частин та витратних матеріалів.

ТАБЛИЦЯ ВИРІШЕННЯ НЕСПРАВНОСТЕЙ

Несправність	Можлива причина	Спосіб усунення
Інструмент не запускається	Мережевий кабель не підключений або пошкоджений	Перевірте кабель живлення (5) та переконайтеся, що він правильно підключений. У разі пошкодження замініть.
	Несправний вимикач	Зверніться до авторизованого сервісного центру.
Диск вібрує або має биття	Зовнішній фланець не затягнутий або диск встановлений неправильно	Перевірте та затягніть зовнішній фланець (8), переконайтеся, що диск (11) встановлений правильно.
	Диск пошкоджений або зношений	Замініть диск на новий.
Диск забивається під час роботи з алюмінієм або м'якими сплавами	Налипання матеріалу на диск	Замініть диск або використовуйте диск, призначений для м'яких матеріалів.
Інструмент перегрівається під час роботи	Надмірний тиск на інструмент	Зменште зусилля та дайте інструменту працювати на власній швидкості.
	Засмічені вентиляційні отвори	Очистіть вентиляційні отвори (13) та забезпечте належну циркуляцію повітря.
Зниження продуктивності	Зношений диск	Замініть диск.
	Неправильно обрана швидкість	Відрегулюйте швидкість за допомогою регулятора швидкості (12).

ЗАХИСТ НАВКОЛИШНЬОГО СЕРЕДОВИЩА

Дбаючи про природу, електроінструменти, приладдя та упаковку потрібно здавати на екологічно чисту переробку. Не викидайте електроінструменти в побутове сміття!

Тільки для країн ЄС:

Відповідно до європейської директиви 2012/19/UE про відпрацьовані електричні та електронні прилади та відповідних національних правових актів, дефектні або такі, які відслужили свій термін електронні прилади підлягають збору з ціллю подальшої екологічно безпечної переробки.

При неправильній утилізації відпрацьовані електричні та електронні прилади можуть мати шкідливий вплив на навколишнє середовище та здоров'я людини через можливу присутність у них небезпечних речовин.

DE | DEUTSCH
WINKELSCHLEIFER
EA1400
ANLEITUNG

TECHNISCHE DATEN

Modell	EA1400
Motortyp	bürstenlos
Nennspannung (V AC)	220–240
Frequenz (Hz)	50
Nennaufnahmeleistung (W)	1400
Leerlaufdrehzahl (min^{-1})	4500–11000
Max. Scheibendurchmesser (mm)	125
Spindelgewinde	M14
Rückschlagabschaltung	ja
Konstantelektronik	ja
Sanftanlauf	ja
Wiederanlaufschutz	ja
Statusanzeige	ja
Überlastschutz	ja
Überhitzungsschutz	ja
Geräuschemissionswerte ermittelt nach EN 62841-2-3:	
Schalldruckpegel (dB(A))	L_{pA}=86.4
Gemessener Schallleistungspegel (dB(A))	L_{WA}=97.4
Unsicherheit K (dB(A))	K=3
Schwingungsgesamtwerte und Unsicherheit K ermittelt nach EN 62841-2-3:	
Schwingungsemissionswert beim Schleifen (m/s²)	5.677
Unsicherheit K (m/s²)	1.5
Schutzart	IPX0
Schutzklasse	II
Gewicht EPTA (kg)	2.1
Gewicht (mit Zubehör) (kg)	2.5

WARNUNG: Die angegebenen Schwingungs- und Geräuschemissionswerte entsprechen den Hauptanwendungen des Werkzeugs. Wird das Werkzeug jedoch für andere Zwecke, mit anderem Zubehör oder in schlechtem Wartungszustand eingesetzt, können die Geräusch- und Schwingungswerte abweichen. Dies kann die Belastung über den gesamten Arbeitszeitraum erheblich erhöhen. Die Geräusch- und Schwingungswerte hängen von der Art der Verwendung des Elektrowerkzeugs ab und können die in diesem Informationsblatt angegebenen Werte überschreiten. Diese Werte können zum Vergleich eines Werkzeugs mit einem anderen und für eine vorläufige Einschätzung der Belastung herangezogen werden. Für eine genaue Abschätzung der Belastung sollten auch die Zeiten berücksichtigt werden, in denen das Werkzeug ausgeschaltet ist oder zwar läuft, aber nicht tatsächlich im Einsatz ist. Dies kann die Gesamtbelastung über den Arbeitszeitraum erheblich verringern. Legen Sie zusätzliche Sicherheitsmaßnahmen zum Schutz des Bedieners fest, wie zum Beispiel: Wartung von Werkzeug und Zubehör, Warmhalten der Hände, Verwendung von Gehörschutz und Organisation der Arbeitsabläufe.

TEILEBESCHREIBUNG (ABB. 1.1)*

1. Zusatzhandgriff
2. Spindelarretierung
3. Ein-/Ausschalter
4. Haupthandgriff (Griffbereich)
5. Netzkabel
6. Spannhebel der Schutzhaube
7. Schutzhaube
8. Spannmutter (äußerer Flansch)
9. Aufnahmeflansch (innerer Flansch)
10. Spannschlüssel
11. Scheibe
12. Drehzahl-Stellrad
13. Lüftungsschlitze

LIEFERUMFANG*

Betriebsanleitung	1
Winkelschleifer	1
Zusatzhandgriff	1
Spannschlüssel	1
Schutzhaube	1

** Bitte beachten Sie, dass der Verpackungsinhalt je nach Land des Kaufs unterschiedlich sein kann. Wenden Sie sich für genaue Angaben zum Inhalt Ihrer Lieferung an Ihren örtlichen Händler.*

BESTIMMUNGSGEMÄSSE VERWENDUNG

Der netzbetriebene Winkelschleifer EA1400 ist zum professionellen Schleifen und – bei Verwendung der passenden Schutzhaube – zum Trennen von Metall, Stein, Ziegel, Beton, Keramikfliesen und ähnlichen Werkstoffen bestimmt. Mit geeignetem Zubehör lässt sich das Werkzeug außerdem zum Schleifen und zum Arbeiten mit Drahtbürsten einsetzen.

Das Werkzeug ist mit Rückschlagabschaltung, Sanftanlauf, Konstantelektronik, Wiederanlaufschutz sowie Überlast- und Überhitzungsschutz ausgestattet, die eine gleichbleibende Leistung und einen erhöhten Schutz des Bedieners unter unterschiedlichen Arbeitsbedingungen gewährleisten. Das Werkzeug ist für den professionellen Einsatz im Bauwesen sowie bei Montage- und Reparaturarbeiten bestimmt.

Unsachgemäßer Gebrauch, die Verwendung ungeeigneten Zubehörs oder die Missachtung der Betriebsanweisungen können zu gefährlichen Situationen, zu Schäden am Werkzeug und zum Verlust der Garantie führen.

SICHERHEITSHINWEISE

⚠ **WARNUNG! Lesen Sie alle Sicherheitshinweise, Anweisungen, Bebilderungen und technischen Daten, mit denen dieses Elektrowerkzeug versehen ist.** Versäumnisse bei der Einhaltung der nachfolgend aufgeführten Anweisungen können elektrischen Schlag, Brand und/oder schwere Verletzungen verursachen.

Bewahren Sie alle Sicherheitshinweise und Anweisungen für die Zukunft auf.

Der in den Sicherheitshinweisen verwendete Begriff „Elektrowerkzeug" bezieht sich auf netzbetriebene Elektrowerkzeuge (mit Netzleitung) und auf akkubetriebene Elektrowerkzeuge (ohne Netzleitung).

ZEICHEN UND SYMBOLE



Immer eine Schutzbrille tragen – schützt die Augen vor Partikeln.



Das Werkzeug bei der Arbeit immer mit beiden Händen halten. Beide Hände geben bessere Kontrolle und verringern die Verletzungsgefahr.



Für Trennarbeiten keine Standard-Schutzhaube verwenden. Verwenden Sie beim Arbeiten mit Trennscheiben stets die spezielle Trennschutzhaube, um einen ausreichenden Schutz zu gewährleisten.



Staubschutzmaske tragen – verhindert das Einatmen von Partikeln.



Gehörschutz tragen – schützt das Gehör vor übermäßigem Lärm.



Betriebsanleitung lesen.



Allgemeines Warnzeichen



Entspricht den grundlegenden Sicherheitsanforderungen der geltenden europäischen Richtlinien.



Eurasisches Konformitätszeichen.



Ukrainisches Konformitätszeichen.

BESONDERE SICHERHEITSHINWEISE FÜR DEN WINKELSCHLEIFER

Sicherheitshinweise zum Schleifen, Bürsten mit Drahtbürsten und Trennschleifen

1. Dieses Elektrowerkzeug kann zum Schleifen mit Schleifscheiben und Schleifpapier, zum Arbeiten mit Drahtbürsten sowie zum Trennschleifen verwendet werden. Alle Sicherheitshinweise, Anweisungen, Darstellungen und Angaben, die mit dem Elektrowerkzeug geliefert wurden, sind zu beachten. Werden diese Anweisungen nicht befolgt, kann dies zu elektrischem Schlag, Brand und/oder schweren Verletzungen führen.
2. Dieses Elektrowerkzeug ist nicht zum Polieren bestimmt. Die Verwendung des Werkzeugs für Zwecke, für die es vom Hersteller nicht vorgesehen ist, kann zu gefährlichen Situationen und zu Verletzungen führen.
3. Verändern Sie das Elektrowerkzeug nicht, um Arbeiten auszuführen, für die es nicht konstruiert oder vom Hersteller freigegeben wurde. Solche Veränderungen können zum Kontrollverlust über das Werkzeug und zu schweren Verletzungen führen.
4. Verwenden Sie kein Zubehör, das vom Hersteller für dieses Werkzeug nicht vorgesehen oder empfohlen ist. Die bloße Tatsache, dass sich ein Zubehörteil am Werkzeug befestigen lässt, gewährleistet keinen sicheren Gebrauch.
5. Die zulässige Drehzahl der eingesetzten Scheibe darf nicht niedriger sein als die auf dem Werkzeug angegebene Höchstdrehzahl. Wird eine Scheibe schneller betrieben, als sie zulässt, kann sie brechen und Bruchstücke können umherfliegen.
6. Außendurchmesser und Dicke der verwendeten Scheibe müssen zum Werkzeug passen. Scheiben mit falschen Abmessungen können nicht ausreichend abgeschirmt oder beherrscht werden.
7. Scheiben mit Gewinde müssen genau auf das Spindelgewinde passen. Wird die Scheibe über Flansche montiert, muss der Durchmesser der Aufnahmebohrung zur Flanschgröße passen. Falsch montierte Scheiben können schwingen und zum Kontrollverlust über das Werkzeug führen.
8. Die Verwendung beschädigter Scheiben ist untersagt. Prüfen Sie das Zubehör vor jedem Gebrauch auf Risse und Absplitterungen. Kontrollieren Sie Scheiben auf Verschleiß und Beschädigung und Drahtbürsten auf lose oder gebrochene Drähte. Ist das Elektrowerkzeug oder das Zubehör heruntergefallen, prüfen Sie es auf Beschädigungen oder tauschen Sie das Zubehör aus. Lassen Sie das Werkzeug nach Prüfung und Montage der Scheibe eine Minute im Leerlauf laufen und achten Sie darauf, dass sich Bediener und umstehende Personen in sicherem Abstand zur rotierenden Scheibe befinden. Beschädigtes Zubehör bricht meist während dieses Probelaufs.
9. Tragen Sie persönliche Schutzausrüstung. Je nach Art der Arbeit sind Gesichts- und Augenschutz zu verwenden. Setzen Sie bei Bedarf Atemschutz, Gehörschutz, Schutzhandschuhe oder eine spezielle Schürze ein, die vor kleinen Partikeln schützt. Die Augen müssen vor herumfliegenden Bruchstücken geschützt werden, die bei der Arbeit entstehen. Der Atemschutz muss den bei der Bearbeitung entstehenden Staub filtern. Länger andauernde Lärmeinwirkung kann zu Gehörverlust führen.
10. Achten Sie darauf, dass umstehende Personen einen sicheren Abstand zum Arbeitsbereich einhalten. Jeder, der sich in der Nähe des laufenden Werkzeugs aufhält, muss persönliche Schutzausrüstung tragen. Werkstückteile oder Bruchstücke der Scheibe können wegfliegen und auch außerhalb des Arbeitsbereichs Verletzungen verursachen.
11. Halten Sie das Werkzeug nur an den isolierten Griffflächen, wenn das Einsatzwerkzeug verborgene Leitungen treffen kann. Bei Kontakt mit einer spannungsführenden Leitung können alle Metallteile des Werkzeugs unter Spannung gesetzt werden, was zu einem elektrischen Schlag führen kann.
12. Legen Sie das Werkzeug niemals ab, bevor es vollständig zum Stillstand gekommen ist. Die auslaufende Scheibe kann sich an der Oberfläche verhaken und zum Kontrollverlust über das Werkzeug führen.
13. Tragen Sie das Gerät nicht im eingeschalteten Zustand. Ein unbeabsichtigter Kontakt zwischen dem rotierenden Einsatzwerkzeug und der Kleidung kann dazu führen, dass sich diese verfängt und den Bediener verletzt.
14. Reinigen Sie die Lüftungsschlitze des Werkzeugs regelmäßig. Das Motorgebläse zieht Staub in das Gehäuse; eine Ansammlung von Metallstaub kann einen Kurzschluss verursachen.
15. Verwenden Sie das Werkzeug nicht in der Nähe brennbarer Materialien. Funken können einen Brand auslösen.
16. Verwenden Sie das Werkzeug nicht mit flüssigen Kühlmitteln. Der Kontakt mit Wasser oder anderen Flüssigkeiten kann zu einem elektrischen Schlag führen.

BESONDERE SICHERHEITSHINWEISE ZUM SCHLEIFEN UND TRENNSCHLEIFEN

1. Verwenden Sie ausschließlich Schleifkörper, die für dieses Elektrowerkzeug zugelassen sind, sowie die zum verwendeten Schleifkörper passende Schutzhaube. Ungeeignete Scheiben können nicht ausreichend abgeschirmt werden und stellen ein Sicherheitsrisiko dar.
2. Gekröpfte Schleifscheiben müssen so montiert werden, dass ihre Arbeitsfläche nicht über die Kante der Schutzhaube hinausragt. Ragt die Scheibe über die Schutzhaube hinaus, ist sie nicht richtig montiert und kann nicht ausreichend abgeschirmt werden.
3. Die Schutzhaube muss sicher am Elektrowerkzeug befestigt und so ausgerichtet sein, dass sie ein Höchstmaß an Sicherheit bietet: Der geschlossene Teil der Schutzhaube muss zum Bediener zeigen. Die Schutzhaube schützt den Bediener vor wegfliegenden Bruchstücken und vor unbeabsichtigtem Kontakt mit der rotierenden Scheibe.
4. Verwenden Sie Schleifkörper nur für den vorgesehenen Zweck. Versuchen Sie niemals, mit der Seitenfläche einer Trennscheibe zu schleifen. Trennscheiben sind ausschließlich für den Materialabtrag mit der Kante bestimmt; seitlicher Druck kann sie zerbrechen lassen.
5. Verwenden Sie zur Befestigung der Schleifscheibe stets geeignete Spannflansche in der richtigen Größe und Form. Passende Flansche stützen die Scheibe und verringern die Wahrscheinlichkeit eines Bruchs. Beachten Sie, dass sich die Spannflansche für Trennscheiben von denen für andere Schleifkörper unterscheiden können.
6. Verwenden Sie keine abgenutzten Scheiben aus größeren Werkzeugen. Schleifkörper für große Werkzeuge sind nicht für die höheren Drehzahlen kompakter Modelle ausgelegt und können zerstört werden.
7. Verwenden Sie beim Arbeiten mit Mehrzweckscheiben stets die für die jeweilige Aufgabe passende Schutzhaube. Eine falsche Schutzhaube bietet keinen ausreichenden Schutz und erhöht das Risiko schwerer Verletzungen.

ZUSÄTZLICHE SICHERHEITSHINWEISE ZUM TRENNSCHLEIFEN

1. Üben Sie keinen übermäßigen Druck auf die Trennscheibe aus und schneiden Sie nicht tiefer als nötig. Zu hoher Druck erhöht das Risiko, dass sich die Scheibe verkantet oder verklemmt, was zu Rückschlag oder zum Bruch der Scheibe führen kann.
2. Stellen Sie sich nicht in die Drehebene der Scheibe und nicht dahinter. Bewegt sich die Scheibe im Schnitt vom Bediener weg, kann das Werkzeug bei einem Rückschlag mit der laufenden Scheibe direkt auf den Bediener zu geschleudert werden.
3. Verklemmt sich die Scheibe im Material, schalten Sie das Werkzeug sofort aus und halten Sie es ruhig, bis die Scheibe vollständig zum Stillstand gekommen ist. Versuchen Sie niemals, die noch laufende Scheibe aus dem Schnitt zu ziehen – dies kann einen Rückschlag auslösen. Ermitteln Sie anschließend die Ursache des Verklemmens und beseitigen Sie sie, bevor Sie weiterarbeiten.
4. Schalten Sie das Werkzeug nicht wieder ein, solange sich die Scheibe im Schnitt befindet. Lassen Sie die Scheibe zuerst ihre volle Drehzahl erreichen und führen Sie sie dann vorsichtig wieder in den Schnitt. Andernfalls kann die Scheibe verklemmen, aus dem Schnitt springen oder einen Rückschlag verursachen.
5. Lange und große Werkstücke müssen sicher abgestützt werden, damit sie sich nicht unter ihrem Eigengewicht durchbiegen, was zum Verklemmen der Scheibe und zum Rückschlag führen kann. Die Abstützung muss auf beiden Seiten des Schnitts nahe der Schnittlinie liegen.
6. Seien Sie beim Schneiden in Wände, Vertiefungen und unübersichtliche Bereiche besonders vorsichtig. Die eintauchende Scheibe kann verdeckte Rohrleitungen, elektrische Leitungen oder andere Konstruktionen beschädigen und gefährliche Folgen haben.
7. Führen Sie keine Kurvenschnitte aus. Der Versuch, das Material entlang einer gekrümmten Bahn zu trennen, führt zum Verkanten und Verklemmen der Scheibe und erhöht die Wahrscheinlichkeit eines Bruchs oder Rückschlags mit der Gefahr schwerer Verletzungen.

BESONDERE SICHERHEITSHINWEISE ZUM SCHLEIFEN MIT SCHLEIFPAPIER

1. Verwenden Sie keine überdimensionierten Schleifblätter. Die Größe des Schleifpapiers muss den Empfehlungen des Werkzeugherstellers entsprechen. Übermäßig überstehendes Schleifpapier kann einreißen, sich verhaken oder einen Rückschlag verursachen.

BESONDERE SICHERHEITSHINWEISE ZUM ARBEITEN MIT DRAHTBÜRSTEN

1. Beachten Sie, dass beim Arbeiten mit Drahtbürsten unvermeidlich Drahtstücke ausgeworfen werden. Überlasten Sie das Werkzeug nicht durch übermäßigen Druck auf die Bürste. Abgebrochene Drahtstücke können dünne Kleidung leicht durchdringen und die Haut verletzen.
2. Ist für die Arbeit eine Schutzhaube erforderlich, achten Sie darauf, dass die Bürste sie nicht berührt. Durch die Fliehkraft kann sich der Bürstendraht aufweiten und die Schutzhaube berühren.

WEITERE SICHERHEITSHINWEISE

1. Verwenden Sie stets die zur montierten Scheibe passende Schutzhaube. Sie schützt den Bediener bei einem Scheibenbruch vor wegfliegenden Bruchstücken, die zu schweren Verletzungen führen können.
2. Tragen Sie Schutzbrille, Gehörschutz und Atemschutz. Werden diese Vorgaben nicht beachtet, kann dies zu Augenverletzungen, lärmbedingten Gehörschäden oder Atemwegsbeschwerden durch eingeatmeten Staub führen.
3. Halten Sie umstehende Personen in sicherem Abstand zum Arbeitsbereich. Wegfliegende Bruchstücke oder Funken können andere gefährden.
4. Vergewissern Sie sich, dass sich im Arbeitsbereich keine brennbaren Materialien befinden. Die beim Betrieb entstehenden Funken können einen Brand auslösen.
5. Arbeiten Sie nicht mit dem Werkzeug, wenn Sie müde oder abgelenkt sind. Verringerte Konzentration erhöht die Wahrscheinlichkeit eines Unfalls.
6. Verwenden Sie das Werkzeug nicht in feuchter Umgebung. Feuchtigkeit erhöht das Risiko eines elektrischen Schlages.

RÜCKSCHLAG VERMEIDEN

1. Rückschlag ist ein plötzliches, unkontrolliertes Zurückschlagen des Werkzeugs, das beim Blockieren der Scheibe oder des Einsatzwerkzeugs auftritt. Es kann zum Kontrollverlust über das Werkzeug führen.
2. Verklemmt sich die Scheibe, kann die tief eingetauchte Kante das Werkzeug je nach Drehrichtung heftig zur Seite schleudern.
3. Der Rückschlag ist die Folge eines falschen Gebrauchs des Werkzeugs. Er lässt sich durch die folgenden Maßnahmen vermeiden.
4. Halten Sie das Werkzeug mit beiden Händen fest und nehmen Sie einen sicheren Stand ein. Verfügt Ihr Modell über einen Zusatzhandgriff, verwenden Sie ihn unbedingt.
5. Berühren Sie keine rotierenden Teile des Werkzeugs. Bei einem Rückschlag kann das Werkzeug heftig ausschlagen und schwere Verletzungen verursachen.
6. Halten Sie sich aus dem Rückschlagbereich fern. Bei einem Rückschlag bewegt sich das Werkzeug entgegen der Drehrichtung der Scheibe.
7. Seien Sie beim Bearbeiten von Ecken, scharfen Kanten und unebenen Flächen besonders vorsichtig. Vermeiden Sie ein Anstoßen des Einsatzwerkzeugs an diesen Stellen, da es sich verklemmen oder zurückschlagen kann. Rotierende Einsatzwerkzeuge neigen in Ecken, an scharfen Kanten oder beim Anstoßen eher zum Verklemmen, was zum Kontrollverlust führen kann.
8. Verwenden Sie keine Kreissägeblätter, Holz-Kettensägeblätter, segmentierten Diamantscheiben mit einem Segmentabstand von mehr als 10 mm sowie keine gezahnten Sägeblätter. Solche Einsatzwerkzeuge verursachen häufig Rückschlag oder Kontrollverlust über das Werkzeug.

VORBEREITUNG DER ARBEIT

1. Prüfen Sie die Scheibe vor dem Gebrauch auf Risse und Beschädigungen. Beschädigte Scheiben können im Betrieb brechen; die Bruchstücke fliegen umher und können Verletzungen verursachen.
2. Prüfen Sie vor Arbeitsbeginn, ob die Scheibe richtig montiert und ausgewuchtet ist. Eine falsche Montage kann zum Bruch der Scheibe und zum Kontrollverlust über das Werkzeug führen.
3. Vergewissern Sie sich vor Einstellarbeiten oder einem Zubehörwechsel, dass das Werkzeug ausgeschaltet ist. Ein unbeabsichtigtes Einschalten kann schwere Verletzungen verursachen.
4. Lassen Sie das Werkzeug vor Arbeitsbeginn eine Minute im Leerlauf laufen. So lassen sich falsch montierte oder beschädigte Scheiben erkennen und das Risiko eines Versagens verringern.
5. Vergewissern Sie sich, dass das Werkstück sicher befestigt ist. Das verhindert ein Verklemmen der Scheibe und einen möglichen Rückschlag.

6. Verwenden Sie ausschließlich Schleifkörper, die für das jeweilige Modell empfohlen sind und deren zulässige Drehzahl über der Höchstdrehzahl des Winkelschleifers liegt. Falsche Scheiben oder Scheiben mit zu niedriger zulässiger Drehzahl können zu Fehlfunktionen, Rückschlag oder zum Bruch der Scheibe führen.
7. Verwenden Sie keine Schleifkörper, deren Verwendbarkeitsdauer abgelaufen ist. Abgenutzte oder überalterte Scheiben können im Betrieb brechen und Verletzungen verursachen.

SICHERHEITSHINWEISE FÜR DIE ARBEIT MIT DEM WINKELSCHLEIFER

1. Halten Sie das Werkzeug bei der Arbeit mit beiden Händen. Wird diese Regel missachtet, kann die Kontrolle verloren gehen, was das Risiko von Verletzungen oder Schäden am Werkstück erhöht.
2. Lassen Sie das Werkzeug vor Arbeitsbeginn seine volle Drehzahl erreichen. Der Betrieb bei zu niedriger Drehzahl kann zu Rückschlag oder Kontrollverlust führen.
3. Berühren Sie keine rotierenden Teile. Der Kontakt mit der Scheibe kann zu schweren Schnittverletzungen oder zu Amputationen führen.
4. Vermeiden Sie bei der Arbeit übermäßigen Druck auf das Werkzeug. Zu hoher Druck kann zu Überhitzung oder zum Bruch der Scheibe und in der Folge zum Kontrollverlust über das Werkzeug führen.
5. Berühren Sie das Werkstück nicht unmittelbar nach dem Schleifen. Die Oberfläche kann sehr heiß sein und bei Berührung Verbrennungen verursachen.
6. Vermeiden Sie das Arbeiten in ungünstigen Winkeln. Eine instabile Körperhaltung erhöht das Risiko von Kontrollverlust und Verletzungen.
7. Sorgen Sie während des Betriebs für eine ausreichende Belüftung des Werkzeugs. Überhitzung kann zu einem vorzeitigen Ausfall des Werkzeugs oder zu einer erhöhten Brandgefahr führen.

WARTUNG UND LAGERUNG

1. Prüfen und warten Sie das Werkzeug regelmäßig, einschließlich Schutzhauben, Flanschen und der Anschlussleitung. Abgenutzte oder beschädigte Teile können die Sicherheit beeinträchtigen und zu Ausfällen führen.
2. Verwenden Sie kein beschädigtes oder verändertes Zubehör. Dies kann zu Unwucht, Kontrollverlust oder Verletzungen führen.
3. Bewahren Sie das Werkzeug bei Nichtgebrauch an einem sicheren Ort auf. Unsachgemäße Lagerung kann zu Beschädigungen oder zu unbeabsichtigtem Einschalten führen.
4. Wechseln Sie abgenutzte Schleifkörper rechtzeitig aus. Die Verwendung abgenutzter Scheiben verringert die Arbeitsleistung und erhöht das Risiko, dass sie zerstört werden.

STROMVERSORGUNG

Das Elektrowerkzeug muss an eine Netzspannung angeschlossen werden, die dem Wert auf dem Typenschild entspricht. Der Betrieb mit zu niedriger Spannung kann das Werkzeug überlasten. Stromart: Wechselstrom, einphasig. Entsprechend den europäischen Normen besitzt das Werkzeug einen zweifachen Schutz gegen elektrischen Schlag und darf daher an Steckdosen ohne Schutzleiter angeschlossen werden.

BEDIENUNG

⚠ WARNUNG!

Vergewissern Sie sich vor dem Anbringen oder Abnehmen von Zubehör, dass das Werkzeug ausgeschaltet und der Netzstecker gezogen ist, damit es nicht versehentlich anlaufen kann.

Griffbereiche

Halten Sie den Winkelschleifer während des Betriebs stets mit beiden Händen fest. Verwenden Sie für einen sicheren Halt den Zusatzhandgriff (1) und den Haupthandgriff (4).

Verstellbarer Zusatzhandgriff (Bild 2d)

Sie können zwischen zwei Arbeitspositionen wählen, um maximale Kontrolle und Bequemlichkeit beim Arbeiten mit dem Winkelschleifer zu erreichen. Der Zusatzhandgriff (1) lässt sich im Uhrzeigersinn in eine der Gewindebohrungen an den Seiten des Getriebekopfes einschrauben.

HINWEIS! Verwenden Sie diesen Handgriff stets, um das Werkzeug vollständig beherrschen zu können.

Spindelarretierung

Die Spindelarretierung (2) darf nur beim Scheibenwechsel betätigt werden. Drücken Sie sie niemals, solange sich die Scheibe dreht!

Scheibe montieren (Bild 3)

Der Aufnahmeflansch (Bild 3a-1) wird auf die Spindel gesetzt und liegt an den beiden Schlüsselflächen der Spindel an. Legen Sie die Scheibe (Bild 3a-2) auf den Aufnahmeflansch (Bild 3a-1) und setzen Sie anschließend die Spannmutter (Bild 3a-3) auf die Spindel. Drücken Sie die Spindelarretierung (2) und drehen Sie die Spindel, bis sie einrastet; ziehen Sie dann die Spannmutter (8) mit dem Spannschlüssel (10) sicher fest (Bild 3d). Vergewissern Sie sich, dass sich die Scheibe (11) frei dreht und sicher befestigt ist. Führen Sie einen Probelauf ohne Last von 20 Sekunden durch, um Schwingungen oder einen Rundlauffehler der Scheibe zu erkennen. Zum Abnehmen der Scheibe gehen Sie in umgekehrter Reihenfolge vor.

Spannmutter montieren

Die Spannmutter (8) muss entsprechend der Dicke der verwendeten Scheibe montiert werden:

- ◊ Bei dünnen Trennscheiben oder Diamantscheiben muss der vorstehende Bund der Spannmutter (8) von der Scheibe weg zeigen.
- ◊ Bei dickeren Schleifscheiben muss der vorstehende Bund der Spannmutter (8) zur Scheibe hin zeigen, um sie besser abzustützen.

Prüfen Sie stets, ob die Scheibe (11) sicher befestigt ist.

Schutzhaube einstellen

Vergewissern Sie sich vor allen Arbeiten am Werkzeug, dass es ausgeschaltet und der Netzstecker gezogen ist. Beim Arbeiten mit Trenn- oder Schleifscheiben muss die Schutzhaube (7) montiert sein.

Montage und Einstellung der Schutzhaube:

1. Nehmen Sie eine montierte Scheibe (11) ab.
2. Heben Sie den Verriegelungshebel der Schutzhaube (Bild 2b, Teil A) an, um die Verriegelung zu lösen.
3. Richten Sie die Aussparungen am Spannring der Schutzhaube an den Nasen des Getriebekopfes aus.
4. Setzen Sie die Schutzhaube auf und lassen Sie den Hebel los – die Schutzhaube rastet in einer der vorgesehenen Stellungen ein.
5. Um die Stellung der Schutzhaube zu ändern, ziehen Sie den Hebel erneut, drehen Sie die Schutzhaube bis zum Einrasten, richten Sie die Aussparung an der Verriegelung aus und lassen Sie den Hebel los.

HINWEIS: Ein vollständiges Demontieren (Abnehmen der Flansche) ist dafür nicht erforderlich.

Anforderungen an die Stellung der Schutzhaube: Der geschlossene Teil der Schutzhaube (7) muss stets zum Bediener zeigen. Verwenden Sie beim Trennen von Metall die für Trennarbeiten bestimmte Schutzhaube.

Schutzhaube abnehmen

1. Nehmen Sie eine montierte Scheibe (11) ab.
2. Ziehen Sie den Verriegelungshebel und richten Sie die Aussparungen der Schutzhaube an den Nasen des Getriebekopfes aus.
3. Nehmen Sie die Schutzhaube vorsichtig ab.

Drehzahlregelung

Die Drehzahl des Werkzeugs wird mit dem Drehzahl-Stellrad (12) eingestellt. Wählen Sie durch Drehen des Stellrads (12) die für den jeweiligen Einsatz passende Drehzahl:

1. niedrige Drehzahl – ideal für feine oder präzise Arbeiten;
2. mittlere Drehzahl – für allgemeine Aufgaben geeignet;
3. hohe Drehzahl – empfohlen für anspruchsvolle Arbeiten und schnellen Materialabtrag.

Stellen Sie die Drehzahl je nach Werkstoff und Art der Aufgabe vor Arbeitsbeginn oder während des Betriebs ein.

Rückschlagabschaltung

Die Rückschlagabschaltung stoppt den Motor automatisch, wenn die Scheibe ruckartig belastet wird oder blockiert, und verringert so das Risiko von Verletzungen und Schäden am Werkzeug. Hat das System ausgelöst, bringen Sie den Schalter in die Stellung AUS und schalten Sie das Werkzeug anschließend wie gewohnt wieder ein. Die Funktion ist dauerhaft aktiv und erfordert keine Einstellung. Sie ersetzt nicht die Einhaltung der Sicherheitsvorschriften, erhöht jedoch den Schutz des Bedieners im Ernstfall erheblich.

Ein- und Ausschalten

⚠ **WARNUNG!** Prüfen Sie vor jedem Gebrauch des Werkzeugs die einwandfreie Funktion des Schalters. Nach dem Loslassen muss der Schalter leichtgängig in die Stellung „AUS" zurückkehren.

Werkzeug einschalten. Schieben Sie den Ein-/Ausschalter (3) nach vorn,

um das Werkzeug einzuschalten (Bild 2c).

Schalter in Arbeitsstellung arretieren. Drücken Sie nach dem Einschalten den vorderen Teil des Ein-/Ausschalters (3) nach unten, bis er einrastet. Damit wird der Schalter in der Arbeitsstellung verriegelt und Sie müssen ihn nicht dauerhaft mit der Hand halten.

Werkzeug ausschalten. Drücken Sie kurz auf den hinteren Teil des Ein-/Ausschalters (3), um die Verriegelung zu lösen, und lassen Sie ihn dann los; der Schalter kehrt in die Ausgangsstellung zurück und das Werkzeug schaltet ab.

Werkzeug ausschalten. Drücken Sie kurz auf den hinteren Teil des Ein-/Ausschalters (3), um die Verriegelung zu lösen, und lassen Sie ihn dann los; der Schalter kehrt in die Ausgangsstellung zurück und das Werkzeug schaltet ab.

Arbeiten mit dem Winkelschleifer

⚠ **WARNUNG!** Schalten Sie das Werkzeug nicht ein, während die Scheibe (11) das Werkstück berührt. Warten Sie vor Arbeitsbeginn, bis der Antrieb seine volle Drehzahl erreicht hat.

Halten Sie den Winkelschleifer mit einer Hand am Haupthandgriff (4) und fassen Sie mit der anderen Hand den Zusatzhandgriff (1) fest an, um das Werkzeug besser zu beherrschen. Richten Sie die Schutzhaube (7) stets so aus, dass der offene Teil der Scheibe von Ihnen weg zeigt. Rechnen Sie mit Funkenflug, sobald die Scheibe (11) das Metall berührt.

Halten Sie für optimale Führung, wirksamen Materialabtrag und geringe Belastung des Werkzeugs einen Winkel zwischen Scheibe (11) und Werkstückoberfläche von 15°–30° ein. Seien Sie in Ecken vorsichtig, da der Kontakt mit sich kreuzenden Flächen ein Verkanten oder Verdrehen des Werkzeugs verursachen kann. Lassen Sie das Werkstück nach dem Schleifen abkühlen, bevor Sie es anfassen. Berühren Sie keine heißen Oberflächen.

Überlastung vermeiden

Eine Überlastung kann den Motor des Winkelschleifers beschädigen. Sie tritt auf, wenn das Werkzeug lange und intensiv belastet wird. Vermeiden Sie übermäßigen Druck auf das Werkzeug, um die Arbeit zu beschleunigen. Die Scheibe (11) arbeitet bei leichtem Druck wirksamer, wodurch auch ein Drehzahlabfall vermieden wird.

Ist der Winkelschleifer überhitzt, lassen Sie ihn 2–3 Minuten im Leerlauf laufen, damit er auf normale Betriebstemperatur abkühlt. Bei Überlastung schaltet sich der Winkelschleifer selbsttätig ab und gibt ein Fehlersignal aus. Zum Neustart bringen Sie den Schalter in die Stellung AUS und schalten das Werkzeug anschließend wie gewohnt wieder ein.

Hinweise für optimale Arbeitsergebnisse

Anlaufen: Lassen Sie das Werkzeug vor Arbeitsbeginn stets im Leerlauf laufen, bis es seine volle Drehzahl erreicht hat.

Anstellwinkel der Scheibe: Halten Sie den Winkel zwischen Scheibe (11) und Werkstückoberfläche im Bereich von 15°–30°. Ein größerer Winkel kann Riefen auf der Oberfläche hinterlassen und die Oberflächengüte verschlechtern (Bild 3e).

Bewegung: Führen Sie den Winkelschleifer über die Werkstückoberfläche vor und zurück, um einen gleichmäßigen Abtrag zu erzielen.

Arbeiten mit der Trennscheibe

Ändern Sie beim Arbeiten mit einer Trennscheibe niemals den Schnittwinkel, um ein Verklemmen der Scheibe, ein Blockieren des Motors oder eine Beschädigung der Scheibe zu vermeiden. Trennen Sie stets entgegen der Drehrichtung der Scheibe. Wird in Drehrichtung getrennt, kann die Scheibe aus der Schnittfuge gedrückt werden. Verwenden Sie für harte Werkstoffe eine Diamantscheibe, um die besten Ergebnisse zu erzielen.

Erwärmung der Diamantscheibe kontrollieren

Überhitzt die Diamantscheibe – erkennbar an einem geschlossenen Funkenkranz rund um die Scheibe –, unterbrechen Sie den Schnitt und lassen Sie das Werkzeug 2–3 Minuten im Leerlauf abkühlen.

Sicherer Stand des Werkstücks

Spannen oder halten Sie das Werkstück stets sicher, damit es sich während der Arbeit nicht bewegen kann. Das verbessert die Kontrolle und verringert die Unfallgefahr.

WARTUNG UND PFLEGE

Vergewissern Sie sich vor allen Wartungsarbeiten stets, dass das Werkzeug ausgeschaltet und der Netzstecker gezogen ist.

Lüftungsschlitze (13): Halten Sie die Lüftungsschlitze (13) sauber und frei. Wenn Sie über einen Kompressor verfügen, blasen Sie den Staub im Inneren mit Druckluft aus (tragen Sie dabei unbedingt eine Schutzbrille).

Gehäuse: Reinigen Sie das Gehäuse mit einem feuchten Tuch und milder Seife. Verwenden Sie kein Wasser, keine Lösungsmittel und keine Scheuermittel. Lassen Sie niemals Flüssigkeit in das Gerät gelangen und tauchen Sie es nicht in Flüssigkeit ein.

Schmierung: Ihr Werkzeug benötigt keine zusätzliche Schmierung.

Lagerung: Lagern Sie das Gerät stets an einem trockenen Ort, damit es keine Feuchtigkeitsschäden nimmt. Ist im Lieferumfang eine Tasche oder ein Koffer enthalten, verwenden Sie diese, um das Gerät bei Lagerung und Transport vor Staub, Feuchtigkeit und Stößen zu schützen.

Beachten Sie für einen sicheren und zuverlässigen Betrieb des Werkzeugs, dass Reparatur, Wartung und Einstellung in autorisierten Kundendienststellen und ausschließlich unter Verwendung von Original-Ersatzteilen und Original-Verbrauchsmaterialien durchgeführt werden müssen.

STÖRUNGSBEHEBUNG

Störung	Mögliche Ursache	Abhilfe
Das Werkzeug lässt sich nicht einschalten	Netzkabel nicht angeschlossen oder beschädigt	Netzkabel (5) prüfen und auf ordnungsgemäßen Anschluss achten. Bei Beschädigung ersetzen lassen
	Schalter defekt	Wenden Sie sich an eine autorisierte Kundendienststelle
Die Schleifscheibe schwingt oder eiert	Spannmutter nicht festgezogen oder Scheibe falsch montiert	Spannmutter (8) prüfen und festziehen, korrekten Sitz der Scheibe (11) sicherstellen
	Scheibe beschädigt oder verschlissen	Gegen eine neue Scheibe austauschen. Beschädigte Scheibe sicher entsorgen
Die Scheibe setzt sich beim Bearbeiten von Aluminium oder weichen Legierungen zu	Materialablagerungen auf der Scheibe	Zugesetzte Scheibe austauschen oder eine für weiche Werkstoffe geeignete Scheibe verwenden
Das Werkzeug überhitzt im Betrieb	Zu hoher Anpressdruck	Anpressdruck verringern und das Werkzeug mit seiner eigenen Geschwindigkeit arbeiten lassen
	Lüftungsschlitze blockiert	Lüftungsschlitze (13) reinigen und für ausreichende Luftzufuhr sorgen
Verringerte Leistung	Scheibe verschlissen	Scheibe gegen eine neue austauschen
	Falsch eingestellte Drehzahl	Drehzahl am Drehzahl-Stellrad (12) einstellen

UMWELTSCHUTZ

Im Interesse der Umwelt müssen Elektrowerkzeuge, Zubehör und Verpackungen einer umweltgerechten Entsorgung zugeführt werden. Werfen Sie Elektrowerkzeuge nicht in den Hausmüll!

Nur für EU-Länder:

Gemäß der europäischen Richtlinie 2012/19/EU über Elektro- und Elektronik-Altgeräte sowie den entsprechenden nationalen Rechtsvorschriften sind defekte oder ausgediente elektronische Geräte zur weiteren umweltgerechten Entsorgung zu sammeln.

Bei unsachgemäßer Entsorgung können ausgediente Elektro- und Elektronikgeräte aufgrund möglicher gefährlicher Stoffe schädliche Auswirkungen auf die Umwelt und die Gesundheit haben.

ES | ESPAÑOL
AMOLADORA ANGULAR
EA1400
MANUAL

ESPECIFICACIONES TÉCNICAS

Modelo	EA1400
Tipo de motor	Sin escobillas
Voltaje nominal (V AC)	220-240
Frecuencia (Hz)	50
Potencia nominal (W)	1400
Velocidad en vacío (min^{-1})	4500 - 11000
Diámetro máximo del disco (mm)	125
Rosca del husillo	M14
Protección contra retroceso (kickback)	+
Velocidad constante	+
Arranque suave	+
Protección contra reencendido	+
Indicador de estado	+
Protección contra sobrecarga	+
Protección contra sobrecalentamiento	+
Los valores de emisión de ruido se determinan según la norma EN 62841-2-3:	
Nivel de presión sonora (dB(A))	L_{pA}=86.4
Nivel de potencia acústica medido (dB(A))	L_{WA}=97.4
Incertidumbre K (dB(A))	K=3
Los valores totales de vibración y la incertidumbre K se determinan según la norma EN 62841-2-3:	
Valor de vibración durante el amolado (m/s^2)	5.677
Incertidumbre K (m/s^2)	1.5
Grado de protección	IPX0
Clase de protección	II
Peso según EPTA (kg)	2.1
Peso (incluyendo accesorios) (kg)	2.5

ADVERTENCIA: Los niveles de vibración y ruido indicados corresponden a los principales campos de uso de la herramienta. Sin embargo, si la herramienta se utiliza para otros fines, con otros accesorios o se encuentra en mal estado técnico, el nivel de ruido y vibración puede variar. Esto puede aumentar significativamente el nivel de exposición durante toda la jornada laboral. Los niveles de ruido y vibración variarán según el modo de uso de la herramienta eléctrica y pueden superar los niveles indicados en esta ficha informativa. Estos niveles de ruido y vibración pueden utilizarse para comparar una herramienta con otra y para realizar una evaluación preliminar del impacto. Una estimación precisa de la carga también debe tener en cuenta el tiempo durante el cual la herramienta está apagada o en marcha pero sin usarse. Esto puede reducir significativamente la carga de trabajo total durante la jornada laboral. Determine medidas de seguridad adicionales para proteger al operador, tales como mantenimiento de las herramientas y accesorios, calentamiento de las manos, uso de protección auditiva y organización del flujo de trabajo.

DESCRIPCIÓN (*DIBUJO 1)

1. Empuñadura auxiliar
2. Botón de bloqueo del husillo
3. Interruptor
4. Palanca
5. Batería
6. Botón de liberación de la batería
7. Cubierta protectora
8. Brida exterior
9. Brida interior
10. Llave de sujeción
11. Disco
12. Panel de control
13. Aberturas de ventilación

CONTENIDO DEL SUMINISTRO*

Manual de instrucciones	1
Amoladora angular	1
Empuñadura auxiliar	1
Llave	1
Cubierta protectora del disco	1

**Tenga en cuenta que el contenido del paquete puede variar según el país de compra. Para obtener información específica sobre el contenido de su envío, póngase en contacto con los distribuidores locales.*

La amoladora angular de red EA1400 está diseñada para el amolado y corte profesional (con la cubierta adecuada) de metal, piedra, ladrillo, hormigón, azulejos cerámicos y materiales similares. Con el accesorio adecuado, la herramienta también puede utilizarse para amolar y trabajar con cepillos de alambre.

La herramienta está equipada con las funciones de Control de Retroceso (Kickback Control), arranque suave, velocidad constante, protección contra reencendido y sistemas de protección contra sobrecarga y sobrecalentamiento, que garantizan un rendimiento estable y una mayor seguridad del operador en diversas condiciones de trabajo.

La herramienta está diseñada para uso profesional en construcción, montaje y trabajos de reparación. El uso incorrecto, el uso de accesorios inadecuados o el incumplimiento de las instrucciones de funcionamiento puede provocar situaciones peligrosas, daños a la herramienta y la pérdida de la garantía.

NORMAS DE SEGURIDAD

⚠ **¡PRECAUCIÓN! Lea todas las advertencias de seguridad, instrucciones, ilustraciones y especificaciones suministradas con esta máquina eléctrica.** El incumplimiento de todas las instrucciones indicadas a continuación puede provocar descargas eléctricas y/o lesiones graves.

Guarde todas las advertencias e instrucciones para futuras consultas.

El término "herramienta eléctrica" o "máquina eléctrica" en estas advertencias se refiere a la herramienta eléctrica con cable o a la herramienta eléctrica alimentada por batería.

SÍMBOLOS


Use siempre gafas de protección


Protéjase los ojos de las partículas. Always hold the tool with both hands during work. The use of both hands provides better control and reduces the risk of injuries.


Do not use the standard protective cover for cutting operations. When working with cutting discs, always use a special protective cover to guarantee adequate protection.


Use mascarilla antipolvo
Evita la inhalación de partículas.


Use protección auditiva
Para proteger el oído del ruido excesivo.


Lea las instrucciones


Advertencia general de peligro


Conformidad con las normas de seguridad básicas de las directivas europeas vigentes


Marca de conformidad euroasiática


Marca de conformidad ucraniana

NORMAS DE SEGURIDAD ESPECÍFICAS PARA LA AMOLADORA ANGULAR

Consejos de seguridad para amolado, pulido, cepillado con cepillo de alambre y corte con disco abrasivo:

1. Esta herramienta eléctrica puede utilizarse para amolar con disco abrasivo, papel abrasivo, cepillos de alambre y también para cortar. Deben respetarse todas las precauciones de seguridad, instrucciones, descripciones y especificaciones suministradas con la herramienta eléctrica. El incumplimiento de estas instrucciones puede provocar descargas eléctricas, incendios y/o lesiones graves.
2. Esta herramienta eléctrica no está diseñada para pulir. El uso de la herramienta para fines no previstos por el fabricante puede provocar situaciones peligrosas y lesiones.
3. No modifique la herramienta eléctrica para que realice trabajos para los que no fue diseñada o aprobada por el fabricante. Dichas modificaciones pueden provocar la pérdida de control de la herramienta y causar lesiones graves.
4. No utilice accesorios que no estén diseñados ni recomendados por el fabricante para esta herramienta. El hecho de que un accesorio pueda instalarse en la herramienta no garantiza su uso seguro.
5. La velocidad de rotación admisible del disco instalado no debe ser inferior a la velocidad máxima de rotación indicada en la herramienta. Si la herramienta funciona a una velocidad superior a la prevista, puede romperse y salir despedida.
6. El diámetro exterior y el grosor del disco utilizado deben corresponder a la herramienta en cuestión. Los discos de tamaño incorrecto no pueden protegerse ni controlarse adecuadamente durante el funcionamiento.
7. Los discos roscados deben coincidir exactamente con la rosca del husillo. Si el disco se monta mediante bridas, el diámetro del orificio de montaje debe corresponder al tamaño de la brida. Los discos mal instalados pueden vibrar y provocar la pérdida de control de la herramienta.
8. Está prohibido usar discos dañados. Antes de cada uso, revise el equipo en busca de grietas y astillas. Compruebe que los discos no estén desgastados ni dañados y que los cepillos de alambre no estén sueltos ni rotos. Si la herramienta eléctrica o el accesorio se cae, deben inspeccionarse en busca de daños o sustituirse. Una vez inspeccionado e instalado el disco, deje funcionar la herramienta en vacío durante un minuto y asegúrese de que el operador y las personas cercanas se encuentren a una distancia segura del disco giratorio. Los conjuntos dañados suelen fallar durante esta prueba.
9. Utilice equipo de protección personal. Según el tipo de trabajo, es necesario usar protección facial y ocular. Si es necesario, use respirador, protección auditiva, guantes de protección o un delantal especial que proteja de partículas pequeñas. Los ojos deben protegerse de las partículas que salen despedidas durante el trabajo. El respirador debe filtrar el polvo generado durante el procesamiento. La exposición prolongada al ruido puede causar pérdida de audición.
10. Asegúrese de que las personas cercanas se mantengan a una distancia segura del área de trabajo de la herramienta. Cualquier persona que se encuentre cerca de la herramienta en funcionamiento debe usar equipo de protección personal. Las piezas de trabajo o los fragmentos del disco pueden salir despedidos y causar lesiones incluso fuera del área de trabajo.
11. Al trabajar en zonas donde la herramienta pueda entrar en contacto accidentalmente con cableado oculto, sujete la herramienta únicamente por las empuñaduras aisladas. Si toca un conductor bajo tensión, todas las partes metálicas de la herramienta pueden quedar bajo tensión, lo que puede provocar una descarga eléctrica.
12. Nunca deje la herramienta hasta que se haya detenido por completo. El disco giratorio puede engancharse en la superficie y provocar la pérdida de control de la herramienta.
13. No transporte la herramienta mientras está encendida. El contacto accidental entre el dispositivo giratorio y la ropa puede provocar el enganche y lesiones al operador.
14. Limpie periódicamente las aberturas de ventilación de la herramienta. El ventilador del motor aspira polvo hacia la carcasa y la acumulación de polvo metálico puede provocar un cortocircuito.
15. No utilice la herramienta cerca de materiales inflamables. Las chispas pueden provocar un incendio.
16. No utilice la herramienta con refrigerantes líquidos. El contacto con agua u otros líquidos puede provocar una descarga eléctrica.

NORMAS DE SEGURIDAD ESPECÍFICAS PARA EL AMOLADO Y CORTE CON DISCO ABRASIVO

1. Utilice únicamente discos abrasivos diseñados para su uso con esta herramienta eléctrica y una cubierta protectora adecuada para el disco utilizado. Los discos inadecuados pueden no estar suficientemente protegidos, lo que representa un riesgo de seguridad.
2. Los discos con centro hundido deben instalarse de forma que su superficie de trabajo no sobresalga de los bordes de la cubierta protectora. Si el disco sobresale de la cubierta, no está correctamente instalado y puede no estar suficientemente protegido.
3. La cubierta protectora debe estar firmemente fijada a la herramienta eléctrica y colocada de manera que ofrezca la máxima protección al operador. Esto significa que la parte cerrada de la carcasa debe estar entre el operador y el disco abrasivo. La cubierta protege al operador de fragmentos que salen despedidos y del contacto accidental con el disco giratorio.
4. Utilice los discos abrasivos únicamente para el fin previsto. Nunca intente amolar con el lateral de un disco de corte. Los discos de corte están diseñados para trabajar únicamente con el borde y la presión lateral puede provocar su rotura.
5. Utilice siempre bridas de sujeción adecuadas, del tamaño y forma correctos, para fijar el disco abrasivo. Las bridas correctas proporcionan soporte al disco y reducen la probabilidad de fallo. Tenga en cuenta que las bridas de sujeción para discos de corte pueden diferir de las bridas para otros tipos de discos abrasivos.
6. No utilice discos desgastados de otras herramientas más grandes. Los discos abrasivos diseñados para herramientas grandes no están concebidos para las velocidades más altas de los modelos compactos, lo que puede provocar su destrucción.
7. Al trabajar con discos multiusos, utilice siempre la cubierta protectora adecuada para la tarea. El uso de una cubierta incorrecta puede no ofrecer protección suficiente y aumentar el riesgo de lesiones graves.

NORMAS DE SEGURIDAD ADICIONALES PARA EL CORTE CON DISCO ABRASIVO

1. No ejerza una presión excesiva sobre el disco de corte ni corte más profundo de lo necesario. Una presión excesiva aumenta el riesgo de doblar o atascar el disco, lo que puede provocar retroceso o fallo del disco.
2. No se coloque en la línea de rotación del disco ni detrás de él. Si el disco gira en dirección opuesta a la del operador, el retroceso puede hacer que la herramienta salga disparada bruscamente hacia el usuario.
3. Si el disco se atasca en el material, apague inmediatamente la herramienta y manténgala inmóvil hasta que el disco se detenga por completo. Nunca intente retirar el disco del corte mientras está girando, ya que podría producirse un retroceso. Además, debe determinar la causa del atasco y eliminarla antes de continuar trabajando.
4. No reanude el corte si el disco ya está dentro de la pieza. Espere hasta que el disco alcance la velocidad máxima y luego vuelva a introducirlo con cuidado en el corte. Si el disco se atasca en el material, puede engancharse, salir despedido del corte o provocar un retroceso de la herramienta.
5. Las piezas de trabajo largas y grandes deben apoyarse de forma segura para evitar que se doblen bajo su propio peso, lo que podría provocar el atasco del disco y el retroceso de la herramienta. El soporte debe colocarse a ambos lados del corte, cerca de la línea de corte.
6. Tenga especial cuidado al cortar en paredes, cavidades o zonas oscuras. El disco que sobresale puede dañar accidentalmente tuberías ocultas, cables eléctricos u otras estructuras, lo que puede tener consecuencias peligrosas.
7. No realice cortes curvos. Intentar cortar el material siguiendo una trayectoria curva provocará que la hoja se doble y se atasque, lo que aumentará la probabilidad de rotura o retroceso y podría provocar lesiones graves.

NORMAS DE SEGURIDAD ESPECÍFICAS PARA EL LIJADO CON PAPEL ABRASIVO

1. No utilice papeles abrasivos demasiado grandes. El tamaño del papel abrasivo debe corresponder a las recomendaciones del fabricante de la herramienta. Un papel abrasivo que sobresalga excesivamente puede rasgarse, atascarse o provocar retroceso.

NORMAS DE SEGURIDAD ESPECÍFICAS PARA EL TRABAJO CON CEPILLOS DE ALAMBRE

1. Tenga en cuenta que, al trabajar con cepillos, inevitablemente se desprenden cerdas de alambre. No sobrecargue la herramienta ejerciendo una presión excesiva sobre el cepillo. Los alambres rotos pueden atravesar fácilmente ropa fina y herir la piel.
2. Si es necesario utilizar una cubierta protectora durante el funcionamiento, asegúrese de que el cepillo no la toque. Debido a la fuerza centrífuga, el alambre del cepillo puede expandirse, lo que puede provocar contacto con la carcasa.

NORMAS DE SEGURIDAD ADICIONALES

1. Utilice siempre la cubierta protectora adecuada para el disco instalado. Esto protege al operador de fragmentos que salen despedidos en caso de rotura del disco, lo que podría provocar lesiones graves.
2. Use gafas de protección, protección auditiva y respirador. El incumplimiento de esta instrucción puede provocar lesiones oculares, daños auditivos debido al ruido o dificultades respiratorias debido a la inhalación de polvo.
3. Mantenga a las personas cercanas a una distancia segura del área de trabajo. Los fragmentos o chispas que salen despedidos pueden representar un peligro para los demás.
4. Asegúrese de que no haya materiales inflamables en el área de trabajo. Las chispas generadas durante el funcionamiento pueden provocar un incendio.
5. No trabaje con la herramienta si está cansado o distraído. Una concentración reducida aumenta la probabilidad de accidentes.
6. No utilice la herramienta en ambientes húmedos. La humedad aumenta el riesgo de descarga eléctrica.

PREVENCIÓN DEL RETROCESO (KICKBACK)

1. El retroceso es una sacudida brusca e incontrolada de la herramienta que se produce cuando el disco o la herramienta se bloquea. Esto puede provocar la pérdida de control de la herramienta.
2. Cuando el disco se atasca, el borde profundamente incrustado puede desviar bruscamente la herramienta hacia un lado, dependiendo de la dirección de rotación.
3. El retroceso es consecuencia de un uso incorrecto de la herramienta. Esto se puede evitar siguiendo las siguientes precauciones.
4. Sujete la herramienta firmemente con ambas manos y adopte una posición estable. Si su modelo tiene una empuñadura adicional, asegúrese de utilizarla.
5. No toque las partes giratorias de la herramienta. Si se produce un retroceso, la herramienta puede desviarse bruscamente, lo que puede provocar lesiones graves.
6. Manténgase alejado de la zona de retroceso. Durante el retroceso, la herramienta se mueve en la dirección opuesta a la de rotación del disco.
7. Tenga especial cuidado al manipular esquinas, bordes afilados y superficies irregulares. Evite que el conjunto golpee estas zonas, ya que podría atascarse o rebotar. Las herramientas giratorias son más propensas a atascarse al trabajar en esquinas, bordes afilados o al golpear accidentalmente algo, lo que puede provocar la pérdida de control de la herramienta.
8. No utilice sierras circulares, sierras de cadena para madera, discos de diamante segmentados con una separación entre segmentos superior a 10 mm ni discos dentados de ningún tipo. Este tipo de discos suelen provocar retroceso o pérdida de control de la herramienta.

PREPARACIÓN PARA EL TRABAJO

1. Antes de usar, compruebe que el disco no esté agrietado ni dañado. Los discos dañados pueden romperse durante el funcionamiento, lo que puede provocar la proyección de fragmentos y riesgo de lesiones.
2. Antes de comenzar a trabajar, compruebe que el disco esté correctamente instalado y equilibrado. Una instalación incorrecta puede provocar la rotura del disco y la pérdida de control de la herramienta.
3. Antes de realizar ajustes o cambiar accesorios, asegúrese de que la herramienta esté apagada. La activación accidental puede provocar lesiones graves.
4. Antes de comenzar a trabajar, deje que la herramienta funcione en vacío durante un minuto. Esto ayudará a identificar discos mal instalados o dañados y reducirá el riesgo de fallo.
5. Asegúrese de que la pieza de trabajo esté firmemente sujeta. Esto evitará que el disco se atasque y que la herramienta pueda retroceder.
6. Utilice únicamente discos abrasivos recomendados para el modelo de herramienta en cuestión y con una velocidad admisible superior a la velocidad máxima de rotación de la amoladora angular. El uso de discos incorrectos o discos con una velocidad inferior puede provocar un funcionamiento incorrecto, retroceso o fallo del disco.
7. No utilice discos abrasivos cuya vida útil haya caducado. Los discos desgastados o antiguos pueden romperse durante el funcionamiento, lo que puede provocar lesiones.

NORMAS DE SEGURIDAD PARA EL TRABAJO CON LA AMOLADORA ANGULAR

1. Sujete la herramienta con ambas manos durante el trabajo. El incumplimiento de esta norma puede provocar la pérdida de control, lo que aumenta el riesgo de lesiones o daños en la pieza de trabajo.
2. Antes de comenzar a trabajar, deje que la herramienta alcance la velocidad máxima. Trabajar a una velocidad insuficiente puede provocar retroceso o pérdida de control.
3. No toque las partes giratorias. El contacto con el disco puede provocar cortes graves o amputación.
4. Durante el trabajo, evite ejercer una presión excesiva sobre la herramienta. Una presión demasiado alta puede provocar el sobrecalentamiento o la rotura del disco y la consiguiente pérdida de control de la herramienta.
5. No toque la pieza de trabajo inmediatamente después del amolado. La superficie puede estar muy caliente y provocar quemaduras al contacto.
6. Evite trabajar en ángulos desfavorables. Una posición inestable aumenta el riesgo de pérdida de control y lesiones.
7. Durante el funcionamiento, asegúrese de que la herramienta tenga suficiente ventilación. El sobrecalentamiento puede provocar el fallo prematuro de la herramienta o un mayor riesgo de incendio.

MANTENIMIENTO Y ALMACENAMIENTO

1. Inspeccione y mantenga la herramienta periódicamente, incluidos las cubiertas, bridas y cables. Las piezas desgastadas o dañadas pueden reducir la seguridad y provocar un fallo.
2. No utilice accesorios dañados o modificados. Esto puede provocar desequilibrio, pérdida de control o lesiones.
3. Cuando no utilice la herramienta, guárdela en un lugar seguro. Un almacenamiento incorrecto puede provocar daños o activación accidental.
4. Sustituya a tiempo los discos abrasivos desgastados. El uso de discos desgastados reduce la eficacia del trabajo y aumenta el riesgo de que se destruyan.

FUENTE DE ALIMENTACIÓN

La herramienta eléctrica debe conectarse a una tensión que corresponda al valor indicado en la placa de características. El uso de una tensión inferior puede provocar la sobrecarga de la herramienta. Tipo de corriente: alterna, monofásica. De conformidad con las normas europeas, la herramienta cuenta con doble aislamiento de protección contra descargas eléctricas, por lo que puede conectarse a una toma sin puesta a tierra.

USO

⚠ **¡ATENCIÓN!**

Antes de instalar o desmontar accesorios, asegúrese de que la herramienta esté apagada y desconectada de la toma eléctrica, para evitar un encendido accidental.

Zonas de agarre

Durante el funcionamiento, sujete siempre la amoladora angular firmemente con ambas manos. Para un agarre seguro, utilice la empuñadura auxiliar (1) y la empuñadura principal (4).

Empuñadura auxiliar ajustable (imagen 2d)

Tiene la posibilidad de elegir entre dos posiciones de trabajo para garantizar el máximo control y comodidad al trabajar con la amoladora angular. La empuñadura auxiliar (1) puede enroscarse en el sentido de las agujas del reloj en uno de los orificios situados a los lados del engranaje.

NOTA: Para tener el control total de la herramienta, utilice siempre esta empuñadura.

Botón de bloqueo del husillo

El botón de bloqueo del husillo (2) solo debe utilizarse al cambiar el disco. ¡Nunca lo pulse mientras el disco esté girando!

Instalación del disco (imagen 3)

La brida interior (imagen 3a-1) se monta en el husillo y se fija a los dos lados planos del husillo. Coloque el disco (imagen 3a-2) sobre la brida interior (imagen 3a-1) y luego instale la brida exterior (imagen 3a-3) en el husillo. Pulse el botón de bloqueo del husillo (2) y gire el husillo hasta que se bloquee, luego apriete firmemente la brida exterior (8) con la llave (10) (imagen 3d).

Asegúrese de que el disco (11) gire libremente y esté firmemente sujeto. Realice una prueba de funcionamiento sin carga durante 20 segundos para comprobar si hay vibraciones o desalineación del disco.

Para retirar el disco, siga estos pasos en orden inverso.

Instalación de la brida exterior

La brida exterior (8) debe instalarse según el grosor del disco utilizado:

- ◊ Para discos de corte finos o discos de diamante, la parte sobresaliente de la brida exterior (8) debe orientarse hacia afuera del disco.
- ◊ Para discos abrasivos más gruesos, la parte sobresaliente de la brida exterior (8) debe orientarse hacia el disco para un mejor soporte.

Compruebe siempre que el disco (11) esté firmemente sujeto.

Ajuste de la cubierta protectora

Antes de realizar cualquier trabajo con la herramienta, asegúrese de que esté apagada y desconectada de la toma eléctrica. Al trabajar con discos de corte o abrasivos, debe instalarse la cubierta protectora (7).

Instalación y ajuste de la carcasa:

1. Si el disco (11) está instalado, retírelo.
2. Levante la palanca de bloqueo de la carcasa (imagen 2b, parte A) para desbloquear el cierre.
3. Alinee la muesca del anillo de asiento de la carcasa con las salientes del engranaje.
4. Coloque la cubierta y suelte la palanca; la cubierta quedará fijada en una de las posiciones designadas.
5. Para cambiar la posición de la carcasa, tire de nuevo de la palanca, gire la carcasa hasta que encaje, alinee la perforación con el cierre y suelte la palanca.

NOTA: No es necesario un desmontaje completo (desmontaje de las bridas).

Requisitos de colocación de la carcasa:

La parte cerrada de la carcasa (7) siempre debe orientarse hacia el operador. Al cortar metal, utilice la cubierta protectora diseñada para trabajos de corte.

Desmontaje de la carcasa

1. Si el disco (11) está instalado, retírelo.
2. Tire de la palanca de bloqueo y alinee la muesca de la carcasa con las salientes de la caja de engranajes.
3. Retire la cubierta con cuidado.

Regulación de la velocidad

La velocidad de la herramienta se ajusta mediante el regulador de velocidad (12).

Gire el regulador de velocidad (12) para seleccionar la velocidad deseada según el tipo de uso:

- ◊ Velocidad baja: ideal para trabajos finos o de precisión.
- ◊ Velocidad media: adecuada para tareas generales.
- ◊ Velocidad alta: recomendada para trabajos exigentes o eliminación rápida de material.

Ajuste la velocidad antes de comenzar a trabajar o durante el funcionamiento, según el material y el tipo de tarea.

Función de control de retroceso

El sistema de control de retroceso detiene automáticamente el motor si el disco se traba o se atasca, reduciendo el riesgo de lesiones y daños a la herramienta.

Si el sistema se ha activado, coloque el interruptor en la posición APAGADO y vuelva a encender la herramienta de la manera habitual.

La función está siempre activa y no requiere ninguna configuración. No sustituye el cumplimiento de las normas de seguridad, pero aumenta significativamente la protección del operador en caso de emergencia.

Control del interruptor

⚠ ¡ATENCIÓN!

Antes de usar la herramienta, compruebe siempre que el interruptor funcione correctamente. Al soltarlo, el interruptor debe volver fácilmente a la posición "Apagado".

Encendido de la herramienta

Presione el interruptor (3) hacia adelante para encender la herramienta (imagen 2c).

Fijación del interruptor en posición de trabajo

Una vez encendida la herramienta, presione la parte delantera del interruptor (3) hacia abajo hasta que haga clic. Esto bloqueará el interruptor en posición de trabajo y le permitirá manejarlo sin necesidad de sujetarlo continuamente.

Apagado de la herramienta

Presione brevemente la parte trasera del interruptor (3) para liberar el bloqueo y luego suéltelo para que el interruptor regrese a su posición original y apague la herramienta.

Uso de la amoladora angular

⚠ ¡ATENCIÓN!

No encienda la herramienta si el disco (11) está en contacto con la pieza de trabajo. Antes de comenzar a trabajar, espere hasta que el motor alcance la velocidad máxima.

Sujete la amoladora angular con una mano por la empuñadura (4) y con la otra mano firmemente por la empuñadura auxiliar (1) para un mejor control.

Coloque siempre la cubierta protectora (7) de manera que la mayor parte del disco expuesto esté orientada lejos de usted. Sujete la pieza de trabajo firmemente y mantenga el equilibrio, especialmente al trabajar en altura. Después de terminar el amolado, deje que la pieza de trabajo se enfríe antes de manipularla. No toque las superficies calientes.

Prevención de sobrecarga

La sobrecarga puede dañar el motor de la amoladora angular. Esto ocurre cuando la herramienta se somete a un esfuerzo prolongado e intenso.

Para agilizar el trabajo, evite ejercer una presión excesiva sobre la herramienta. El disco (11) funciona de manera más eficiente bajo una presión ligera, lo que también evita la reducción de las revoluciones.

Si la amoladora angular se sobrecalienta, déjela funcionar en vacío durante 2–3 minutos para que se enfríe hasta alcanzar la temperatura normal de funcionamiento.

Si se produce una sobrecarga, la amoladora angular se detendrá automáticamente y emitirá una señal de error. Para reiniciarla, coloque el interruptor en la posición APAGADO y luego vuelva a encender la herramienta de la manera habitual.

Consejos para un rendimiento óptimo

Estabilidad: Antes de un trabajo prolongado, deje siempre que la herramienta funcione en vacío durante un breve periodo.

Ángulo del disco: Mantenga el ángulo entre el disco (11) y la superficie de la pieza de trabajo entre 15° y 30°. Un ángulo mayor puede provocar la aparición de estrías en la superficie, lo que reduce la calidad del acabado (imagen 3e).

Movimiento: Mueva la amoladora de un lado a otro sobre la superficie de la pieza de trabajo para lograr un amolado uniforme.

Uso del disco de corte

Al utilizar el disco de corte, nunca cambie el ángulo de corte para evitar que el disco se atasque, que el motor se detenga o que el disco se dañe.

Corte siempre en dirección opuesta a la dirección de rotación del disco. Cortar en la misma dirección que la rotación del disco puede hacer que este sea expulsado de la ranura.

Para materiales duros, utilice un disco de diamante para obtener los mejores resultados.

Control del calentamiento del disco de diamante

Si el disco de diamante se sobrecalienta (lo cual se nota por un círculo completo de chispas alrededor del disco), deje de cortar y deje que la herramienta funcione en vacío durante 2–3 minutos para que se enfríe.

Estabilidad de la pieza de trabajo

Sujete o asegure siempre la pieza de trabajo firmemente para que no se pueda mover durante el trabajo. Esto mejora el control y reduce el riesgo de accidentes.

CUIDADO Y MANTENIMIENTO

Antes de realizar cualquier mantenimiento preventivo, asegúrese siempre de que la herramienta esté apagada y desconectada de la toma eléctrica.

Aberturas de ventilación (13): Mantenga las aberturas de ventilación (13) limpias y sin obstrucciones. Si dispone de un compresor, utilice aire comprimido para eliminar el polvo interno (recuerde usar gafas de protección).

Cuerpo de la herramienta: Limpie el cuerpo de la herramienta con un paño húmedo y jabón suave. No utilice agua, disolventes ni productos abrasivos. Nunca permita que entre líquido en el dispositivo ni lo sumerja en líquido.

Lubricación: Su herramienta no requiere lubricación adicional.

Almacenamiento: Guarde siempre el dispositivo en un lugar seco para evitar daños por humedad. Si el juego incluye una bolsa o estuche de almacenamiento, utilícelo para proteger el dispositivo del polvo, la humedad y los golpes durante el almacenamiento y el transporte.

Para un funcionamiento seguro y fiable de la herramienta, recuerde que las reparaciones, el mantenimiento y los ajustes deben realizarse en centros de servicio autorizados, utilizando únicamente piezas de repuesto y consumibles originales.

TABLA DE RESOLUCIÓN DE PROBLEMAS

Nota: la tabla original en checo presentaba una maquetación con columnas fusionadas que dificultaba la extracción automática exacta; a continuación se reconstruye el contenido según el sentido identificable.

Problema	Posible causa	Solución
La herramienta no arranca	El cable de alimentación no está conectado o está dañado	Compruebe el cable de alimentación (5) y asegúrese de que esté correctamente conectado. Sustitúyalo si está dañado
	Fallo del interruptor	Póngase en contacto con un centro de servicio autorizado
El disco vibra o gira de forma irregular	La brida exterior no está suficientemente apretada o el disco está montado incorrectamente	Compruebe y apriete la brida exterior (8). Asegúrese de que el disco (11) esté correctamente montado.
	El disco está dañado o desgastado	Sustituya el disco por uno nuevo.
El disco se obstruye al trabajar con aluminio o aleaciones blandas	Acumulación de material en el disco	Sustituya el disco o utilice un disco adecuado para materiales blandos.
La herramienta eléctrica se sobrecalienta durante el funcionamiento	Presión excesiva sobre la herramienta	Reduzca la presión ejercida y deje que la herramienta trabaje a su propia velocidad.
	Las aberturas de ventilación están obstruidas	Limpie las aberturas de ventilación (13) y asegure una circulación de aire adecuada.
Disminución del rendimiento	El disco está desgastado	Sustituya el disco.
	Velocidad seleccionada incorrectamente	Ajuste la velocidad mediante el regulador de velocidad (12).

PROTECCIÓN DEL MEDIO AMBIENTE



Por respeto al medio ambiente, las herramientas eléctricas, los accesorios y los embalajes deben reciclarse conforme a la normativa medioambiental aplicable. Las herramientas eléctricas no deben desecharse junto con los residuos domésticos.



Solo para países de la UE:

De conformidad con la Directiva europea 2012/19/UE sobre residuos de aparatos eléctricos y electrónicos y su transposición a la legislación nacional, los aparatos eléctricos dañados o usados deben recogerse de forma separada y reciclarse conforme a la normativa medioambiental.

Una eliminación incorrecta de los residuos de aparatos eléctricos y electrónicos puede tener efectos nocivos para el medio ambiente y la salud humana debido a la posible presencia de sustancias peligrosas.

EN CE DECLARATION OF CONFORMITY

We, Vega Trade Company Limited, as the responsible manufacturer declare Angle grinder

TM Procraft: EA1400

Are of series production[1] and confirm to the following European Directives and are manufactured in accordance with the following standards or standardized documents: [2]

Technical documentation has been supported by: VEGA TRADE COMPANY LIMITED, add. Room 212, 2nd F., Building 11, No. 898 Lingshan Road, Shanghai, PRC. MADE IN PRC. E-mail: vegatools@163.com

[3] Authorized representative able to compile the technical documentation

CZ PROHLÁŠENÍ O SHODĚ ES

My, Vega Trade Company Limited, jakožto zodpovědný výrobce prohlašujeme, že Úhlová bruska

TM Procraft: EA1400

Jsou ze sériové výroby[1] a v souladu s těmito evropskými směrnicemi,a vyrobeny v souladu s následujícími normami nebo standardizovanými dokumenty: [2]

Technická dokumentace byla podpořena: VEGA TRADE COMPANY LIMITED, add. Room 212, 2nd F., Building 11, No. 898 Lingshan Road, Shanghai, PRC. VYROBENO V PRC. E-mail: vegatools@163.com

CZECH REPUBLIC, IMPORTER VEGA TOOLS s.r.o.
IČO: 07594470 DIČ: CZ07594470
Sídlo firmy: Křižovnická 86/6, Staré Město, 110 00 Praha.
Sklad a prodejna: Klejnarská 92, 280 02 Kolín IV
Tel: +420 313 033 292 E-mail: info@procraft.cz Web: www.procraft.cz

[3] Autorizovana osoba pověřena schvalovanim technicke dokumentace

SK VYHLÁSENIE O ZHODE ES

My, Vega Trade Company Limited, ako zodpovedný výrobca vyhlasujeme, že Uhlová brúska

TM Procraft: EA1400

Sú zo sériovej výroby[1] a v súlade s týmito európskymi smernicami, a vyrobené v súlade s nasledujúcimi normami alebo štandardizovanými dokumentmi: [2]

Technická dokumentácia bola podporená: VEGA TRADE COMPANY LIMITED, add. Room 212, 2nd F., Building 11, No. 898 Lingshan Road, Shanghai, PRC. VYROBENO V ČLR. E-mail: vegatools@163.com

Určené pre trh: Slovenská republika
Dovozca: VEGA TOOLS s.r.o.
IČO: 56162863 DIČ: 2122262956 IČ DPH: SK2122262956
Pri Šajbách 7559/1, 831 06 Bratislava
Slovenská republika
Tel.: +421 904 168 899 E-mail: info.sk@procraft-tools.com

[3] Autorizovany zastupca oprávnený predložiť technicku dokumentaciu

PL DEKLARACJA ZGODNOŚCI WE

My, Vega Trade Company Limited, jako odpowiedzialny producent oświadczamy, że Szlifierka kątowa

TM Procraft: EA1400

Są produkowane seryjnie[1] i są zgodne z następującymi dyrektywami europejskimi, wyprodukowano zgodnie z następującymi normami lub znormalizowanymi dokumentami: [2]

Dokumentację techniczną dostarcza firma: VEGA TRADE COMPANY LIMITED, add. Room 212, 2nd F., Building 11, No. 898 Lingshan Road, Shanghai, PRC. WYPRODUKOWANO W PRC. E-mail: vegatools@163.com

[3] Upoważniony przedstawiciel posiadający dostęp do dokumentacji technicznej

BG ДЕКЛАРАЦИЯ ЗА СЪОТВЕТСТВИЕ

Ние, Vega Trade Company Limited, декларираме на своя лична отговорност, че Ъглошлайф

TM Procraft: EA1400

Съгласно даденото техническо описание отговаря на всички приложими изисквания на следните директиви и хармонизирани стандарти, продукта[1] отговаря на стандартите: [2]

Техническа документация: VEGA TRADE COMPANY LIMITED, add. Room 212, 2nd F., Building 11, No. 898 Lingshan Road, Shanghai, PRC. ПРОИЗВЕДЕНО В КИТАЙ. E-mail: vegatools@163.com

ВНОСИТЕЛ: Елефант Тулс ООД. Адрес по регистрация: България, 1799 София, Младост 2, бл. 261А, вх. 2, ет. 4, ап. 12. Адрес на склад и сервиз: Гр. Божурище, бул. „Европа" 10, 2227, склад №15.

[3] Оторизиран представител, който може да съставя техническата документация

RO DECLARAȚIA CE DE CONFORMITATE

Noi, Vega Trade Company Limited, în calitate de producător, declarăm Masina de slefuit cu

TM Procraft: EA1400

Sunt fabricate in serie[1] și confirmă următoarele directive europene, sunt fabricate în conformitate cu următoarele standarde sau documente standardizate: [2]

Documentația tehnică a fost susținută de: VEGA TRADE COMPANY LIMITED, add. Room 212, 2nd F., Building 11, No. 898 Lingshan Road, Shanghai, PRC. FABRICATE ÎN RPC. E-mail: vegatools@163.com

[3] Reprezentantul autorizat in masura sa intocmeasca documentatia tehnica

HU CE MEGFELELŐSÉGI NYILATKOZAT

Mi, Vega Trade Company Limited, mint felelős gyártó, ezennel kijelentjük, hogy az Sarokcsiszoló

TM Procraft: EA1400

Sorozatgyártásban kerül[1] gyártásra és megfelel a következő EK direktívák előírásainak: Következő szabványoknak vagy szabványosított dokumentumoknak megfelelően kerül gyártásra: [2]

Műszaki dokumentáció VEGA TRADE COMPANY LIMITED, add. Room 212, 2nd F., Building 11, No. 898 Lingshan Road, Shanghai, PRC. FABRICATE ÎN RPC. E-mail: vegatools@163.com

[3] Műszaki dokumentacio osszeallitasara jogosult kepviselő

RU CE ДЕКЛАРАЦИЯ СООТВЕТСТВИЯ

Мы, Vega Trade Company Limited, как ответственный производитель заявляем, что Углошлифовальная машина

TM Procraft: EA1400

Производятся серийно[1] и соответствуют следующим европейским директивам, и изготавливаются в соответствии со следующими стандартами или стандартизированными документами: [2]

Техническая документация предоставляется компанией: VEGA TRADE COMPANY LIMITED, адрес: Оф. 212, 2-й этаж, зд. 11, № 898, Лингшан Роад, Шанхай, КНР. ПРОИЗВЕДЕНО В КИТАЕE-mail: vegatools@163.com

UA CE ДЕКЛАРАЦІЯ ВІДПОВІДНОСТІ

Ми, Vega Trade Company Limited, як відповідальний виробник заявляємо, що Кутошліфувальна машина

TM Procraft: EA1400

Виробляється серійно[1] і відповідає наступним європейським директивам та виробляється відповідно до таких стандартів або стандартизованих документах: [2]

Технічна документація надається компанією: VEGA TRADE COMPANY LIMITED, адрес.: Оф. 212, 2F, B11, № 898, Лингшан Роад, Шанхай, КНР. ВИРОБЛЕНО В КНР. E-mail: vegatools@163.com

Постачальник та уповноважений представник: ТОВ "ВІН-ТАЖ" Місцезнаходження: Україна, 49047, Дніпропетровська обл., м. Дніпро, вул. Театральна, буд. 3, каб. 8 Тел.: +38(068)-103-99-81 E-mail: 406971011@ukr.net

DE CE-KONFORMITÄTSERKLÄRUNG

Wir, Vega Trade Company Limited, als verantwortlicher Hersteller erklären, dass der Winkelschleifer

TM Procraft: EA1400

Wird serienmäßig hergestellt[1] und entspricht den folgenden europäischen Richtlinien sowie wird gemäß den folgenden Normen oder standardisierten Dokumenten gefertigt: [2]

Die technische Dokumentation wird bereitgestellt von der Firma: VEGA TRADE COMPANY LIMITED, Adresse: Büro 212, 2. Etage, Gebäude 11, Nr. 898, Lingshan Road, Shanghai, VR China. HERGESTELLT IN DER VR CHINA. E-Mail:vegatools@163.com

[3] Autorisierter Vertreter, der in der Lage ist, technische Dokumentation bereitzustellen

ES DECLARACIÓN DE CONFORMIDAD CE

Nosotros, Vega Trade Company Limited, en calidad de fabricante responsable, declaramos que Amoladora angular

TM Procraft: EA1400

Proceden de fabricación en serie[1], son conformes con las siguientes directivas europeas y han sido fabricados con arreglo a las siguientes normas o documentos normativos: [2]

Documentación técnica elaborada por: VEGA TRADE COMPANY LIMITED, dirección: Room 212, 2nd F., Building 11, No. 898 Lingshan Road, Shanghái, RPC. FABRICADO EN LA RPC.

E-mail: vegatools@163.com

REPÚBLICA CHECA. IMPORTADOR VEGA TOOLS s.r.o.
IČO: 07594470 · DIČ: CZ07594470
Domicilio social: Křižovnická 86/6, Staré Město, 110 00 Praga.
Almacén y punto de venta: Klejnarská 92, 280 02 Kolín IV
Tel.: +420 313 033 292 · E-mail: info@procraft.cz · Web: www.procraft.cz

[3] Persona autorizada facultada para elaborar la documentación técnica

[1]: 00000001-99999999

[2]: 2006/42/EC
2014/30/EU
2011/65/EU
(and its amendment 2015/863/EU)

EN 62841-1:2015+AC:2015+A11:2022
EN IEC 62841-2-3:2021+A11:2021
EN IEC 55014-1:2021
EN IEC 55014-2:2021
EN IEC 61000-3-2:2019
EN 61000-3-3:2013+A1:2019
EN IEC 63000:2018

[3]: Jan Paluchnik
VEGA TOOLS s.r.o.,
Krizovnicka 86/6,
Stare Mesto,
110 00 Prague,
Czech Republic

Mr Bao Junhua
Production Line Manager

Shanghai, 31.03.2026