EN | ENGLISH 4
CZ | ČESKÝ 7
SK | SLOVENKÝ 11
PL | POLSKI 14
BG | БЪЛГАРСКИ 18
RO | ROMÂNĂ 22
HU | MAGYAR 26
RU | РУССКИЙ 30
UA | УКРАЇНСЬКА 34

CE 39

EN | Translation of the original operating manual
CZ | Překlad původního návodu k použití
SK | Preklad pôvodného návodu na použitie
PL | Tłumaczenie oryginalnej instrukcji obsługi
BG | Превод на оригиналните инструкции за употреба
RO | Traducere manual de utilizare
HU | Az eredeti használati utasítás fordítása
RU | Перевод оригинальной инструкции по эксплуатации
UA | Переклад оригінальної інструкції з експлуатації

EN I Caution!

It is essential that you read the instructions in this manual before assembling, operating, and maintaining the product.

CZ I Upozornění!

Neinstalujte, neprovádějte údržbu ani nepoužívejte tento výrobek dříve, než si přečtete pokyny uvedené v tomto návodu.

SK I Upozornenie!

Je dôležité, aby ste si pred montážou, údržbou a obsluhou produktu prečítali pokyny v tomto návode.

PL I Uwaga!

Należy koniecznie przeczytać instrukcje oraz wskazówki zawarte w niniejszym podręczniku przed montażem, obsługą oraz konserwacją produktu.

BG I Важно!

Изключително важно е да прочетете инструкциите в настоящото ръководство, преди да преминете към сглобяване, поддръжка или работа с продукта.

RO I Atenţie!

Este esențial să citiți instrucțiunile din acest manual înainte de asamblare, efectuarea întreținerii și operarea produsului.

HU I Figyelem!

Fontos, hogy a termék összeszerelése, karbantartása és használata előtt elolvassa a kézikönyvben található utasításokat.

RU I Внимание!

Необходимо прочитать инструкции в данном руководстве перед сборкой, обслуживанием и эксплуатацией данного изделия.

UA I Увага!

Дуже важливо, щоб ви прочитали інструкції в цьому керівництві перед складанням, обслуговуванням та експлуатацією цієї машини.

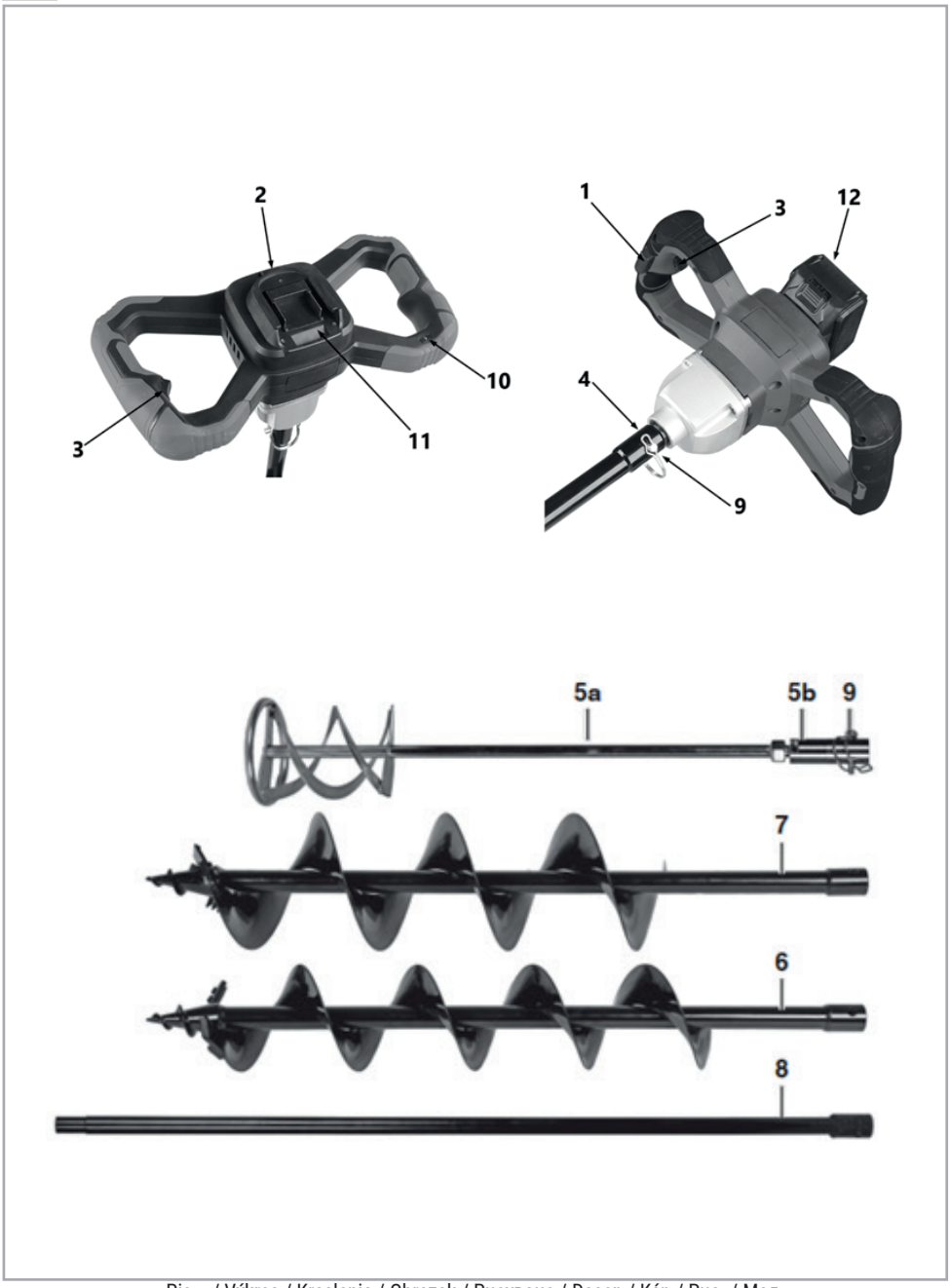

Pic. - / Výkres / Kreslenie / Obrazek / Рисуване / Desen / Kép / Рис. / Мал.

EN|ENGLISH
CORDLESS EARTH AUGER
PMA20
MANUAL

TECHNICAL SPECIFICATIONS

Model	PMA20		
Motor type	Brushless		
Rated voltage (V DC)	20		
No-load speed (min^{-1})	100-400		
Speed control	6 positions		
Spindle mounting diameter (mm)	14		
Maximum drilling diameter (mm)	150		
Auger attachment type	Pin connection		
Direction of rotation selection	Yes		
Safety lock to prevent accidental start	Yes		
Auger diameter included (mm)	150		
Auger length included (mm)	800		
Auger material	Manganese steel		
Noise emission values determined according to EN 62841			
Sound pressure level (dB(A)) Measured sound power level (dB(A)) Uncertainty K (dB(A))	LpA=79.4 LWA=90.4 K=3		
Vibration total values and uncertainty K determined according to EN 62841			
Vibration level (m/s^2) Uncertainty K (m/s^2)	5.54 1.5		
Protection level	IP20		
Protection class	III		
Weight EPTA (with 4 Ah battery) (kg)	3.1		
Bare tool weight (kg)	2.45		
Weight (incl. accessories) (kg)	5.7		
Battery (not included)			
Rated voltage (V DC)	20		
Battery type	Li-ion		
Capacity (Ah)	2.0 / 4.0 / 8.0		
Charger (not included)			
Model	Charger 20/1	Industrial C20/4	Industrial C20/6.5
Input voltage (V AC) / Frequency (Hz)	220-240/50	220-240/50	220-240/50
Rated power (W)	45	95	135
Output Voltage (V DC)	20	20	20
Output current (A)	2	4	6.5
Protection class	II	II	II

⚠ **WARNING:** The declared vibration and noise emission levels represent the main applications of the tool. However, if the tool is used for different applications, with different accessories, or is poorly maintained, the emission levels may differ. This may significantly increase the exposure level over the total working period. The emission levels will vary depending on how the power tool is used and may exceed the levels given in this information sheet. These emission levels may be used to compare one tool with another and for a preliminary assessment of exposure. An accurate estimate of the load should also take into account times when the tool is shut down or running without use, which can significantly reduce the total load over the working period. Identify additional safety measures to protect the operator, such as maintaining the tool and accessories, keeping hands warm, using hearing protection, and organizing work patterns.

DESCRIPTION (*PIC. 1)

1. On/off switch
2. Reverse switch
3. Safety lock button
4. Spindle
5. Mixing paddle
6. 120 mm auger bit (not included)
7. 150 mm auger bit
8. Auger extension (not included)
9. Pin
10. Speed control dial
11. Battery slot
12. Battery

PACKAGE CONTENTS*

1. Instruction manual
2. Cordless earth auger
3. Auger bit 800 × 150 mm
4. Mixing paddle

Please note that the contents of the package may vary depending on the country of purchase. For specific details regarding your package, please refer to the list provided with your product or contact your local distributor.

The PMA20 cordless earth auger is a convenient and powerful tool designed for fast and safe drilling of holes in the ground. It is ideal for installing posts, building fences, planting trees and shrubs, as well as performing other gardening and construction tasks.

The auger is powered by a battery, eliminating the need for extension cords or searching for a power source on site. The brushless motor ensures stable operation and extended tool life, while the ability to select the direction of rotation makes it easier to remove the auger from the ground.

Thoughtful ergonomics, a safety lock to prevent accidental start, and the included auger bit allow you to start work immediately. In addition, the set includes a mixing paddle, expanding the tool's capabilities for mixing construction and gardening materials.

SAFETY WARNINGS

⚠ **WARNING! Read all safety warnings, instructions, illustrations and specifications provided with this power tool.** Failure to follow all instructions listed below may result in electric shock, fire and/or serious injury.

Save all warnings and instructions for future reference.

The term "power tool" in the warnings refers to your mains operated (corded) power tool or battery-operated (cordless) power tool.

CONVENTIONAL SIGNS AND SYMBOLS


Always wear protective goggles - Protects your eyes from debris.


Wear ear protectors - Protects your hearing from excessive noise.


Long hair must be tied back in a hair net or covered with a headgear.


Wear appropriate, close-fitting protective clothing while working.


Wear gloves to protect your hands.


Wear safety footwear to protect your feet.


Read instruction manual.


General hazard safety alert.


Warning! Sudden jamming may cause serious injury.


Contact with an electric cable may result in electric shock.

In accordance with essential applicable safety standards of European directives

Eurasian Conformity mark.

Ukraine Conformity Mark

SPECIAL SAFETY RULES FOR THE CORDLESS EARTH AUGER

1. Read the instruction manual and safety guidelines carefully before use. Failure to follow these instructions may result in electric shock, fire, or serious injury.
2. Keep this manual in an accessible place. When passing the tool to another user, provide the manual together with it.
3. Do not allow children to play with the tool or its packaging materials (plastic bags, film, small parts), as there is a risk of suffocation or swallowing.
4. Before starting drilling, make sure there are no hidden electrical cables, water pipes, or gas pipes in the ground. Contact with them may result in electric shock, current leakage, or gas leakage.
5. When performing work where the accessory may come into contact with concealed electrical wiring, hold the power tool only by the insulated handle surfaces. Contact of the accessory with a live wire can cause current to flow through the metal parts of the tool, creating a risk of electric shock.
6. Do not use the tool in adverse weather conditions, especially when there is a risk of lightning strikes. Store the tool indoors in a safe location.
7. Always hold the tool with both hands by the designated handles. Loss of control can result in personal injury.
8. Before switching on, the tool must be securely supported. Due to the high torque, lack of support can cause loss of control and injury.
9. The working speed must not exceed the maximum permissible value for the earth auger bit. Exceeding this value may cause the bit to bend and lead to personal injury.
10. Start working with the earth auger at low speed and with the bit in contact with the ground. Operating at high speed without surface contact may cause the bit to bend and result in injury.
11. Apply pressure only along the axis of the drill, avoiding excessive force. Too much pressure may cause the drill to bend, become damaged, or result in loss of control over the tool.
12. The outer diameter of the auger bit must correspond to the range specified in the manual. An incorrectly sized bit prevents proper control and may overload the device.
13. During operation, maintain a stable stance and wear non-slip footwear. When working at height, ensure that no other persons are located below the work area.
14. Keep your hands away from the rotating parts of the tool.
15. After finishing work, do not touch the drill bit, as it may be very hot and cause burns.
16. If difficulties occur when loosening the spiral auger after removing the pin, use pliers. Attempting to remove it by hand may result in cuts from sharp edges.
17. Always use appropriate personal protective equipment:
    - ◊ Safety goggles — to protect your eyes from particles;
    - ◊ Hearing protection — to protect your ears from loud noise;
    - ◊ Gloves — to protect your hands.
18. Noise and vibration levels during actual use may differ from those stated in the specifications, depending on working conditions and the type of material being processed.
19. Even with proper use, residual risks remain:
    - ◊ Lung damage if no dust mask is worn;
    - ◊ Hearing damage if no hearing protection is used;
    - ◊ Health issues from vibration during prolonged or improper tool use.
20. Always remove the battery before performing any cleaning or maintenance.
21. Store the tool and accessories in a dark, dry place at a temperature above 0 °C, preferably between 5 °C and 30 °C, in the original packaging.

SPECIFIC SAFETY RULES FOR CORDLESS MIXER

1. Always hold the tool with both hands during operation to maintain full control and reduce the risk of accidents.
2. Ensure proper ventilation in the workspace, especially when mixing flammable or volatile materials, as this poses a risk of fire or harmful fumes.
3. Do not use the tool for mixing food products. It is strictly designed for construction materials and may pose health risks if used otherwise.
4. Keep the battery pack and tool housing away from liquids. Avoid any contact with water or other liquids to prevent short circuits and irreversible damage.
5. Ensure the mixing container is stable and placed on a solid, level surface to avoid tipping or spillage during operation.
6. Follow the manufacturer's instructions for the material being mixed and adhere to any specific safety guidelines related to that material.
7. Turn off and inspect the tool immediately if it falls into the mixing material. Do not use it again until it has been checked by a qualified service center.
8. Never place your hands or foreign objects into the mixing material while the tool is operating. This can cause severe injury.
9. Only start the tool when the mixing paddle is immersed in the material. Turning it on outside the container may result in splashing or loss of control.
10. Remove battery before performing maintenance or changing the paddle to prevent accidental activation.

SAFETY INSTRUCTIONS FOR ALL OPERATIONS

1. Work only in well-lit areas. Poor lighting increases the risk of accidents.
2. Be aware of cable and utility line locations in the ground. Drilling near utilities (electrical cables, pipes) may result in electric shock or damage to infrastructure.
3. Do not use the auger near flammable liquids, gases, or dust. Sparks or heat generated by the tool can cause fire or explosion.
4. Hold the tool firmly with both hands to prevent loss of control in case of jamming.
5. Do not apply excessive force. High pressure may cause jamming and kickback, which is dangerous for the operator.
6. Do not use the tool in rain or high humidity. Moisture can cause short circuits or battery damage.
7. Do not modify the tool or use non-standard accessories. This may cause damage and injury.
8. Do not work in an awkward posture or on slopes without a stable footing. Loss of balance may cause a fall.
9. If the auger jams, immediately release the trigger and remove the auger. Continuing operation while jammed may damage the motor or cause injury.
10. Remove the auger and install the protective cover before transportation. This will prevent damage and accidental injury.
11. Use only compatible batteries and chargers recommended by the manufacturer. Incompatible or damaged batteries may cause fire or explosion.
12. Do not store the battery near heat sources or in direct sunlight. Overheating shortens battery life and may cause fire.
13. Before starting work, make sure the auger and accessory attachment are securely fixed. An improperly secured attachment may fly off during operation.
14. Keep bystanders and animals at a safe distance from the work area. Soil, stones, or debris may be thrown out and cause injury.
15. Do not use the auger when tired or under the influence of alcohol or drugs. Reduced concentration increases the risk of accidents.
16. Always remove the battery before changing accessories. This eliminates the risk of accidental start-up and injury.
17. Do not touch the rotating auger. Wait until it has completely stopped before handling the tool or changing the attachment.
18. Do not use the tool if the housing is damaged, cracked, or loose. This may cause component failure during operation.
19. Keep long hair, loose clothing, laces, and jewelry away from the

rotating parts. There is a risk of entanglement and injury.

POWER SUPPLY

Ensure the instrument is powered by Procraft 20V (2 Ah, 4 Ah or 8 Ah) batteries as specified on the marking label. Using any other battery can damage the tool and affect its performance. The tool is designed to operate with Procraft 20V rechargeable lithium-ion batteries, providing consistent and reliable power.

USING THE TOOL

⚠ ATTENTION!

Before installing or removing accessories, ensure the tool is turned OFF, and remove the battery to avoid accidental activation.

Removing the Battery

To remove the battery, press the battery lock button and pull the battery away from the tool.

Battery Charging Instructions

The charger has two indicators: red and green. The red indicator shows that charging is in progress, while the green indicator indicates that charging is complete. The battery itself may have a charge indicator with LEDs to show the charge level. To check the charge level, press the charge check button on the battery.

1 LED: 25% charged

2 LEDs: 50% charged

3 LEDs: 75% charged

4 LEDs: Fully charged

Step-by-Step Instructions:

1. Plug the charger into a power outlet.
2. For plug-in chargers, insert the charging plug into the battery port. For slider chargers, align the battery with the charging slots and slide it in.
3. The red indicator will light up, showing the battery is charging.
4. Once fully charged, the green indicator will light up.
5. Unplug the charger from the battery and the outlet, or slide the battery out of the charger.
6. Optional: Press the charge check button on the battery to view the charge level using the battery's LEDs.

Installing the Battery

Align the battery pack with the groove on the tool, and then slide it into place until it locks and clicks.

Installing the Auger or Mixing Paddle

1. Remove the battery to prevent accidental start-up.
2. Check the spindle (4) and the selected accessory — all parts must be clean and undamaged.
3. Select the accessory: 150 mm auger bit (7), 120 mm auger bit (6), or mixing paddle (5). If additional length is required, use the auger extension (8).
4. If the extension is not used:
   - ◊ Insert the accessory shank into the spindle (4) fully, align the holes, and insert the pin (9).
   - ◊ Lower the retaining clip onto the pin and make sure it is fully engaged.
5. If the extension is used:
   - ◊ Connect the extension shank (8) to the spindle (4) in the same way as described in step 4.
   - ◊ Then install the selected accessory (6, 7, or 5) onto the free end of the extension, align the holes, insert the pin (9), and secure it with the retaining clip.
6. Make sure all connections are securely fastened, the pins are fully inserted, and the accessory is fixed without play.
7. Install the battery, select the rotation direction (2), and ensure the accidental start safety lock (3) functions correctly.

Switch Operation

⚠ ATTENTION!

Before operating the tool, always check the efficiency of the switch. After releasing it, the switch should easily return to the "Off" position.

1. Switching on: Hold the tool firmly with both hands on the handles; your right hand should be on the working handle. Press the safety lock button (3) and the On/Off switch (1) simultaneously.
2. Switching off: Release the On/Off switch (1).

Selecting the rotation direction (2):

- ◊ Clockwise position — for drilling and mixing.
- ◊ Counterclockwise position — for removing the auger or releasing the accessory in case of jamming.

Speed adjustment (10):

The six-position dial allows you to select the optimal rotation speed for a specific task.

- ◊ Lower settings (1–3) are used for smoother and more controlled operation.
- ◊ Higher settings (4–6) are suitable for fast drilling and mixing.

Operation Process

1. Selecting and installing the accessory. Before starting work, select the appropriate accessory: 150 mm auger bit (7), 120 mm auger bit (6), or mixing paddle (5). If additional drilling depth is required, use the auger extension (8) with any auger bit. Install the accessory according to the instructions in the "Installing the Auger or Mixing Paddle" section.
2. Preparation for operation. Make sure the battery is installed, the rotation direction is selected with the reverse switch (2), and the speed is set with the speed control dial (10) according to the task (see section "Switching on/off, selecting the rotation direction, and adjusting the speed"). The work area must be clear of any foreign objects and people.
3. Proper grip. Hold the tool firmly with both hands on the handles, wrapping your thumbs around them; your right hand should be on the working handle with the control buttons.
4. Starting drilling. Position the auger vertically at the drilling point, start the tool, and gradually feed it into the ground without applying excessive pressure.
5. Working with the mixing paddle. When mixing mortar or other mixtures, place the paddle into the container, switch on the tool, and perform mixing with steady, even movements.
6. In case of jamming. If the auger becomes jammed, immediately release the On/Off switch (1), move the rotation direction selector (2) to the "counterclockwise" position, and briefly start the tool to free the auger.
7. Working with the extension. When using the extension (8), installation and removal of the accessory are carried out in the same way as installation on the spindle (4), but in two steps — first the extension on the spindle, then the accessory on the extension.
8. Finishing work. After drilling or mixing, switch off the tool, remove the auger or paddle from the material, and then release the On/Off switch (1).
9. After work. For cleaning or accessory replacement, remove the battery (see "Safety Rules"), clean the tool, and, if necessary, remove the accessory.

MAINTENANCE

Always before performing preventive maintenance work and ensure that the tool is switched off and battery is removed.

Regularly clean the tool from dust, dirt, and soil residues, especially in the area of the spindle (4), ventilation openings, and fastening elements. Use a dry, soft brush or cloth for cleaning. Do not use solvents or aggressive cleaning agents. After use, clean the accessories and, if necessary, apply a thin layer of machine oil to protect them from corrosion.

Periodically check the secure fastening of all connections and the condition of the pin (9) with the retainer. If any damage or wear is found, replace the parts with original components. Monitor the condition of the battery and charger, following the manufacturer's instructions. Electrical repairs and component replacements should only be carried out at an authorized service center.

Storage

Store the tool, battery, and accessories in a dry place at a temperature between +5 °C and +30 °C, away from heat sources, direct sunlight, and moisture. It is recommended to store the auger in the original packaging or a protective case, with the battery removed. Store accessories in a cover or protective sleeve to avoid damage.

Transportation

Before transportation, remove the battery. Remove the auger or mixing paddle and, if necessary, the extension. Transport the tool and accessories in sturdy packaging or a case that protects them from shocks, vibration, and moisture. When transporting, pack the battery separately from metal objects to avoid short circuits.

For safe and reliable operation of the instrument, keep in mind that the

repair, maintenance and adjustment of the instrument should be in service centers using only original spare parts and consumables.

POSSIBLE MALFUNCTIONS AND TROUBLESHOOTING

Problem	Possible Cause	Solution
Tool does not switch on	Battery not installed or discharged	Install a fully charged battery
	Faulty battery or battery contacts	Clean the contacts; replace the battery if necessary
	Faulty switch or electronics	Contact an authorized service center
Tool operates intermittently	Loose battery connection	Remove and reinstall the battery
		Allow the tool to cool down; check ventilation openings
Reduced power	Battery discharged	Charge the battery
	Ventilation openings clogged	Clean ventilation openings from dirt and dust
Excessive vibration	Accessory installed with play or damaged	Check and secure the accessory, or replace it
Auger does not rotate	Accessory jammed	Switch off the tool, set the rotation direction selector (2) to the "counterclockwise" position, and briefly switch on the tool while holding it with both hands; if necessary, slightly rock the auger to free it
Pin does not secure tightly	Pin holes clogged	Clean the holes; replace the pin if necessary
Battery discharges quickly	Low temperature or worn-out battery	Use the battery at a temperature between +5 °C and +30 °C, or replace it

ENVIRONMENTAL PROTECTION

Out of concern for the environment, power tools, batteries, accessories and packaging should be recycled in accordance with applicable environmental protection regulations. Power tools and batteries must not be disposed into household waste!

For proper disposal, fully discharge the battery while using the instrument, remove it, and then wrap the contacts with insulating tape to avoid short circuits.

Do not open the battery and do not dispose of it in parts. Dispose in designated places.

EU countries only:

In accordance with the European Directive 2012/19/EU on waste electrical and electronic equipment and its implementation in national legislation, as well as in accordance with the European Directive 2006/66/EC, damaged or used batteries and electrical equipment must be separated and recycled in accordance with environmental regulations.

If disposed incorrectly, waste electrical and electronic equipment may have harmful effects on the environment and human health due to the potential presence of hazardous substances.

TRANSPORT

The lithium-ion batteries are subject to legislation on the transport of dangerous goods. The user can transport the batteries by road without further requirements. When shipping by third parties (e.g.: by air transport or forwarding agency), special requirements on packaging and labelling must be observed. For preparation of the item being shipped, consulting an expert for hazardous material is required. Dispatch battery packs only when the housing is undamaged. Tape or mask off open contacts and pack up the battery in such a manner that it cannot move around in the packaging. Please also observe the possibility of more detailed national regulations.

CZ|ČESKÝ
AKUMULATOROVÝ ZEMNÍ VRTÁK
PMA20
MANUÁL

TECHNICKÉ SPECIFIKACE

Model	PMA20		
Typ motoru	Bezkartáčový		
Hodnoceno napětí (VDC)	20		
Bez zátěže rychlost (min $^{-1}$)	100–400		
Regulace rychlosti	6 pozic		
Vřeteno montáž průměr (mm)	14		
Maximum vrtání průměr (mm)	150		
Šnek příloha typ	Kolík spojení		
Směr z otáčení výběr	Ano		
Bezpečnostní zámek zabraňující náhodnému spuštění	Ano		
Šnek průměr včetně (mm)	150		
Šnek délka včetně (mm)	800		
Šnek materiál	Mangan ocel		
Hodnoty emisí hluku stanovené dle normy EN 62841			
Hladina akustického tlaku (dB(A)) Naměřená hladina akustického výkonu (dB(A)) Nejistota K (dB (A))	LpA=79.4 LWA=90.4 K=3		
Celkové hodnoty vibrací a nejistota K stanovené dle EN 62841			
Hladina vibrací (m/ s²) Nejistota K (m/s²)	5.54 1.5		
Úroveň ochrany	IP20		
Třída ochrany	III		
Hmotnost EPTA (s baterií 4 Ah) (kg)	3.1		
Holý nástroj hmotnost (kg)	2.45		
Hmotnost (včetně příslušenství) (kg)	5.7		
Baterie (ne zahrnuto)			
Hodnoceno napětí (V DC)	20		
Baterie typ	Li-ion		
Kapacita (Ah)	2.0 / 4.0 / 8.0		
Nabíječka (není zahrnuto)			
Model	Charger 20/1	Industrial C20/4	Industrial C20/6.5
Vstupní napětí (V AC) / Frekvence (Hz)	220-240/50	220-240/50	220-240/50
Hodnoceno výkon (W)	45	95	135
Výstup Napětí (V DC)	20	20	20
Výstup proud (A)	2	4	6.5
Třída ochrany	II	II	II

⚠ **VAROVÁNÍ:** Deklarované úrovně vibrací a emisí hluku představují hlavní použití nářadí. Pokud se však nářadí používá k různým účelům, s různým příslušenstvím nebo je špatně udržováno, mohou se úrovně emisí lišit. To může výrazně zvýšit úroveň expozice po celou dobu provozu.

Úrovně emisí se budou lišit v závislosti na způsobu používání elektrického nářadí a mohou překročit úrovně uvedené v tomto informačním listu. Tyto úrovně emisí lze použít k porovnání jednotlivých nářadí a k předběžnému posouzení expozice. Přesný odhad zatížení by měl také zohlednit doby, kdy je nářadí vypnuté nebo běží bez použití, což může výrazně snížit celkové zatížení po celou dobu provozu. Stanovte další bezpečnostní opatření k ochraně obsluhy, jako je údržba nářadí a příslušenství, udržování tepla v rukou, používání ochrany sluchu a organizace pracovních postupů.

POPIS (*VÝKRES 1)

1. Zapnuto/ vypnuto přepínač
2. Zvrátit přepínač
3. Bezpečnostní zámek tlačítko
4. Vřeteno
5. Míchání pádlo
6. 120mm vrták (není součástí balení)
7. 150 mm šnekový dopravník bit
8. Šnek rozšíření (ne zahrnuto)
9. Kolík
10. Regulace rychlosti vytočit
11. Baterie slot
12. Baterie

OBSAH BALENÍ*

1. Návod manuál
2. Bezdrátové Země šnekový dopravník
3. Šnek vrták 800 × 150 mm
4. Míchání pádlo

**** Upozorňujeme, že obsah balení se může lišit v závislosti na zemi nákupu. Konkrétní informace týkající se vašeho balení naleznete v seznamu dodaném s produktem nebo se obraťte na svého místního distributora.***

Akumulátorový zemní vrták PMA20 je praktický a výkonný nástroj určený pro rychlé a bezpečné vrtání děr do země. Je ideální pro instalaci sloupků, stavbu plotů, sázení stromů a keřů a také pro provádění dalších zahradnických a stavebních prací.

Vrták je napájen baterií, takže odpadá potřeba prodlužovacích kabelů nebo hledání zdroje energie na místě. Bezkartáčový motor zajišťuje stabilní provoz a prodlouženou životnost nástroje, zatímco možnost volby směru otáčení usnadňuje vyjmutí vrtáku ze země.

Promyšlená ergonomie, bezpečnostní zámek proti náhodnému spuštění a dodávaný vrták vám umožní okamžitě začít pracovat. Sada navíc obsahuje míchací metlu, která rozšiřuje možnosti nástroje pro míchání stavebních a zahradnických materiálů.

BEZPEČNOSTNÍ VAROVÁNÍ

⚠ **VAROVÁNÍ! Přečtěte si všechna bezpečnostní varování, pokyny, ilustrace a specifikace dodané s tímto elektrickým nářadím.** Nedodržení všech níže uvedených pokynů může vést k úrazu elektrickým proudem, požáru a/nebo vážnému zranění.

Uschovejte si všechna varování a pokyny pro budoucí použití.

Termín „elektrické nářadí" v těchto varováních označuje elektrické nářadí napájené ze sítě (s kabelem) nebo elektrické nářadí napájené z baterií (bezdrátové).

KONVENČNÍ ZNAČKY A SYMBOLY



Vždy používejte ochranné brýle – chrání vaše oči před nečistotami.



Noste chrániče sluchu – chrání váš sluch před nadměrným hlukem.



Dlouhé vlasy musí být svázané do síťky na vlasy nebo zakryté pokrývkou hlavy.



Při práci noste vhodný, přiléhavý ochranný oděv.



Noste rukavice k ochraně rukou.



Noste bezpečnostní obuv, abyste si chránili nohy.



Číst návod manuální.



Obecné nebezpečí bezpečnost upozornění.



Varování! Náhlé zaseknutí může způsobit vážné zranění.



Kontakt s elektrickým kabelem může způsobit úraz elektrickým proudem.



V souladu se základními platnými bezpečnostními normami evropských směrnic



Euroasijská značka shody.



Ukrajinská značka shody

ZVLÁŠTNÍ BEZPEČNOSTNÍ PRAVIDLA PRO AKUMULATOROVÝ ZEMNÍ VRTÁK

1. Před použitím si pečlivě přečtěte návod k obsluze a bezpečnostní pokyny. Nedodržení těchto pokynů může vést k úrazu elektrickým proudem, požáru nebo vážnému zranění.
2. Uschovejte si tento návod na přístupném místě. Při předávání nářadí jinému uživateli s ním odevzdejte i tento návod.
3. Nedovolte dětem hrát si s nářadím nebo jeho obalovými materiály (plastové sáčky, fólie, malé části), hrozí nebezpečí udušení nebo spolknutí.
4. Před zahájením vrtání se ujistěte, že v zemi nejsou žádné skryté elektrické kabely, vodovodní potrubí nebo plynové potrubí. Kontakt s nimi může způsobit úraz elektrickým proudem, únik proudu nebo plynu.
5. Při práci, kde by se příslušenství mohlo dostat do kontaktu se skrytým elektrickým vedením, držte elektrické nářadí pouze za izolované rukojeti. Kontakt příslušenství s vodičem pod napětím může způsobit průtok proudu kovovými částmi nářadí a představovat riziko úrazu elektrickým proudem.
6. Nepoužívejte nářadí za nepříznivých povětrnostních podmínek, zejména pokud hrozí riziko úderu blesku. Nářadí skladujte uvnitř na bezpečném místě.
7. Nářadí vždy držte oběma rukama za určené rukojeti. Ztráta kontroly může vést ke zranění osob.
8. Před zapnutím musí být nářadí bezpečně podepřeno. Vzhledem k vysokému točivému momentu může nedostatek podpory způsobit ztrátu kontroly a zranění.
9. Pracovní rychlost nesmí překročit maximální povolenou hodnotu pro vrták do země. Překročení této hodnoty může způsobit ohnutí vrtáku a vést k úrazu osob.
10. Začněte pracovat s vrtákem na nízké otáčky a s vrtákem v kontaktu se zemí. Provoz při vysoké rychlosti bez kontaktu s povrchem může způsobit ohnutí vrtáku a způsobit zranění.
11. Tlak aplikujte pouze podél osy vrtačky a vyvarujte se nadměrného tlaku. Příliš velký tlak může způsobit ohnutí vrtačky, její poškození nebo ztrátu kontroly nad nástrojem.
12. Vnější průměr vrtáku musí odpovídat rozsahu uvedenému v návodu k obsluze. Vrták nesprávné velikosti brání správnému ovládání a může zařízení přetížit.
13. Během práce zaujměte stabilní postoj a noste protiskluzovou obuv. Při práci ve výškách se ujistěte, že se pod pracovním prostorem nenacházejí žádné další osoby.
14. Nedotýkejte se rotujících částí nástroje.
15. Po dokončení práce se nedotýkejte vrtáku, protože může být velmi horký a způsobit popáleniny.
16. Pokud se po vyjmutí čepu vyskytnou potíže s uvolněním spirálového šneku, použijte kleště. Pokus o ruční vyjmutí může vést k pořezání ostrými hranami.
17. Vždy používejte vhodné osobní ochranné prostředky:
    - ◊ Ochranné brýle – chrání oči před částicemi;
    - ◊ Ochrana sluchu – k ochraně uší před hlasitým hlukem;

◊ Rukavice – k ochraně rukou.

18. Hladiny hluku a vibrací během skutečného používání se mohou lišit od hodnot uvedených ve specifikacích v závislosti na pracovních podmínkách a typu zpracovávaného materiálu.
19. I při správném používání přetrvávají zbytková rizika:
    ◊ Poškození plic, pokud se nepoužívá protiprachová maska;
    ◊ Poškození sluchu, pokud se nepoužívá ochrana sluchu;
    ◊ Zdravotní problémy způsobené vibracemi při dlouhodobém nebo nesprávném používání nářadí.
20. Před prováděním jakéhokoli čištění nebo údržby vždy vyjměte baterii.
21. Nářadí a příslušenství skladujte na tmavém a suchém místě při teplotě nad 0 °C, nejlépe mezi 5 °C a 30 °C, v originálním obalu.

SPECIFICKÁ BEZPEČNOSTNÍ PRAVIDLA PRO BEZKABELOVÝ MIXÉR

1. Během provozu držte nářadí vždy oběma rukama, abyste si udrželi plnou kontrolu a snížili riziko úrazu.
2. Zajistěte řádné větrání pracovního prostoru, zejména při míchání hořlavých nebo těkavých materiálů, protože to představuje riziko požáru nebo vzniku škodlivých výparů.
3. Nepoužívejte nástroj k míchání potravin. Je určen výhradně pro stavební materiály a při jiném použití může představovat zdravotní riziko.
4. Chraňte baterii a kryt nářadí před kapalinami. Zabraňte kontaktu s vodou nebo jinými kapalinami, abyste předešli zkratu a nevratnému poškození.
5. Ujistěte se, že míchací nádoba je stabilní a umístěná na pevném, rovném povrchu, aby se během provozu nepřevrhla nebo nerozlila.
6. Dodržujte pokyny výrobce pro míchaný materiál a veškeré specifické bezpečnostní pokyny týkající se daného materiálu.
7. Pokud nástroj spadne do míchaného materiálu, ihned jej vypněte a zkontrolujte. Nepoužívejte jej znovu, dokud jej nezkontroluje kvalifikované servisní středisko.
8. Nikdy nevkládejte ruce ani cizí předměty do míchaného materiálu, když je nástroj v provozu. Může to způsobit vážné zranění.
9. Spouštějte nástroj pouze tehdy, je-li míchací metla ponořená v materiálu. Zapnutí mimo nádobu může vést k rozstříknutí nebo ztrátě kontroly.
10. Před prováděním údržby nebo výměnou pádla vyjměte baterii, abyste zabránili náhodné aktivaci.

BEZPEČNOSTNÍ POKYNY PRO VŠECHNY PROVOZY

1. Pracujte pouze v dobře osvětlených prostorách. Nedostatečné osvětlení zvyšuje riziko nehod.
2. Dávejte pozor na umístění kabelů a inženýrských sítí v zemi. Vrtání v blízkosti inženýrských sítí (elektrické kabely, potrubí) může vést k úrazu elektrickým proudem nebo poškození infrastruktury.
3. Nepoužívejte vrták v blízkosti hořlavých kapalin, plynů nebo prachu. Jiskry nebo teplo generované nástrojem mohou způsobit požár nebo výbuch.
4. Držte nářadí pevně oběma rukama, abyste v případě zaseknutí zabránili ztrátě kontroly.
5. Nepoužívejte nadměrnou sílu. Vysoký tlak může způsobit zaseknutí a zpětný ráz, což je pro obsluhu nebezpečné.
6. Nepoužívejte nářadí v dešti nebo při vysoké vlhkosti. Vlhkost může způsobit zkrat nebo poškození baterie.
7. Neupravujte nářadí ani nepoužívejte nestandardní příslušenství. Může dojít k poškození a zranění.
8. Nepracujte v nepříjemné poloze nebo na svazích bez stabilní opory. Ztráta z váhy květen způsobit pád.
9. Pokud se šnek zasekne, okamžitě uvolněte spoušť a šnek vyjměte. Pokračování v provozu se zaseknutým šnekem může poškodit motor nebo způsobit zranění.
10. Před přepravou vyjměte šnek a nainstalujte ochranný kryt. Toto vůle zabránit poškození a náhodný zranění.
11. Používejte pouze kompatibilní baterie a nabíječky doporučené výrobcem. Nekompatibilní nebo poškozený baterie květen příčina oheň nebo výbuch.
12. Neskladujte baterii v blízkosti zdrojů tepla ani na přímém slunečním záření. Přehřátí zkracuje baterie život a květen příčina oheň.
13. že jsou vrták a příslušenství bezpečně upevněny. nesprávně zajištěno příloha květen létat vypnuto během operace.
14. Udržujte kolemjdoucí a zvířata v bezpečné vzdálenosti od pracovního prostoru. Hlína, kameny nebo nečistoty mohou být vymrštěny a způsobit zranění.
15. Nepoužívejte vrták, pokud jste unavení nebo pod vlivem alkoholu či drog. Snížená koncentrace zvyšuje se ten riziko z nehody.
16. Před výměnou příslušenství vždy vyjměte baterii. Tím se eliminuje riziko náhodného spuštění a zranění.
17. Nedotýkejte se rotujícího šneku. Před manipulací s nástrojem nebo výměnou příslušenství počkejte, až se zcela zastaví.
18. Nepoužívejte nářadí, pokud je kryt poškozený, prasklý nebo uvolněný. květen příčina komponent selhání během operace.
19. Udržujte dlouhé vlasy, volné oblečení, tkaničky a šperky v dostatečné vzdálenosti od rotujících částí. je riziko z zapletení a zranění.

NAPÁJECÍ ZDROJ

Ujistěte se, že je přístroj napájen bateriemi Procraft 20V (2 Ah, 4 Ah nebo 8 Ah) podle specifikace na štítku. Použití jiných baterií může přístroj poškodit a ovlivnit jeho výkon. Přístroj je navržen pro provoz s dobíjecími lithium-iontovými bateriemi Procraft 20V, které poskytují konzistentní a spolehlivý výkon.

POUŽITÍ NÁSTROJE

⚠ POZOR!

Před instalací nebo demontáží příslušenství se ujistěte, že je nářadí VYPNUTÉ, a vyjměte baterii, abyste zabránili jeho náhodné aktivaci.

Vyjmutí baterie

Chcete-li baterii vyjmout, stiskněte tlačítko zámku baterie a vytáhněte baterii z nářadí.

Pokyny pro nabíjení baterie

Nabíječka má dva indikátory: červený a zelený. Červený indikátor ukazuje, že probíhá nabíjení, zatímco zelený indikátor ukazuje, že je nabíjení dokončeno. Samotná baterie může mít indikátor nabití s LED diodami, které zobrazují úroveň nabití. Chcete-li zkontrolovat úroveň nabití, stiskněte tlačítko kontroly nabití na baterii.

1 LED: 25% nabití

2 LED diody: nabito na 50 %

3 LED diody: 75 % nabití

4 LED diody: Plně nabito

Podrobné pokyny:

1. Zapojte nabíječku do elektrické zásuvky.
2. U nabíječek do zásuvky zasuňte nabíjecí zástrčku do portu baterie. U posuvných nabíječek zarovnejte baterii s nabíjecími sloty a zasuňte ji dovnitř.
3. Rozsvítí se červená kontrolka, která signalizuje nabíjení baterie.
4. Po plném nabití se rozsvítí zelený indikátor.
5. Odpojte nabíječku od baterie a zásuvky nebo vysuňte baterii z nabíječky.
6. Volitelné: Stiskněte tlačítko kontroly nabití na baterii a zkontrolujte úroveň nabití pomocí LED diod na baterii.

Instalace baterie

Zarovnejte bateriový blok s drážkou na nářadí a poté jej zasuňte na místo, dokud nezapadne a nezacvakne.

Instalace šneku nebo míchací lopatky

1. Vyjměte baterii, abyste zabránili náhodnému spuštění.
2. Zkontrolujte vřeteno (4) a vybrané příslušenství – všechny díly musí být čisté a nepoškozené.
3. Vyberte příslušenství: vrták 150 mm (7), vrták 120 mm (6) nebo míchací metla (5). Pokud další délka je povinné, použití ten šnekový dopravník prodloužení (8).
4. Pokud se přípona nepoužívá:
    ◊ Úplně zasuňte stopku příslušenství do vřetena (4), zarovnejte otvory a vložte čep (9).
    ◊ Spusťte pojistnou svorku na čep a ujistěte se, že je zcela zajištěna.
5. Pokud se používá rozšíření:
    ◊ Prodlužovací stopku (8) připojte k vřetenu (4) stejným způsobem, jak je popsáno v kroku 4.
    ◊ Poté nainstalujte vybrané příslušenství (6, 7 nebo 5) na volný konec prodloužení, zarovnejte otvory, vložte čep (9) a zajistěte jej pojistnou sponou.
6. Ujistěte se, že všechna připojení jsou bezpečně utažena, kolíky jsou zcela zasunuty a příslušenství je upevněno bez vůle.
7. Vložte baterii, zvolte směr otáčení (2) a ujistěte se, že pojistka proti

náhodnému spuštění (3) funguje správně.

Funkce spínače

⚠ POZOR!

Před použitím nářadí vždy zkontrolujte účinnost spínače. Po jeho uvolnění by se měl spínač snadno vrátit do polohy „Vypnuto".

1. Zapnutí: Držte nářadí pevně oběma rukama za rukojeti; pravá ruka by měla být na pracovní rukojeti. Současně stiskněte tlačítko bezpečnostního zámku (3) a hlavní vypínač (1).
2. Vypnutí: Uvolněte vypínač (1).

Výběr ten otáčení směr (2):

◊ Poloha ve směru hodinových ručiček – pro vrtání a míchání.

◊ Poloha proti směru hodinových ručiček – pro vyjmutí šneku nebo uvolnění příslušenství v případě zaseknutí.

Nastavení rychlosti (10):

Šestipolohový volič umožňuje zvolit optimální rychlost otáčení pro konkrétní úkol.

◊ Nižší nastavení (1–3) se používají pro plynulejší a kontrolovanější provoz.

◊ Vyšší nastavení (4–6) jsou vhodná pro rychlé vrtání a míchání.

Provozní proces

1. Výběr a instalace příslušenství. Před zahájením práce vyberte vhodné příslušenství: vrták 150 mm (7), vrták 120 mm (6) nebo míchací lopatku (5). Pokud je požadována větší hloubka vrtání, použijte s libovolnou vrtačkou prodloužení vrtáku (8). Nainstalujte příslušenství podle pokynů v části „Instalace vrtáku nebo míchací lopatky".
2. Příprava k provozu. Ujistěte se, že je vložena baterie, směr otáčení je zvolen přepínačem zpětného chodu (2) a rychlost je nastavena regulátorem rychlosti (10) podle daného úkolu (viz kapitola „Zapnutí/vypnutí, volba směru otáčení a nastavení rychlosti"). V pracovní oblasti se nesmí nacházet žádné cizí předměty ani osoby.
3. Správný úchop. Držte nástroj pevně oběma rukama za rukojeti a palcemi je obepněte; pravá ruka by měla být na pracovní rukojeti s ovládacími tlačítky.
4. Zahájení vrtání. Umístěte vrták svisle do bodu vrtání, spusťte nástroj a postupně jej zasouvejte do země bez nadměrného tlaku.
5. Práce s míchací metlou. Při míchání malty nebo jiných směsí vložte metlu do nádoby, zapněte nářadí a míchejte stálými, rovnoměrnými pohyby.
6. V případě zaseknutí. Pokud se šnek zasekne, okamžitě uvolněte vypínač (1), přepněte volič směru otáčení (2) do polohy „proti směru hodinových ručiček" a krátce spusťte nástroj, abyste šnek uvolnili.
7. Práce s prodloužením. Při použití prodloužení (8) se instalace a demontáž příslušenství provádí stejným způsobem jako instalace na vřeteno (4), ale ve dvou krocích – nejprve prodloužení na vřeteno, poté příslušenství na prodloužení.
8. Dokončení práce. Po vrtání nebo míchání vypněte nářadí, vyjměte vrták nebo lopatku z materiálu a poté uvolněte hlavní vypínač (1).
9. Po práci. Pro čištění nebo výměnu příslušenství vyjměte baterii (viz „Bezpečnostní pravidla"), vyčistěte nářadí a v případě potřeby vyjměte příslušenství.

ÚDRŽBA

Před prováděním preventivní údržby se vždy ujistěte, že je nářadí vypnuté a baterie vyjmutá.

Pravidelně čistěte nástroj od prachu, nečistot a zbytků zeminy, zejména v oblasti vřetena (4), větracích otvorů a upevňovacích prvků. K čištění používejte suchý, měkký kartáč nebo hadřík. Nepoužívejte rozpouštědla ani agresivní čisticí prostředky. Po použití očistěte příslušenství a v případě potřeby naneste tenkou vrstvu strojního oleje, abyste jej ochránili před korozí.

Pravidelně kontrolujte bezpečné upevnění všech spojů a stav čepu (9) s pojistkou. Pokud zjistíte jakékoli poškození nebo opotřebení, vyměňte díly za originální komponenty. Sledujte stav baterie a nabíječky podle pokynů výrobce. Elektrické opravy a výměny součástí by měly být prováděny pouze v autorizovaném servisním středisku.

Skladování

Nářadí, baterii a příslušenství skladujte na suchém místě při teplotě +5 °C až +30 °C, mimo dosah zdrojů tepla, přímého slunečního záření a vlhkosti. Doporučuje se skladovat vrták v originálním obalu nebo ochranném pouzdře s vyjmutou baterií. Příslušenství skladujte v krytu nebo ochranném pouzdře, abyste předešli poškození.

Přeprava

Před přepravou vyjměte baterii. Sejměte šnek nebo míchací lopatku a v případě potřeby i prodlužovací nástavec. Nářadí a příslušenství přepravujte v pevném obalu nebo pouzdře, které je chrání před nárazy, vibracemi a vlhkostí. Při přepravě zabalte baterii odděleně od kovových předmětů, abyste předešli zkratu.

Pro bezpečný a spolehlivý provoz přístroje mějte na paměti, že opravy, údržba a seřizování přístroje by měly být prováděny v servisních střediscích s použitím pouze originálních náhradních dílů a spotřebního materiálu.

MOŽNÉ PORUCHY A JEJICH ŘEŠENÍ

Problém	Možný důvod	Řešení
Nástroj se nezapíná	Baterie není nainstalována nebo je vybitá	Nainstalujte plně nabitou baterii
	Vadná baterie nebo kontakty baterie	Vyčistěte kontakty, v případě potřeby vyměňte baterii
	Vadný přepínač nebo elektronika	Kontaktujte autorizované servisní středisko
Nástroj funguje přerušovaně	Volný baterie spojení	Vyjměte a znovu nainstalujte baterii
	Přehřátí nebo aktivace ochranného systému	Nechte nástroj vychladnout; zkontrolujte větrací otvory
Snížené moc	Baterie propuštěn	Účtovat ten baterie
		Vyčistěte větrací otvory od nečistot a prachu
Nadměrný vibrace	Příslušenství nainstalované s vůlí nebo poškozené	Zkontrolujte a zajistěte příslušenství, případně jej vyměňte
Šnek dělá ne střídat	Příslušenství zaseknutý	Vypněte nářadí, nastavte volič směru otáčení (2) do polohy „proti směru hodinových ručiček" a krátce zapněte nářadí, zatímco jej držíte oběma rukama; v případě potřeby šnekem lehce zakymácejte, abyste jej uvolnili.
Čep není pevně upevněn	Kolík díry ucpaný	Vyčistěte otvory; v případě potřeby vyměňte čep
Baterie výboje rychle	Nízká teplota nebo opotřebovaná baterie	Používejte baterii při teplotě mezi +5 °C a +30 °C nebo ji vyměňte

OCHRANA ŽIVOTNÍHO PROSTŘEDÍ

Elektrické nářadí, baterie, příslušenství a obaly by měly být recyklovány způsobem šetrným k životnímu prostředí. Nevyhazujte elektrické nářadí a baterie do domovního odpadu!

V zájmu ochrany životního prostředí je nutné použitou baterii, zejména lithiovou, správně zlikvidovat. Pro správnou likvidaci baterií při používání spotřebiče definitivně vybijte, vyjměte ji a poté zakryjte kontakty elektrickou páskou, abyste zabránili zkratu. Baterii neotvírejte a nelikvidujte ji po částech. Likvidujte na místě k tomu určeném.

Pouze pro země EU:

Li-ion

V souladu s evropskou směrnicí 2012/19/EU o odpadních elektrických a elektronických zařízeních a příslušnými vnitrostátními právními předpisy a v souladu s evropskou směrnicí 2006/66/EC musí být vadné nebo vyřazené baterie a elektronická zařízení shromažďovány za účelem ekologicky bezpečné recyklace.

Při nesprávné likvidaci mohou mít použitá elektrická a elektronická zařízení škodlivé účinky na životní prostředí a lidské zdraví v důsledku možné přítomnosti nebezpečných látek.

PŘEPRAVA

Na lithium-iontové baterie se vztahují požadavky týkající se přepravy nebezpečných věcí. Baterie mohou být přepravovány samotným uživatelem po silnici bez nutnosti dodržovat další předpisy. Při přepravě pomocí třetích stran (např. letadlem nebo spedicí) je třeba dodržovat zvláštní požadavky na balení a označování. V takovém případě musí být do přípravy zásilky k

přepravě zapojen odborník na nebezpečné zboží.

Akumulátor balte pouze s nepoškozeným krytem. Uzavřete otevřené kontakty a zabalte baterii tak, aby se nemohla uvnitř obalu pohybovat. Dodržujte také případné další národní předpisy.

SK|SLOVENSKÝ
AKUMULÁTOROVÁ ZEMNÁ VŔTAČKA PMA20
POUŽÍVATEĽSKÁ PRÍRUČKA

TECHNICKÉ ŠPECIFIKÁCIE

Model	PMA20		
Typ motoru	Bezkartáčový		
Napětí (V, DC)	20		
Volnoběžné otáčky (min^{-1})	100 – 400		
Regulátor otáček	6 pozícií		
Průměr otvoru (mm)	14		
Maximální průměr vrtání (mm)	150		
Uchycení vrtáku	Pripnúť pripojenie		
Volba směru otáčení	Áno		
Pojistka proti náhodnému zapnutí	Áno		
Průměr vrtáku v sadě (mm)	150		
Délka vrtáku v sadě (mm)	800		
Materiál vrtáku	Mangán oceľ		
Hodnoty emisií hluku určené podľa normy EN 62841			
Hladina akustického tlaku (dB(A)) Nameraná hladina akustického výkonu (dB(A)) Neistota K (dB (A))	LpA=79.4 LWA=90.4 K=3		
Celkové hodnoty vibrácií a neistota K určené podľa normy EN 62841			
Hladina vibrácií (m/ s²) Neistota K (m/s²)	5.54 1.5		
Úroveň ochrany	IP20		
Trieda ochrany	III		
Hmotnosť EPTA (s batériou 4 Ah) (kg)	3.1		
Holý nástroj hmotnosť (kg)	2.45		
Hmotnosť (vrátane príslušenstva) (kg)	5.7		
Batéria (nie zahrnuté)			
Hodnotené napätie (V DC)	20		
Batéria typ	Li-ion		
Kapacita (Ah)	2.0 / 4.0 / 8.0		
Nabíjačka (nie zahrnuté)			
Model	Charger 20/1	Industrial C20/4	Industrial C20/6.5
Vstupné napätie (V AC) / Frekvencia (Hz)	220-240/50	220-240/50	220-240/50
Hodnotené výkon (W)	45	95	135
Výstup Napätie (V DC)	20	20	20
Výstup prúd (A)	2	4	6.5
Trieda ochrany	II	II	II

⚠ UPOZORNENIE: Deklarované úrovne vibrácií a hluku predstavujú hlavné aplikácie náradia. Ak sa však náradie používa na rôzne účely, s rôznym príslušenstvom alebo je zle udržiavané, úrovne emisií sa môžu líšiť. To môže výrazne zvýšiť úroveň expozície počas celkovej pracovnej doby. Úrovne emisií sa budú líšiť v závislosti od spôsobu používania elektrického náradia a môžu prekročiť úrovne uvedené v tomto informačnom liste. Tieto úrovne emisií sa môžu použiť na porovnanie jedného náradia s druhým a na predbežné posúdenie expozície. Presný odhad zaťaženia by mal zohľadňovať aj časy, kedy je náradie vypnuté alebo beží bez používania, čo môže výrazne znížiť celkové zaťaženie počas pracovnej doby. Identifikujte ďalšie bezpečnostné opatrenia na ochranu obsluhy, ako je údržba náradia a príslušenstva, udržiavanie tepla rúk, používanie ochrany sluchu a organizácia pracovných postupov.

POPIS ZARIADENIA (*KRESLENIE 1)

1. Zapnuté/ vypnuté prepínač
2. Reverzný smer prepínač
3. Bezpečnostný zámok tlačidlo
4. Vreteno
5. Miešanie pádlo
6. 120 mm vrták (nie je súčasťou balenia)
7. 150 mm vrták bit
8. Šnek rozšírenie (nie zahrnuté)
9. Pripnúť
10. Ovládanie rýchlosti vytočiť
11. Batéria slot
12. Batéria

OBSAH BALENIA*

1. Inštrukcia manuál
2. Bezdrôtové zem vrták
3. Šnek vrták 800 × 150 mm
4. Miešanie pádlo

**** Upozorňujeme, že obsah balenia sa môže líšiť v závislosti od krajiny nákupu. Konkrétne podrobnosti týkajúce sa vášho balenia nájdete v zozname dodanom s produktom alebo sa obráťte na miestneho distribútora.***

Akumulátorový zemný vrták PMA20 je pohodlné a výkonné náradie určené na rýchle a bezpečné vŕtanie otvorov do zeme. Je ideálne na inštaláciu stĺpikov, stavbu plotov, sadenie stromov a kríkov, ako aj na vykonávanie iných záhradníckych a stavebných prác.

Vrták je napájaný batériou, čím odpadá potreba predlžovacích káblov alebo hľadania zdroja energie na mieste. Bezkartáčový motor zaisťuje stabilnú prevádzku a predĺženú životnosť nástroja, zatiaľ čo možnosť výberu smeru otáčania uľahčuje vyberanie vrtáka zo zeme.

Premyslená ergonómia, bezpečnostný zámok zabraňujúci náhodnému spusteniu a dodávaný vrták vám umožňujú okamžite začať pracovať. Súprava navyše obsahuje miešaciu lopatku, ktorá rozširuje možnosti nástroja na miešanie stavebných a záhradných materiálov.

BEZPEČNOSTNÉ UPOZORNENIA

⚠ **UPOZORNENIE! Prečítajte si všetky bezpečnostné upozornenia, pokyny, ilustrácie a špecifikácie dodané s týmto elektrickým náradím.** Nedodržanie všetkých nižšie uvedených pokynov môže mať za následok úraz elektrickým prúdom, požiar a/alebo vážne zranenie.

Všetky upozornenia a pokyny si uschovajte pre budúce použitie.

Pojem „elektrické náradie" v upozorneniach sa vzťahuje na elektrické náradie napájané zo siete (s káblom) alebo na elektrické náradie napájané z batérie (bez kábla).

KONVENČNÉ ZNAČKY A SYMBOLY



Vždy noste ochranné okuliare – chránia vaše oči pred nečistotami.



Noste chrániče sluchu – Chránia váš sluch pred nadmerným hlukom.



Dlhé vlasy musia byť zopnuté do sieťky na vlasy alebo zakryté pokrývkou hlavy.


Pri práci noste vhodný, priliehavý ochranný odev.


Na ochranu rúk noste rukavice.


Noste bezpečnostnú obuv na ochranu nôh.


Čítať inštrukcia manuál.


Všeobecné nebezpečenstvo bezpečnosť upozornenie.


Varovanie! Náhle zaseknutie môže spôsobiť vážne zranenie.


Kontakt s elektrickým káblom môže spôsobiť úraz elektrickým prúdom.


V súlade so základnými platnými bezpečnostnými normami európskych smerníc


Euroasijská značka shody.


Ukrajinská značka shody.

ŠPECIÁLNE BEZPEČNOSTNÉ PREDPISY PRE AKUMULAČNÝ ZEMNÝ VRTÁK

1. Pred použitím si pozorne prečítajte návod na obsluhu a bezpečnostné pokyny. Nedodržanie týchto pokynov môže mať za následok úraz elektrickým prúdom, požiar alebo vážne zranenie.
2. Tento návod uchovávajte na prístupnom mieste. Pri odovzdávaní náradia inému používateľovi odovzdajte spolu s ním aj tento návod.
3. Nedovoľte deťom hrať sa s nástrojom alebo jeho obalovými materiálmi (plastové vrecká, fólia, malé časti), pretože hrozí nebezpečenstvo udusenia alebo prehltnutia.
4. Pred začatím vŕtania sa uistite, že v zemi nie sú žiadne skryté elektrické káble, vodovodné alebo plynové potrubia. Kontakt s nimi môže viesť k úrazu elektrickým prúdom, zvodu prúdu alebo úniku plynu.
5. Pri prácach, pri ktorých môže prísť do kontaktu nástroja so skrytým elektrickým vedením, držte elektrické náradie iba za izolované rukoväte. Kontakt nástroja s vodičom pod napätím môže spôsobiť tok prúdu kovovými časťami náradia, čo predstavuje riziko úrazu elektrickým prúdom.
6. Nepoužívajte náradie za nepriaznivých poveternostných podmienok, najmä ak hrozí nebezpečenstvo úderu blesku. Náradie skladujte v interiéri na bezpečnom mieste.
7. Náradie vždy držte oboma rukami za určené rukoväte. Strata kontroly môže viesť k zraneniu osôb.
8. Pred zapnutím musí byť náradie bezpečne podopreté. Vzhľadom na vysoký krútiaci moment môže nedostatočná podopretie spôsobiť stratu kontroly a zranenie.
9. Pracovná rýchlosť nesmie prekročiť maximálnu povolenú hodnotu pre vrták do zeme. Prekročenie tejto hodnoty môže spôsobiť ohnutie vrtáka a viesť k zraneniu osôb.
10. Začnite pracovať s vrtákom na zemi pri nízkej rýchlosti a s vrtákom v kontakte so zemou. Práca pri vysokej rýchlosti bez kontaktu s povrchom môže spôsobiť ohnutie vrtáka a následne zranenie.
11. Tlak vyvíjajte iba pozdĺž osi vŕtačky a vyhýbajte sa nadmernému tlaku. Príliš veľký tlak môže spôsobiť ohnutie vŕtačky, jej poškodenie alebo stratu kontroly nad nástrojom.
12. Vonkajší priemer vrtáka musí zodpovedať rozsahu uvedenému v návode. Vrták nesprávnej veľkosti bráni správnemu ovládaniu a môže preťažiť zariadenie.
13. Počas práce udržiavajte stabilný postoj a noste protišmykovú obuv. Pri práci vo výškach sa uistite, že sa pod pracovnou plochou nenachádzajú žiadne iné osoby.
14. Držte ruky ďalej od rotujúcich častí nástroja.
15. Po skončení práce sa nedotýkajte vrtáka, pretože môže byť veľmi horúci a spôsobiť popáleniny.
16. Ak sa po vybratí čapu vyskytnú ťažkosti s uvoľnením špirálového závitovkového dopravníka, použite kliešte. Pokus o jeho odstránenie rukou môže viesť k porezaniu ostrými hranami.
17. Vždy používajte vhodné osobné ochranné prostriedky:
    - ◊ Ochranné okuliare – na ochranu očí pred časticami;
    - ◊ Ochrana sluchu – na ochranu uší pred hlasným hlukom;
    - ◊ Rukavice – na ochranu rúk.
18. Hladiny hluku a vibrácií počas skutočného používania sa môžu líšiť od hodnôt uvedených v špecifikáciách v závislosti od pracovných podmienok a typu spracovávaného materiálu.
19. Aj pri správnom používaní pretrvávajú zostatkové riziká:
    - ◊ Poškodenie pľúc, ak sa nepoužíva protiprachová maska;
    - ◊ Poškodenie sluchu, ak sa nepoužíva ochrana sluchu;
    - ◊ Zdravotné problémy spôsobené vibráciami počas dlhodobého alebo nesprávneho používania náradia.
20. Pred akýmkoľvek čistením alebo údržbou vždy vyberte batériu.
21. Náradie a príslušenstvo skladujte na tmavom a suchom mieste pri teplote nad 0 °C, najlepšie medzi 5 °C a 30 °C, v originálnom balení.

ŠPECIFICKÉ BEZPEČNOSTNÉ PRAVIDLÁ PRE BEZKÁBLOVÝ MIXÉR

1. Počas prevádzky držte náradie vždy oboma rukami, aby ste si zachovali plnú kontrolu a znížili riziko nehôd.
2. Zabezpečte riadne vetranie pracovného priestoru, najmä pri miešaní horľavých alebo prchavých materiálov, pretože to predstavuje riziko požiaru alebo škodlivých výparov.
3. Nepoužívajte nástroj na miešanie potravín. Je určený výhradne pre stavebné materiály a pri inom použití môže predstavovať zdravotné riziko.
4. Uchovávajte akumulátor a kryt náradia mimo dosahu kvapalín. Zabráňte kontaktu s vodou alebo inými kvapalinami, aby ste predišli skratom a nenávratnému poškodeniu.
5. Uistite sa, že miešacia nádoba je stabilná a umiestnená na pevnom, rovnom povrchu, aby sa počas prevádzky neprevrátila alebo nerozliala.
6. Dodržiavajte pokyny výrobcu miešaného materiálu a všetky špecifické bezpečnostné pokyny týkajúce sa daného materiálu.
7. Ak nástroj spadne do miešaného materiálu, okamžite ho vypnite a skontrolujte. Nepoužívajte ho znova, kým ho neskontroluje kvalifikované servisné stredisko.
8. Počas prevádzky náradia nikdy nevkladajte ruky ani cudzie predmety do miešacieho materiálu. Môže to spôsobiť vážne zranenie.
9. Náradie spúšťajte iba vtedy, keď je miešacia lopatka ponorená v materiáli. Zapnutie mimo nádoby môže viesť k rozstrekovaniu alebo strate kontroly.
10. Pred údržbou alebo výmenou lopatky vyberte batériu, aby ste predišli náhodnej aktivácii.

BEZPEČNOSTNÉ POKYNY PRE VŠETKY PREVÁDZKY

1. Pracujte iba v dobre osvetlených priestoroch. Slabé osvetlenie zvyšuje riziko nehôd.
2. Dávajte si pozor na umiestnenie káblov a inžinierskych sietí v zemi. Vŕtanie v blízkosti inžinierskych sietí (elektrické káble, potrubia) môže viesť k úrazu elektrickým prúdom alebo poškodeniu infraštruktúry.
3. Nepoužívajte vrták v blízkosti horľavých kvapalín, plynov alebo prachu. Iskry alebo teplo generované nástrojom môžu spôsobiť požiar alebo výbuch.
4. Náradie držte pevne oboma rukami, aby ste predišli strate kontroly v prípade zaseknutia.
5. Nepoužívajte nadmernú silu. Vysoký tlak môže spôsobiť zaseknutie a spätný ráz, čo je pre obsluhu nebezpečné.
6. Nepoužívajte náradie v daždi alebo pri vysokej vlhkosti. Vlhkosť môže spôsobiť skrat alebo poškodenie batérie.
7. Neupravujte náradie ani nepoužívajte neštandardné príslušenstvo. Môže to spôsobiť poškodenie a zranenie.
8. Nepracujte v nepraktickej polohe alebo na svahoch bez stabilnej opory. Strata z zostatok môže spôsobiť pád.
9. Ak sa vrták zasekne, okamžite uvoľnite spúšť a vyberte vrták. Pokračovanie v prevádzke so zaseknutým vrtákom môže poškodiť motor alebo spôsobiť zranenie.

10. Pred prepravou odstráňte závitovku a nasaďte ochranný kryt. Toto vôľa zabrániť poškodenie a náhodný zranenie.
11. Používajte iba kompatibilné batérie a nabíjačky odporúčané výrobcom. Nekompatibilné alebo poškodený batérie môže príčina oheň alebo výbuch.
12. Neskladujte batériu v blízkosti zdrojov tepla ani na priamom slnečnom svetle. Prehriatie skracuje batéria život a môže príčina oheň.
13. že vrták a príslušenstvo sú bezpečne upevnené. nesprávne zabezpečené príloha môže lietať vypnuté počas operácia.
14. Udržujte okoloidúce osoby a zvieratá v bezpečnej vzdialenosti od pracovného priestoru. Hlina, kamene alebo nečistoty môžu byť vymrštené a spôsobiť zranenie.
15. Nepoužívajte vrták, ak ste unavení alebo pod vplyvom alkoholu či drog. Znížená koncentrácia zvyšuje sa ten riziko z nehody.
16. Pred výmenou príslušenstva vždy vyberte batériu. Tým sa eliminuje riziko náhodného spustenia a zranenia.
17. Nedotýkajte sa rotujúceho závitovkového dopravníka. Pred manipuláciou s nástrojom alebo výmenou nadstavca počkajte, kým sa úplne nezastaví.
18. Nepoužívajte náradie, ak je kryt poškodený, prasknutý alebo uvoľnený. môže príčina komponent zlyhanie počas operácia.
19. Dlhé vlasy, voľné oblečenie, šnúrky a šperky udržiavajte mimo dosahu rotujúcich častí. je riziko z zapletenie a zranenie.

NAPÁJANIE

Uistite sa, že prístroj je napájaný batériami Procraft 20V (2 Ah, 4 Ah alebo 8 Ah) podľa údajov na štítku s označením. Použitie akejkoľvek inej batérie môže poškodiť prístroj a ovplyvniť jeho výkon. Prístroj je navrhnutý na prevádzku s nabíjateľnými lítium-iónovými batériami Procraft 20V, ktoré poskytujú konzistentný a spoľahlivý výkon.

POUŽÍVANIE NÁSTROJA

⚠ **POZOR!**

Pred inštaláciou alebo demontážou príslušenstva sa uistite, že je náradie VYPNUTÉ, a vyberte batériu, aby ste predišli náhodnému spusteniu.

Vybratie batérie

Ak chcete vybrať batériu, stlačte tlačidlo zámku batérie a vytiahnite batériu z náradia.

Pokyny na nabíjanie batérie

Nabíjačka má dva indikátory: červený a zelený. Červený indikátor signalizuje, že prebieha nabíjanie, zatiaľ čo zelený indikátor signalizuje, že nabíjanie je dokončené. Samotná batéria môže mať indikátor nabitia s LED diódami, ktoré zobrazujú úroveň nabitia. Ak chcete skontrolovať úroveň nabitia, stlačte tlačidlo kontroly nabitia na batérii.

1 LED dióda: nabitá na 25 %

2 LED diódy: nabité na 50 %

3 LED diódy: 75 % nabité

4 LED diódy: Plne nabité

Podrobné pokyny:

1. Zapojte nabíjačku do elektrickej zásuvky.
2. V prípade nabíjačiek so zásuvkou zasuňte nabíjaciu zástrčku do portu pre batériu. V prípade nabíjačiek s posuvným konektorom zarovnajte batériu s nabíjacími otvormi a zasuňte ju.
3. Rozsvieti sa červený indikátor, ktorý signalizuje, že sa batéria nabíja.
4. Po úplnom nabití sa rozsvieti zelený indikátor.
5. Odpojte nabíjačku od batérie a zásuvky alebo vysuňte batériu z nabíjačky.
6. Voliteľné: Stlačte tlačidlo kontroly nabitia na batérii a zobrazte úroveň nabitia pomocou LED diód batérie.

Inštalácia batérie

Zarovnajte batériový blok s drážkou na náradí a potom ho zasuňte na miesto, kým nezapadne a nezacvakne.

Inštalácia závitovky alebo miešacej lopatky

1. Vyberte batériu, aby ste predišli náhodnému spusteniu.
2. Skontrolujte vreteno (4) a zvolené príslušenstvo – všetky časti musia byť čisté a nepoškodené.
3. Vyberte príslušenstvo: 150 mm vrták (7), 120 mm vrták (6) alebo miešacia lopatka (5). Ak dodatočné dĺžka je požadované, použitie ten vrták predĺženie (8).
4. Ak sa rozšírenie nepoužíva:
   - ◊ Úplne vložte stopku príslušenstva do vretena (4), zarovnajte otvory a vložte kolík (9).
   - ◊ Spustite poistnú svorku na čap a uistite sa, že je úplne zaistená.
5. Ak sa používa rozšírenie:
   - ◊ Pripojte predĺžovaciu stopku (8) k vretenu (4) rovnakým spôsobom, ako je popísané v kroku 4.
   - ◊ Potom nainštalujte vybrané príslušenstvo (6, 7 alebo 5) na voľný koniec predĺženia, zarovnajte otvory, vložte kolík (9) a zaistite ho poistnou sponou.
6. Uistite sa, že všetky pripojenia sú bezpečne upevnené, kolíky sú úplne zasunuté a príslušenstvo je upevnené bez vôle.
7. Vložte batériu, zvoľte smer otáčania (2) a uistite sa, že bezpečnostná poistka proti náhodnému spusteniu (3) funguje správne.

Ovládanie spínača

⚠ **POZOR!**

Pred použitím náradia vždy skontrolujte účinnosť spínača. Po jeho uvoľnení by sa mal spínač ľahko vrátiť do polohy „Vypnuté".

1. Zapnutie: Držte náradie pevne oboma rukami za rukoväte; pravá ruka by mala byť na pracovnej rukoväti. Súčasne stlačte tlačidlo bezpečnostného zámku (3) a hlavný vypínač (1).
2. Vypnutie: Uvoľnite hlavný vypínač (1).

Výber ten rotácia smer (2):

- ◊ Poloha v smere hodinových ručičiek – na vŕtanie a miešanie.
- ◊ Poloha proti smeru hodinových ručičiek – na vybratie vrtáka alebo uvoľnenie príslušenstva v prípade zaseknutia.

Nastavenie rýchlosti (10):

Šesťpolohový volič umožňuje zvoliť optimálnu rýchlosť otáčania pre konkrétnu úlohu.

- ◊ Nižšie nastavenia (1–3) sa používajú pre plynulejšiu a kontrolovanejšiu prevádzku.
- ◊ Vyššie nastavenia (4–6) sú vhodné pre rýchle vŕtanie a miešanie.

Prevádzkový proces

1. Výber a inštalácia príslušenstva. Pred začatím práce si vyberte vhodné príslušenstvo: 150 mm vrták (7), 120 mm vrták (6) alebo miešaciu lopatku (5). Ak je potrebná väčšia hĺbka vŕtania, použite predĺženie vrtáka (8) s akýmkoľvek vrtákom. Nainštalujte príslušenstvo podľa pokynov v časti „Inštalácia vrtáka alebo miešacej lopatky".
2. Príprava na prevádzku. Uistite sa, že je batéria nainštalovaná, smer otáčania je zvolený prepínačom spätného chodu (2) a rýchlosť je nastavená regulátorom rýchlosti (10) podľa úlohy (pozri časť „Zapnutie/vypnutie, výber smeru otáčania a nastavenie rýchlosti"). V pracovnom priestore sa nesmú nachádzať žiadne cudzie predmety ani osoby.
3. Správny úchop. Nástroj pevne držte oboma rukami za rukoväte a palcami ich obopnite; pravá ruka by mala byť na pracovnej rukoväti s ovládacími tlačidlami.
4. Začatie vŕtania. Umiestnite vrták vertikálne do bodu vŕtania, spustite nástroj a postupne ho zasúvajte do zeme bez nadmerného tlaku.
5. Práca s miešacou metlou. Pri miešaní malty alebo iných zmesí vložte metlu do nádoby, zapnite náradie a miešajte stálymi, rovnomernými pohybmi.
6. V prípade zaseknutia. Ak sa závitovka zasekne, okamžite uvoľnite hlavný vypínač (1), prepnite prepínač smeru otáčania (2) do polohy „proti smeru hodinových ručičiek" a krátko spustite nástroj, aby ste závitovku uvoľnili.
7. Práca s predĺžením. Pri použití predĺženia (8) sa inštalácia a demontáž príslušenstva vykonáva rovnakým spôsobom ako inštalácia na vreteno (4), ale v dvoch krokoch – najprv predĺženie na vreteno, potom príslušenstvo na predĺženie.
8. Dokončenie práce. Po vŕtaní alebo miešaní vypnite náradie, vyberte vrták alebo lopatku z materiálu a potom uvoľnite hlavný vypínač (1).
9. Po práci. Pri čistení alebo výmene príslušenstva vyberte batériu (pozri „Bezpečnostné pravidlá"), vyčistite náradie a v prípade potreby vyberte príslušenstvo.

ÚDRŽBA

Pred vykonaním preventívnej údržby sa vždy uistite, že je náradie vypnuté a batéria je vybratá.

Pravidelne čistite nástroj od prachu, nečistôt a zvyškov nečistôt, najmä v oblasti vretena (4), vetracích otvorov a upevňovacích prvkov. Na čistenie používajte suchú, mäkkú kefku alebo handričku. Nepoužívajte rozpúšťadlá ani agresívne čistiace prostriedky. Po použití vyčistite príslušenstvo a v

prípade potreby naneste tenkú vrstvu strojného oleja, aby ste ho ochránili pred koróziou.

Pravidelne kontrolujte bezpečné upevnenie všetkých spojov a stav čapu (9) s poistkou. Ak zistíte akékoľvek poškodenie alebo opotrebovanie, vymeňte diely za originálne komponenty. Sledujte stav batérie a nabíjačky podľa pokynov výrobcu. Elektrické opravy a výmenu komponentov by malo vykonávať iba autorizované servisné stredisko.

Skladovanie

Náradie, batériu a príslušenstvo skladujte na suchom mieste pri teplote +5 °C až +30 °C, mimo dosahu zdrojov tepla, priameho slnečného žiarenia a vlhkosti. Odporúča sa skladovať vrták v originálnom balení alebo v ochrannom puzdre s vybratou batériou. Príslušenstvo skladujte v kryte alebo ochrannom puzdre, aby ste predišli poškodeniu.

Doprava

Pred prepravou vyberte batériu. Odstráňte šnek alebo miešaciu lopatku a v prípade potreby aj predĺženie. Náradie a príslušenstvo prepravujte v pevnom obale alebo puzdre, ktoré ich chráni pred nárazmi, vibráciami a vlhkosťou. Pri preprave zabaľte batériu oddelene od kovových predmetov, aby ste predišli skratom.

Pre bezpečnú a spoľahlivú prevádzku prístroja majte na pamäti, že opravy, údržba a nastavovanie prístroja by sa mali vykonávať v servisných strediskách s použitím iba originálnych náhradných dielov a spotrebného materiálu.

MOŽNÉ PORUCHY A ICH RIEŠENIE

Problém	Možna príčina	Riešenie
Náradie sa nezapne	Batéria nie je nainštalovaná alebo je vybitá	Nainštalujte plne nabitú batériu
	Chybná batéria alebo kontakty batérie	Vyčistite kontakty, v prípade potreby vymeňte batériu
	Chybný prepínač alebo elektronika	Kontaktujte autorizované servisné stredisko
Nástroj funguje prerušovane	Voľný batéria pripojenie	Vyberte a znova nainštalujte batériu
	Prehriatie alebo aktivácia ochranného systému	Nechajte náradie vychladnúť; skontrolujte vetracie otvory
Znížené moc	Batéria prepustený	Poplatok ten batéria
	Vetranie otvory upchatý	Vyčistite vetracie otvory od nečistôt a prachu
Nadmerné vibrácie	Príslušenstvo nainštalované s vôľou alebo poškodené	Skontrolujte a zaistite príslušenstvo alebo ho vymeňte
Šnek robí nie otočiť	Doplnok zaseknutý	Vypnite náradie, nastavte prepínač smeru otáčania (2) do polohy „proti smeru hodinových ručičiek" a náradie krátko zapnite, pričom ho držte oboma rukami; v prípade potreby závitovku mierne pokývajte, aby ste ju uvoľnili.
Kolík nie je pevne upevnený	Pripnúť diery upchatý	Vyčistite otvory; v prípade potreby vymeňte čap
Batéria výboje rýchlo	Nízka teplota alebo opotrebovaná batéria	Batériu používajte pri teplote medzi +5 °C a +30 °C alebo ju vymeňte

OCHRANA ŽIVOTNÉHO PROSTREDIA

Elektrické náradie, batérie, príslušenstvo a obaly by mali byť recyklované spôsobom šetrným k životnému prostrediu. Nevyhadzujte elektrické náradie a batérie do domového odpadu!

V záujme ochrany životného prostredia je nutné použitú batériu, najmä lítiovú, správne zlikvidovať. Pre správnu likvidáciu batériu pri používaní spotrebiča definitívne vybite, vyberte ju a potom zakryte kontakty elektrickou páskou, aby ste zabránili skratu. Batériu neotvárajte a nelikvidujte ju po častiach. Likvidujte na mieste na to určenom.

Len pre krajiny EÚ:

V súlade s európskou smernicou 2012/19/EÚ o odpadových elektrických a elektronických zariadeniach a príslušnými vnútroštátnymi právnymi predpismi av súlade s európskou smernicou 2006/66/EC musia byť chybné alebo vyradené batérie a elektronické zariadenia zhromažďované za účelom ekologicky bezpečnej recyklácie.

Pri nesprávnej likvidácii môžu mať použité elektrické a elektronické zariadenia škodlivé účinky na životné prostredie a ľudské zdravie v dôsledku možnej prítomnosti nebezpečných látok.

PREPRAVA

Na lítium-iónové batérie sa vzťahujú požiadavky týkajúce sa prepravy nebezpečných vecí. Batérie môžu byť prepravované samotným užívateľom po ceste bez nutnosti dodržiavať ďalšie predpisy. Pri preprave pomocou tretích strán (napr. lietadlom alebo špedíciou) je potrebné dodržiavať zvláštne požiadavky na balenie a označovanie. V takom prípade musí byť do prípravy zásielky na prepravu zapojený odborník na nebezpečný tovar.

Akumulátor baľte iba s nepoškodeným krytom. Uzavrite otvorené kontakty a zabaľte batériu tak, aby sa nemohla vo vnútri obalu pohybovať. Dodržujte tiež prípadné ďalšie národné predpisy.

PL|POLSKI
AKUMULATOROWA WIERTNICA GLEBOWA PMA20 INSRUKCJA OBSŁUGI

DANE TECHNICZNE

Model	PMA20
Typ silnika	Bezszczotkowy
Napięcie znamionowe (V DC)	20
Prędkość obrotowa bez obciążenia (min^{-1})	100-400
Regulacja prędkości	6 stopniowa
Średnica mocowania (mm)	14
Maksymalna średnica wiercenia (150 mm)	150
Mocowanie świdra	na kołek
Zmiana kierunku obrotu	Tak
Zabezpieczenie przed przypadkowym uruchomieniem	Tak
Średnica świdra w zestawie (mm)	150
Długość świdra w zestawie (mm)	800
Materiał świdra	Stal manganowa
Wartości emisji hałasu określone zgodnie z EN 62841	
Poziom ciśnienia akustycznego (dB(A)) Poziom mocy akustycznej (dB(A)) Błąd K (dB(A))	LpA=79.4 LWA=90.4 K=3
Wartości łączne wibracji i niepewność pomiaru K oznaczone zgodnie z EN 62841	
Poziom wibracji (m/s^2) Błąd K (m/s^2)	5.54 1.5
Kategoria ochrony	IP20
Klasa ochrony	III

Waga EPTA (z akumulatorem 4 Ah) (kg)	3.1		
Waga bez akumulatora (kg)	2.45		
Waga (wraz z akcesoriami) (kg)	5.7		
Akumulator (brak w zestawie)			
Napięcie znamionowe (V DC)	20		
Typ akumulatora	Li-ion		
Pojemność (Ah)	2.0 / 4.0 / 8.0		
Ładowarka (brak w zestawie)			
Model	Charger 20/1	Industrial C20/4	Industrial C20/6.5
Napięcie znamionowe (V AC)/ Częstotliwość (Hz)	220-240/50	220-240/50	220-240/50
Moc znamionowa (W)	45	95	135
Napięcie wyjściowe (V DC)	20	20	20
Prąd znamionowy (A)	2	4	6.5
Klasa ochrony	II	II	II

⚠ **OSTRZEŻENIE:** Podany w niniejszej instrukcji poziom drgań i poziom emisji hałasu zostały zmierzone zgodnie ze znormalizowaną procedurą pomiarową i mogą zostać użyte do porównywania elektronarzędzi. Można ich także użyć do wstępnej oceny poziomu drgań i poziomu emisji hałasu. Podany poziom drgań i poziom emisji hałasu jest reprezentatywny dla podstawowych zastosowań elektronarzędzia. Jeżeli elektronarzędzie użyte zostanie do innych zastosowań lub z innymi narzędziami roboczymi, a także jeśli nie będzie właściwie konserwowane, poziom drgań i poziom emisji hałasu mogą różnić się od podanych wartości.

Podane powyżej przyczyny mogą spowodować podwyższenie poziomu drgań i poziomu emisji hałasu w czasie pracy. Aby dokładnie ocenić poziom drgań i poziom emisji hałasu, należy wziąć pod uwagę także okresy, gdy urządzenie jest wyłączone lub gdy jest ono wprawdzie włączone, ale nie jest używane do pracy. Podane powyżej przyczyny mogą spowodować obniżenie poziomu drgań i poziomu emisji hałasu w czasie pracy. W ten sposób łączna (obliczana na pełny wymiar czasu pracy) ekspozycja na drgania może okazać się znacznie niższa. Należy wprowadzić dodatkowe środki bezpieczeństwa, mające na celu ochronę osoby obsługującej przed skutkami ekspozycji na drgania, np.: konserwacja elektronarzędzia i narzędzi roboczych, zapewnienie odpowiedniej temperatury, aby nie dopuścić do wyziębienia rąk, właściwa organizacja czynności wykonywanych podczas pracy.

OPIS (*OBRAZEK 1)

1. Przycisk włączenia
2. Przełącznik kierunku obrotów (rewersu)
3. Przycisk zabezpieczający przed przypadkowym uruchomieniem
4. Wrzeciono
5. Mieszadło
6. Świder o średnicy 120 mm (nie wchodzi w zestaw)
7. Świder o średnicy 150 mm
8. Przedłużacz świdra (nie wchodzi w zestaw)
9. Kołek (sztyft)
10. Regulator prędkości obrotowej
11. Gniazdo akumulatora
12. Akumulator

WYPOSAŻENIE*

1. Instrukcja obsługi
2. Akumulatorowa wiertnica glebowa
3. Świder 800×150 mm
4. Nasadka mieszająca

**** Pragniemy zwrócić uwagę, że wyposażenie produktu może różnić się w zależności od kraju zakupu. Aby uzyskać szczegółowe informacje dotyczące zawartości opakowania i wyposażenia produktu, prosimy o kontakt z lokalnym dystrybutorem.***

PRZEZNACZENIE I WŁAŚCIWE ZASTOSOWANIE

Akumulatorowa wiertnica glebowa Procraft PMA20 to wygodne i wydajne narzędzie przeznaczone do szybkiego i bezpiecznego wiercenia otworów w ziemi. Doskonale nadaje się do ustawiania słupków, ogrodzeń, sadzenia drzew i krzewów, a także wykonywania innych prac ogrodowych i budowlanych.

Wiertnica zasilana jest akumulatorem, co eliminuje konieczność używania przedłużaczy i poszukiwania źródła zasilania na działce. Bezszczotkowy silnik zapewnia stabilną pracę i wydłużoną żywotność urządzenia, a możliwość zmiany kierunku obrotów ułatwia wyciąganie świdra z ziemi.

Przemyślana ergonomia, zabezpieczenie przed przypadkowym uruchomieniem oraz dołączony świder pozwalają od razu rozpocząć pracę. Dodatkowo w zestawie znajduje się nasadka mieszadło, co poszerza możliwości urządzenia o funkcję mieszania zapraw budowlanych i mieszanek ogrodowych.

WSKAZÓWKI BEZPIECZEŃSTWA DOTYCZĄCE ELEKTRONARZĘDZI

⚠ **OSTRZEŻENIE! Należy zapoznać się ze wszystkimi ostrzeżeniami i wskazówkami dotyczącymi bezpieczeństwa użytkowania oraz ilustracjami i danymi technicznymi dostarczonymi wraz z niniejszym elektronarzędziem.** Nieprzestrzeganie podanych niżej ostrzeżeń dotyczących bezpieczeństwa i wskazówek dotyczących bezpieczeństwa może być przyczyną porażenia prądem elektrycznym, pożaru i/lub poważnych obrażeń.

Zachowaj wszystkie ostrzeżenia i wskazówki dotyczące bezpieczeństwa, aby móc skorzystać z nich w przyszłości.

W podanych niżej ostrzeżeniach wyrażenie „elektronarzędzie" oznacza elektronarzędzie zasilane z sieci (z przewodem zasilającym) lub elektronarzędzie zasilane z akumulatora (bezprzewodowe).

OZNACZENIA I SYMBOLE


Należy zawsze zakładać okulary ochronne – chronią oczy przed odłamkami i pyłem.


Stosować ochronę słuchu – chronią przed nadmiernym hałasem.


Długie włosy należy związać lub przykryć czapką.


Podczas pracy należy zakładać odpowiednią, dobrze przylegającą odzież ochronną.


Należy używać rękawic ochronnych w celu zabezpieczenia dłoni.


Należy używać obuwia ochronnego, aby chronić stopy.


Zapoznać się z instrukcją obsługi.


Szczególne wskazówki bezpieczeństwa.


Uwaga! Nagłe zakleszczenie może spowodować poważne obrażenia.


Kontakt z przewodem elektrycznym może spowodować porażenie prądem elektrycznym.


Oznakowanie CE potwierdza, że dany wyrób spełnia wymogi dyrektyw Unii Europejskiej dotyczących bezpieczeństwa.


Znak zgodności Euroazjatyckiej Unii Celnej.


Znak zgodności Ukrainy.

SZCZEGÓLNE OSTRZEŻENIA BEZPIECZEŃSTWA DOTYCZĄCE AKUMULATOROWYCH WIERTNIC GLEBOWYCH

1. Przed użyciem należy dokładnie przeczytać instrukcję obsługi oraz zasady bezpieczeństwa. Nieprzestrzeganie tych zaleceń może prowadzić do porażenia prądem elektrycznym, pożaru lub poważnych obrażeń.
2. Instrukcję należy przechowywać w dostępnym miejscu. W przypadku przekazania narzędzia innej osobie, należy przekazać wraz z nim również instrukcję.
3. Nie dopuszczać do tego, aby dzieci bawiły się narzędziem lub materiałami opakowaniowymi (takimi jak plastikowe torby, folia czy drobne elementy), ponieważ istnieje ryzyko uduszenia lub połknięcia.
4. Przed rozpoczęciem wiercenia należy sprawdzić, czy w podłożu nie znajdują się ukryte przewody elektryczne, instalacje wodne ani gazowe. Kontakt narzędzia z nimi może skutkować porażeniem, upływem prądu lub wyciekiem gazu.
5. Podczas prac, w których osprzęt może zetknąć się z niewidoczną instalacją elektryczną, elektronarzędzie należy trzymać za izolowane powierzchnie rękojeści. Kontakt osprzętu z przewodem pod napięciem może spowodować przewodzenie prądu przez metalowe elementy narzędzia, co stwarza ryzyko porażenia.
6. Nie wolno korzystać z produktu w niesprzyjających warunkach pogodowych, w szczególności przy ryzyku wyładowań atmosferycznych. Produkt powinien być przechowywany w bezpiecznym miejscu, wewnątrz pomieszczeń.
7. Narzędzie należy trzymać obiema rękami za przeznaczone do tego uchwyty. Utrata kontroli grozi obrażeniami ciała.
8. Przed uruchomieniem narzędzie powinno być odpowiednio podparte. Ze względu na wysoki moment obrotowy brak podparcia może spowodować utratę kontroli i obrażenia.
9. Prędkość pracy nie może być wyższa niż maksymalna wartość dopuszczalna dla końcówki wiertnicy glebowej. Przekroczenie tej wartości może doprowadzić do wygięcia końcówki i obrażeń ciała.
10. Pracę z wiertnicą glebową należy rozpoczynać przy niskiej prędkości i z końcówką stykającą się z gruntem. Praca przy wysokiej prędkości bez kontaktu z podłożem może prowadzić do wygięcia końcówki i obrażeń.
11. Nacisk należy wywierać wyłącznie w osi wiertła, unikając nadmiernej siły. Zbyt duży nacisk grozi wygięciem wiertła, uszkodzeniem lub utratą kontroli nad narzędziem.
12. Średnica zewnętrzna końcówki wiertnicy powinna mieścić się w zakresie określonym w instrukcji. Końcówka o niewłaściwym rozmiarze uniemożliwia prawidłową kontrolę oraz grozi przeciążeniem urządzenia.
13. Podczas pracy należy zapewnić stabilne oparcie nóg oraz nosić antypoślizgowe obuwie. Przy pracy na wysokości trzeba upewnić się, że pod stanowiskiem nie znajdują się inne osoby.
14. Ręce należy trzymać z dala od części obrotowych urządzenia.
15. Po zakończeniu pracy nie wolno dotykać wiertła, gdyż może być bardzo gorące i spowodować oparzenie.
16. W przypadku problemów z poluzowaniem wiertła spiralnego po wyjęciu kołka należy użyć kombinerek. Próba wyciągnięcia ręką może spowodować skaleczenie ostrymi krawędziami.
17. Zawsze stosować odpowiednie środki ochrony indywidualnej:
    - ◊ okulary ochronne – w celu zabezpieczenia oczu przed cząstkami;
    - ◊ nauszniki przeciwhałasowe – w celu ochrony słuchu przed silnym hałasem;
    - ◊ rękawice – w celu ochrony rąk.
18. Poziomy hałasu i drgań podczas rzeczywistego użytkowania mogą różnić się od podanych w specyfikacji w zależności od warunków pracy oraz rodzaju obrabianego materiału.
19. Nawet przy prawidłowym użytkowaniu występują zagrożenia resztkowe:
    - ◊ uszkodzenie płuc w przypadku braku stosowania maski ochronnej przed pyłem;
    - ◊ uszkodzenie słuchu w przypadku braku stosowania ochronników słuchu;
    - ◊ uszczerbek na zdrowiu spowodowany drganiami podczas długotrwałej lub niewłaściwej pracy z narzędziem.
20. Przed wszelkimi pracami związanymi z czyszczeniem narzędzia należy zawsze wyjąć akumulator.
21. Narzędzie oraz akcesoria należy przechowywać w ciemnym i suchym miejscu, w temperaturze powyżej 0 °C, najlepiej w zakresie od 5 do 30 °C, w oryginalnym opakowaniu.

SZCZEGÓLNE OSTRZEŻENIA BEZPIECZEŃSTWA DOTYCZĄCE MIESZAREK AKUMULATOROWYCH

1. Należy trzymać elektronarzędzie obiema rękami za przewidziane do tego celu uchwyty. Utrata kontroli nad elektronarzędziem może spowodować obrażenia ciała.
2. Aby uniknąć powstania niebezpiecznej atmosfery, należy zapewnić odpowiednią wentylację podczas mieszania materiałów łatwopalnych. Tworzące się pary opary mogą się dostać do dróg oddechowych lub zapalić się od iskier wytwarzanych przez elektronarzędzie.
3. Nie używać urządzenia do mieszania żywności. Elektronarzędzia i ich osprzęt nie są przeznaczone do przetwórstwa spożywczego.
4. Przewód zasilający należy trzymać jak najdalej od miejsca pracy. Przewód zasilający możne owinąć wokół obracającego się mieszadła.
5. Należy upewnić się, że pojemnik do mieszania stoi na twardej powierzchni w stabilnej pozycji. Umieszczenie pojemnika w niestabilnej pozycji może się poruszać w sposób niekontrolowany lub przewrócić się.
6. Zwracać uwagę, aby na obudowę elektronarzędzia lub akumulatora nie dostała się ciecz. Przedostanie się cieczy do maszyny elektrycznej może być przyczyną uszkodzenia lub porażenia prądem elektrycznym.
7. Przestrzegać instrukcji i wskazówek bezpieczeństwa odnoszących się do mieszanego materiału. Mieszany materiał może być szkodliwy dla zdrowia.
8. Jeżeli elektronarzędzie wpadnie do mieszanego materiału, wyciągnąć natychmiast wtyczkę i zlecić sprawdzenie elektronarzędzia przez wykwalifikowanych specjalistów. Jeżeli włączona maszyna wpadnie do pojemnika do mieszania może doprowadzić do porażenia prądem elektrycznym operatora.
9. Podczas mieszania nie wkładać rąk ani innych przedmiotów do pojemnika do mieszania. Kontakt z obracającym się mieszadłem może doprowadzić do poważnych obrażeń.
10. Elektronarzędzie należy włączać i wyłączać tylko wtedy, gdy mieszadło znajduje się w pojemniku do mieszania. Obracające się mieszadło poza pojemnikiem może się zginać lub obracać w sposób niekontrolowany.
11. Akumulator należy odłączać przed przeprowadzaniem konserwacji lub wymianą mieszarki, aby zapobiec przypadkowemu uruchomieniu.

ZALECENIA DOTYCZĄCE BEZPIECZEŃSTWA PODCZAS WYKONYWANIA WSZYSTKICH PRAC

1. Pracować wyłącznie w dobrze oświetlonych miejscach. Niewystarczające oświetlenie zwiększa ryzyko wypadków.
2. Zwracać uwagę na położenie kabli i instalacji w gruncie. Podczas wiercenia w pobliżu przewodów elektrycznych lub rur istnieje ryzyko porażenia prądem lub uszkodzenia infrastruktury.
3. Nie używać świdra w pobliżu łatwopalnych cieczy, gazów ani pyłów. Iskry lub nagrzane elementy mogą spowodować zapłon lub wybuch.
4. Utrzymywać narzędzie pewnie oburącz. Zapewnia to kontrolę w przypadku zakleszczenia świdra.
5. Nie stosować nadmiernej siły. Zbyt duży nacisk może spowodować zakleszczenie i szarpnięcie, co stanowi zagrożenie.
6. Nie używać narzędzia podczas deszczu ani w warunkach dużej wilgotności. Wilgoć może spowodować zwarcie lub uszkodzenie akumulatora.
7. Nie zmieniać konstrukcji narzędzia ani nie stosować nieoryginalnych końcówek roboczych. Może to prowadzić do awarii i obrażeń.
8. Nie pracować w niewygodnej pozycji ani na pochyłościach bez pewnego podparcia. Utrata równowagi może spowodować upadek.
9. W przypadku zakleszczenia świdra natychmiast zwolnić przycisk włączenia i wyjąć świder. Kontynuowanie pracy w takim stanie może uszkodzić silnik lub spowodować obrażenia.
10. Przed transportem zdjąć świder i założyć osłonę. Chroni to przed uszkodzeniem i przypadkowymi urazami.
11. Stosować wyłącznie sprawne akumulatory i ładowarki zalecane przez producenta. Niewłaściwe lub uszkodzone baterie mogą wywołać pożar lub wybuch.
12. Nie przechowywać akumulatora w pobliżu źródeł ciepła ani w bezpośrednim nasłonecznieniu. Przegrzanie skraca żywotność baterii i może spowodować zapłon.
13. Przed rozpoczęciem pracy upewnić się, że świder i mocowanie końcówki są solidnie zamocowane. Niewłaściwie przymocowana końcówka może wypaść podczas pracy.
14. Utrzymywać osoby postronne i zwierzęta w bezpiecznej odległości od strefy roboczej. Odłamki, ziemia lub kamienie mogą odlatywać i powodować obrażenia.
15. Nie używać świdra w stanie zmęczenia ani pod wpływem alkoholu lub narkotyków. Obniżona koncentracja zwiększa ryzyko wypadku.
16. Przed wymianą końcówki zawsze wyjąć akumulator. Eliminuje to ryzyko przypadkowego uruchomienia i obrażeń.

17. Nie dotykać wirującego świdra. Należy poczekać na całkowite zatrzymanie się obrotów przed kontaktem z narzędziem lub wymianą osprzętu.
18. Nie używać narzędzia z uszkodzoną obudową, pęknięciami lub luzami. Może to prowadzić do zniszczenia elementów podczas pracy.
19. Nie dopuszczać do kontaktu luźnych elementów odzieży, sznurowadeł ani biżuterii ze strefą obrotu. Istnieje ryzyko wciągnięcia i obrażeń.

ŹRÓDŁO ZASILANIA

Należy upewnić się, że narzędzie jest zasilane akumulatorami Procraft 20V (2 Ah, 4 Ah lub 8 Ah). Używanie innych akumulatorów może spowodować uszkodzenie narzędzia i pogorszenie jego wydajności. Narzędzie przystosowane jest do współpracy z akumulatorami litowo-jonowymi Procraft 20V, które zapewniają stabilną i niezawodną pracę.

PRACA

⚠ **UWAGA!**

Przed instalacją lub demontażem wyposażenia należy upewnić się, że urządzenie jest WYŁĄCZONE, a akumulator odłączony, w ten sposób unikniemy niezamierzonego uruchomienia.

Odłączenie akumulatora

W celu odłączenia akumulatora, wcisnąć przycisk zwalniający akumulator i pociągnąć akumulator od urządzenia.

Instrukcja ładowania akumulatora

Ładowarka wyposażona jest w dwa wskaźniki: czerwony i zielony. Czerwony wskaźnik wskazuje, że ładowanie jest w toku, a zielony wskaźnik oznacza, że ładowanie zostało zakończone. W zależności od wersji akumulator może mieć być wyposażony we wskaźnik naładowania. W celu sprawdzenia poziomu naładowania, należy wcisnąć przycisk kontroli stanu naładowania na akumulatorze.

- ◊ 1 dioda: 25% ładunku
- ◊ 2 diody: 50% ładunku
- ◊ 3 diody: 75% ładunku
- ◊ 4 diody: w pełni naładowana

Instrukcja ładowania krok po kroku:

1. Podłączenie ładowarki

Podłączyć ładowarkę do gniazdka elektrycznego.

2. Wkładanie akumulatora

Wsunąć akumulator w prowadnice ładowarki do samego końca (do oporu). W przypadku ładowarek wtykowych należy włożyć wtyczkę do portu akumulatora.

3. Wskaźnik procesu ładowania

Rozpoczęcie procesu ładowania zostanie zasygnalizowane czerwoną diodą LED (światło ciągłe).

4. Zakończenie procesu ładowania

Gdy akumulator zostanie w pełni naładowany, zaświeci się zielona dioda LED.

5. Wyjmowanie akumulatora

Po zakończeniu ładowania odłączyć akumulator od ładowarki oraz wyjąć wtyczkę ładowarki od gniazdka sieciowego.

Sprawdzanie poziomu naładowania akumulatora (opcjonalnie)

Wcisnąć przycisk kontroli poziomu ładowania na akumulatorze, aby sprawdzić poziom naładowania za pomocą wskaźnika LED znajdującego się na akumulatorze.

Montaż akumulatora

Aby zamontować akumulator na urządzeniu po naładowaniu, należy go włożyć do prowadnic na urządzeniu oraz delikatnie docisnąć.

Montaż świdra lub mieszadła

1. Wyjąć akumulator, aby wykluczyć ryzyko przypadkowego uruchomienia.
2. Sprawdzić wrzeciono (4) oraz wybraną końcówkę roboczą – wszystkie elementy muszą być czyste i wolne od uszkodzeń.
3. Wybrać osprzęt: świder 150 mm (7), świder 120 mm (6) lub mieszadło (5). W razie potrzeby wydłużenia zastosować przedłużacz świdra (8).
4. Jeżeli nie stosuje się przedłużacza:
5. Wsunąć trzpień osprzętu we wrzeciono (4) do oporu, wyrównać otwory i włożyć sworzeń (9).
6. Opuszczając zacisk blokujący na sworzeń upewnić się, że całkowicie się zatrzasnął.
7. Jeżeli stosuje się przedłużacz:
8. Połączyć trzpień przedłużacza (8) ze wrzecionem (4) w taki sam sposób, jak opisano w punkcie 4.
9. Następnie zamocować wybrany osprzęt (6, 7 lub 5) na wolnym końcu przedłużacza, wyrównać otwory, włożyć sworzeń (9) i zabezpieczyć go zaciskiem blokującym.
10. Sprawdzić, czy wszystkie połączenia są solidnie unieruchomione, sworznie całkowicie wsunięte, a osprzęt zamocowany bez luzów.
11. Zamontować akumulator, wybrać kierunek obrotów (2) i upewnić się w działaniu blokady przed przypadkowym uruchomieniem (3).

Włączenie/wyłączenie

⚠ **UWAGA!**

Przed użyciem narzędzia należy sprawdzić, czy przełącznik działa prawidłowo. Po zwolnieniu przełącznik powinien łatwo powrócić do pozycji „WYŁ" wyłączając urządzenie.

1. Włączanie: chwycić narzędzie oburącz za uchwyty, trzymając je pewnie; prawa ręka powinna znajdować się na uchwycie roboczym. Jednocześnie nacisnąć przycisk blokady przed przypadkowym uruchomieniem (3) oraz przycisk włączenia (1).
2. Wyłączanie: zwolnić przycisk włączenia (1).

Wybór kierunku obrotów (2):

- ◊ Pozycja „zgodnie z ruchem wskazówek zegara" – do wiercenia i mieszania.
- ◊ Pozycja „przeciwnie do ruchu wskazówek zegara" – do wyciągania świdra lub uwalniania osprzętu w przypadku zakleszczenia.

Regulacja prędkości (10):

Sześciostopniowy regulator umożliwia dobranie optymalnej prędkości obrotowej do konkretnego zadania.

- ◊ Mniejsze wartości (1–3) stosować do bardziej płynnej i kontrolowanej pracy.
- ◊ Większe wartości (4–6) przeznaczone są do szybkiego wiercenia i mieszania.

Praca

1. Wybór i montaż osprzętu. Przed rozpoczęciem pracy należy wybrać odpowiednią końcówkę roboczą: świder 150 mm (7), świder 120 mm (6) lub mieszadło do zapraw (5). W razie potrzeby zwiększenia głębokości wiercenia zastosować przedłużacz (8) razem z dowolnym świdrem. Końcówkę roboczą zamontować zgodnie z instrukcją w rozdziale „Montaż świdra lub mieszadła".
2. Przygotowanie do pracy. Upewnić się, że akumulator jest zamontowany, kierunek obrotów ustawiony przełącznikiem rewersu (2), a prędkość wybrana pokrętłem regulatora (10) odpowiednio do zadania (patrz rozdział „Włączanie, wyłączanie, wybór kierunku obrotów i regulacja prędkości"). Strefa robocza powinna być oczyszczona z przedmiotów i osób postronnych.
3. Prawidłowe trzymanie. Narzędzie należy trzymać oburącz za uchwyty, mocno obejmując je kciukami; prawa ręka powinna znajdować się na uchwycie roboczym z przyciskami sterującymi.
4. Rozpoczęcie wiercenia. Ustawić świder pionowo w miejscu wiercenia, uruchomić narzędzie i płynnie rozpocząć zagłębianie w grunt bez nadmiernego nacisku.
5. Praca z mieszadłem. Podczas mieszania zapraw lub innych mieszanek należy zanurzyć mieszadło w pojemniku, włączyć narzędzie i wykonywać równomierne ruchy mieszające.
6. Postępowanie w przypadku zakleszczenia. W razie zakleszczenia świdra natychmiast zwolnić przycisk włączenia (1), ustawić przełącznik kierunku obrotów (2) w pozycję „przeciwnie do ruchu wskazówek zegara" i krótko uruchomić narzędzie, aby uwolnić świder.
7. Praca z przedłużaczem. W przypadku stosowania przedłużacza (8) montaż i demontaż osprzętu wykonywać według tych samych czynności, co przy mocowaniu do wrzeciona (4), lecz w dwóch etapach – najpierw zamontować przedłużacz na wrzeciono, a następnie końcówkę roboczą na przedłużacz.
8. Zakończenie pracy. Po ukończeniu wiercenia lub mieszania należy wyłączyć narzędzie, wyjąć świder lub mieszadło z materiału, a następnie zwolnić przycisk włączenia (1).
9. Po zakończeniu pracy. W celu czyszczenia lub wymiany osprzętu wyjąć akumulator (patrz rozdział „Zasady bezpieczeństwa"), oczyścić narzędzie i w razie potrzeby zdjąć końcówkę roboczą.

KONSERWACJA I CZYSZCZENIE

Przed rozpoczęciem czynności konserwacyjnych zawsze należy upewnić się, że narzędzie jest wyłączone, a akumulator został wyjęty.

Regularnie czyścić narzędzie z pyłu, brudu i resztek ziemi, szczególnie

w rejonie wrzeciona (4), otworów wentylacyjnych oraz elementów mocujących. Do czyszczenia stosować suchą, miękką szczotkę lub ściereczkę. Nie używać rozpuszczalników ani agresywnych środków czyszczących. Osprzęt po zakończeniu pracy należy oczyścić i w razie potrzeby nasmarować cienką warstwą oleju maszynowego w celu ochrony przed korozją.

Okresowo sprawdzać pewność mocowania wszystkich połączeń oraz stan sworznia (9) z blokadą. W przypadku stwierdzenia uszkodzeń lub zużycia należy wymienić części na oryginalne. Należy kontrolować stan akumulatora i ładowarki, stosując się do zaleceń producenta. Naprawę części elektrycznej oraz wymianę podzespołów wykonywać wyłącznie w autoryzowanym serwisie.

Przechowywanie

Narzędzie, akumulator i osprzęt należy przechowywać w suchym pomieszczeniu w temperaturze od +5 °C do +30 °C, z dala od źródeł ciepła, bezpośredniego nasłonecznienia i wilgoci. Zaleca się przechowywanie świdra w oryginalnym opakowaniu lub w etui ochronnym, z wyjętym akumulatorem. Osprzęt należy przechowywać w pokrowcu lub osłonie zabezpieczającej, aby uniknąć uszkodzeń.

Dla bezpiecznej i niezawodnej pracy narzędzia należy pamiętać, że naprawy, konserwacja i regulacje powinny być wykonywane w autoryzowanych serwisach z użyciem wyłącznie oryginalnych części zamiennych i materiałów eksploatacyjnych.

Transport

Przed transportem wyjąć akumulator. Zdjąć świder lub mieszadło oraz w razie potrzeby przedłużkę. Narzędzie i osprzęt przewozić w solidnym opakowaniu lub walizce chroniącej je przed uderzeniami, wibracjami i wilgocią. Akumulator należy transportować oddzielnie od przedmiotów metalowych, aby zapobiec zwarciu.

MOŻLIWE USTERKI I SPOSOBY ICH USUNIĘCIA

Usterka	Możliwa przyczyna	Sposób usunięcia
Narzędzie nie włącza się	Akumulator nie jest zamontowany lub jest rozładowany	Zamontować w pełni naładowany akumulator
	Uszkodzony akumulator lub jego styki	Oczyścić styki, w razie potrzeby wymienić akumulator
	Uszkodzony włącznik lub elektronika	Zwrócić się do autoryzowanego serwisu
Narzędzie pracuje z przerwami	Poluzowany kontakt akumulatora	Wyjąć i ponownie zamontować akumulator
	Przegrzanie lub zadziałanie zabezpieczenia	Pozwolić narzędziu ostygnąć, sprawdzić otwory wentylacyjne
Spadek mocy	Akumulator rozładowany	Naładować akumulator
	Zanieczyszczone otwory wentylacyjne	Oczyścić otwory wentylacyjne z brudu i kurzu
Silne wibracje	Osprzęt zamocowany z luzem lub uszkodzony	Sprawdzić i prawidłowo zamocować osprzęt albo go wymienić
Świder nie obraca się	Osprzęt zakleszczony	Wyłączyć narzędzie, ustawić przełącznik kierunku obrotów (2) w pozycję „przeciwnie do ruchu wskazówek zegara" i krótko je włączyć, trzymając oburącz; w razie potrzeby lekko poruszać świdrem, aby go uwolnić
Sworzeń nie blokuje się pewnie	Zanieczyszczone otwory na sworzeń	Oczyścić otwory, w razie potrzeby wymienić sworzeń
Akumulator szybko się rozładowuje	Niska temperatura lub zużyty akumulator	Używać akumulatora w temperaturze od +5 °C do +30 °C lub wymienić go

OCHRONA ŚRODOWISKA

W trosce o przyrodę, elektronarzędzia, akumulatory, osprzęt i opakowania należy oddać do powtórnego przetworzenia zgodnego z obowiązującymi przepisami w zakresie ochrony środowiska. Elektronarzędzia i akumulatora nie wolno wyrzucać do odpadów komunalnych!

W celu prawidłowej utylizacji należy całkowicie rozładować baterię podczas pracy z przyrządem, wyjąć ją, a następnie owinąć styki taśmą izolacyjną, aby uniknąć zwarć.

Nie otwieraj baterii i nie utylizuj jej w częściach. Utylizować w wyznaczonych dla tego miejscach.

Tylko państwa UE:

Zgodnie z europejską dyrektywą 2012/19/UE w sprawie zużytego sprzętu elektrycznego i elektronicznego oraz jej implementacją w prawodawstwie krajowym, a także zgodnie z europejską dyrektywą 2006/66/WE uszkodzone lub zużyte akumulatory oraz sprzęt elektryczny należy segregować i poddawać odzyskowi surowców wtórnych zgodnie z przepisami o ochronie środowiska.

W przypadku nieprawidłowej utylizacji zużyty sprzęt elektryczny i elektroniczny może mieć szkodliwe skutki dla środowiska i zdrowia ludzkiego, wynikające z potencjalnej obecności substancji niebezpiecznych.

TRANSPORT

Akumulatory litowo-jonowe podlegają wymaganiom przepisów dotyczących towarów niebezpiecznych. Akumulatory mogą być transportowane drogą lądową przez użytkownika bez konieczności spełniania jakichkolwiek dalszych warunków. W przypadku przesyłki przez osobę trzecią (np. transport drogą powietrzną lub za pośrednictwem spedycji) należy dostosować się do szczególnych wymogów dotyczących opakowania i znaczenia towaru. W takim wypadku podczas przygotowania towaru do wysyłki należy skonsultować się z ekspertem ds. towarów niebezpiecznych. Akumulatory można wysyłać tylko wówczas, gdy ich obudowa nie jest uszkodzona. Odsłonięte styki należy zakleić, a akumulator zapakować w taki sposób, aby nie mógł on się poruszać (przesuwać) w opakowaniu. Należy wziąć też pod uwagę ewentualne przepisy prawa krajowego oraz regulamin przewoźnika lub linii lotniczych, z usług, których zamierza się skorzystać.

BG|БЪЛГАРСКИЙ
АКУМУЛАТОРЕН СВРЕДЕЛ ЗА ЗЕМЯ
PMA20
РЪКОВОДСТВО ЗА ЕКСПЛОАТАЦИЯ

ТЕХНИЧЕСКИ ХАРАКТЕРИСТИКИ

Модел	PMA20
Тип на двигателя	Безчетков
Напрежение (В, постоянно)	20
Скорост на празен ход (мин$^{-1}$)	100-400
Регулиране на скоростта	6 положения
Монтажен диаметър (мм)	14
Максимален диаметър на пробиване (мм)	150
Закрепяне на свредлото	штифтово
Избор на посоката на въртене	Има
Предпазител за случайно включване	Има
Диаметър на свредлото в комплекта (мм)	150
Дължина на свредлото в комплекта (мм)	800
Материал на свредлото	Манганова стомана
Нивата на шум са определени в съответствие с EN 62841	

Ниво на звуково налягане (dB(A)) Измерено ниво на звукова мощност (dB(A)) Несигурност K (dB(A)	LpA=79.4 LWA=90.4 K=3
Стойностите на вибрациите и несигурността K са определени в съответствие с EN 62841	
Ниво на вибрация (м/с²) Несигурност K (м/с²)	5.54 1.5
Ниво на защита	IP20
Клас на защита	III
Тегло EPTA (с батерия 4 Ач) (кг)	3.1
Тегло на инструмента без батерия (кг)	2.45
Тегло (включително аксесоари) (кг)	5.7
Батерия (не влиза в комплекта)	
Напрежение (В, постоянно)	20
Тип на батерията	Li-ion
Капацитет (Ач)	2.0 / 4.0 / 8.0

Зарядно устройство (не влиза в комплекта)

Модел	Charger 20/1	Industrial C20/4	Industrial C20/6.5
Входящо напрежение (В, променливо) Честота (Hz)	220-240/50	220-240/50	220-240/50
Мощност (Вт)	45	95	135
Изходящо напрежение (В, постоянно)	20	20	20
Изходящ ток (А)	2	4	6.5
Клас на защита	II	II	II

⚠ ПРЕДУПРЕЖДЕНИЕ: Посочените нива на вибрации и шум се основават на общото приложение на инструмента. Въпреки това, ако инструментът се използва за други цели, с различни принадлежности или в лошо състояние, нивата на шум и вибрации може да варират. Това може значително да увеличи нивото на експозиция през целия период на работа. Нивата на шум и вибрации ще варират в зависимост от това как се използва електроинструментът и може да надхвърлят нивата, посочени в този информационен лист. Тези нива на шум и вибрации могат да се използват за сравняване на един инструмент с друг и за извършване на предварителни оценки на въздействието. Точната оценка на натоварването трябва да вземе предвид и времето, когато инструментът е изключен или работи, но не се използва. Това може значително да намали общото натоварване през работния период. Идентифицирайте допълнителни мерки за безопасност за защита на оператора, като например: поддръжка на инструменти и аксесоари, затопляне на ръцете, защита на слуха и управление на работния процес.

ОПИСАНИЕ НА ЧАСТИТЕ (*РИСУВАНЕ 1)

1. Бутон за захранване
2. Превключвател за обратен ход
3. Предпазен бутон за предотвратяване на случайно стартиране
4. Шпиндел
5. Бъркалка
6. Свредло 120 мм (не е включено)
7. Свредло 150 мм
8. Удължение на свредлото (не е включено)
9. Щифт
10. Регулатор на скоростта
11. Гнездо за батерията
12. Батерия

ОКОМПЛЕКТОВКА*

1. Инструкции за ползване
2. Акумулаторен свредел
3. Свредло 800x150 мм
4. Бъркалка

**** Имайте предвид, че съдържанието на комплекта може да варира в зависимост от държавата на закупуване. За конкретна информация относно съдържанието на вашата пратка, моля, свържете се с вашите местни дистрибутори.***

Акумулаторният свредел за почва PMA20 е удобен и мощен инструмент, предназначен за бързо и безопасно пробиване на дупки в земята. Той е идеален за монтиране на стълбове, огради, засаждане на дървета и храсти, както и за извършване на други градинарски и строителни работи.

Свредълът се захранва с батерии, което елиминира необходимостта от използване на удължители и търсене на източник на захранване на обекта. Безчетковият двигател осигурява стабилна работа и удължен живот на инструмента, а възможността за избор на посока на въртене улеснява изваждането му от земята.

Обмислената ергономичност, защитата срещу случайно активиране и комплектът свредло позволяват да започнете работа веднага. Освен това, комплектът включва приставка за миксер, която разширява възможностите на инструмента за смесване на строителни и градински смеси.

ПРАВИЛА ЗА БЕЗОПАСНОСТ

⚠ **ВНИМАНИЕ! Прочетете всички предупреждения за безопасност, инструкции, илюстрации и спецификации, предоставени с тази електрическа машина.** Неспазването на всички инструкции по-долу може да доведе до токов удар и/или сериозно нараняване.

Запазете всички предупреждения и инструкции за бъдещи справки.

Терминът "електрически инструмент" или "електрическа машина" в тези предупреждения се отнася за вашия електрически инструмент с кабел или безжичен електрически инструмент.

УСЛОВНИ ОБОЗНАЧЕНИЯ И СИМВОЛИ


Винаги носете предпазни очила, за да предпазите очите си от частици и отломки.


Носете протектори за уши - предпазете слуха си от прекомерен шум.


Дългата коса трябва да бъде вързана с мрежа за коса или покривало за глава.


Носете подходящо, плътно прилепнало защитно облекло по време на работа.


Носете ръкавици, за да предпазите ръцете си.


Носете предпазни обувки, за да предпазите краката си.


Прочетете инструкциите.


Общо предупреждение за опасност.


Внимание: Внезапното засядане на свредлото може да причини сериозно нараняване.


Контактът с електрически кабел може да причини токов удар.

Съответствие с основните стандарти за безопасност на приложимите европейски директиви.

Евразийски знак за съответствие.



Украински знак за съответствие.

СПЕЦИАЛНИ ПРАВИЛА ЗА БЕЗОПАСНОСТ ЗА АКУМУЛАТОРНИЯ СВРЕДЕЛ

1. Прочетете внимателно инструкциите за употреба и правилата за безопасност преди употреба. Неспазването на тези инструкции може да доведе до токов удар, пожар или сериозни наранявания.
2. Пазете това ръководство на сигурно място. Когато предавате инструмента на друг потребител, предайте му и инструкциите заедно с него.
3. Не позволявайте на деца да играят с инструмента или опаковъчните му материали (пластмасови торбички, фолио, малки части), тъй като съществува риск от задушаване или поглъщане.
4. Преди да започнете пробиване, уверете се, че в основата му няма скрити електрически кабели, водопроводни или газови тръби. Контактът на инструмента с тях може да доведе до токов удар, утечка на ток или изтичане на газ.
5. Когато извършвате работа, при която оборудването може да влезе в контакт с невидима електрическа инсталация, дръжте електрическия инструмент за изолираните повърхности на дръжките. Контактът на инструмента с проводник под напрежение може да доведе до протичане на ток през металните части на инструмента, създавайки риск от нараняване.
6. Не използвайте продукта при неблагоприятни метеорологични условия, особено когато има риск от удари от мълния. Съхранявайте продукта на безопасно място на закрито.
7. Дръжте инструмента с две ръце за предоставените дръжки. Загубата на контрол може да причини нараняване.
8. Уверете се, че инструментът е здраво закрепен, преди да го включите. Поради високия въртящ момент, липсата на опора може да доведе до загуба на контрол и нараняване.
9. Не работете с инструмента с максималната скорост, посочена за върха на почвения сведел. Превишаването на тази стойност може да доведе до огъване на върха и нараняване.
10. Започнете работа с почвения сведел на ниска скорост и с върха на сведлото, което е в контакт със земята. Работата с висока скорост без контакт с повърхността може да доведе до огъване на върха и нараняване.
11. Прилагайте натиск само по оста на сведлото, като избягвате прекомерна сила. Твърде големият натиск може да доведе до огъване, повреда на сведлото или загуба на контрол над инструмента.
12. Външният диаметър на върха на сведлото трябва да съответства на диапазона, посочен в инструкциите. Неправилно оразмерен връх предотвратява правилния контрол и може да претовари устройството.
13. Уверете се, че краката ви са стабилни по време на работа и носете обувки, които не се хлъзгат. Когато работите на височина, уверете се, че няма други хора под работната зона
14. Дръжте ръцете си далеч от въртящите се части на устройството.
15. След приключване на работа не докосвайте сведлото, тъй като може да е много горещо и да причини изгаряния.
16. Ако имате затруднения с разхлабването на спиралното сведло след отстраняване на щифта, използвайте клещи. Опитът да го извадите на ръка може да доведе до порязвания от остри ръбове.
17. Винаги използвайте подходящи лични предпазни средства:
    - ◊ Предпазни очила - за предпазване на очите от частици
    - ◊ Протектори за слуха - за предпазване на слуха от силен шум
    - ◊ Ръкавици - за предпазване на ръцете
18. Нивата на шум и вибрации по време на действителна употреба може да се различават от посочените в спецификациите в зависимост от условията на работа и вида на обработвания материал.
19. Дори при правилна употреба, остават остатъчни рискове:
    - ◊ Увреждане на белите дробове, ако не се носи противопрахова маска
    - ◊ Увреждане на слуха, ако не се носи защита за ушите
    - ◊ Увреждане на здравето от вибрации по време на продължителна или неправилна употреба на инструмента.
20. Винаги изваждайте батерията преди всякакви почистващи работи по инструмента.
21. Съхранявайте инструмента и аксесоарите на тъмно и сухо място при температура над 0°C, за предпочитане между 5 и 30°C, в оригиналната опаковка.

СПЕЦИФИЧНИ ПРАВИЛА ЗА БЕЗОПАСНОСТ ЗА АКУМУЛАТОРНИЯ СВРЕДЕЛ

1. Винаги дръжте инструмента с две ръце по време на работа, за да осигурите пълен контрол и да намалите риска от злополуки.
2. Осигурете адекватна вентилация в работната зона, особено при смесване на запалими или летливи материали, за да избегнете риска от пожар или вредни изпарения.
3. Не използвайте инструмента за смесване на хранителни продукти. Той е предназначен единствено за строителни материали и може да представлява опасност за здравето, ако се използва неправилно.
4. Дръжте батерията и корпуса на инструмента далеч от течности. Избягвайте контакт с вода или други течности, за да предотвратите късо съединение и трайни повреди.
5. Уверете се, че контейнерът за смесване е стабилен и поставен върху твърда, равна повърхност, за да избегнете преобръщане или разливане по време на работа.
6. Следвайте инструкциите на производителя за материала, който се смесва, и всички специфични правила за безопасност за този материал.
7. Незабавно изключете и проверете инструмента, ако е бил изпуснат в материала, който се смесва. Не го използвайте отново, докато не бъде проверен от оторизиран сервизен център.
8. Никога не поставяйте ръцете си или чужди предмети в материала, който се смесва, докато инструментът работи. Това може да причини сериозни наранявания.
9. Включвайте инструмента само когато бъркалката е потопена в материала. Включването му извън контейнера може да причини пръски или загуба на контрол.
10. Извадете батерията, преди да обслужвате или сменяте бъркалката, за да избегнете случайно активиране.

ИНСТРУКЦИИ ЗА БЕЗОПАСНОСТ ЗА ВСИЧКИ ОПЕРАЦИИ

1. Работете само в добре осветени зони. Недостатъчното осветление увеличава риска от злополуки.
2. Следете положението на кабелите и окабеляването в земята. При пробиване в близост до комунални услуги (електрически кабели, тръби) съществува риск от токов удар или повреда на инфраструктурата.
3. Не използвайте машината в близост до запалими течности, газове или прах. Искри или нагряване на части могат да причинят пожар или експлозия.
4. Дръжте инструмента здраво с две ръце. Това ще предотврати загуба на контрол, ако бормашината заседне.
5. Не прилагайте прекомерна сила. Силният натиск може да причини засядане и потрепване, което е опасно за оператора.
6. Не използвайте инструмента в дъжд или при висока влажност. Влагата може да причини късо съединение или да повреди батерията.
7. Не модифицирайте инструмента и не използвайте нестандартни приставки. Това може да причини повреди и наранявания.
8. Не работете в неудобно положение или по склонове без надеждна опора. Загубата на равновесие може да доведе до падане.
9. Ако сведлото заседне, незабавно освободете бутона за стартиране и го свалете. Продължаването на работа при заседнал двигател може да повреди двигателя или да нарани оператора.
10. Преди транспортиране свалете сведлото и монтирайте предпазителя. Това ще предотврати повреди и случайни наранявания.
11. Използвайте само батерии и зарядни устройства, препоръчани от производителя. Несъвместимите или повредени батерии могат да причинят пожар или експлозия.
12. Не съхранявайте батерията в близост до източници на топлина или на пряка слънчева светлина. Прегряването скъсява живота на батерията и може да причини пожар.
13. Преди да започнете работа, уверете се, че сведлото и стойката на приставката са здраво закрепени. Неправилно закрепена приставка може да изхвърчи по време на работа.
14. Дръжте страничните наблюдатели и животните на безопасно разстояние от работната зона. Трески, пръст или камъни могат да излетят и да наранят други хора.
15. Не използвайте машината, когато сте уморени или под въздействието на алкохол или наркотици. Намалената концентрация увеличава риска от злополуки.
16. Винаги сваляйте батерията, преди да смените приставката. Това елиминира риска от случайно стартиране и нараняване.

17. Не докосвайте въртящата се машина. Въртенето трябва да спре напълно, преди да докоснете инструмента или да смените приставката.
18. Не използвайте инструмента с повреден корпус, пукнатини или луфт. Това може да доведе до разрушаване на части по време на работа.
19. Не позволявайте дълги дрехи, дантели или бижута да попадат в зоната на въртене. Съществува риск от захващане и нараняване.

ЗАХРАНВАНЕ

Уверете се, че инструментът се захранва от батерии Procraft 20V (2Ah, 4Ah или 8Ah). Използването на други батерии може да повреди инструмента и да влоши работата му. Инструментът е предназначен за работа с акумулаторни литиево-йонни батерии Procraft 20V, които осигуряват стабилна и надеждна работа.

ИЗПОЛЗВАНЕ

⚠ ВНИМАНИЕ!

Преди да инсталирате или демонтирате аксесоари, уверете се, че инструментът е изключен и извадете батерията, за да избегнете случайно включване.

Изваждане на батерията

За да извадите батерията, натиснете бутона отпред на батерията и едновременно с това издърпайте батерията от инструмента.

Инструкции за зареждане на батерията

Зарядното има два индикатора: червен и зелен. Червеният индикатор показва, че зареждането е в ход, а зеленият индикатор показва, че зареждането е приключило. Самата батерия може да има индикатор за зареждане със светодиоди, показващи нивото на зареждане. За да проверите нивото на заряд, натиснете бутона за проверка на заряда на батерията.

1 светодиод: заредена на 25 %

2 светодиода: заредена на 50 %.

3 светодиода: заредена на 75 %.

4 светодиода: напълно заредена батерия.

Инструкции стъпка по стъпка:

1. Включете зарядното устройство в електрически контакт.
2. За зарядни устройства с щепсел, поставете щепсела в порта на батерията. За плъзгащи зарядни устройства подравнете слотовете и поставете батерията, докато спре.
3. Индикаторът ще светне в червено, което показва, че зареждането е започнало.
4. Когато зареждането приключи, индикаторът ще светне в зелено.
5. Изключете зарядното устройство от батерията и от контакта или извадете батерията от зарядното устройство.
6. По избор: Натиснете бутона за проверка на батерията, за да видите нивото на батерията през LED светлините.

Инсталиране на батерията

Подравнете батерията с гнездото на инструмента, след което я натиснете на място, докато опре на място и щракне.

Монтиране на свредлото или бъркалката

1. Извадете батерията, за да предотвратите случайно стартиране.
2. Проверете шпиндела (4) и избрания аксесоар - всички части трябва да са чисти и невредими.
3. Изберете аксесоара: свредло 150 мм (7), свредло 120 мм (6) или бъркалка (5). Ако е необходимо да увеличите дължината, използвайте удължението за свредлото (8).
4. Ако удължението не се използва:
   - ◊ Поставете опашката на аксесоара в шпиндела (4) докрай, подравнете отворите и поставете щифта (9).
   - ◊ Спуснете затягащата скоба върху щифта и се уверете, че щраква напълно.
5. Ако използвате удължение:
   - ◊ Свържете опашката на удължението (8) към шпиндела (4) по същия начин, както в стъпка 4.
   - ◊ След това поставете избрания аксесоар (6, 7 или 5) към свободния край на удължението, подравнете отворите, поставете щифта (9) и го закрепете със скобата.
6. Проверете дали всички връзки са здраво закрепени, щифтовете са напълно поставени и аксесоарът е закрепен без луфт.
7. Поставете батерията, изберете посоката на въртене (2) и проверете дали предпазното устройство срещу случайно стартиране (3) работи.

Включване, изключване

⚠ ВНИМАНИЕ!

Преди да започнете работа, винаги проверявайте дали превключвателят е в добро състояние. След като го освободите, той трябва лесно да се върща в положение "Изключено".

1. Включване: дръжте здраво инструмента с две ръце; дясната ви ръка трябва да е върху работната дръжка. Едновременно натиснете предпазния бутон за предотвратяване на случайно стартиране (3) и бутона за захранване (1).
2. Изключване: отпуснете бутона за захранване (1).

Избор на посока на въртене (2):

- ◊ Позиция по часовниковата стрелка - за пробиване и разбъркване.
- ◊ Позиция обратно на часовниковата стрелка - за изваждане на свредлото или освобождаване на инструмента при заклещване.

Регулиране на скоростта (10):

Шестпозиционният регулатор ви позволява да изберете оптималната скорост на въртене за конкретна задача.

- ◊ По-ниските стойности (1-3) се използват за по-плавна и по-контролирана работа.
- ◊ По-високите стойности (4-6) са подходящи за бързо пробиване и разбъркване.

Работен процес

1. Избор и монтаж на инструмента. Преди да започнете работа, изберете подходящия инструмент: бормашина 150 мм (7), бормашина 120 мм (6) или разбъркваща бъркалка (5). Ако е необходимо да увеличите дълбочината на пробиване, използвайте удължението (8) заедно с произволна бормашина. Монтирайте оборудването съгласно инструкциите в раздела „Монтаж на бормашината или разбъркващата бъркалка".
2. Подготовка за работа. Уверете се, че батерията е инсталирана, посоката на въртене е избрана с превключвателя за обратно въртене (2) и скоростта е зададена с регулатора (10) в съответствие със задачата (вижте раздела „Включване, изключване, избор на посока на въртене и регулиране на скоростта"). Работната зона трябва да бъде почистена от чужди предмети и хора.
3. Правилно държане. Дръжте инструмента с две ръце за дръжките, като ги хванете здраво с палците си; дясната ръка трябва да е върху работната дръжка с бутоните за управление.
4. Започнете пробиването. Поставете свредлото вертикално върху точката на пробиване, стартирайте инструмента и плавно започнете да го потапяте в земята без прекомерен натиск.
5. Работа с бъркалката. Когато смесвате разтвори или смеси, спуснете бъркалката в контейнера, включете инструмента и разбърквайте с равномерни движения.
6. Действия в случай на заклинване. Ако свредлото е заклинило, незабавно освободете бутона за захранване (1), поставете превключвателя за посока на въртене (2) в положение обратно на часовниковата стрелка и включете инструмента за кратко, за да освободите свредлото.
7. Работа с удължител. При използване на удължителя (8), приставката се монтира и сваля по същия начин, както при монтирането ѝ на шпиндела (4), само че на два етапа - първо удължителят на шпиндела, след това приставката на удължителя.
8. Довършване на работата. След приключване на пробиването или смесването, изключете инструмента, извадете свредлото или бъркалката от материала, след което освободете бутона за захранване (1).
9. След работа. За да почистите или смените приставката, извадете батерията (вижте раздела „Правила за безопасност"), почистете инструмента и, ако е необходимо, свалете приставката.

ГРИЖИ И ПОДДРЪЖКА

Преди да извършите превантивна поддръжка, винаги се уверявайте, че инструментът е изключен и батерията е извадена. Редовно почиствайте инструмента от прах, мръсотия и остатъци от замърсявания, особено в областта на шпиндела (4), вентилационните отвори и крепежните елементи. Използвайте суха мека четка или кърпа за почистване.

Не използвайте разтворители или агресивни препарати. След работа почиствайте оборудването и, ако е необходимо, го смажете с тънък слой машинно масло, за да го предпазите от корозия. Периодично проверявайте надеждността на всички връзки и състоянието на

щифта (9) с ключалката.

Ако се установят повреди или износване, сменете частите с оригинални.

Следете състоянието на батерията и зарядното устройство, следвайки инструкциите на производителя.

Ремонтирайте електрическата част и сменяйте компоненти само в оторизиран сервизен център.

Съхранение

Съхранявайте инструмента, батерията и аксесоарите в сухо помещение при температура от +5°C до +30°C, далеч от източници на топлина, пряка слънчева светлина и влага. Препоръчително е да съхранявате бормашината в оригиналната ѝ опаковка или защитен калъф, с извадена батерия.

Съхранявайте аксесоарите в калъф или защитен корпус, за да избегнете повреди. За безопасна и надеждна работа на инструмента, не забравяйте, че ремонтите, поддръжката и настройките трябва да се извършват в оторизирани сервизни центрове, като се използват само оригинални резервни части и консумативи.

Транспортиране

Извадете батерията преди транспортиране. Извадете бормашината или бъркалката и, ако е необходимо, удължението. Транспортирайте инструмента и аксесоарите в здрава опаковка или калъф, който ги предпазва от удари, вибрации и влага. При транспортиране опаковайте батерията отделно от метални предмети, за да предотвратите късо съединение.

ВЪЗМОЖНИ НЕИЗПРАВНОСТИ И МЕТОДИ ЗА ТЯХНОТО ОТСТРАНЯВАНЕ

Проблем	Възможна причина	Начин на решение
Инструментът не се включва	Батерията не е инсталирана или е разредена	Инсталирайте напълно заредена батерия
	Батерията или нейните контакти са дефектни	Почистете контактите, сменете батерията, ако е необходимо
	Превключвателят или електрониката са дефектни	Свържете се с оторизиран сервизен център
Инструментът работи с прекъсвания	Контактът на батерията е хлабав	Извадете и поставете отново батерията
	Прегряване или е задействана защитата	Оставете инструмента да се охлади, проверете вентилационните отвори
Загуба на мощност	Батерията е разредена	Заредете батерията
	Вентилационните отвори са запушени	Почистете вентилационните отвори от замърсявания и прах
Силна вибрация	Работният инструмент е инсталиран с хлабина или е повреден	Проверете и закрепете аксесоара или го сменете
Свредлото не се върти	Работният инструмент е заседнал	Изключете инструмента, поставете превключвателя за посока на въртене (2) в положение "обратно на часовниковата стрелка" и го включете за кратко, като го държите с две ръце; ако е необходимо, леко разклатете машината, за да я освободите.
Щифтът не се закрепя здраво	Отворите за щифтове са запушени	Почистете отворите, сменете щифта, ако е необходимо
Батерията се разрежда бързо	Ниска температура или батерията е износена	Използвайте батерията при температура от +5 °C до +30 °C или я сменете

ЗАЩИТА НА ОКОЛНАТА СРЕДА

За да се защити околната среда, електроинструментите, батериите, аксесоарите и опаковките трябва да се рециклират по екологичен начин. Не изхвърляйте електроинструментите и батериите в битовите отпадъци!

За да спасим природата, е необходимо да изхвърлим правилно използваната батерия, по-специално литиевата. За правилно изхвърляне, разредете напълно батерията, когато работите с устройството, извадете я, след това увийте контактите с електрическа лента, за да избегнете късо съединение. Не отваряйте батерията и не я изхвърляйте на части. Изхвърлете на определени места.

Само за страни от ЕС:

Li-ion

В съответствие с Европейската директива 2012/19/ UE относно отпадъците от електрическо и електронно оборудване и съответното национално законодателство, както и в съответствие с Европейската директива 2006/66/ЕС, дефектните или излезли от употреба батерии и електронно оборудване трябва да да се събират за екологично рециклиране.

Отпадъчното електрическо и електронно оборудване може да бъде вредно за околната среда и човешкото здраве, ако бъде изхвърлено неправилно поради възможното наличие на опасни вещества.

ТРАНСПОРТ

Литиево-йонните батерии подлежат на изисквания за превоз на опасни товари. Батериите могат да се транспортират от потребителя по шосе, без да е необходимо да се спазват допълнителни разпоредби. Когато се транспортира с участието на трети страни (напр. по въздух или спедитор), трябва да се спазват специални изисквания за опаковане и етикетиране. В този случай при подготовката на товара за превоз е необходимо участието на експерт по опасни товари.

Изпращайте батерията само с неповредена обвивка. Залепете откритите контакти и опаковайте батерията, така че да не се движи в опаковката. Моля, спазвайте и евентуални допълнителни национални разпоредби.

RO|ROMÂNĂ
BURGHIU DE PĂMÂNT CU ACUMULATOR PMA20
INSTRUCȚIUNI DE OPERARE

SPECIFICAȚII TEHNICE

Modell	PMA20
Tipul motorului	Brushless
Tensiune nominală (V DC)	20
Viteză fără sarcină (min⁻¹)	100-400
Controlul vitezei	6 poziții
Diametrul de montare al arborelui (mm)	14
Diametrul maxim de găurire (mm)	150
Tipul de prindere al burghiului	Conexiune cu știft
Selectarea direcției de rotație	Da
Blocare de siguranță pentru prevenirea pornirii accidentale	Da
Diametrul burghiului inclus (mm)	150
Lungimea burghiului inclus (mm)	800
Materialul burghiului	Oțel mangan

Valorile emisiilor de zgomot determinate conform EN 62841			
Nivelul presiunii acustice (dB(A)) Nivelul de putere acustică măsurat (dB(A)) Incertitudine K (dB(A))	LpA=79.4 LWA=90.4 K=3		
Valorile totale de vibrații și incertitudinea K determinate conform EN 62841			
Nivelul vibrațiilor (m/s²) Incertitudine K (m/s²)	5.54 1.5		
Nivel de protecție	IP20		
Clasă de protecție	III		
Greutate EPTA (cu baterie de 4 Ah) (kg)	3.1		
Greutate unealtă fără baterie (kg)	2.45		
Greutate (inclusiv accesorii) (kg)	5.7		
Baterie (neinclusă)			
Tensiune nominală (V DC)	20		
Tipul bateriei Li-ion	Li-ion		
Capacitate (Ah)	2.0 / 4.0 / 8.0		
Încărcător (neinclus)			
Modell	Charger 20/1	Industrial C20/4	Industrial C20/6.5
Tensiune de intrare (V AC) / Frecvență (Hz)	220-240/50	220-240/50	220-240/50
Putere nominală (W)	45	95	135
Tensiune de ieșire (V DC)	20	20	20
Curent de ieșire (A)	2	4	6.5
Clasă de protecție	II	II	II

Avertisment: Nivelurile declarate de vibrații și emisii de zgomot reprezintă principalele aplicații ale uneltei. Totuși, dacă unealta este utilizată pentru alte aplicații, cu alte accesorii, sau este întreținută necorespunzător, nivelurile emisiilor pot diferi. Acest lucru poate crește semnificativ nivelul de expunere pe durata totală de lucru. Nivelurile de emisii pot varia în funcție de modul de utilizare a uneltei electrice și pot depăși valorile indicate în această fișă informativă. Aceste valori pot fi folosite pentru compararea unei unelte cu alta și pentru o evaluare preliminară a expunerii. O estimare exactă a sarcinii trebuie să țină cont și de perioadele în care unealta este oprită sau funcționează în gol, ceea ce poate reduce semnificativ sarcina totală pe durata perioadei de lucru. Identificați măsuri suplimentare de siguranță pentru protejarea operatorului, cum ar fi întreținerea uneltei și accesoriilor, menținerea mâinilor calde, utilizarea protecției auditive și organizarea eficientă a lucrului.

DESCRIERE (*DES. 1)

1. Comutator pornit/oprit
2. Comutator inversare sens
3. Buton de blocare de siguranță
4. Arbore
5. Paletă de amestecare
6. Burghiu melcat de 120 mm (neinclus)
7. Burghiu melcat de 150 mm
8. Extensie burghiu (neinclusă)
9. Știft
10. Selector de viteză
11. Loc pentru baterie
12. Baterie

CONȚINUTUL PACHETULUI*

1. Manual de instrucțiuni
2. Burghiu melcat fără fir pentru sol
3. Burghiu melcat 800 × 150 mm
4. Paletă de amestecare

**** Conținutul pachetului poate varia în funcție de țara de achiziție. Pentru detalii specifice referitoare la pachetul dumneavoastră, consultați lista furnizată cu produsul sau contactați distribuitorul local.***

Burghiul melcat fără fir PMA20 este o unealtă practică și puternică, concepută pentru găurirea rapidă și sigură a solului. Este ideal pentru montarea stâlpilor, construirea gardurilor, plantarea arborilor și arbuștilor, precum și pentru alte lucrări de grădină și construcții. Burghiul este alimentat de o baterie, eliminând necesitatea prelungitoarelor sau a unei surse de curent la fața locului. Motorul brushless asigură o funcționare stabilă și o durată de viață extinsă a uneltei, iar posibilitatea de selectare a direcției de rotație facilitează extragerea burghiului din sol.

Ergonomia bine gândită, blocarea de siguranță împotriva pornirii accidentale și burghiul inclus vă permit să începeți lucrul imediat. În plus, setul include o paletă de amestecare, extinzând posibilitățile uneltei pentru amestecarea materialelor de construcții și grădinărit.

AVERTISMENTE DE SIGURANȚĂ

⚠ **Avertisment! Citiți toate avertismentele de siguranță, instrucțiunile, ilustrațiile și specificațiile furnizate cu această unealtă electrică.** Nerespectarea tuturor instrucțiunilor poate duce la șoc electric, incendiu și/sau vătămări grave.

Păstrați toate avertismentele și instrucțiunile pentru referințe viitoare

Termenul „unealtă electrică" din avertismente se referă la uneltele electrice alimentate de la rețea (cu cablu) sau la cele alimentate cu baterii (fără fir).

SEMNE ȘI SIMBOLURI CONVENȚIONALE


Purtați întotdeauna ochelari de protecție – aceștia protejează ochii de particule.


Purtați protecție auditivă – aceasta protejează auzul de zgomote excesive.


Părul lung trebuie acoperit cu o plasă sau cu o acoperitoare de cap.


În timpul lucrului, purtați îmbrăcăminte de protecție adecvată, bine fixată pe corp.


Purtați mănuși de protecție.


Purtați încălțăminte de protecție pentru a vă proteja picioarele.


Citiți manualul de instrucțiuni.


Avertizare generală de pericol.


Atenție! Blocarea bruscă poate provoca răni grave.


Contactul cu cablurile electrice poate provoca electrocutare.


Conformitatea cu cerințele esențiale de siguranță ale directivelor europene aplicabile.


Marcaj de conformitate eurasiatică.


Marcaj de conformitate ucrainean.

INSTRUCȚIUNI SPECIALE DE SIGURANȚĂ PENTRU BURGHIUL DE SOL CU ACUMULATOR

1. Înainte de utilizare, citiți cu atenție manualul de instrucțiuni și regulile de siguranță. Nerespectarea acestor instrucțiuni poate duce la electrocutare, incendiu sau vătămări corporale grave.
2. Păstrați acest manual de instrucțiuni într-un loc accesibil. Dacă predați unealta unui alt utilizator, transmiteți împreună cu aceasta și

manualul de instrucțiuni.

3. Nu permiteți copiilor să se joace cu unealta sau cu materialele de ambalare (pungi din plastic, folii, piese mici), deoarece există pericol de sufocare sau înghițire.
4. Înainte de a începe găurirea, asigurați-vă că în sol nu există cabluri electrice, conducte de apă sau țevi de gaz ascunse. Contactul uneltei cu acestea poate provoca electrocutare, scurgeri de curent sau gaze.
5. La efectuarea lucrărilor unde unealta poate intra în contact cu cabluri electrice ascunse, țineți unealta numai de suprafețele izolate ale mânerelor. Dacă accesoriul atinge un cablu sub tensiune, curentul poate trece prin părțile metalice ale uneltei, provocând risc de electrocutare.
6. Produsul nu trebuie utilizat în condiții meteorologice nefavorabile, în special în caz de pericol de trăsnet. Produsul trebuie depozitat într-un loc sigur, în interior.
7. Țineți unealta cu ambele mâini, folosind mânerele special prevăzute. Pierderea controlului poate duce la răniri.
8. Înainte de pornire, asigurați o susținere stabilă a uneltei. Cuplul ridicat poate provoca pierderea controlului și accidentări dacă unealta nu este bine fixată.
9. Viteza de funcționare nu trebuie să depășească valoarea maximă permisă pentru vârful burghiului. Depășirea acestei valori poate duce la îndoirea vârfului și la răniri.
10. Începeți lucrul cu burghiul de sol la o viteză redusă, când vârful burghiului atinge solul. Funcționarea la viteză mare fără contact cu solul poate duce la îndoirea burghiului și la răniri.
11. Aplicați presiune numai de-a lungul axei burghiului, evitând forțarea excesivă. Presiunea prea mare poate cauza deformarea, deteriorarea burghiului sau pierderea controlului asupra uneltei.
12. Diametrul exterior al vârfului burghiului trebuie să se încadreze în intervalul indicat în manualul de instrucțiuni. Un vârf de dimensiune necorespunzătoare poate reduce controlul și poate supraîncărca dispozitivul.
13. În timpul lucrului, asigurați o poziție stabilă a picioarelor și purtați încălțăminte antiderapantă. În cazul lucrului la înălțime, asigurați-vă că nu se află persoane sub zona de lucru.
14. Țineți mâinile departe de piesele rotative ale uneltei.
15. După terminarea lucrului, nu atingeți burghiul, deoarece acesta poate fi foarte fierbinte și poate provoca arsuri.
16. Dacă întâmpinați dificultăți la scoaterea burghiului spiral după îndepărtarea știftului, folosiți un clește. Încercarea de a-l scoate manual poate provoca tăieturi din cauza muchiilor ascuțite.
17. Folosiți întotdeauna echipamente individuale de protecție adecvate:
    - ◊ ochelari de protecție – pentru protejarea ochilor de particule;
    - ◊ protecție auditivă – pentru protejarea auzului de zgomote puternice;
    - ◊ mănuși – pentru protejarea mâinilor.
18. În timpul utilizării efective, nivelul de zgomot și vibrații poate diferi de valorile indicate în datele tehnice, în funcție de condițiile de lucru și de tipul materialului prelucrat.
19. Chiar și în cazul utilizării corecte, pot exista riscuri reziduale:
    - ◊ deteriorarea plămânilor din cauza lipsei unei măști antipraf;
    - ◊ afectarea auzului în absența protecției auditive;
    - ◊ afectarea sănătății din cauza vibrațiilor, dacă unealta este utilizată o perioadă lungă sau incorect.
20. Îndepărtați întotdeauna acumulatorul înainte de curățare sau întreținere.
21. Depozitați unealta și accesoriile într-un loc uscat și întunecat, la o temperatură peste 0°C, de preferință între 5°C și 30°C, în ambalajul original.

REGULI SPECIALE DE SIGURANȚĂ PENTRU MIXERUL FĂRĂ FIR

1. Țineți întotdeauna unealta cu ambele mâini în timpul funcționării pentru a menține controlul complet și a reduce riscul de accidente.
2. Asigurați o ventilație corespunzătoare în spațiul de lucru, mai ales atunci când amestecați materiale inflamabile sau volatile, deoarece există risc de incendiu sau de emisii de vapori nocivi.
3. Nu utilizați unealta pentru amestecarea produselor alimentare. Este concepută strict pentru materiale de construcții și poate prezenta riscuri pentru sănătate dacă este folosită în alt scop.
4. Țineți pachetul de baterii și carcasa uneltei departe de lichide. Evitați contactul cu apa sau alte lichide pentru a preveni scurtcircuitele și deteriorările ireversibile.
5. Asigurați-vă că recipientul de amestecare este stabil și amplasat pe o suprafață solidă și plană pentru a evita răsturnarea sau vărsarea în timpul funcționării.
6. Urmați instrucțiunile producătorului pentru materialul amestecat și respectați toate regulile specifice de siguranță referitoare la acel material.
7. Opriți imediat unealta și inspectați-o dacă aceasta cade în materialul de amestecare. Nu o utilizați din nou până nu a fost verificată de un centru de service autorizat.
8. Nu introduceți mâinile sau obiecte străine în materialul amestecat cât timp unealta este în funcțiune. Acest lucru poate provoca răni grave.
9. Porniți unealta numai atunci când paleta de amestecare este scufundată în material. Pornirea în afara recipientului poate cauza stropiri sau pierderea controlului.
10. Îndepărtați bateria înainte de efectuarea lucrărilor de întreținere sau înlocuirea paletei, pentru a preveni pornirea accidentală.

INSTRUCȚIUNI DE SIGURANȚĂ PENTRU TOATE OPERAȚIUNILE

1. Lucrați doar în zone bine iluminate. Iluminarea slabă crește riscul de accidente.
2. Familiarizați-vă cu locația cablurilor și a conductelor subterane. Găurirea în apropierea acestora (cabluri electrice, conducte) poate provoca electrocutare sau deteriorarea infrastructurii.
3. Nu utilizați burghiul în apropierea lichidelor, gazelor sau pulberilor inflamabile. Scânteile sau căldura generate pot provoca incendii sau explozii.
4. Țineți unealta ferm cu ambele mâini pentru a preveni pierderea controlului în caz de blocare.
5. Nu aplicați presiune excesivă. O presiune mare poate provoca blocarea și reculul, ceea ce este periculos pentru operator.
6. Nu utilizați unealta în ploaie sau în condiții de umiditate ridicată. Umezeala poate provoca scurtcircuite sau deteriorarea bateriei.
7. Nu modificați unealta și nu folosiți accesorii neoriginale. Acest lucru poate cauza defecțiuni și răniri.
8. Nu lucrați în poziții incomode sau pe pante fără o bază stabilă. Pierderea echilibrului poate duce la căderi.
9. Dacă burghiul se blochează, eliberați imediat trăgaciul și scoateți burghiul. Continuarea funcționării în stare blocată poate deteriora motorul sau provoca răniri.
10. Îndepărtați burghiul și montați capacul de protecție înainte de transport. Acest lucru previne deteriorarea și accidentările.
11. Folosiți numai baterii și încărcătoare compatibile recomandate de producător. Bateriile incompatibile sau deteriorate pot provoca incendiu sau explozie.
12. Nu depozitați bateria în apropierea surselor de căldură sau la lumina directă a soarelui. Supraîncălzirea scurtează durata de viață a bateriei și poate provoca incendiu.
13. Înainte de a începe lucrul, asigurați-vă că burghiul și accesoriile sunt fixate corect. O prindere incorectă poate duce la desprinderea acestora în timpul funcționării.
14. Păstrați persoanele și animalele la o distanță sigură față de zona de lucru. Pământul, pietrele sau resturile pot fi aruncate și pot provoca răniri.
15. Nu utilizați burghiul când sunteți obosit sau sub influența alcoolului ori a drogurilor. Concentrarea redusă crește riscul de accidente.
16. Îndepărtați întotdeauna bateria înainte de schimbarea accesoriilor. Acest lucru elimină riscul de pornire accidentală.
17. Nu atingeți burghiul rotativ. Așteptați oprirea completă înainte de manipulare sau schimbarea accesoriului.
18. Nu utilizați unealta dacă carcasa este deteriorată, fisurată sau slăbită. Aceasta poate ceda în timpul funcționării.
19. Țineți părul lung, hainele largi, șireturile și bijuteriile departe de piesele rotative. Există risc de prindere și rănire.

ALIMENTAREA CU ENERGIE

Asigurați-vă că unealta este alimentată cu baterii Procraft 20V (2 Ah, 4 Ah sau 8 Ah), conform etichetei de identificare. Utilizarea altor baterii poate deteriora unealta și afecta performanța acesteia. Dispozitivul este proiectat pentru a funcționa cu baterii litiu-ion reîncărcabile Procraft 20V, care oferă o alimentare constantă și fiabilă.

UTILIZAREA UNEALTEI

⚠ Atenție!

Înainte de instalarea sau îndepărtarea accesoriilor, asigurați-vă că unealta este oprită și scoateți bateria pentru a evita pornirea accidentală.

Îndepărtarea bateriei

Pentru a scoate bateria, apăsați butonul de blocare a bateriei și trageți

bateria din unealtă.

Instrucțiuni de încărcare a bateriei

Încărcătorul are doi indicatori: roșu și verde. Indicatorul roșu arată că bateria este în curs de încărcare, iar cel verde indică faptul că încărcarea este completă. Bateria poate avea un indicator propriu de nivel de încărcare, cu LED-uri. Pentru a verifica nivelul de încărcare, apăsați butonul de verificare a încărcării de pe baterie.

1 LED: încărcare 25%

2 LED-uri: încărcare 50%

3 LED-uri: încărcare 75%

4 LED-uri: complet încărcată

Instrucțiuni pas cu pas:

1. Introduceți încărcătorul într-o priză de alimentare.
2. Pentru încărcătoarele cu mufă, introduceți conectorul în portul bateriei. Pentru cele cu glisare, aliniați bateria cu fantele și împingeți-o înăuntru.
3. Indicatorul roșu se va aprinde, semnalând că bateria se încarcă.
4. După încărcare completă, se va aprinde indicatorul verde.
5. Deconectați încărcătorul de la baterie și de la priză, sau glisați bateria afară din încărcător.
6. Opțional: apăsați butonul de verificare a încărcării de pe baterie pentru a vedea nivelul de încărcare indicat de LED-uri.

Instalarea bateriei

Aliniați pachetul de baterii cu șina de ghidare de pe unealtă, apoi glisați-l în poziție până când se blochează și se aude un clic.

Instalarea burghiului sau a paletei de amestecare

1. Îndepărtați bateria pentru a preveni pornirea accidentală.
2. Verificați arborele (4) și accesoriul selectat – toate piesele trebuie să fie curate și fără deteriorări.
3. Alegeți accesoriul: burghiu melcat de 150 mm (7), burghiu melcat de 120 mm (6) sau paleta de amestecare (5). Dacă este necesară o lungime suplimentară, utilizați prelungitorul burghiului (8).
4. Dacă prelungitorul nu este utilizat:
   - ◊ Introduceți tija accesoriului complet în arbore (4), aliniați găurile și introduceți știftul (9).
   - ◊ Coborâți clema de siguranță peste știft și asigurați-vă că este fixată complet.
5. Dacă se utilizează prelungitorul:
   - ◊ Conectați tija prelungitorului (8) la arbore (4) în același mod descris la pasul 4.
   - ◊ Apoi montați accesoriul selectat (6, 7 sau 5) la capătul liber al prelungitorului, aliniați găurile, introduceți știftul (9) și fixați-l cu clema de siguranță.
6. Asigurați-vă că toate conexiunile sunt bine strânse, știfturile sunt complet introduse, iar accesoriul este fixat fără joc.
7. Instalați bateria, selectați direcția de rotație (2) și verificați funcționarea butonului de blocare împotriva pornirii accidentale (3).

Operarea comutatorului

⚠ **Atenție!**

Înainte de utilizare, verificați întotdeauna buna funcționare a comutatorului. După eliberare, acesta trebuie să revină ușor în poziția „Oprit”.

1. Pornire: Țineți unealta ferm cu ambele mâini pe mânere; mâna dreaptă trebuie să fie pe mânerul de lucru. Apăsați simultan butonul de blocare de siguranță (3) și comutatorul Pornit/Oprit (1).
2. Oprire: Eliberați comutatorul Pornit/Oprit (1).

Selectarea direcției de rotație (2):

- ◊ Poziția în sensul acelor de ceasornic – pentru găurire și amestecare.
- ◊ Poziția în sens invers acelor de ceasornic – pentru extragerea burghiului sau eliberarea accesoriului în caz de blocare.

Reglarea vitezei (10):

Selectorul cu șase poziții permite alegerea vitezei optime de rotație pentru fiecare tip de lucrare.

- ◊ Setările inferioare (1–3) sunt utilizate pentru o funcționare mai lină și controlată.
- ◊ Setările superioare (4–6) sunt potrivite pentru găurire și amestecare rapidă.

Procesul de lucru

1. Selectarea și instalarea accesoriului. Înainte de a începe lucrul, selectați accesoriul potrivit: burghiu melcat de 150 mm (7), burghiu melcat de 120 mm (6) sau paletă de amestecare (5). Dacă este necesară o adâncime de găurire suplimentară, utilizați prelungitorul (8) împreună cu orice burghiu. Montați accesoriul conform instrucțiunilor din secțiunea „Instalarea burghiului sau a paletei de amestecare”.
2. Pregătirea pentru lucru. Asigurați-vă că bateria este instalată, direcția de rotație este selectată cu comutatorul de inversare (2), iar viteza este setată cu selectorul de viteză (10) în funcție de lucrare (consultați secțiunea „Pornire/Oprire, selectarea direcției și reglarea vitezei”). Zona de lucru trebuie să fie liberă de obiecte străine și persoane.
3. Prinderea corectă. Țineți unealta ferm cu ambele mâini pe mânere, cu degetele mari înfășurate în jurul acestora; mâna dreaptă trebuie să fie pe mânerul de lucru, unde se află butoanele de control.
4. Începerea găuririi. Poziționați burghiul vertical în punctul de găurire, porniți unealta și introduceți treptat burghiul în sol fără a aplica presiune excesivă.
5. Lucrul cu paleta de amestecare. La amestecarea mortarului sau a altor materiale, introduceți paleta în recipient, porniți unealta și efectuați mișcări uniforme și constante.
6. În caz de blocare. Dacă burghiul se blochează, eliberați imediat comutatorul Pornit/Oprit (1), mutați selectorul de direcție (2) în poziția „sens invers acelor de ceasornic” și porniți scurt unealta pentru a elibera burghiul.
7. Lucrul cu prelungitorul. Când utilizați prelungitorul (8), montarea și demontarea accesoriului se fac la fel ca montarea pe arbore (4), dar în două etape – mai întâi prelungitorul pe arbore, apoi accesoriul pe prelungitor.
8. Finalizarea lucrului. După găurire sau amestecare, opriți unealta, scoateți burghiul sau paleta din material, apoi eliberați comutatorul Pornit/Oprit (1).
9. După lucru. Pentru curățare sau înlocuirea accesoriilor, îndepărtați bateria (consultați „Regulile de siguranță”), curățați unealta și, dacă este necesar, scoateți accesoriul.

ÎNTREȚINERE

Întotdeauna, înainte de a efectua lucrări de întreținere preventivă, asigurați-vă că unealta este oprită și bateria este scoasă.

Curățați regulat unealta de praf, murdărie și resturi de sol, în special în zona arborelui (4), a deschiderilor de ventilație și a elementelor de fixare. Folosiți o perie sau o lavetă moale și uscată pentru curățare. Nu utilizați solvenți sau agenți de curățare agresivi. După utilizare, curățați accesoriile și, dacă este necesar, aplicați un strat subțire de ulei de mașină pentru a le proteja împotriva coroziunii.

Verificați periodic fixarea sigură a tuturor conexiunilor și starea știftului (9) cu clema de siguranță. Dacă se constată deteriorări sau uzură, înlocuiți piesele cu componente originale. Monitorizați starea bateriei și a încărcătorului, respectând instrucțiunile producătorului. Reparațiile electrice și înlocuirea componentelor trebuie efectuate doar într-un centru de service autorizat.

Depozitare

Depozitați unealta, bateria și accesoriile într-un loc uscat, la o temperatură între +5 °C și +30 °C, departe de surse de căldură, lumina directă a soarelui și umiditate. Se recomandă depozitarea burghiului melcat în ambalajul original sau într-o carcasă de protecție, cu bateria scoasă. Accesoriile trebuie depozitate într-un înveliș sau husă de protecție pentru a preveni deteriorarea.

Transport

Înainte de transport, scoateți bateria. Îndepărtați burghiul sau paleta de amestecare și, dacă este necesar, prelungitorul. Transportați unealta și accesoriile într-un ambalaj sau o cutie robustă care le protejează împotriva șocurilor, vibrațiilor și umezelii. La transport, împachetați bateria separat de obiectele metalice pentru a evita scurtcircuitele.

Pentru o funcționare sigură și de încredere a uneltei, reparațiile, întreținerea și reglajele trebuie efectuate doar în centre de service autorizate, utilizând piese de schimb și consumabile originale.

POSIBILE DEFECȚIUNI ȘI SOLUȚII

Problemă	Cauză posibilă	Soluție
Unealta nu pornește	Bateria nu este instalată sau este descărcată	Instalați o baterie complet încărcată
	Baterie defectă sau contacte uzate	Curățați contactele; înlocuiți bateria dacă este necesar
	Comutator sau componente electronice defecte	Contactați un centru de service autorizat

Unealta funcționează intermitent	Conectare slabă a bateriei	Scoateți și reinstalați bateria
	Supraîncălzire sau activarea sistemului de protecție	Lăsați unealta să se răcească; verificați deschiderile de ventilație
Putere redusă	Bateria este descărcată	Încărcați bateria
	Deschiderile de ventilație sunt înfundate	Curățați deschiderile de ventilație de praf și murdărie
Vibrații excesive	Accesoriul este montat necorespunzător sau este deteriorat	Verificați și fixați accesoriul sau înlocuiți-l
Burghiul nu se rotește	Accesoriul este blocat	Opriți unealta, setați selectorul de direcție (2) în poziția „sens invers acelor de ceasornic" și porniți scurt unealta ținând-o ferm cu ambele mâini; dacă este necesar, mișcați ușor burghiul pentru a-l elibera
Știftul nu se fixează corect	Găurile pentru știft sunt înfundate	Curățați găurile; înlocuiți știftul dacă este necesar
Bateria se descarcă rapid	Temperatură scăzută sau baterie uzată	Utilizați bateria la o temperatură între +5 °C și +30 °C sau înlocuiți-o

PROTECȚIA MEDIULUI ÎNCONJURĂTOR

Pentru protejarea mediului înconjurător, unelte electrice, acumulatori, accesorii și ambalaje ar trebui să fie predate pentru reciclare ecologică. Nu eliminați unelte electrice și acumulatorii împreună cu gunoiul menajer!

Pentru protejarea mediului înconjurător, este necesar să eliminați baterie utilizată, mai ales, baterie cu litiu, în mod corespunzător. Pentru o eliminare corespunzătoare, descărcați baterie complet atunci când lucrați cu dispozitivul, scoateți-o, apoi înfășurați bornele folosind o bandă izolantă pentru a evita scurtcircuitul. Nu se poate dezasambla baterie și elimina părțile ei. Eliminați în locuri special destinate acestui lucru.

Numai pentru țările UE:

În conformitate cu Directiva Europeană 2012/19/EU, despre dispozitivele electrice și electronice utilizate și legislație națională în vigoare, precum și în conformitate cu Directiva Europeană 2006/66/EC, baterii și dispozitivele electronice utilizate sau care au ajuns la sfârșitul ciclului lor de viață sunt supuși colectării pentru reciclarea ecologică.

Dacă sunt eliminate în mod necorespunzător, dispozitivele electrice și electronice pot avea un efect dăunător asupra mediu înconjurător și sănătatea umană datorită prezenței posibile a substanțelor periculoase în ele.

TRANSPORTARE

Acumulatori litiu-ion sunt supuse cerințelor pentru transportarea mărfurilor periculoase. Bateriile pot fi transportate de utilizator prin transport rutier fără de a fi nevoie de respectarea unor reglementări suplimentare. Atunci când se transportă cu implicarea terților (de exemplu: prin avion sau expeditor de transport), trebuie să fie respectate cerințe speciale pentru ambalare și marcare. În acest caz, la pregătirea mărfii pentru trimitere, este necesară participarea unui expert de mărfuri periculoase.

Trimiteți bateria doar cu carcasa intactă. Închideți bornele deschise și împachetați bateria astfel încât să nu se miște în interiorul ambalajului. Vă rugăm să respectați posibile cerințe naționale suplimentare.

HU|MAGYAR
AKKUMULÁTOROS TALAJFÚRÓ
PMA20
HASZNÁLATI ÚTMUTATÓ

MŰSZAKI ADATOK

Modell	PMA20		
Motor típusa	Kefe nélküli		
Feszültség (V, állandó)	20		
Üresjárati fordulatszám (perc^{-1})	100-400		
Sebességszabályozó	6 állás		
Beültetési átmérő (mm)	14		
Maximális fúrási átmérő (mm)	150		
Fúrócsiga rögzítése	csapszeggel		
Forgásirány kiválasztása	Igen		
Biztonsági reteszelő kapcsoló	Igen		
A készletben található fúrócsiga átmérője (mm)	150		
A készletben található fúrócsiga hossza (mm)	800		
Fúrócsiga anyaga	Mangánacél		
Az EN 62841 szabvány szerint meghatározott zajkibocsátási paraméterek			
Hangnyomásszint (dB (A)) Mért hangteljesítményszint (dB (A)) Mérési bizonytalanság K (dB (A))	LpA=79.4 LWA=90.4 K=3		
Az EN 62841 szabvány szerint meghatározott általános rezgésszint és K mérési bizonytalanság			
Rezgésszint (m/s^2) Mérési bizonytalanság K (m/s^2)	5.54 1.5		
Védelmi szint	IP20		
Érintésvédelmi osztály	III		
Súly EPTA (4Ah akkumulátorral együtt) (kg)	3.1		
Szerszám súlya akkumulátor nélkül (kg)	2.45		
Súly (tartozékokkal együtt) (kg)	5.7		
Akkumulátor (nem tartozék)			
Feszültség (V, állandó)	20		
Akkumulátor típusa	Li-ion		
Kapacitás (Ah)	2.0 / 4.0 / 8.0		
Töltő (nem tartozék)			
Modell	Charger 20/1	Industrial C20/4	Industrial C20/6.5
Bemeneti feszültség (V, váltakozó) Frekvencia (Hz)	220-240/50	220-240/50	220-240/50
Teljesítmény (W)	45	95	135
Kimeneti feszültség (V, állandó)	20	20	20
Kimeneti áram (A)	2	4	6.5
Érintésvédelmi osztály	II	II	II

⚠ FIGYELMEZTETÉS: A bejelentett rezgés- és zajszintek megfelelnek a

szerszám fő alkalmazási területeinek. Ha azonban a szerszámot más célokra, más tartozékokkal vagy rossz műszaki állapotban használják, a zaj- és rezgésszintek eltérhetnek. Ez jelentősen növelheti a hatásszintet a munka teljes időtartama alatt. A zaj- és rezgésszintek az elektromos szerszám használati módjától függően változhatnak, és meghaladhatják a jelen használati útmutatóban megadott szinteket. Ezek a zaj- és rezgésszintek felhasználhatók az egyik szerszám másikkal történő összehasonlítására és a hatásszint előzetes értékelésére. A terhelés pontos becslésénél figyelembe kell venni azokat az időtartamokat is, amikor a szerszám le van állítva vagy működik, de nincs használatban. Ez jelentősen csökkentheti a teljes terhelést a munkaidő alatt. Határozzon meg a kezelő védelmére irányuló további biztonsági intézkedéseket, mint például a szerszám és a tartozékok karbantartása, kézmelegítés, a hallásvédelem használata és a munkafolyamatok megszervezése.

AZ ALKATRÉSZEK LEÍRÁSA (*KÉP 1)

1. Bekapcsoló gomb
2. Hátrameneti kapcsoló
3. Biztonsági reteszelő gomb
4. Orsó
5. Keverőfej
6. 120 mm átmérőjű fúrócsiga (nem tartozék)
7. 150 mm átmérőjű fúrócsiga
8. Fúró hosszabbító (nem tartozék)
9. Csapszeg
10. Sebességszabályozó
11. Akkumulátor foglalat
12. Akkumulátor

SZÁLLÍTÁSI KÉSZLET TARTALMA *

1. Használati útmutató
2. Akkumulátoros talajfúró
3. 800x150 mm-es fúrócsiga
4. Keverőfej

**** Kérjük, figyeljen arra, hogy a szállítási készlet tartalma a vásárlás országától függően változhat. A szállítási készlet tartalmával kapcsolatos konkrét információkért forduljon a helyi forgalmazókhoz.***

A PMA20 akkumulátoros talajfúró egy kényelmes és nagy teljesítményű szerszám, amelyet a talajban lévő lyukak gyors és biztonságos fúrására terveztek. Kiválóan alkalmas oszlopok felállításához, kerítések szereléséhez, fák és cserjék ültetéséhez, valamint egyéb kertészeti és építési munkák elvégzéséhez.

A talajfúró akkumulátorral működik, így nincs szükség hosszabbító kábelt használni és a helyszínen áramforrást keresni. A kefe nélküli motor a szerszám stabil működését és hosszabb élettartamát biztosít, a forgásirány kiválasztásának lehetősége pedig megkönnyíti a fúrócsiga kiemelését a talajból.

Az átgondolt ergonómia, a véletlen bekapcsolás elleni védelem és a teljes fúrókészlet lehetővé teszi, hogy azonnal munkához láthasson. A készlethez tartozik továbbá egy keverőfej is, amely kibővíti a szerszám képességeit építési és kerti keverékek keverésére.

BIZTONSÁGI ELŐÍRÁSOK

⚠ **VIGYÁZAT! Ismerkedjen meg az adott elektromos géphez mellékelt összes biztonsági figyelmeztetéssel, utasítással, ábrával és műszaki adattal.** Az összes alábbi utasítás be nem tartása áramütéshez és (vagy) súlyos testi sérüléshez vezethet.

Őrizze meg az összes figyelmeztetést és utasítást a későbbi hivatkozás céljából.

Az ezekben a figyelmeztetésekben szereplő „elektromos gép" vagy „elektromos szerszám" kifejezés az Ön vezetékes elektromos gépére vagy akkumulátoros (vezeték nélküli) elektromos gépére vonatkozik.

JELKÉPEK ÉS SZIMBÓLUMOK


Mindig viseljen védőszemüveget – ez védi a szemet a részecskéktől


Viseljen fülvédőt - ez védi a hallást a túlzott zajtól.


A hosszú hajat hajháló vagy fejfedő alá el kell rejteni.


Munka közben viseljen megfelelő, szorosan illeszkedő védőruházatot


Viseljen védőkesztyűt


Viseljen védőcipőt, hogy megvédje a lábát.


Olvassa el a használati útmutatót


Általános veszélyjelzés


Figyelem! A hirtelen beszorulás súlyos személyi sérüléseket okozhat.


Az elektromos kábellel való érintkezés áramütést okozhat.


A vonatkozó Európai irányelvek alapvető biztonsági előírásainak való megfelelés.


Eurázsiai megfelelőségi jel.


Ukrán megfelelőségi jel

KÜLÖNLEGES BIZTONSÁGI UTASÍTÁSOK AZ AKKUMULÁTOROS TALAJFÚRÓHOZ

1. Használat előtt figyelmesen olvassa el a használati útmutatót és a biztonsági előírásokat. Ezen utasítások be nem tartása áramütéshez, tűzhöz vagy súlyos személyi sérülésekhez vezethet.
2. Tartsa ezt a használati útmutatót könnyen hozzáférhető helyen. Ha a szerszámot egy másik felhasználónak adja át, a használati útmutatót is adja át vele együtt.
3. Ne engedje, hogy a gyerekek a szerszámmal vagy annak csomagolóanyagaival (műanyag zacskók, fóliák, apró alkatrészek) játsszanak, mert fulladás vagy lenyelés veszélye áll fenn.
4. A fúrás megkezdése előtt meg kell győződni arról, hogy az alapzatban nincsenek rejtett elektromos kábelek, vízvezetékek vagy gázcsövek. A szerszámnak ezekkel való érintkezése áramütéshez, áram- vagy gázszivárgáshoz vezethet.
5. Olyan munkák elvégzése során, amelyek során a szerszám rejtett elektromos vezetékekkel érintkezhet, az elektromos szerszámot a fogantyúk szigetelt felületénél fogva kell tartani. Ha a tartozék érintkezik feszültség alatt álló vezetékkel, az áram átfolyhat a szerszám fém alkatrészein, ami áramütés veszélyét okozhatja.
6. A terméket nem szabad kedvezőtlen időjárási körülmények között használni, különösen villámcsapás veszélye esetén. A terméket biztonságos helyen, beltérben kell tárolni.
7. A szerszámot mindkét kézzel, az erre a célra szolgáló fogantyúknál fogva kell tartani. Az irányíthatóság elvesztése személyi sérülésekhez vezethet.
8. A bekapcsolás előtt a szerszámot biztonságosan alá kell támasztani. A nagy nyomaték miatt a támasztás hiánya az irányíthatóság elvesztéséhez és sérülésekhez vezethet.
9. A működési sebesség nem haladhatja meg a talajfúró hegyére megengedett maximális értéket. Ennek az értéknek a túllépése a hegy meghajlásához és személyi sérülésekhez vezethet.
10. Kezdje el a talajfúróval való munkát alacsony sebességgel, úgy, hogy a fúrófej érintkezzen a talajjal. Nagy sebességgel, a talajjal való érintkezés nélkül történő működés a fúrófej meghajlásához és személyi sérülésekhez vezethet.
11. A nyomást csak a fúró tengelye mentén szabad gyakorolni, kerülve a túlzott erőkifejtést. A túl erős nyomás a fúró meghajlásához, károsodásához vagy a szerszám feletti irányíthatóság elvesztéséhez vezethet.
12. A fúróhegy külső átmérőjének meg kell felelnie a használati útmutatóban megadott tartománynak. A nem megfelelő méretű fúróhegy megakadályozza a megfelelő irányíthatóságot és a készülék túlterhelését okozhatja.

13. Munka során biztosítani kell a lábak stabil helyzetét és csúszásbiztos cipőt kell viselni. Magasban végzett munka során meg kell győződni arról, hogy a munkahely alatt nem tartózkodnak más személyek.
14. Tartsa távol a kezét a készülék forgó alkatrészeitől.
15. A munka befejezése után tilos megérinteni a fúrót, mivel az nagyon forró lehet és égési sérüléseket okozhat.
16. Ha a csapszeg eltávolítása után nehézségekbe ütközik a spirálfúró kilazítása során, használjon fogót. A kézzel történő eltávolítás megkísérlése esetén az éles szélek vágásokat okozhatnak.
17. Mindig használjon megfelelő egyéni védőeszközöket:
    - ◊ védőszemüveget – a szem védelmére a részecskéktől;
    - ◊ hallásvédő fejhallgatót – a hallás védelmére erős zajtól;
    - ◊ kesztyűt – a kezek védelmére.
18. A tényleges használat során a zaj- és rezgésszint eltérhet a műszaki adatokban megadott értékektől az üzemi körülményektől és a megmunkált anyag típusától függően.
19. Még a megfelelő használat esetén is fennmaradnak a maradék kockázatok:
    - ◊ tüdőkárosodás porvédő maszk hiányában;
    - ◊ halláskárosodás fülvédő eszközök hiányában;
    - ◊ egészségkárosodás a rezgések miatt, ha a szerszámot hosszabb ideig vagy nem megfelelően használják.
20. Tisztítás vagy karbantartás előtt mindig távolítsa el az akkumulátort.
21. A szerszámot és a tartozékokat sötét, száraz helyen, 0°C feletti hőmérsékleten, lehetőleg 5°C és 30°C között, az eredeti csomagolásban tárolja.

KÜLÖNLEGES BIZTONSÁGI UTASÍTÁSOK AZ AKKUMULÁTOROS KEVERŐGÉPHEZ

1. A munka során mindig két kézzel fogja meg a szerszámot, hogy teljes irányíthatóságot biztosítson és csökkentse a balesetek kockázatát.
2. Biztosítson megfelelő szellőzést a munkatérben, különösen gyúlékony vagy illékony anyagok keverésekor, hogy elkerülje a tűzveszélyt vagy a káros gőzök keletkezését.
3. Ne használja a szerszámot élelmiszerek keverésére. A szerszám kizárólag építőanyagok keverésére használható, és nem megfelelő használat esetén egészségügyi kockázatot jelenthet.
4. Tartsa távol az akkumulátort és a szerszám házát a folyadékoktól. Kerülje a vízzel vagy más folyadékokkal való érintkezést, hogy megakadályozza a rövidzárlatot és a visszafordíthatatlan károsodásokat.
5. Győződjön meg arról, hogy a keverőedény stabil és szilárd, sík felületen helyezkedik el, hogy elkerülje a felborulást vagy a kiömlést működés közben.
6. Kövesse a keverendő anyag gyártójának utasításait, és tartsa be az adott anyaggal kapcsolatos minden különleges biztonsági előírást.
7. Azonnal kapcsolja ki és ellenőrizze a szerszámot, ha az a keverendő anyagba beleesett. Ne használja újra, amíg azt egy hivatalos szervizközpontban nem ellenőrizték.
8. Soha ne helyezze a kezét vagy idegen tárgyakat a keverendő anyagba, amíg a szerszám működik. Ez súlyos sérülésekhez vezethet.
9. Csak akkor kapcsolja be a szerszámot, ha a keverőfej belemerül az anyagba. A tartályon kívüli bekapcsolás fröccsenéshez vagy az irányíthatóság elvesztéséhez vezethet.
10. A véletlen bekapcsolódás elkerülése érdekében a karbantartás vagy a keverőfej cseréje előtt távolítsa el az akkumulátort.

BIZTONSÁGI UTASÍTÁSOK MINDEN MŰVELETHEZ

1. Csak jól megvilágított helyeken dolgozzon. A nem megfelelő megvilágítás növeli a balesetek kockázatát.
2. Figyeljen a talajban elhelyezkedő kábelek és közművezetékek helyére. A közművek (elektromos kábelek, csövek) közelében végzett fúrás során fennáll az áramütés vagy az infrastruktúra károsodásának veszélye.
3. Ne használja a fúrót gyúlékony folyadékok, gázok vagy por közelében. A szikrák vagy az alkatrészek felmelegedése tűzhöz vagy robbanáshoz vezethet.
4. Fogja meg a szerszámot biztonságosan mindkét kezével. Ez megakadályozza, hogy elveszítse a fúró feletti irányíthatóságot, ha a fúró beszorul.
5. Ne alkalmazzon túlzott erőt. Az erős nyomás beszoruláshoz és rángatózáshoz vezethet, ami veszélyes a kezelőre nézve.
6. Ne használja a szerszámot esőben vagy magas páratartalom mellett. A nedvesség rövidzárlathoz vagy az akkumulátor károsodásához vezethet.
7. Ne módosítsa a szerszámot, és ne használjon nem szabványos tartozékokat. Ez meghibásodáshoz és személyi sérülésekhez vezethet.
8. Ne dolgozzon kényelmetlen testhelyzetben vagy lejtőn megbízható támasz nélkül. Az egyensúly elvesztése eséshez vezethet.
9. Ha a fúrócsiga beszorul, azonnal engedje el a bekapcsoló gombot, és vegye ki a fúrócsigát. A beszorult állapotban történő további működtetés károsíthatja a motort vagy sérülést okozhat a kezelőnek.
10. Szállítás előtt vegye le a fúrócsigát és helyezze fel a védőburkolatot. Ezzel megelőzhetők a károsodások és a véletlen sérülések.
11. Kizárólag a gyártó által ajánlott akkumulátorokat és töltőket használja. A nem kompatibilis vagy sérült akkumulátorok tüzet vagy robbanást okozhatnak.
12. Ne tárolja az akkumulátort hőforrások közelében vagy közvetlen napfényben. A túlmelegedés lerövidíti az akkumulátor élettartamát és tüzet okozhat.
13. A munka megkezdése előtt győződjön meg arról, hogy a fúrócsiga és a tartozékok megfelelően rögzítve vannak. A nem megfelelően rögzített tartozékok működés közben kirepülhetnek.
14. Tartsa a kívülállókat és az állatokat biztonságos távolságban a munkaterülettől. A törmelék, föld vagy kövek kirepülhetnek, és sérülést okozhatnak.
15. Ne használja a talajfúrót, ha fáradt, illetve alkohol vagy kábítószer hatása alatt áll. A koncentráció csökkenése növeli a balesetek kockázatát.
16. A tartozék cseréje előtt mindig távolítsa el az akkumulátort. Ezzel elkerülhető a véletlen bekapcsolás és a sérülések kockázata.
17. Ne érintse meg a forgó fúrócsigát. A forgásnak teljesen le kell állnia, mielőtt megérintené a szerszámot vagy kicserélné a tartozékot.
18. Ne használja a szerszámot, ha a ház sérült, repedt vagy laza. Ez alkatrészek károsodásához vezethet működés közben.
19. Hosszú hajat, laza ruházatot, cipőfűzőt és ékszereket tartson távol a forgó alkatrészektől. Fennáll a beakadás és sérülés veszélye.

TÁPEGYSÉG

Győződjön meg arról, hogy a szerszámot Procraft 20 V-os akkumulátorok (2 Ah, 4 Ah vagy 8 Ah) táplálják. Más akkumulátorok használata károsíthatja a szerszámot és ronthatja a működését. A szerszámot arra szánták, hogy Procraft 20 V-os újratölthető lítium-ion akkumulátorokkal működjön, amelyek stabil és megbízható működést biztosítanak.

FELHASZNÁLÁS

⚠ **FIGYELEM!**

A tartozékok beszerelése vagy eltávolítása előtt győződjön meg arról, hogy a szerszám ki van kapcsolva, és távolítsa el az akkumulátort a véletlen bekapcsolás elkerülése érdekében.

Az akkumulátor eltávolítása

Az akkumulátor eltávolításához nyomja meg az akkumulátor egység elején található gombot, és egyidejűleg húzza ki az akkumulátort a szerszámból.

Az akkumulátor töltésére vonatkozó utasítások

A töltőnek két visszajelzője van: piros és zöld. A piros visszajelző azt jelzi, hogy a töltés folyamatban van, a zöld pedig azt, hogy a töltés befejeződött. Magán az akkumulátoron is lehet töltöttségjelző LED-ekkel, amelyek a töltöttségi szintet mutatják. A töltöttségi szint ellenőrzéséhez nyomja meg az akkumulátoron lévő töltésellenőrző gombot.

1 LED: 25%-os töltöttség.

2 LED: 50%-os töltöttség.

3 LED: 75%-os töltöttség.

4 LED: teljes töltöttség

Lépésről lépésre történő útmutatás:

1. Csatlakoztassa a töltőt a konnektorhoz.
2. A dugaszolható töltők esetén dugja be a töltő dugóját az akkumulátor töltőcsatlakozójába. A slide-in típusú töltők esetén igazítsa a hornyokat, és ütközésig helyezze be az akkumulátort.
3. A piros visszajelző kigyullad, jelezve, hogy a töltés folyamatban van.
4. Amikor a töltés befejeződött, a zöld visszajelző kigyullad.
5. Válassza le a töltőt az akkumulátorról és húzza ki a konnektorból, vagy vegye ki az akkumulátort a töltőből.
6. Opcionálisan: Nyomja meg az akkumulátor töltésellenőrző gombját, hogy LED-ek segítségével láthassa a töltöttségi szintet.

Az akkumulátor behelyezése

Igazítsa az akkumulátort a szerszámon lévő horonyhoz, majd csúsztassa a helyére, amíg be nem reteszelődik és be nem kattan.

A fúrócsiga vagy keverőfej felszerelése

1. Távolítsa el az akkumulátort a véletlen beindítás elkerülése érdekében.
2. Ellenőrizze az orsót (4) és a kiválasztott tartozékokat – minden alkatrésznek tisztának és sérülésmentesnek kell lennie.
3. Válassza ki a kívánt tartozékot: 150 mm-es fúrócsigát (7), 120 mm-es fúrócsigát (6) vagy keverőfejet (5). Ha hosszabb fúró szükséges, használja a fúró hosszabbítót (8).
4. Ha a hosszabbítót nem használja:
   ◊ Helyezze be a tartozék szárát az orsóba (4) ütközésig, illessze össze a furatokat, és helyezze be a csapszeget (9).
   ◊ Engedje le a szorító kapcsát a csapszegre, és győződjön meg arról, hogy az teljesen a helyére kattan.
5. Ha használja a hosszabbítót:
   ◊ Csatlakoztassa a hosszabbító szárat (8) az orsóhoz (4) ugyanúgy, mint a 4. pontban.
   ◊ Ezután helyezze a kiválasztott tartozékot (6, 7 vagy 5) a hosszabbító szabad végére, illessze össze a furatokat, helyezze be a csapszeget (9) és rögzítse azt a szorító kapoccsal.
6. Ellenőrizze, hogy minden csatlakozás biztonságosan rögzítve van-e, a csapszegek teljesen be vannak-e helyezve, és a tartozék holtjáték nélkül rögzítve van-e.
7. Helyezze be az akkumulátort, válassza ki a forgásirányt (2), és ellenőrizze, hogy működik-e a biztonsági reteszelő gomb (3).

Be-/kikapcsolás

⚠ FIGYELEM!

A munka megkezdése előtt mindig ellenőrizze a kapcsoló működőképességét. Elengedés után könnyen vissza kell térnie a „KI" állásba.

1. Bekapcsolás: fogja meg a szerszámot mindkét kezével a fogantyúknál, és tartsa szorosan; a jobb keze legyen a munkafogantyún. Nyomja meg egyszerre a biztonsági reteszelő gombot (3) és a bekapcsoló gombot (1).
2. Kikapcsolás: engedje el a bekapcsoló gombot (1).

Forgásirány kiválasztása (2):

◊ Óramutató járásával megegyező állás – fúráshoz és keveréshez.

◊ Az óramutató járásával ellentétes irányú állás – a fúrócsiga eltávolításához vagy a tartozék kioldásához beszorulás esetén.

Sebességszabályozó (10):

A hatállású szabályozó lehetővé teszi az adott feladathoz optimális forgási sebesség kiválasztását.

◊ A kisebb értékeket (1–3) simább és jobban szabályozható működés biztosítására használják.

◊ A nagyobb értékek (4–6) gyors fúráshoz és keveréshez alkalmasak.

Munkafolyamat

1. A tartozék kiválasztása és felszerelése. A munka megkezdése előtt válassza ki a megfelelő tartozékot: 150 mm-es fúrócsigát (7), 120 mm-es fúrócsigát (6) vagy keverőfejet (5). Ha nagyobb fúrási mélységre van szükség, használjon hosszabbítót (8) bármely fúrócsigával együtt. Szerelje fel a tartozékot a „A fúrócsiga vagy keverőfej felszerelése" c. részben található utasításoknak megfelelően.
2. Munkára való felkészülés. Győződjön meg arról, hogy az akkumulátor be van helyezve, a forgásirány a hátrameneti kapcsolóval (2) ki van kiválasztva, és a sebesség a sebességszabályozóval (10) a feladatnak megfelelően van beállítva (lásd a „Be-/kikapcsolás, forgásirány kiválasztása és sebességszabályozó" c. részt). A munkaterületet meg kell tisztítani idegen tárgyaktól és kívülállóktól.
3. Helyes megfogás. Fogja meg a szerszámot mindkét kezével a fogantyúknál, a hüvelykujjaival erősen tartsa meg azokat; a jobb keze legyen a vezérlőgombokkal ellátott munkafogantyún.
4. Fúrás megkezdése. Helyezze a talajfúrót függőlegesen a fúrási pontra, indítsa el a szerszámot, és simán kezdje el a talajba való bemerülést, túlzott nyomás nélkül.
5. Keverőfejjel való munka. Oldatok vagy keverékek keverésekor engedje le a keverőfejet a tartályba, kapcsolja be a szerszámot, és egyenletes mozdulatokkal végezzen keverést.
6. Teendők beszorulás esetén. Ha a fúrócsiga beszorul, azonnal engedje el a bekapcsoló gombot (1), állítsa a hátrameneti kapcsolót (2) az óramutató járásával ellentétes állásba, és rövid időre kapcsolja be a szerszámot a fúrócsiga kioldásához.
7. Hosszabbítóval való munkavégzés. A hosszabbító (8) használatakor a tartozékok felszerelése és eltávolítása ugyanúgy történik, mint az orsóra (4) történő felszereléskor, csak két lépésben - először a hosszabbítót az orsóra, majd a tartozékot a hosszabbítóra.
8. Munka befejezése. A fúrás vagy keverés befejezése után kapcsolja ki a szerszámot, vegye ki a fúrócsigát vagy a keverőfejet az anyagból, majd engedje el a bekapcsoló gombot (1).
9. Munka után. A szerszám tisztításához vagy a tartozék cseréjéhez vegye ki az akkumulátort (lásd a „Biztonsági utasítások" c. részt), tisztítsa meg a szerszámot, és ha szükséges, szerelje le a tartozékot.

GONDOZÁS ÉS KARBANTARTÁS

A karbantartás elvégzése előtt mindig győződjön meg arról, hogy a szerszám ki van kapcsolva, és az akkumulátor le van választva.

Rendszeresen tisztítsa meg a szerszámot a portól, szennyeződésektől és talajmaradványoktól, különösen az orsó (4), a szellőzőnyílások és a rögzítőelemek területén. A tisztításhoz használjon száraz, puha kefét vagy ruhát. Ne használjon oldószereket vagy agresszív tisztítószereket. Munka után tisztítsa meg a tartozékokat, és szükség esetén kenje meg egy vékony réteg gépolajjal a korrózió elleni védelem érdekében.

Rendszeresen ellenőrizze az összes csatlakozás rögzítésének megbízhatóságát és a szorító kapoccsal ellátott csapszeg (9) állapotát. Ha sérülést vagy kopást észlel, cserélje ki az alkatrészeket eredeti alkatrészekre. Figyelje az akkumulátor és a töltő állapotát, betartva a gyártó utasításait. Az elektromos alkatrészek javítását és cseréjét csak hivatalos szervizközpontban végezze.

Tárolás

A szerszámot, az akkumulátort és a tartozékokat száraz helyiségben, +5 °C és +30 °C közötti hőmérsékleten, hőforrásoktól, közvetlen napfénytől és nedvességtől távol tárolja. A talajfúrót ajánlott az eredeti csomagolásában vagy védőtokjában tárolni, eltávolított akkumulátorral. A károsodások elkerülése érdekében a tartozékokat tokban vagy védőburkolatban tárolja.

A szerszám biztonságos és megbízható működése érdekében ne feledje, hogy a javítást, karbantartást és beállítást csak hivatalos szervizközpontokban kell elvégezni, kizárólag eredeti pótalkatrészek és fogyóeszközök felhasználásával.

Szállítás

Szállítás előtt távolítsa el az akkumulátort. Szerelje le a fúrócsigát vagy a keverőfejet, és ha szükséges, a hosszabbítót is. A szerszámot és a tartozékokat tartós csomagolásban vagy tokban szállítsa, amely megvédi azokat az ütésektől, rezgéstől és nedvességtől. Szállításkor az akkumulátort a fémtárgyaktól elkülönítve csomagolja be a rövidzárlat elkerülése érdekében.

LEHETSÉGES MEGHIBÁSODÁSOK ÉS MEGOLDÁSUK MÓDJAI

Probléma	Lehetséges ok	Megoldás módja
A szerszám nem kapcsol be	Az akkumulátor nincs behelyezve vagy lemerült	Helyezze be a teljesen feltöltött akkumulátort
	Az akkumulátor vagy az érintkezők hibásak	Tisztítsa meg az érintkezőket, szükség esetén cserélje ki az akkumulátort
	A kapcsoló vagy az elektronika meghibásodott	Forduljon a hivatalos szervizközponthoz
A szerszám szakadozottan működik	Az akkumulátor csatlakozása meglazult	Vegye ki és helyezze vissza az akkumulátort
	Túlmelegedés vagy védelem leoldása	Hagyja a szerszámot lehűlni, ellenőrizze a szellőzőnyílásokat.
Teljesítménycsökkenés	Az akkumulátor lemerült	Töltse fel az akkumulátort
	A szellőzőnyílások eltömődtek	Tisztítsa meg a szellőzőnyílásokat a portól és a fűrészporról
Fokozott rezgés	A tartozék holtjátékkal van beszerelve, vagy sérült	Ellenőrizze és rögzítse a tartozékot, vagy cserélje ki.

A fúrócsiga nem forog	A tartozék beszorult	Kapcsolja ki a szerszámot, állítsa a hátrameneti kapcsolót (2) az óramutató járásával ellentétes állásba, majd rövid időre kapcsolja be a szerszámot, mindkét kezével tartva; szükség esetén kissé mozgassa meg a fúrócsigát a kioldáshoz.
A csapszeg nincs szorosan rögzítve	A csapszegre való furatok eltömődtek	Tisztítsa meg a furatokat, szükség esetén cserélje ki a csapszeget.
Az akkumulátor gyorsan lemerül	Alacsony hőmérséklet vagy elhasználódott akkumulátor	Használja az akkumulátort +5 °C és +30 °C közötti hőmérsékleten, vagy cserélje ki.

KÖRNYEZETVÉDELEM

Pentru protejarea mediului înconjurător, unelte electrice, acumulatori, accesorii și ambalaje ar trebui să fie predate pentru reciclare ecologică. Nu eliminați unelte electrice și acumulatorii împreună cu gunoiul menajer!

Pentru protejarea mediului înconjurător, este necesar să eliminați baterie utilizată, mai ales, baterie cu litiu, în mod corespunzător. Pentru o eliminare corespunzătoare, descărcați baterie complet atunci când lucrați cu dispozitivul, scoateți-o, apoi înfășurați bornele folosind o bandă izolantă pentru a evita scurtcircuitul. Nu se poate dezasambla baterie și elimina părțile ei. Eliminați în locuri special destinate acestui lucru.

Numai pentru țările UE:

În conformitate cu Directiva Europeană 2012/19/EU, despre dispozitivele electrice și electronice utilizate și legislație națională în vigoare, precum și în conformitate cu Directiva Europeană 2006/66/EC, baterii și dispozitivele electronice utilizate sau care au ajuns la sfârșitul ciclului lor de viață sunt supuși colectării pentru reciclarea ecologică.

Dacă sunt eliminate în mod necorespunzător, dispozitivele electrice și electronice pot avea un efect dăunător asupra mediu înconjurător și sănătatea umană datorită prezenței posibile a substanțelor periculoase în ele.

SZÁLLÍTÁS

A lítium-ion akkumulátorokra a veszélyes áruk szállítására vonatkozó követelmények vonatkoznak. Az akkumulátorcsomagokat a felhasználó maga is szállíthatja közúti szállítással anélkül, hogy kiegészítő előírásokat kellene betartania. Harmadik fél bevonásával történő szállításkor (pl.: repülővel vagy szállítmányozóval) a csomagolásra és a jelölésre vonatkozó speciális előírásokat kell betartani. Ebben az esetben a rakomány szállításra való előkészítéséhez veszélyes árukkal foglalkozó szakértőt kell bevonni.

Az akkumulátort csak sértetlen burkolattal szállítsa. Zárja le a nyitott érintkezőket, és csomagolja be az akkumulátort úgy, hogy az ne mozduljon el a csomagolásban. Kérjük, tartsa be az esetleges kiegészítő nemzeti előírásokat is.

RU | РУССКИЙ

АККУМУЛЯТОРНЫЙ ГРУНТОВОЙ БУР PMA20 ИНСТРУКЦИЯ

ТЕХНИЧЕСКИЕ ХАРАКТЕРИСТИКИ

Модель	**PMA20**		
Тип двигателя	Бесщеточный		
Напряжение (В, постоянное)	20		
Скорость холостого хода (мин$^{-1}$)	100-400		
Регулятор скорости	6 положений		
Посадочный диаметр (мм)	14		
Максимальный диаметр бурения (мм)	150		
Крепление бура	штифтовое		
Выбор направления вращения	Есть		
Предохранитель от случайного включения	Есть		
Диаметр бура в комплекте (мм)	150		
Длина бура в комплекте (мм)	800		
Материал бура	Марганцевая сталь		
Значения уровня шума определены в соответствии с EN 62841			
Уровень звукового давления (дБ(А)) Измеренный уровень звуковой мощности (дБ(А)) Погрешность K (дБ(А))	LpA=79.4 LWA=90.4 K=3		
Общие значения вибрации и погрешность K определены в соответствии с EN 62841			
Уровень вибрации (м/с^2) Погрешность K (м/с^2)	5.54 1.5		
Уровень защиты	IP20		
Класс защиты	III		
Вес EPTA (с батареей 4 Ач) (кг)	3.1		
Вес инструмента без аккумулятора (кг)	2.45		
Вес (Включая весь комплект поставки) (кг)	5.7		
Аккумулятор (не входит в комплект)			
Напряжение (В, постоянное)	20		
Тип батареи	Li-ion		
Емкость (Ач)	2.0 / 4.0 / 8.0		
Зарядное устройство (не входит в комплект)			
Модель	Charger 20/1	Industrial C20/4	Industrial C20/6.5
Входное напряжение (В, переменное) Частота (Гц)	220-240/50	220-240/50	220-240/50
Мощность (Вт)	45	95	135
Выходное напряжение (В, постоянное)	20	20	20
Выходной ток (А)	2	4	6.5
Класс защиты	II	II	II

⚠ ПРЕДУПРЕЖДЕНИЕ: Заявленные уровни вибрации и шума соответствуют основным областям применения инструмента. Однако, если инструмент используется для других целей, с другими принадлежностями или в плохом техническом состоянии, уровни шума и вибраций могут отличаться. Это может значительно увеличить уровень воздействия в течение всего рабочего периода. Уровни шума и вибрации будут варьироваться в зависимости от способов использования электроинструмента и могут превышать уровни, указанные в этом информационном листе. Эти уровни шума и вибрации могут использоваться для сравнения одного инструмента с другим и для предварительной оценки воздействия. Точная оценка нагрузки также должна учитывать время, когда инструмент выключен или работает, но не используется. Это может значительно снизить общую нагрузку в течение рабочего периода. Определите дополнительные меры безопасности для защиты оператора, такие как: обслуживание инструмента и принадлежностей, согревание рук, использование защиты слуха и организация рабочего процесса.

ОПИСАНИЕ ЧАСТЕЙ (*РИС. 1)

1. Кнопка включения
2. Включение реверса
3. Кнопка предохранитель от случайного запуска
4. Шпиндель
5. Венчик для смешивания
6. Бур диаметром 120 мм (не входит в комплект)
7. Бур диаметром 150 мм
8. Удлинитель бура (не входит в комплект)
9. Штифт
10. Регулятор скорости
11. Гнездо аккумулятора
12. Аккумулятор

СОДЕРЖИМОЕ ПОСТАВКИ*

1. Инструкция
2. Аккумуляторный бур
3. Бур 800x150 мм
4. Насадка миксер

**** Пожалуйста, обратите внимание, что содержимое упаковки может отличаться в зависимости от страны покупки. Для получения конкретной информации о содержимом вашей поставки обратитесь к вашим местным дистрибьюторам.***

Аккумуляторный грунтовой бур PMA20 — это удобный и мощный инструмент, созданный для быстрого и безопасного бурения отверстий в грунте. Он отлично подходит для установки столбов, монтажа ограждений, посадки деревьев и кустарников, а также выполнения других садовых и строительных работ.

Бур работает от аккумулятора, что избавляет от необходимости использовать удлинители и искать источник питания на участке. Бесщеточный двигатель обеспечивает стабильную работу и увеличенный срок службы инструмента, а возможность выбора направления вращения облегчает извлечение бура из земли.

Продуманная эргономика, защита от случайного включения и комплектный бур позволяют сразу приступить к работе. Дополнительно в комплект входит насадка-миксер, что расширяет возможности инструмента для перемешивания строительных и садовых смесей.

ПРАВИЛА ТЕХНИКИ БЕЗОПАСНОСТИ

⚠ **ОСТОРОЖНО! Ознакомьтесь со всеми предупреждениями по безопасности, указаниями, иллюстрациями и техническими характеристиками, предоставленными вместе с данной электрической машиной.** Невыполнение всех приведенных ниже указаний может привести к поражению электрическим током и (или) к тяжелому телесному повреждению.

Сохраните все предупреждения и инструкции для справки.

Термин «электрическая машина» или «электроинструмент» в этих предупреждениях относится к вашей работающей от сети электрической машине или к аккумуляторной (беспроводной) электрической машине.

УСЛОВНЫЕ ОБОЗНАЧЕНИЯ И СИМВОЛЫ


Всегда надевайте защитные очки – защищают глаза от частиц


Носите защитные наушники — защищают слух от чрезмерного шума.

Длинные волосы должны быть собраны в сетку или головной убор


Одевайте подходящую, плотно облегающую защитную одежду во время работы


Носите перчатки для защиты рук


Носите защитную обувь что-бы обезопасить ноги


Прочтите инструкции


Общее предупреждение об опасности


Внимание! Внезапное заклинивание может вызвать серьезные травмы


Контакт с электрическим кабелем может вызвать поражение электрическим током


Соответствие с основными стандартами по безопасности применимых Европейских директив.


Евразийский знак соответствия.


Украинский знак соответствия

ОСОБЫЕ ПРАВИЛА БЕЗОПАСНОСТИ ДЛЯ АККУМУЛЯТОРНОГО БУРА

1. Перед использованием внимательно прочитайте руководство по эксплуатации и правила безопасности. Несоблюдение этих указаний может привести к поражению электрическим током, пожару или серьёзным травмам.
2. Храните данное руководство в доступном месте. При передаче инструмента другому пользователю передавайте вместе с ним и инструкции.
3. Не допускайте, чтобы дети играли с инструментом или его упаковочными материалами (пластиковыми пакетами, плёнкой, мелкими деталями), так как существует опасность удушья или проглатывания.
4. Перед началом бурения необходимо убедиться, что в основании не находятся скрытые электрические кабели, водопроводные или газовые трубы. Контакт инструмента с ними может привести к поражению электрическим током, утечке тока или газа.
5. При выполнении работ, при которых оснастка может соприкоснуться с невидимой электрической установкой, электроинструмент следует держать за изолированные поверхности рукояток. Контакт оснастки с проводом под напряжением может вызвать прохождение тока через металлические элементы инструмента, что создаёт риск поражения.
6. Запрещается использовать изделие в неблагоприятных погодных условиях, особенно при угрозе грозовых разрядов. Изделие следует хранить в безопасном месте внутри помещения.
7. Инструмент необходимо держать обеими руками за предусмотренные для этого рукоятки. Потеря контроля грозит телесными повреждениями.
8. Перед включением инструмент должен быть надёжно зафиксирован. Из-за высокого крутящего момента отсутствие опоры может привести к потере контроля и травмам.
9. Скорость работы не должна превышать максимально допустимое значение для наконечника почвенного бура. Превышение этого значения может привести к изгибу наконечника и телесным повреждениям.
10. Работу с почвенным буром следует начинать на низкой скорости и с наконечником, соприкасающимся с грунтом. Работа на высокой скорости без контакта с поверхностью может привести к изгибу наконечника и травмам.

11. Давление следует прикладывать только по оси сверла, избегая чрезмерного усилия. Слишком сильное давление грозит изгибом сверла, повреждением или потерей контроля над инструментом.
12. Наружный диаметр наконечника бура должен соответствовать диапазону, указанному в инструкции. Наконечник неподходящего размера препятствует правильному контролю и грозит перегрузкой устройства.
13. Во время работы необходимо обеспечить устойчивое положение ног и использовать противоскользящую обувь. При работе на высоте нужно убедиться, что под рабочим местом не находятся другие лица.
14. Руки следует держать вдали от вращающихся частей устройства.
15. После завершения работы запрещается прикасаться к сверлу, так как оно может быть очень горячим и вызвать ожог.
16. В случае затруднений при ослаблении спирального бура после извлечения штифта необходимо воспользоваться плоскогубцами. Попытка извлечения рукой может привести к порезам острыми кромками.
17. Всегда используйте соответствующие средства индивидуальной защиты:
    - ◊ защитные очки — для защиты глаз от частиц;
    - ◊ противошумные наушники — для защиты слуха от сильного шума;
    - ◊ перчатки — для защиты рук.
18. Уровни шума и вибрации при фактическом использовании могут отличаться от указанных в характеристиках в зависимости от условий работы и типа обрабатываемого материала.
19. Даже при правильном использовании сохраняются остаточные риски:
    - ◊ повреждение лёгких при отсутствии защитной маски от пыли;
    - ◊ повреждение слуха при отсутствии средств защиты ушей;
    - ◊ повреждение здоровья от вибраций при длительной или неправильной работе с инструментом.
20. Перед любыми работами по очистке инструмента всегда извлекайте аккумулятор.
21. Храните инструмент и аксессуары в тёмном и сухом месте при температуре выше 0 °C, предпочтительно в диапазоне от 5 до 30 °C, в оригинальной упаковке.

ОСОБЫЕ ПРАВИЛА БЕЗОПАСНОСТИ ДЛЯ АККУМУЛЯТОРНОГО МИКСЕРА

1. Всегда держите инструмент обеими руками во время работы, чтобы обеспечить полный контроль и снизить риск несчастных случаев.
2. Обеспечьте надлежащую вентиляцию в рабочем пространстве, особенно при смешивании легковоспламеняющихся или летучих материалов, чтобы избежать риска возгорания или вредных испарений.
3. Не используйте инструмент для смешивания пищевых продуктов. Он предназначен исключительно для строительных материалов и может представлять угрозу для здоровья при неправильном использовании.
4. Держите аккумулятор и корпус инструмента вдали от жидкостей. Избегайте контакта с водой или другими жидкостями, чтобы предотвратить короткое замыкание и необратимые повреждения.
5. Убедитесь, что контейнер для смешивания устойчив и размещен на прочной, ровной поверхности, чтобы избежать опрокидывания или пролива во время работы.
6. Следуйте инструкциям производителя относительно смешиваемого материала и соблюдайте любые специфические правила безопасности для этого материала.
7. Немедленно выключите и проверьте инструмент, если он упал в смешиваемый материал. Не используйте его повторно, пока он не будет проверен в авторизованном сервисном центре.
8. Никогда не помещайте руки или посторонние предметы в материал для смешивания, пока инструмент работает. Это может привести к серьезным травмам.
9. Включайте инструмент только тогда, когда мешалка погружена в материал. Включение вне контейнера может привести к разбрызгиванию или потере контроля.
10. Снимайте аккумулятор перед обслуживанием или заменой мешалки, чтобы избежать случайного включения.

ИНСТРУКЦИИ ПО БЕЗОПАСНОСТИ ДЛЯ ВСЕХ ОПЕРАЦИЙ

1. Работайте только в хорошо освещённых местах. Недостаточное освещение увеличивает риск несчастных случаев.
2. Следите за положением кабелей и проводки в земле. При бурении вблизи коммуникаций (электрических кабелей, труб) существует опасность поражения электрическим током или повреждения инфраструктуры.
3. Не используйте бур вблизи легковоспламеняющихся жидкостей, газов или пыли. Искры или нагрев деталей могут привести к возгоранию или взрыву.
4. Надёжно удерживайте инструмент обеими руками. Это предотвратит потерю контроля при заклинивании бура.
5. Не прилагайте чрезмерное усилие. Сильное давление может привести к заклиниванию и рывку, что опасно для оператора.
6. Не используйте инструмент под дождём или в условиях высокой влажности. Влага может привести к короткому замыканию или повреждению аккумулятора.
7. Не изменяйте конструкцию инструмента и не используйте нештатные насадки. Это может привести к поломке и травмам.
8. Не работайте в неудобной позе или на склонах без надёжной опоры. Потеря равновесия может привести к падению.
9. При заклинивании бура сразу отпустите кнопку пуска и извлеките бур. Продолжение работы при заклинивании может повредить двигатель или травмировать оператора.
10. Перед транспортировкой снимайте бур и установите защиту. Это предотвратит повреждения и случайные травмы.
11. Используйте только исправные аккумуляторы и зарядные устройства, рекомендованные производителем. Несовместимые или повреждённые батареи могут вызвать возгорание или взрыв.
12. Не храните аккумулятор вблизи источников тепла или под прямыми солнечными лучами. Перегрев сокращает срок службы батареи и может вызвать возгорание.
13. Перед началом работы убедитесь, что бур и крепление насадки надёжно зафиксированы. Неправильно закреплённая насадка может вылететь во время работы.
14. Держите посторонних людей и животных на безопасном расстоянии от рабочей зоны. Осколки, земля или камни могут разлетаться и травмировать окружающих.
15. Не используйте бур при усталости или в состоянии алкогольного или наркотического опьянения. Снижение концентрации увеличивает риск несчастных случаев.
16. Перед заменой насадки всегда извлекайте аккумулятор. Это исключает риск случайного запуска и травм.
17. Не касайтесь вращающегося бура. Остановка вращения должна произойти полностью перед тем, как прикасаться к инструменту или менять оснастку.
18. Не используйте инструмент при повреждённом корпусе, трещинах или люфтах. Это может привести к разрушению деталей во время работы.
19. Не допускайте попадания длинных предметов одежды, шнурков, украшений в зону вращения. Есть риск захвата и травмы.

ИСТОЧНИК ПИТАНИЯ

Убедитесь, что инструмент питается от аккумуляторов Procraft 20 В (2 Ач, 4 Ач или 8 Ач). Использование других аккумуляторов может повредить инструмент и ухудшить его работу. Инструмент предназначен для работы с перезаряжаемыми литий-ионными аккумуляторами Procraft 20V, которые обеспечивают стабильную и надёжную работу.

ИСПОЛЬЗОВАНИЕ

⚠ **ВНИМАНИЕ!**

Перед установкой или снятием аксессуаров убедитесь, что инструмент выключен, и извлеките аккумулятор, чтобы избежать случайного включения.

Снятие аккумулятора

Чтобы извлечь аккумулятор, нажмите кнопку на передней стороне аккумуляторного блока и одновременно извлеките аккумулятор из инструмента.

Инструкции по зарядке аккумулятора

Зарядное устройство имеет два индикатора: красный и зеленый. Красный индикатор показывает, что идет зарядка, а зеленый индикатор указывает, что зарядка завершена. Сам аккумулятор может иметь индикатор заряда со светодиодами, показывающими уровень заряда. Чтобы проверить уровень заряда, нажмите кнопку проверки за-

ряда на аккумуляторе.

1 светодиод: заряжено 25 %

2 светодиода: заряжено 50 %.

3 светодиода: заряд заряжен 75 %.

4 светодиода: полностью заряжен

Пошаговые инструкции:

1. Подключите зарядное устройство к розетке.
2. Для штекерных зарядных устройств вставьте штекер в порт аккумулятора. Для слайдерных зарядных совместите пазы и вставьте аккумулятор до упора.
3. Индикатор загорится красным, показывая, что зарядка началась.
4. Когда зарядка завершится, индикатор загорится зеленым.
5. Отключите зарядное устройство от аккумулятора и розетки или извлеките аккумулятор из зарядного устройства.
6. Опционально: Нажмите кнопку проверки заряда на аккумуляторе, чтобы увидеть уровень заряда с помощью светодиодов.

Установка аккумулятора

Совместите аккумуляторную батарею с пазом на инструменте, а затем вставьте ее на место до фиксации и щелчка.

Установка бура или венчика

1. Извлеките аккумулятор, чтобы исключить случайный запуск.
2. Проверьте шпиндель (4) и выбранную оснастку — все детали должны быть чистыми и без повреждений.
3. Выберите оснастку: бур 150 мм (7), бур 120 мм (6) или венчик (5). При необходимости увеличения длины используйте удлинитель бура (8).
4. Если удлинитель не используется:
   - ◊ Вставьте хвостовик оснастки в шпиндель (4) до упора, совместите отверстия и вставьте штифт (9).
   - ◊ Опустите прижимную скобу фиксатора на штифт и убедитесь, что она полностью защёлкнулась.
5. Если используется удлинитель:
   - ◊ Соедините хвостовик удлинителя (8) со шпинделем (4) так же, как в пункте 4.
   - ◊ Затем установите выбранную оснастку (6, 7 или 5) на свободный конец удлинителя, совместите отверстия, вставьте штифт (9) и зафиксируйте его прижимной скобой.
6. Проверьте, что все соединения надёжно зафиксированы, штифты полностью вставлены, а оснастка закреплена без люфта.
7. Установите аккумулятор, выберите направление вращения (2) и убедитесь в работе предохранителя от случайного запуска (3).

Включение, выключение

⚠ ВНИМАНИЕ!

Перед началом работы всегда проверяйте исправность выключателя. После отпускания он должен легко возвращаться в положение «Выключено».

1. Включение: возьмите инструмент обеими руками за рукоятки, крепко удерживая их; правая рука должна находиться на рабочей рукоятке. Одновременно нажмите кнопку предохранителя от случайного запуска (3) и кнопку включения (1).
2. Выключение: отпустите кнопку включения (1).

Выбор направления вращения (2):

- ◊ Положение «по часовой стрелке» — для бурения и перемешивания.
- ◊ Положение «против часовой стрелки» — для извлечения бура или освобождения оснастки в случае заклинивания.

Регулировка скорости (10):

Шестипозиционный регулятор позволяет подобрать оптимальную скорость вращения для конкретной задачи.

- ◊ Меньшие значения (1–3) используются для более плавной и контролируемой работы.
- ◊ Большие значения (4–6) подходят для быстрого бурения и перемешивания.

Процесс работы

1. Выбор и установка оснастки. Перед началом работы выберите подходящую оснастку: бур 150 мм (7), бур 120 мм (6) или венчик для смешивания (5). При необходимости увеличения глубины бурения используйте удлинитель (8) совместно с любым буром. Установите оснастку согласно инструкции в разделе «Установка бура или венчика».
2. Подготовка к работе. Убедитесь, что аккумулятор установлен, направление вращения выбрано переключателем реверса (2), а скорость установлена регулятором (10) в соответствии с задачей (см. раздел «Включение, выключение, выбор направления вращения и регулировка скорости»). Рабочая зона должна быть очищена от посторонних предметов и людей.
3. Правильное удержание. Держите инструмент обеими руками за рукоятки, крепко обхватив их большими пальцами; правая рука должна находиться на рабочей рукоятке с кнопками управления.
4. Начало бурения. Установите бур вертикально на точку бурения, запустите инструмент и плавно начинайте погружение в грунт без чрезмерного давления.
5. Работа с венчиком. При перемешивании растворов или смесей опустите венчик в ёмкость, включите инструмент и выполняйте перемешивание равномерными движениями.
6. Действия при заклинивании. Если бур заклинило, немедленно отпустите кнопку включения (1), переведите переключатель направления вращения (2) в положение «против часовой стрелки» и кратковременно включите инструмент, чтобы освободить бур.
7. Работа с удлинителем. При использовании удлинителя (8) установка и снятие оснастки выполняются по тем же действиям, что и при установке на шпиндель (4), только в два этапа — сначала удлинитель на шпиндель, затем оснастка на удлинитель.
8. Завершение работы. После окончания бурения или перемешивания выключите инструмент, извлеките бур или венчик из материала, затем отпустите кнопку включения (1).
9. После работы. Для очистки или замены оснастки извлеките аккумулятор (см. раздел «Правила техники безопасности»), очистите инструмент и при необходимости снимите оснастку.

УХОД И ОБСЛУЖИВАНИЕ

Перед проведением профилактического обслуживания всегда убедитесь, что инструмент выключен и аккумулятор извлечён.

Регулярно очищайте инструмент от пыли, грязи и остатков грунта, особенно в области шпинделя (4), вентиляционных отверстий и крепёжных элементов. Для очистки используйте сухую мягкую щётку или ткань. Не применяйте растворители и агрессивные моющие средства. Оснастку после работы очищайте и при необходимости смазывайте тонким слоем машинного масла для защиты от коррозии.

Периодически проверяйте надёжность крепления всех соединений и состояние штифта (9) с фиксатором. При обнаружении повреждений или износа замените детали на оригинальные. Следите за состоянием аккумулятора и зарядного устройства, соблюдая указания производителя. Ремонт электрической части и замену компонентов проводите только в авторизованном сервисном центре.

Хранение

Храните инструмент, аккумулятор и оснастку в сухом помещении при температуре от +5 °C до +30 °C, вдали от источников тепла, прямых солнечных лучей и влаги. Рекомендуется хранить бур в оригинальной упаковке или защитном кейсе, с извлечённым аккумулятором. Оснастку храните в чехле или защитном кожухе, чтобы избежать повреждений.

Для безопасной и надёжной работы инструмента помните, что ремонт, техническое обслуживание и регулировка должны производиться в авторизованных сервисных центрах с использованием только оригинальных запасных частей и расходных материалов.

Транспортировка

Перед транспортировкой извлеките аккумулятор. Снимите бур или венчик и при необходимости удлинитель. Перевозите инструмент и оснастку в прочной упаковке или кейсе, защищающем их от ударов, вибрации и попадания влаги. При транспортировке аккумулятор упаковывайте отдельно от металлических предметов, чтобы исключить короткое замыкание.

ВОЗМОЖНЫЕ НЕИСПРАВНОСТИ И СПОСОБЫ ИХ УСТРАНЕНИЯ

Проблема	Возможная причина	Способ устранения
Инструмент не включается	Аккумулятор не установлен или разряжен	Установите полностью заряженный аккумулятор
	Неисправен аккумулятор или его контакты	Очистите контакты, при необходимости замените аккумулятор
	Неисправен выключатель или электроника	Обратитесь в авторизованный сервисный центр
Инструмент работает с перебоями	Ослаблен контакт аккумулятора	Извлеките и заново установите аккумулятор
	Перегрев или срабатывание защиты	Дайте инструменту остыть, проверьте вентиляционные отверстия
Снижение мощности	Разряжен аккумулятор	Зарядите аккумулятор
	Засорены вентиляционные отверстия	Очистите вентиляционные отверстия от грязи и пыли
Сильная вибрация	Оснастка установлена с люфтом или повреждена	Проверьте и закрепите оснастку либо замените её
Бур не вращается	Оснастка заклинила	Выключите инструмент, переведите переключатель направления вращения (2) в положение «против часовой стрелки» и кратковременно включите его, удерживая обеими руками; при необходимости слегка раскачайте бур, чтобы освободить его.
Штифт фиксируется неплотно	Засорены отверстия для штифта	Очистите отверстия, при необходимости замените штифт
Аккумулятор быстро разряжается	Низкая температура или изношенный аккумулятор	Используйте аккумулятор при температуре от +5 °C до +30 °C или замените его

ЗАЩИТА ОКРУЖАЮЩЕЙ СРЕДЫ

Заботясь о природе, электроинструменты, аккумуляторные батареи, принадлежности и упаковку нужно сдавать на экологически чистую переработку. Не выбрасывайте электроинструменты и аккумуляторные батареи в бытовой мусор!

Чтобы сберечь природу, необходимо правильно утилизировать использованную батарею, в частности, литиевую. Для правильной утилизации окончательно разрядите батарею при работе с прибором, извлеките, потом замотайте контакты изолентой, чтобы избежать короткого замыкания. Нельзя вскрывать батарею и утилизировать по частям. Утилизируйте в предназначенных для этого местах.

Только для стран ЕС:

В соответствии с европейской директивой 2012/19/EU об отработанных электрических и электронных приборах и соответствующему национальному законодательству, а также в соответствии с европейской директивой 2006/66/ЕС, дефектные или отслужившие свой срок аккумуляторные батареи и электронные приборы подлежат сбору с целью их последующей экологически безопасной переработки.

При неправильной утилизации отработанные электрические и электронные приборы могут оказать вредное воздействие на окружающую среду и здоровье человека из-за возможного присутствия в них опасных веществ.

ТРАНСПОРТИРОВКА

На литий-ионные аккумуляторные батареи распространяются требования в отношении транспортировки опасных грузов. Аккумуляторные батареи могут перевозиться самим пользователем автомобильным транспортом без необходимости соблюдения дополнительных норм. При перевозке с привлечением третьих лиц (напр.: самолетом или транспортным экспедитором) необходимо соблюдать особые требования к упаковке и маркировке. В этом случае при подготовке груза к отправке необходимо участие эксперта по опасным грузам.

Отправляйте аккумуляторную батарею только с неповрежденным корпусом. Заклейте открытые контакты и упакуйте аккумуляторную батарею так, чтобы она не перемещалась внутри упаковки. Пожалуйста, соблюдайте также возможные дополнительные национальные предписания.

UA|УКРАЇНСЬКА
АКУМУЛЯТОРНИЙ ГРУНТОВИЙ БУР
PMA20
ІНСТРУКЦІЯ

ТЕХНІЧНІ ХАРАКТЕРИСТИКИ

Модель	PMA20
Тип двигуна	Безщітковий
Напруга (В, постійна)	20
Швидкість холостого ходу ($хв^{-1}$)	100-400
Регулятор швидкості	6 положень
Посадковий діаметр (мм)	14
Максимальний діаметр буріння (мм)	150
Кріплення бура	штифтове
Вибір напрямку обертання	Є
Запобіжник від випадкового вмикання	Є
Діаметр бура у комплекті (мм)	150
Довжина бура у комплекті (мм)	800
Матеріал бура	Марганцева сталь
Значення рівня шуму визначені відповідно до EN 62841	
Рівень звукового тиску (дБ(А)) Виміряний рівень звукової потужності (дБ(А)) Похибка K (дБ(А))	LpA=79.4 LWA=90.4 K=3
Загальні значення вібрації та похибка K визначені відповідно до EN 62841	
Рівень вібрації ($м/с^2$) Похибка K ($м/с^2$)	5.54 1.5
Рівень захисту	IP20
Клас захисту	III
Вага EPTA (з батареєю 4 Ah) (кг)	3.1
Вага інструменту без акумулятора (кг)	2.45
Вага (включаючи весь комплект поставки) (кг)	5.7
Акумулятор (не входить до комплекту)	

Напруга (В, постійна)	20		
Тип батареї	Li-ion		
Ємність (Ач)	2.0 / 4.0 / 8.0		
Зарядний пристрій (не входить до комплекту)			
Модель	Charger 20/1	Industrial C20/4	Industrial C20/6.5
Вхідна напруга (В, змінна) / Частота (Гц)	220-240/50	220-240/50	220-240/50
Потужність (Вт)	45	95	135
Вихідна напруга (В, постійна)	20	20	20
Вихідний струм (А)	2	4	6.5
Клас захисту	II	II	II

⚠ ПОПЕРЕДЖЕННЯ: Заявлені рівні вібрації та шуму відповідають основним галузям застосування інструменту. Однак, якщо інструмент використовується для інших цілей, з іншими приладдями або в поганому технічному стані, рівні шуму та вібрацій можуть відрізнятися. Це може значно збільшити рівень впливу протягом усього робочого періоду. Рівні шуму та вібрацій будуть варіюватися залежно від способів використання електроінструменту і можуть перевищувати рівні, вказані в цьому інформаційному аркуші. Ці рівні звуку та вібрації можуть використовуватися для порівняння одного інструменту з іншим і для попередньої оцінки впливу. Точна оцінка навантаження також повинна враховувати час, коли інструмент вимкнений або працює, але не використовується. Це може значно знизити загальне навантаження протягом робочого періоду. Визначте додаткові заходи безпеки для захисту оператора, такі як: обслуговування інструменту та приладдя, зігрівання рук, використання захисту слуху та організація робочого процесу.

ОПИС ЧАСТИН (*МАЛ. 1)

1. Кнопка ввімкнення
2. Вмикач реверсу
3. Кнопка запобіжник від випадкового запуску
4. Шпиндель
5. Вінчик для змішування
6. Бур діаметром 120 мм (не входить до комплекту)
7. Бур діаметром 150 мм
8. Подовжувач бура (не входить до комплекту)
9. Штифт
10. Регулятор швидкості
11. Гніздо акумулятора
12. Акумулятор

КОМПЛЕКТ ПОСТАЧАННЯ*

1. Інструкція
2. Акумуляторний бур
3. Бур 800×150 мм
4. Насадка-міксер

Будь ласка, зверніть увагу, що вміст упаковки може відрізнятися залежно від країни покупки. Для отримання конкретної інформації про вміст вашої поставки зверніться до місцевих дистриб'юторів.

Акумуляторний ґрунтовий бур PMA20 — це зручний і потужний інструмент, створений для швидкого та безпечного буріння отворів у ґрунті. Він ідеально підходить для встановлення стовпів, монтажу огорож, висаджування дерев і кущів, а також виконання інших садових і будівельних робіт.

Бур працює від акумулятора, що усуває необхідність використовувати подовжувачі та шукати джерело живлення на ділянці. Безщітковий двигун забезпечує стабільну роботу та збільшений термін служби інструмента, а можливість вибору напрямку обертання полегшує вилучення бура із землі.

Продумана ергономіка, захист від випадкового ввімкнення та комплектний бур дозволяють одразу розпочати роботу. Додатково у комплект входить насадка-міксер, що розширює можливості інструмента для перемішування будівельних і садових сумішей.

ПРАВИЛА ТЕХНІКИ БЕЗПЕКИ

⚠ **ОБЕРЕЖНО! Ознайомтеся з усіма попередженнями щодо безпеки, вказівками, ілюстраціями та технічними характеристиками, наданими разом із цією електричною машиною.** Невиконання всіх наведених нижче вказівок може призвести до ураження електричним струмом та (або) важкого тілесного ушкодження.

Збережіть усі попередження та інструкції для довідки.

Термін "електрична машина" або "електроінструмент" у цих попередженнях стосується вашої електричної машини, що працює від мережі, або до акумуляторної (бездротової) електричної машини.

УМОВНІ ЗНАКИ ТА СИМВОЛИ


Завжди надягайте захисні окуляри – захищають очі від часток.


Носіть захисні навушники - захищають слух від надмірного шуму.


Довге волосся слід зібрати в сітку або під головний убір.


Одягайте відповідний, щільно прилягаючий захисний одяг під час роботи.


Носіть рукавиці для захисту рук.


Використовуйте захисне взуття, щоб убезпечити ноги.


Прочитайте інструкції


Загальне попередження про небезпеку


Увага! Раптове заклинювання може спричинити серйозні травми.


Контакт з електричним кабелем може призвести до ураження електричним струмом.


Відповідність основним стандартам безпеки, застосованим Європейським директивам.


Євразійській знак відповідності.


Український знак відповідності.

ОСОБЛИВІ ПРАВИЛА БЕЗПЕКИ ДЛЯ АКУМУЛЯТОРНОГО БУРА

1. Перед використанням уважно прочитайте інструкцію з експлуатації та правила безпеки. Недотримання цих вимог може призвести до ураження електричним струмом, пожежі або серйозних травм.
2. Зберігайте цю інструкцію у доступному місці. Передаючи інструмент іншому користувачеві, обов'язково передайте разом із ним і цю інструкцію.
3. Не допускайте, щоб діти гралися інструментом або його пакувальними матеріалами (поліетиленовими пакетами, плівкою, дрібними деталями), оскільки існує небезпека задухи або проковтування.
4. Перед початком буріння необхідно переконатися, що в ґрунті не знаходяться приховані електричні кабелі, водопровідні чи газові труби. Контакт інструмента з ними може призвести до ураження електричним струмом, витоку струму або газу.
5. Під час виконання робіт, при яких оснащення може доторкнутися до прихованої електричної проводки, електроінструмент слід тримати за ізольовані поверхні рукоїв'їв. Дотик оснащення до проводу під напругою може спричинити проходження струму через металеві частини інструмента, що створює ризик ураження.
6. Забороняється використовувати виріб у несприятливих погод-

них умовах, особливо за загрози грозових розрядів. Інструмент слід зберігати у безпечному місці всередині приміщення.

7. Інструмент необхідно тримати обома руками за передбачені для цього руків'я. Втрата контролю загрожує тілесними ушкодженнями.
8. Перед увімкненням інструмент має бути надійно зафіксований. Через високий крутний момент відсутність опори може призвести до втрати контролю та травм.
9. Швидкість роботи не повинна перевищувати максимально допустиме значення для наконечника ґрунтового бура. Перевищення цього значення може призвести до вигину наконечника та тілесних ушкоджень.
10. Роботу з ґрунтовим буром слід починати на низькій швидкості та з наконечником, який торкається ґрунту. Робота на високій швидкості без контакту з поверхнею може призвести до вигину наконечника та травм.
11. Тиск слід прикладати лише вздовж осі свердла, уникаючи надмірного зусилля. Надто сильний тиск загрожує вигином свердла, пошкодженням або втратою контролю над інструментом.
12. Зовнішній діаметр наконечника бура повинен відповідати діапазону, зазначеному в інструкції. Наконечник невідповідного розміру перешкоджає правильному контролю й загрожує перевантаженням пристрою.
13. Під час роботи необхідно забезпечити стійке положення ніг та використовувати взуття з протиковзкою підошвою. При роботі на висоті потрібно переконатися, що під робочим місцем не перебувають інші особи.
14. Руки слід тримати подалі від обертових частин пристрою.
15. Після завершення роботи забороняється торкатися свердла, оскільки воно може бути дуже гарячим і спричинити опік.
16. У разі труднощів під час ослаблення спірального бура після вилучення штифта необхідно скористатися плоскогубцями. Спроба витягнути його рукою може призвести до порізів гострими кромками.
17. Завжди використовуйте відповідні засоби індивідуального захисту:
    - ◊ захисні окуляри — для захисту очей від частинок;
    - ◊ протишумні навушники — для захисту слуху від сильного шуму;
    - ◊ рукавиці — для захисту рук.
18. Рівні шуму та вібрації під час фактичного використання можуть відрізнятися від зазначених у характеристиках залежно від умов роботи та типу оброблюваного матеріалу.
19. Навіть при правильному використанні зберігаються залишкові ризики:
    - ◊ ушкодження легень за відсутності захисної маски від пилу;
    - ◊ пошкодження слуху за відсутності засобів захисту вух;
    - ◊ негативний вплив вібрації на здоров'я при тривалій або неправильній роботі з інструментом.
20. Перед будь-якими роботами з очищення інструмента завжди виймайте акумулятор.
21. Зберігайте інструмент і аксесуари у темному та сухому місці при температурі вище 0 °C, бажано в діапазоні від +5 °C до +30 °C, в оригінальному пакуванні.

ОСОБЛИВІ ПРАВИЛА БЕЗПЕКИ ДЛЯ АКУМУЛЯТОРНОГО МІКСЕРА

1. Завжди тримайте інструмент обома руками під час роботи, щоб забезпечити повний контроль та зменшити ризик нещасних випадків.
2. Забезпечте належну вентиляцію в робочому просторі, особливо при змішуванні легкозаймистих або летких матеріалів, щоб уникнути ризику займання чи шкідливих випарів.
3. Не використовуйте інструмент для змішування харчових продуктів. Він призначений виключно для будівельних матеріалів і може становити загрозу здоров'ю у разі неправильного використання.
4. Тримайте акумулятор і корпус інструмента подалі від рідин. Уникайте контакту з водою або іншими рідинами, щоб запобігти короткому замиканню та незворотним пошкодженням.
5. Переконайтеся, що контейнер для змішування стійкий і розташований на міцній, рівній поверхні, щоб уникнути перекидання чи проливання під час роботи.
6. Дотримуйтесь інструкцій виробника щодо змішуваного матеріалу та виконуйте всі специфічні правила безпеки для цього матеріалу.
7. Негайно вимкніть інструмент та перевірте його, якщо він упав у змішуваний матеріал. Не використовуйте його повторно, доки він не буде перевірений у авторизованому сервісному центрі.
8. Ніколи не кладіть руки чи сторонні предмети у матеріал для змішування, поки інструмент працює. Це може призвести до серйозних травм.
9. Увімкніть інструмент лише тоді, коли мішалка занурена у матеріал. Увімкнення поза контейнером може призвести до розбризкування чи втрати контролю.
10. 13німіть акумулятор перед обслуговуванням або заміною мішалки, щоб уникнути випадкового вмикання.

ІНСТРУКЦІЇ З БЕЗПЕКИ ДЛЯ ВСІХ ОПЕРАЦІЙ

1. Працюйте лише в добре освітлених місцях. Недостатнє освітлення збільшує ризик нещасних випадків.
2. Слідкуйте за розташуванням кабелів і комунікацій у ґрунті. Під час буріння поблизу електричних кабелів або труб існує ризик ураження електричним струмом або пошкодження інфраструктури.
3. Не використовуйте бур поблизу легкозаймистих рідин, газів чи пилу. Іскри або нагрів деталей можуть призвести до займання або вибуху.
4. Надійно тримайте інструмент обома руками. Це запобіжить втраті контролю у випадку заклинювання бура.
5. Не докладайте надмірних зусиль. Сильний тиск може призвести до заклинювання й ривка, що є небезпечним для оператора.
6. Не використовуйте інструмент під дощем або за умов високої вологості. Волога може спричинити коротке замикання або пошкодження акумулятора.
7. Не змінюйте конструкцію інструмента та не використовуйте нештатні насадки. Це може призвести до поломки та травм.
8. Не працюйте в незручній позі або на схилах без надійної опори. Втрата рівноваги може призвести до падіння.
9. При заклинюванні бура одразу відпустіть кнопку пуску та витягніть бур. Продовження роботи при заклинюванні може пошкодити двигун або травмувати оператора.
10. Перед транспортуванням зніміть бур та встановіть захист. Це запобіжить пошкодженням і випадковим травмам.
11. Використовуйте лише справні акумулятори та зарядні пристрої, рекомендовані виробником. Несумісні або пошкоджені батареї можуть спричинити займання або вибух.
12. Не зберігайте акумулятор поблизу джерел тепла чи під прямими сонячними променями. Перегрів скорочує термін служби батареї та може спричинити займання.
13. Перед початком роботи переконайтеся, що бур і кріплення насадки надійно зафіксовані. Неправильно закріплена насадка може вилетіти під час роботи.
14. Тримайте сторонніх осіб та тварин на безпечній відстані від робочої зони. Осколки, земля або каміння можуть розлітатися й травмувати оточуючих.
15. Не використовуйте бур у стані втоми або під впливом алкоголю чи наркотичних речовин. Зниження концентрації збільшує ризик нещасних випадків.
16. Перед заміною насадки завжди виймайте акумулятор. Це усуває ризик випадкового запуску та травм.
17. Не торкайтеся до обертового бура. Дочекайтеся повної зупинки перед тим, як торкатися інструмента або змінювати оснащення.
18. Не використовуйте інструмент з пошкодженим корпусом, тріщинами чи люфтами. Це може призвести до руйнування деталей під час роботи.
19. Не допускайте потрапляння довгих елементів одягу, шнурків або прикрас у зону обертання. Існує ризик захоплення й травмування.

ДЖЕРЕЛО ЖИВЛЕННЯ

Переконайтеся, що інструмент живиться від акумуляторів Procraft 20 В (2 Ач, 4 Ач або 8 Ач). Використання інших акумуляторів може пошкодити інструмент та погіршити його роботу. Інструмент призначений для роботи з літій-іонними акумуляторами Procraft 20V, що перезаряджаються, які забезпечують стабільну і надійну роботу.

ВИКОРИСТАННЯ

⚠ **УВАГА!**

Перед встановленням або зняттям аксесуарів переконайтеся, що інструмент вимкнено, та вийміть акумулятор, щоб уникнути випадкового увімкнення.

Видалення акумулятора

Щоб видалити акумулятор, натисніть кнопку блокування акумулятора і витягніть акумулятор з інструменту.

Інструкції з зарядки акумулятора

Зарядний пристрій має два індикатори: червоний та зелений. Червоний індикатор показує, що відбувається зарядка, а зелений індикатор вказує на те, що зарядка завершена. Сам акумулятор може мати індикатор заряду зі світлодіодами, які показують рівень заряду. Щоб перевірити рівень заряду, натисніть кнопку перевірки заряду на акумуляторі.

1 світлодіод: заряджено 25 %

2 світлодіоди: заряджено 50 %

3 світлодіоди: заряджено 75 %

4 світлодіоди: повністю заряджено

Покрокові інструкції:

1. Підключіть зарядний пристрій до розетки.
2. Для штекерних зарядних пристроїв вставте штекер у порт акумулятора. Для слайдерних зарядних пристроїв сумістіть пази і вставте акумулятор до упору.
3. Індикатор загориться червоним, показуючи, що зарядка розпочалася.
4. Коли зарядка завершиться, індикатор загориться зеленим.
5. Вимкніть зарядний пристрій від акумулятора та розетки або вийміть акумулятор із зарядного пристрою.
6. Опційно: Натисніть кнопку перевірки заряду на акумуляторі, щоб побачити рівень заряду за допомогою світлодіодів.

Встановлення акумулятора

Сумістіть акумулятор з пазом на інструменті, а потім вставте його на місце до фіксації і характерного клацання.

Установлення бура або вінчика

1. Вийміть акумулятор, щоб виключити випадковий запуск.
2. Перевірте шпиндель (4) та обрану оснастку — усі деталі повинні бути чистими й без пошкоджень.
3. Оберіть оснастку: бур 150 мм (7), бур 120 мм (6) або вінчик (5). За потреби збільшення довжини використовуйте подовжувач бура (8).
4. Якщо подовжувач не використовується:
   - ◊ Вставте хвостовик оснастки у шпиндель (4) до упору, сумістіть отвори та вставте штифт (9).
   - ◊ Опустіть притискну скобу фіксатора на штифт і переконайтеся, що вона повністю зафіксувалася.
5. Якщо використовується подовжувач:
   - ◊ З'єднайте хвостовик подовжувача (8) зі шпинделем (4) так само, як у пункті 4.
   - ◊ Потім установіть обрану оснастку (6, 7 або 5) на вільний кінець подовжувача, сумістіть отвори, вставте штифт (9) та зафіксуйте його притискною скобою.
6. Переконайтеся, що всі з'єднання надійно зафіксовані, штифти повністю вставлені, а оснастка закріплена без люфту.
7. Установіть акумулятор, оберіть напрямок обертання (2) та перевірте роботу запобіжника від випадкового запуску (3).

Увімкнення, вимкнення

⚠ **УВАГА!**

Перед початком роботи завжди перевіряйте справність вимикача. Після відпускання він має легко повертатися у положення «Вимкнено».

1. Увімкнення: візьміть інструмент обома руками за руків'я, міцно утримуючи їх; права рука повинна знаходитися на робочому руків'ї. Одночасно натисніть кнопку запобіжника від випадкового запуску (3) та кнопку увімкнення (1).
2. Вимкнення: відпустіть кнопку увімкнення (1).

Вибір напрямку обертання (2):

- ◊ Положення «за годинниковою стрілкою» — для буріння та перемішування.
- ◊ Положення «проти годинникової стрілки» — для виймання бура або звільнення насадки у разі заклинювання.

Регулювання швидкості (10):

Шестипозиційний регулятор дозволяє підібрати оптимальну швидкість обертання для конкретного завдання.

- ◊ Менші значення (1–3) використовуються для більш плавної та контрольованої роботи.
- ◊ Більші значення (4–6) підходять для швидкого буріння та перемішування.

Процес роботи

1. Вибір та встановлення оснастки. Перед початком роботи оберіть відповідну оснастку: бур 150 мм (7), бур 120 мм (6) або вінчик для змішування (5). За потреби збільшення глибини буріння використовуйте подовжувач (8) разом з будь-яким буром. Встановіть оснастку згідно з інструкцією у розділі «Установлення бура або вінчика».
2. Підготовка до роботи. Переконайтеся, що акумулятор встановлено, напрямок обертання вибрано перемикачем реверсу (2), а швидкість встановлено регулятором (10) відповідно до завдання (див. розділ «Увімкнення, вимкнення, вибір напрямку обертання та регулювання швидкості»). Робоча зона повинна бути очищена від сторонніх предметів і людей.
3. Правильне утримання. Тримайте інструмент обома руками за руків'я, міцно обхопивши їх великими пальцями; права рука повинна знаходитися на робочому руків'ї з кнопками керування.
4. Початок буріння. Встановіть бур вертикально на точку буріння, увімкніть інструмент і плавно починайте занурення в ґрунт без надмірного тиску.
5. Робота з вінчиком. Під час перемішування розчинів або сумішей занурте вінчик у ємність, увімкніть інструмент та виконуйте перемішування рівномірними рухами.
6. Дії при заклинюванні. Якщо бур заклинило, негайно відпустіть кнопку увімкнення (1), переведіть перемикач напряму обертання (2) у положення «проти годинникової стрілки» та короткочасно увімкніть інструмент, щоб звільнити бур.
7. Робота з подовжувачем. При використанні подовжувача (8) установлення та зняття оснастки виконується за тими ж діями, що й при встановленні на шпиндель (4), тільки у два етапи — спочатку подовжувач на шпиндель, потім оснастка на подовжувач.
8. Завершення роботи. Після закінчення буріння або перемішування вимкніть інструмент, вийміть бур або вінчик з матеріалу, а потім відпустіть кнопку увімкнення (1).
9. Після роботи. Для очищення або заміни оснастки вийміть акумулятор (див. розділ «Правила техніки безпеки»), очистіть інструмент і, за потреби, зніміть оснастку.

ДОГЛЯД І ОБСЛУГОВУВАННЯ

Перед проведенням профілактичного обслуговування завжди переконайтеся, що інструмент вимкнено та вимкнено акумулятор.

Регулярно очищайте інструмент від пилу, бруду та залишків ґрунту, особливо в області шпинделя (4), вентиляційних отворів та кріпильних елементів. Для очищення використовуйте суху м'яку щітку або тканину. Не застосовуйте розчинники чи агресивні мийні засоби. Оснастку після роботи очищайте та, за потреби, змащуйте тонким шаром машинного мастила для захисту від корозії.

Періодично перевіряйте надійність кріплення всіх з'єднань і стан штифта (9) з фіксатором. При виявленні пошкоджень або зносу замініть деталі на оригінальні. Слідкуйте за станом акумулятора та зарядного пристрою, дотримуючись вказівок виробника. Ремонт електричної частини та заміну компонентів виконуйте лише в авторизованому сервісному центрі.

Зберігання

Зберігайте інструмент, акумулятор та оснастку в сухому приміщенні при температурі від +5 °C до +30 °C, подалі від джерел тепла, прямих сонячних променів і вологи. Рекомендується зберігати бур в оригінальній упаковці або захисному кейсі, з вийнятим акумулятором. Оснастку зберігайте у чохлі або захисному кожусі, щоб уникнути пошкоджень.

Транспортування

Перед транспортуванням вийміть акумулятор. Зніміть бур або вінчик та, за потреби, подовжувач. Перевозьте інструмент та оснастку у міцній упаковці або кейсі, що захищає їх від ударів, вібрації та потрапляння вологи. Під час транспортування акумулятор пакуйте окремо від металевих предметів, щоб уникнути короткого замикання.

Для безпечної та надійної роботи інструменту пам'ятайте, що ремонт, технічне обслуговування та регулювання повинні проводитись у авторизованих сервісних центрах з використанням тільки оригінальних запасних частин та витратних матеріалів.

МОЖЛИВІ НЕСПРАВНОСТІ ТА СПОСОБИ ЇХ УСУНЕННЯ

Проблема	Можлива причина	Спосіб усунення
Інструмент не вмикається	Акумулятор не встановлений або розряджений	Встановіть повністю заряджений акумулятор
	Несправний акумулятор або його контакти	Очистіть контакти, за потреби замініть акумулятор
	Несправний вимикач або електроніка	Зверніться до авторизованого сервісного центру
Інструмент працює з перебоями	Ослаблений контакт акумулятора	Вийміть та знову встановіть акумулятор
	Перегрів або спрацювання захисту	Дайте інструменту охолонути, перевірте вентиляційні отвори
Зниження потужності	Розряджений акумулятор	Зарядіть акумулятор
	Засмічені вентиляційні отвори	Очистіть вентиляційні отвори від бруду та пилу
Сильна вібрація	Оснастка встановлена з люфтом або пошкоджена	Перевірте та закріпіть оснастку або замініть її
Бур не обертається	Оснастка заклинила	Вимкніть інструмент, переведіть перемикач напрямку обертання (2) у положення «проти годинникової стрілки» та короткочасно увімкніть його, утримуючи обома руками; за потреби злегка розхитайте бур, щоб звільнити його
Штифт фіксується неплотно	Засмічені отвори для штифта	Очистіть отвори, за потреби замініть штифт
Акумулятор швидко розряджається	Низька температура або зношений акумулятор	Використовуйте акумулятор при температурі від +5 °C до +30 °C або замініть його

ЗАХИСТ НАВКОЛИШНЬОГО СЕРЕДОВИЩА

Дбаючи про природу, електроінструменти, акумуляторні батареї, приладдя та упаковку потрібно здавати на екологічно чисту переробку. Не викидайте електроінструменти та акумулятори в побутове сміття!

Щоб зберегти природу, необхідно правильно утилізувати використану батарею, зокрема, літієву. Для правильної утилізації остаточно розрядіть батарею під час роботи з приладом, вийміть, потім замотайте контакти ізолентою, щоб уникнути короткого замикання. Не можна розкривати батарею та утилізувати частинами. Утилізуйте у спеціально визначених місцях.

Тільки для країн ЄС:

Li-ion

Відповідно до європейської директиви 2012/19/UE про відпрацьовані електричні та електронні прилади та відповідних національних правових актів, а також відповідно до європейської директиви 2006/66/ЕС, дефектні або такі, які відслужили свій термін акумуляторні батареї та електронні прилади підлягають збору з ціллю подальшої екологічно безпечної переробки.

При неправильній утилізації відпрацьовані електричні та електронні прилади можуть мати шкідливий вплив на навколишнє середовище та здоров'я людини через можливу присутність у них небезпечних речовин.

ТРАНСПОРТУВАННЯ

На літій-іонні акумулятори поширюються вимоги щодо транспортування небезпечних вантажів. Акумуляторні батареї можуть перевозитись самим користувачем автомобільним транспортом без дотримання додаткових норм. При перевезенні із залученням третіх осіб (напр.: літаком або транспортним експедитором) необхідно дотримуватись особливих вимог до упаковки та маркування. У цьому випадку при підготовці вантажу до відправки потрібна участь експерта з небезпечних вантажів.

Відправляйте акумулятор лише з неушкодженим корпусом. Заклейте відкриті контакти та запакуйте акумуляторну батарею так, щоб вона не переміщалася всередині упаковки. Будь ласка, дотримуйтесь також можливих додаткових національних приписів.

ВИМОГИ БЕЗПЕКИ В АВАРІЙНИХ СИТУАЦІЯХ ТА ДІЇ, ЯКІ НЕОБХІДНО ВИКОНАТИ У РАЗІ НАСТАННЯ НЕЩАСНИХ ВИПАДКІВ ЧИ АВАРІЙ

У разі виникнення аварійних ситуацій (несподівана відмова виробу або кінцевих змінних насадок під час виконання роботи, поява диму на агрегатах, займання виробу, припинення електропостачання, отримання сигналу про можливе наближення природних або техногенних катаклізмів):

- припинити роботи;
- повідомити за необхідності спецпідрозділи (пожежний, медичний, екологічний, спеціальний аварійний);
- вжити заходів до евакуації людей і матеріальних цінностей (за необхідності);
- почати ліквідацію наслідків аварії первинними засобами до прибуття спецпідрозділів, якщо такі отримали виклик, і до їхнього прибуття виставити пости, що обмежують доступ сторонніх у небезпечну зону;
- надати долікарську допомогу постраждалим.

У разі нещасного випадку з травмуванням постраждалих перемістити до безпечного місця, викликати швидку медичну допомогу й надати долікарську допомогу. Місце події захистити та зберегти недоторканим для роботи комісії з розслідування.

EN CE DECLARATION OF CONFORMITY

We, Vega Trade Company Limited, as the responsible manufacturer declare Cordless earth auger

TM Procraft: PMA20

Are of series production[1] and confirm to the following European Directives and are manufactured in accordance with the following standards or standardized documents: [2]

Technical documentation has been supported by: VEGA TRADE COMPANY LIMITED, add. Room 212, 2nd F., Building 11, No. 898 Lingshan Road, Shanghai, PRC. MADE IN PRC. E-mail: vegatools@163.com

[3] Authorized representative able to compile the technical documentation

CZ PROHLÁŠENÍ O SHODĚ ES

My, Vega Trade Company Limited, jakožto zodpovědný výrobce prohlašujeme, že Akumulátorový zemní vrták

TM Procraft: PMA20

Jsou ze sériové výroby[1] a v souladu s těmito evropskými směrnicemi,a vyrobeny v souladu s následujícími normami nebo standardizovanými dokumenty: [2]

Technická dokumentace byla podpořena: VEGA TRADE COMPANY LIMITED, add. Room 212, 2nd F., Building 11, No. 898 Lingshan Road, Shanghai, PRC. VYROBENO V PRC. E-mail: vegatools@163.com

CZECH REPUBLIC, IMPORTER VEGA TOOLS s.r.o.
IČO: 07594470 DIČ: CZ07594470
Sídlo firmy: Křižovnická 86/6, Staré Město, 110 00 Praha.
Sklad a prodejna: Klejnarská 92, 280 02 Kolín IV
Tel: +420 313 033 292 E-mail: info@procraft.cz Web: www.procraft.cz

[3] Autorizovana osoba pověřena schvalovanim technicke dokumentace

SK VYHLÁSENIE O ZHODE ES

My, Vega Trade Company Limited, ako zodpovedný výrobca vyhlasujeme, že Akumulátorová zemná vŕtačka

TM Procraft: PMA20

Sú zo sériovej výroby[1] a v súlade s týmito európskymi smernicami, a vyrobené v súlade s nasledujúcimi normami alebo štandardizovanými dokumentmi: [2]

Technická dokumentácia bola podporená: VEGA TRADE COMPANY LIMITED, add. Room 212, 2nd F., Building 11, No. 898 Lingshan Road, Shanghai, PRC. VYROBENO V ČLR. E-mail: vegatools@163.com

Určené pre trh: Slovenská republika
Dovozca: VEGA TOOLS s.r.o.
IČO: 56162863 DIČ: 2122262956 IČ DPH: SK2122262956
Pri Šajbách 7559/1, 831 06 Bratislava
Slovenská republika
Tel.: +421 904 168 899 E-mail: info.sk@procraft-tools.com

[3] Autorizovany zastupca oprávnený predložiť techniku dokumentaciu

PL DEKLARACJA ZGODNOŚCI WE

My, Vega Trade Company Limited, jako odpowiedzialny producent oświadczamy, że Akumulatorowa wiertnica glebowa

TM Procraft: PMA20

Są produkowane seryjnie[1] i są zgodne z następującymi dyrektywami europejskimi, wyprodukowano zgodnie z następującymi normami lub znormalizowanymi dokumentami: [2]

Dokumentację techniczną dostarcza firma: VEGA TRADE COMPANY LIMITED, add. Room 212, 2nd F., Building 11, No. 898 Lingshan Road, Shanghai, PRC. WYPRODUKOWANO W PRC. E-mail: vegatools@163.com

[3] Upoważniony przedstawiciel posiadający dostęp do dokumentacji technicznej

BG ДЕКЛАРАЦИЯ ЗА СЪОТВЕТСТВИЕ

Ние, Vega Trade Company Limited, декларираме на своя лична отговорност, че Акумулаторен свредел за земя

TM Procraft: PMA20

Съгласно даденото техническо описание отговаря на всички приложими изисквания на следните директиви и хармонизирани стандарти, продукта[1] отговаря на стандартите: [2]

Техническа документация: VEGA TRADE COMPANY LIMITED, add. Room 212, 2nd F., Building 11, No. 898 Lingshan Road, Shanghai, PRC. ПРОИЗВЕДЕНО В КИТАЙ. E-mail: vegatools@163.com

ВНОСИТЕЛ: Елефант Тулс ООД. Адрес по регистрация: България, 1799 София, Младост 2, бл. 261А, вх. 2, ет. 4, ап. 12. Адрес на склад и сервиз: Гр. Божурище, бул. „Европа" 10, 2227, склад №15.

[3] Оторизиран представител, който може да съставя техническата документация

RO DECLARAȚIA CE DE CONFORMITATE

Noi, Vega Trade Company Limited, în calitate de producător, declarăm Burghiu de pământ fără fir

TM Procraft: PMA20

Sunt fabricate in serie[1] și confirmă următoarele directive europene, sunt fabricate în conformitate cu următoarele standarde sau documente standardizate: [2]

Documentația tehnică a fost susținută de: VEGA TRADE COMPANY LIMITED, add. Room 212, 2nd F., Building 11, No. 898 Lingshan Road, Shanghai, PRC. FABRICATE ÎN RPC. E-mail: vegatools@163.com

[3] Reprezentantul autorizat in masura sa intocmeasca documentatia tehnica

HU CE MEGFELELŐSÉGI NYILATKOZAT

Mi, Vega Trade Company Limited, mint felelős gyártó, ezennel kijelentjük, hogy az Akkumulátoros talajfúró

TM Procraft: PMA20

Sorozatgyártásban kerül[1] gyártásra és megfelel a következő EK direktíváknak előírásainak: Következő szabványoknak vagy szabványosított dokumentumoknak megfelelően kerül gyártásra: [2]

Műszaki dokumentáció VEGA TRADE COMPANY LIMITED, add. Room 212, 2nd F., Building 11, No. 898 Lingshan Road, Shanghai, PRC. FABRICATE ÎN RPC. E-mail: vegatools@163.com

[3] Műszaki dokumentacio osszeallitasara jogosult kepviselő

RU CE ДЕКЛАРАЦИЯ СООТВЕТСТВИЯ

Мы, Vega Trade Company Limited, как ответственный производитель заявляем, что Аккумуляторный грунтовой бур

TM Procraft: PMA20

Производятся серийно[1] и соответствуют следующим европейским директивам, и изготавливаются в соответствии со следующими стандартами или стандартизированными документами: [2]

Техническая документация предоставляется компанией: VEGA TRADE COMPANY LIMITED, адрес: Оф. 212, 2-й этаж, зд. 11, № 898, Лингшан Роад, Шанхай, КНР. ПРОИЗВЕДЕНО В КИТАЕE-mail: vegatools@163.com

UA СЕ ДЕКЛАРАЦІЯ ВІДПОВІДНОСТІ

Ми, Vega Trade Company Limited, як відповідальний виробник заявляємо, що Акумуляторний грунтовий бур

TM Procraft: PMA20

Виробляється серійно[1] і відповідає наступним європейським директивам та виробляється відповідно до таких стандартів або стандартизованих документах: [2]

Технічна документація надається компанією: VEGA TRADE COMPANY LIMITED, адрес.: Оф. 212, 2F, B11, № 898, Лингшан Роад, Шанхай, КНР. ВИРОБЛЕНО В КНР. E-mail: vegatools@163.com

Постачальник та уповноважений представник: ТОВ "ВІН-ТАЖ" Місцезнаходження: Україна, 49047, Дніпропетровська обл., м. Дніпро, вул. Театральна, буд. 3, каб. 8 Тел.: +38(068)-103-99-81 E-mail: 406971011@ukr.net

[1]: 00000001-99999999

[2]: 2006/42/EC

EN 62841-1:2015+A11:2022
EN 62841-2-10:2017

2014/30/EU

EN IEC 55014-1:2021
EN IEC 55014-2:2021
EN IEC 61000-3-2:2019+A1:2021
EN 61000-3-3:20 13+A1:2019+A2:2021

2011/65/EU
(and its amendment 2015/863/EU)

EN IEC 63000:2018

[3]: Jan Paluchnik
VEGA TOOLS s.r.o.,
Krizovnicka 86/6,
Stare Mesto,
110 00 Prague,
Czech Republic

Mr Bao Junhua
Production Line Manager

Bao Junhua

Shanghai, 30.10.2025