EN | ENGLISH 4
CZ | ČESKÝ 7
SK | SLOVENSKÝ 10
PL | POLSKI 13
BG | БЪЛГАРСКИ 16
RO | ROMÂNĂ 20
HU | MAGYAR 23
RU | РУССКИЙ 26
UA | УКРАЇНСЬКА 30
DE | DEUTSCH 33
ES | ESPAÑOL 37

CE 41

EN | Translation of the original operating manual
CZ | Překlad původního návodu k použití
SK | Preklad pôvodného návodu na použitie
PL | Tłumaczenie oryginalnej instrukcji obsługi
BG | Превод на оригиналните инструкции за употреба
RO | Traducere manual de utilizare
HU | Az eredeti használati utasítás fordítása
RU | Перевод оригинальной инструкции по эксплуатации
UA | Переклад оригінальної інструкції з експлуатації
DE | Übersetzung der Original-Bedienungsanleitung
ES | Traducción del manual de instrucciones original

EN I Caution!

It is essential that you read the instructions in this manual before assembling, operating, and maintaining the product.

CZ I Upozornění!

Neinstalujte, neprovádějte údržbu ani nepoužívejte tento výrobek dříve, než si přečtete pokyny uvedené v tomto návodu.

SK I Upozornenie!

Je dôležité, aby ste si pred montážou, údržbou a obsluhou produktu prečítali pokyny v tomto návode.

PL I Uwaga!

Należy koniecznie przeczytać instrukcje oraz wskazówki zawarte w niniejszym podręczniku przed montażem, obsługą oraz konserwacją produktu.

BG I Важно!

Изключително важно е да прочетете инструкциите в настоящото ръководство, преди да преминете към сглобяване, поддръжка или работа с продукта.

RO I Atenţie!

Este esențial să citiți instrucțiunile din acest manual înainte de asamblare, efectuarea întreținerii și operarea produsului.

HU I Figyelem!

Fontos, hogy a termék összeszerelése, karbantartása és használata előtt elolvassa a kézikönyvben található utasításokat.

RU I Внимание!

Необходимо прочитать инструкции в данном руководстве перед сборкой, обслуживанием и эксплуатацией данного изделия.

UA I Увага!

Дуже важливо, щоб ви прочитали інструкції в цьому керівництві перед складанням, обслуговуванням та експлуатацією цієї машини.

DE I ACHTUNG!

ACHUNG! Es ist sehr wichtig, dass Sie die Anweisungen in diesem Handbuch vor dem Zusammenbau, der Wartung und dem Betrieb dieser Maschine lesen.

ES I ¡Atención!

Es imprescindible que lea las instrucciones de este manual antes de montar, utilizar y realizar el mantenimiento del producto.

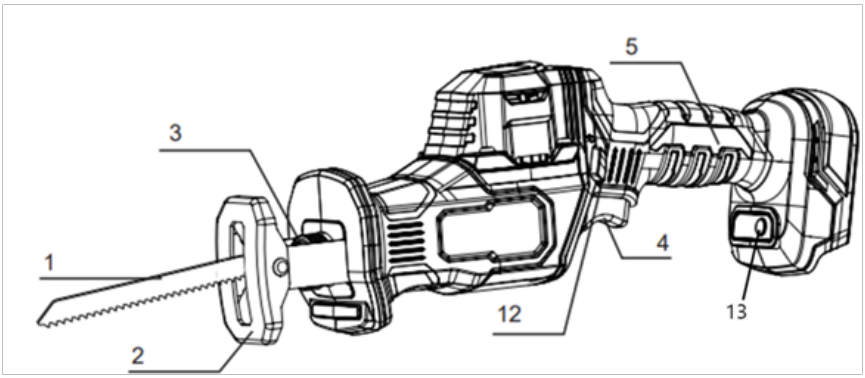

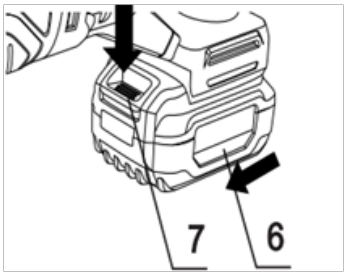

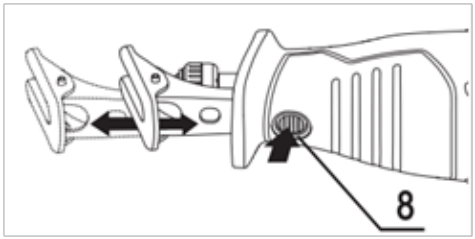

1



2

Pic. 1-2 / Výkres / Kreslenie / Obrazek / Рисуване / Desen / Kép / Рис. / Мал. / Abbildung/ Dibujo

EN | ENGLISH
CORDLESS RECIPROCATING SAW
RS20A
MANUAL

Technical specifications

Model	RS20A		
Motor type	Brushless		
Rated voltage (V DC)	20		
No-load stroke rate (min-1)	2200/2500/3100		
Stroke length (mm)	25.4		
Max cutting depth (mm) – Wood – PVC pipes – Metal	 255 130 40		
Speed control	Yes		
Noise emission values determined according to EN62841-2-11:			
Sound pressure level (dB(A)) Measured sound power level (dB(A)) Uncertainty K (dB(A))	LpA=83.4 LWA=94.4 K=3		
Vibration total values and uncertainty K determined according to EN62841-2-11:			
Vibration level (m/s2) Uncertainty K (m/s2)	7.53 1.5		
Protection level	IP20		
Protection class	III		
Weight EPTA (with 4 Ah battery) (kg)	2.4		
Bare tool weight (kg)	1.8		
Weight (incl. accessories) (kg)	4.4		
Battery (not included)			
Rated voltage (V DC)	20		
Battery type	Li-ion		
Capacity (Ah)	2.0 / 4.0 / 8.0		
Charger (not included)			
Model	20/1	C20/4	C20/6.5
Input voltage (V AC) / Frequency (Hz)	220-240/50		
Rated power (W)	45	95	135
Output Voltage (V DC)	20	20	20
Output current (A)	2	4	6.5
Protection class	II	II	II

⚠ **WARNING: The declared vibration and noise emission levels represent the main applications of the tool. However, if the tool is used for different applications, with different accessories, or is poorly maintained, the emission levels may differ. This may significantly increase the exposure level over the total working period. The emission levels will vary depending on how the power tool is used and may exceed the levels given in this information sheet. These emission levels may be used to compare one tool with another and for a preliminary assessment of exposure. An accurate estimate of the load should also take into account times when the tool is shut down or running without use, which can significantly reduce the total load over the working period. Identify additional safety measures to protect the operator, such as maintaining the tool and accessories, keeping hands warm, using hearing protection, and organizing work patterns.**.

Description (*Pic. 1)

1. Saw blade
2. Shoe (base plate)
3. Blade clamp
4. Power trigger
5. Handle
6. Battery
7. Battery release button
8. Shoe release button
9. Safety lock-off button
10. Speed selection button

PACKAGE CONTENTS*

	RS20A-1B-C	RS20A-BB
Manual	1	1
cordless reciprocating saw	1	1
Battery 20 V, 4 Ah	1	-
Charger 20 V	1	-
Carrying case	1	-

Please note that the contents of the package may vary depending on the country of purchase. For specific details regarding your package, please refer to the list provided with your product or contact your local distributor.

The Procraft RS20A cordless reciprocating saw is a mobile and reliable tool designed for cutting wood, plastic, and non-ferrous metals. Powered by a battery, it's perfect for use in areas without access to mains electricity — on construction sites, in the garden, during repairs or demolition.

Combining convenience, compactness, and high performance, the RS20A is lightweight and maneuverable, allowing for cuts in confined spaces and from various working angles. Choosing a Procraft reciprocating saw means getting a versatile solution for a wide range of tasks — from DIY to professional use.

SAFETY WARNINGS

⚠ **WARNING! Read all safety warnings, instructions, illustrations and specifications provided with this power tool.** Failure to follow all instructions listed below may result in electric shock, fire and/or serious injury.

Save all warnings and instructions for future reference.

The term "power tool" in the warnings refers to your mains operated (corded) power tool or battery-operated (cordless) power tool.

CONVENTIONAL SIGNS AND SYMBOLS


Always wear protective goggles - Protects your eyes from debris.


Wear a dust mask - Prevents inhalation of harmful particles.


Wear ear protectors - Protects your hearing from excessive noise.


Read instruction manual.


General hazard safety alert.


In accordance with essential applicable safety standards of European directives


Eurasian Conformity mark.


Ukraine Conformity Mark

SPECIFIC SAFETY RULES FOR RECIPROCATING SAWS

1. Hold the power tool only by the insulated gripping surfaces when performing operations where the blade may contact hidden wiring or its own cord. Contact with a live wire may make exposed metal parts of the tool live and result in electric shock.
2. Use clamps or other suitable means to secure the workpiece to a stable surface. Holding the workpiece by hand may lead to loss of control and injury.

3. Always hold the tool firmly with both hands and maintain a stable body position during operation. Two-handed control enhances safety.
4. Before starting the cut, make sure the work area is free from hidden wires, pipes, or other utilities. Cutting into a live wire may cause electric shock; cutting into a pipe may cause leaks.
5. Do not force the tool – let the blade cut under its own weight. Excess pressure may cause blade breakage or loss of control.
6. Never touch the blade until it has come to a complete stop. Residual movement can cause cuts.
7. Do not attempt to free a jammed blade without first disconnecting the battery. Trying to remove a stuck blade while powered may cause sudden movement and injury.
8. Do not use bent or worn blades. This may cause excessive vibration, inaccurate cuts, or blade breakage.
9. Do not use the reciprocating saw to cut materials not intended for this tool. Doing so may result in tool damage or personal injury.
10. Always ensure that the shoe is pressed firmly against the workpiece during cutting. Failure to do so may lead to heavy vibrations, loss of control, and uneven cuts.
11. Do not cut materials that are poorly secured or likely to shift. This may cause the blade to jam and the saw to be thrown back.
12. Avoid overhead cutting. Working in awkward positions reduces control and increases the risk of injury.
13. Keep your body and hands away from the blade line. If the tool slips or breaks through the material, you may be injured.
14. Use only blades recommended by the manufacturer. Using incorrect or low-quality blades may lead to breakage and injury.

SAFETY INSTRUCTIONS FOR ALL OPERATIONS

1. Always wear personal protective equipment – safety glasses, gloves, and hearing protection. Failure to do so may result in eye injury, cuts, or hearing damage.
2. Do not operate the tool in rain, high humidity, or on wet surfaces. Moisture may penetrate the housing and cause electric shock.
3. Do not touch the blade immediately after operation. It may be hot and cause burns upon contact.
4. Disconnect the battery before changing the blade, cleaning, adjusting, or servicing the tool. Failure to do so may result in accidental start-up and serious injury.
5. Work in a well-lit area and maintain proper body balance. Poor visibility and imbalance increase the risk of mistakes and injury.
6. Do not allow untrained persons, especially children, to operate the tool. Failure to comply may lead to hazardous situations.
7. Do not leave the tool running unattended. Even short periods without supervision can result in accidents.
8. Before inserting the battery, ensure that the power switch is in the "OFF" position. Otherwise, the tool may start unexpectedly when power is applied.
9. Do not use the tool if there are signs of malfunction (sparking, unstable operation, abnormal noise, burning smell). Continued use may result in serious damage or fire.
10. After use, disconnect the battery and allow the blade to cool before storing. This helps prevent accidental burns and extends tool life.
11. Store the tool in a dry, dust-free place and avoid direct sunlight. Improper storage may damage the housing, insulation, or performance of the tool.

POWER SUPPLY

Ensure the instrument is powered by Procraft 20V (2 Ah, 4 Ah or 8 Ah) batteries as specified on the marking label. Using any other battery can damage the tool and affect its performance. The tool is designed to operate with Procraft 20V rechargeable lithium-ion batteries, providing consistent and reliable power.

USING THE TOOL

⚠ **ATTENTION!**

Before installing or removing accessories, ensure the tool is turned OFF, and remove the battery to avoid accidental activation.

Removing the Battery

To remove the battery, press the battery lock button and pull the battery away from the tool.

Battery Charging Instructions

The charger has two indicators: red and green. The red indicator shows that charging is in progress, while the green indicator indicates that charging is complete. The battery itself may have a charge indicator with LEDs to show the charge level. To check the charge level, press the charge check button on the battery.

1 LED: 25% charged

2 LEDs: 50% charged

3 LEDs: 75% charged

4 LEDs: Fully charged

Step-by-Step Instructions:

1. Plug the charger into a power outlet.
2. For plug-in chargers, insert the charging plug into the battery port. For slider chargers, align the battery with the charging slots and slide it in.
3. The red indicator will light up, showing the battery is charging.
4. Once fully charged, the green indicator will light up.
5. Unplug the charger from the battery and the outlet, or slide the battery out of the charger.
6. Optional: Press the charge check button on the battery to view the charge level using the battery's LEDs.

Installing the Battery

Align the battery pack with the groove on the tool, and then slide it into place until it locks and clicks.

SHOE ADJUSTMENT

To change the position of the shoe, press and hold the release button (8), then slide the shoe forward or backward to the desired position. Once the button is released, the shoe will automatically lock in place.

⚠ Adjusting the shoe position allows you to better control the cutting depth and choose the most stable point of contact during operation. Make sure the shoe is securely locked before switching the tool on.

INSTALLING AND REMOVING THE SAW BLADE

Before performing any operations with accessories, make sure the battery is disconnected.

Installing the blade:

1. Ensure the tool is powered off and has cooled down.
2. Turn the blade clamp mechanism (3) counterclockwise until it stops (see Fig. 2).
3. Insert the blade shank fully into the clamp.
4. Release the clamp – it will automatically lock the blade in place.
5. Pull the blade gently to confirm it is securely fixed.

Removing the blade:

1. Disconnect the battery from the tool.
2. Allow the blade to cool completely. Even the dull side of a hot blade may cause burns.
3. Turn the blade clamp mechanism (3) counterclockwise.
4. Carefully remove the blade, avoiding contact with the sharp edge.
5. Place the removed blade on a heat-resistant surface or in a protective sleeve if provided.

⚠ Do not start work without ensuring the blade is correctly installed and securely locked in place. A loose blade may come off during operation and cause injury.

CHOOSING THE RIGHT SAW BLADE

For effective and safe operation, it is important to select the correct saw blade according to the type of material and the nature of the task.

For cutting wood and plastic, use blades with large teeth, which provide fast and aggressive cutting. For cleaner cuts in wood or laminate, choose blades with finer tooth spacing. When working with metal workpieces, especially steel, use fine-tooth blades made of durable alloys – they provide smoother cuts and resist overheating.

Blade length is also critical: the blade must be long enough to cut through the entire thickness of the workpiece and still allow for adequate stroke travel. Using a blade that is too short may cause binding and premature wear.

Always check that the blade shank is compatible with the tool's blade clamp. Use only high-quality accessories recommended for reciprocating saws – this helps extend the life of the tool and reduces the risk of damage or injury.

LIST OF SUITABLE MATERIALS

Material	Recommended Blade Type	Operating Speed
Softwood	Coarse-tooth, general-purpose	High speed
Hardwood	Fine-tooth	Medium speed
Plastic, PVC	Thin-tooth	High or medium speed
Aluminum, Copper	Fine-tooth for metal	Low speed
Steel	Bi-metal, TPI ≥18	Low speed
Brick (with appropriate blade)	Carbide-tipped or diamond-coated	Low speed, with stable support

SWITCHING ON AND OFF

Before switching on, make sure a charged battery is properly installed.

To start the tool, simultaneously press the safety lock-off button (2) and the power trigger (1). The stroke speed is adjusted using the speed selection button (10): each press cycles through one of three fixed values — 2200, 2500, or 3100 strokes per minute.

To stop the tool, simply release the power trigger (1).

⚠ The safety lock-off button (2) must be pressed each time before starting the tool — this prevents accidental activation.

PROPER USE OF THE RECIPROCATING SAW

Before starting work, ensure that the blade is correctly installed (see section "Installing and Removing the Saw Blade"), the proper accessory is selected (see "Choosing the Right Saw Blade"), and all safety precautions are observed (see relevant sections).

The reciprocating saw is suitable for straight, curved, and deep cuts in various materials such as wood, plastic, pipes, metal profiles, sheet metal, soft metals, and brick (with the appropriate blade). This makes the tool especially useful for demolition, utility installation, rough cutting, and work in confined or awkward spaces.

When cutting wood or other soft materials, guide the blade smoothly without applying excessive pressure. For metal, it is recommended to use fine-tooth blades at a reduced speed to minimize heat buildup and prolong blade life. Always press the shoe firmly against the workpiece — this helps reduce vibration and increases cutting precision.

For demolition work and cutting in tight areas (e.g., near a wall or at the base of a structure), flexible blades are convenient, as they allow flush cuts by naturally bending during use. Do not attempt to bend the blade manually — this may cause it to break.

During operation, hold the saw with both hands — by the main handle and the insulated front gripping area, if needed. Maintain a stable stance and never align the cutting path with your body. If necessary, mark the material beforehand and follow the line slowly and carefully.

After completing the cut, wait for the blade to come to a complete stop, then disconnect the tool from the power supply. Do not touch the blade until it has fully cooled down. Clean the tool from dust and debris before storing.

MAINTENANCE

Always before performing preventive maintenance work and ensure that the tool is switched off and battery is removed.

Regularly clean the housing and ventilation openings from dust and debris using a soft dry cloth or brush. If necessary, use a gentle stream of compressed air. Do not allow dirt to accumulate around the blade clamp, as this may interfere with blade installation and affect secure locking.

Do not use solvents, aggressive cleaning agents, or penetrating oils — they may damage plastic and rubber parts of the housing. Prevent moisture from entering the tool.

For safe and reliable operation of the instrument, keep in mind that the repair, maintenance and adjustment of the instrument should be in service centers using only original spare parts and consumables.

TRANSPORTATION AND STORAGE

Carry the tool only by the handle, making sure it is switched off and the battery is removed.

Store the tool in a dry, clean environment at a temperature between +5 °C and +40 °C. Avoid drops and mechanical impacts during transport. If stored for an extended period, recharge the batteries every 3 months.

POSSIBLE MALFUNCTIONS AND TROUBLESHOOTING

Problem	Possible cause	Solution
Tool does not start	Battery not installed or discharged	Install a charged battery
	Battery or contacts are faulty	Clean the contacts, replace the battery if needed
	Switch or electronics failure	Contact an authorized service center
Tool operates intermittently	Loose battery connection	Remove and reinstall the battery
	Overheating or protection triggered	Let the tool cool down, check ventilation
Reduced power, overheating	Ventilation openings are clogged	Clean the openings (e.g., air intakes) from dust and debris
Excessive vibration	Worn or damaged blade	Replace the saw blade
Blade falls out of clamp	Blade not secured or clamp worn	Reinstall the blade; if the clamp is worn, contact service
Unusual noises during operation	Internal mechanical damage	Stop using the tool immediately and contact service
Blade does not cut, slips	Incorrect or heavily worn accessory	Install a suitable new blade
Rapid blade wear	Improper mode or excessive load	Choose the correct blade and reduce the load

ENVIRONMENTAL PROTECTION

Out of concern for the environment, power tools, batteries, accessories and packaging should be recycled in accordance with applicable environmental protection regulations. Power tools and batteries must not be disposed into household waste!

For proper disposal, fully discharge the battery while using the instrument, remove it, and then wrap the contacts with insulating tape to avoid short circuits.

Do not open the battery and do not dispose of it in parts. Dispose in designated places.

EU countries only:

In accordance with the European Directive 2012/19/EU on waste electrical and electronic equipment and its implementation in national legislation, as well as in accordance with the European Directive 2006/66/EC, damaged or used batteries and electrical equipment must be separated and recycled in accordance with environmental regulations.

If disposed incorrectly, waste electrical and electronic equipment may have harmful effects on the environment and human health due to the potential presence of hazardous substances.

TRANSPORT

The lithium-ion batteries are subject to legislation on the transport of dangerous goods. The user can transport the batteries by road without further requirements. When shipping by third parties (e.g.: by air transport or forwarding agency), special requirements on packaging and labelling must be observed. For preparation of the item being shipped, consulting an expert for hazardous material is required. Dispatch battery packs only when the housing is undamaged. Tape or mask off open contacts and pack up the battery in such a manner that it cannot move around in the packaging. Please also observe the possibility of more detailed national regulations.

CZ | ČESKÝ
AKUMULAČNÍ ŠABLOVÁ PÍLA
RS20A
MANUAL

Technické specifikace

Model	RS20A		
Typ motoru	Bezkartáčový		
Napětí (V, trvalý)	20		
Volnoběžné otáčky (zdvih/ min)	2200/2500/3100		
Délka zdvihu (mm)	25,4		
Maximální hloubka řezu (mm) - Strom - PVC trubky - Kov	 255 130 40		
Nastavení rychlosti	Stisknutím tlačítka		
Hodnoty hladiny hluku jsou stanoveny v souladu s normou EN 62841-2-11:			
Hladina akustického tlaku (dB(A)) Naměřená hladina akustického výkonu (dB(A)) Nejistota K (dB(A))	LpA=83.4 LWA=94.4 K=3		
Celkové hodnoty vibrací a nejistota K se stanoví dle normy EN 62841-2-11:			
Hladina vibrací (m/s^2) Chyba K (m/s^2)	7.53 1.5		
Úroveň ochrany	IP20		
Třída ochrany	III		
baterií 4 Ah) (kg)	2.4		
Hmotnost nářadí bez baterie (kg)	1.8		
Hmotnost (včetně veškeré dodané sady) (kg)	4.4		
Baterie (volitelné)			
Napětí (V, trvalý)	20		
Typ baterie	Li-ion		
Kapacita (Ah)	2.0 / 4.0 / 8.0		
Nabíječka (volitelné)			
Model	20/1	C20/4	C20/6.5
Vstupní napětí (V, AC) Frekvence (Hz)	220-240/50		
Výkon (W)	45	95	135
Výstupní napětí (V, DC)	20	20	20
Výstupní proud (A)	2	4	6.5
Třída ochrany	II	II	II

⚠ **VAROVÁNÍ:** Uvedené hladiny vibrací a hluku odpovídají hlavním účelům použití nářadí. Pokud se však nářadí používá k jiným účelům, s jiným příslušenstvím nebo je ve špatném technickém stavu, mohou se hladiny hluku a vibrací lišit. To může výrazně zvýšit hladinu expozice po celou dobu provozu. Hladiny hluku a vibrací se budou lišit v závislosti na způsobu používání elektrického nářadí a mohou překročit hladiny uvedené v tomto informačním listu. Tyto hladiny hluku a vibrací lze použít k porovnání jednotlivých nářadí a k předběžnému posouzení expozice. Přesné posouzení zatížení by mělo zohlednit i dobu, kdy je nářadí vypnuté nebo běží, ale nepoužívá se. To může výrazně snížit celkové zatížení po celou dobu provozu. Stanovte další bezpečnostní opatření k ochraně obsluhy, jako například: údržba nářadí a příslušenství, ohřívače rukou, používání ochrany sluchu a organizace pracovního postupu.

Popis (*Výkres 1)

1. Pilový list
2. Podešev
3. Kazeta
4. Tlačítko napájení
5. Zacházet s
6. Baterie
7. Tlačítko pro uvolnění baterie
8. Tlačítko pro uvolnění podrážky
9. Tlačítko zabraňující náhodnému spuštění
10. Tlačítko pro výběr rychlosti

OBSAH DODÁVKY *

	RS20A-1B-C	RS20A-BB
Instrukce	1	1
Sablova pila	1	1
Baterie 20 V, 4 Ah	1	-
20V nabíječka	1	-
Věc	1	-

**** Upozorňujeme, že obsah balení se může lišit v závislosti na zemi nákupu. Konkrétní informace o obsahu vaší zásilky vám poskytne váš místní distributor.***

Akumulátorová přímočará pila Procraft RS20A je mobilní a spolehlivý nástroj určený pro řezání dřeva, plastu a měkkých kovů. Díky bateriovému napájení je ideální pro práci v místech bez přístupu k elektrické síti: na staveništi, na zahradě, při opravách a demontáži.

Tento nástroj kombinuje pohodlí, kompaktnost a vysokou produktivitu. Lehká a obratná RS20A vám umožňuje řezat v omezeném prostoru a v jakékoli pracovní poloze. Výběrem vratné pily Procraft získáte univerzální řešení pro nejrůznější úkoly – od domácích až po profesionální.

BEZPEČNOSTNÍ PRAVIDLA

⚠ **VAROVÁNÍ! Přečtěte si všechna bezpečnostní varování, pokyny, ilustrace a specifikace dodané s tímto elektrickým strojem.** Nedodržení všech níže uvedených pokynů může vést k úrazu elektrickým proudem a/ nebo vážnému zranění.

Uschovejte si všechna varování a pokyny pro budoucí použití.

Termín „elektrické nářadí" nebo „elektrický stroj" v těchto varováních označuje elektrické nářadí s kabelem nebo akumulátorové elektrické nářadí.

SYMBOLY A SYMBOLY


Vždy používejte ochranné brýle - chrání oči před částicemi a pilinami.


Noste protiprachovou masku - zabraňuje vdechnutí částic dřeva.


Noste chrániče sluchu – chrání váš sluch před nadměrným hlukem.


Přečtěte si návod k použití


Obecné upozornění na nebezpečí


Dodržování základních bezpečnostních norem platných evropských směrnic.


Euroasijská značka shody.


Ukrajinská značka shody

ZVLÁŠTNÍ BEZPEČNOSTNÍ PRAVIDLA PRO PILY S ŘÍZKÝM VRATNÝM POHYBEM

1. Při práci, při které by se nástroj mohl dostat do kontaktu se skrytým vedením nebo s vlastním napájecím kabelem, držte jej pouze za izolované úchopné plochy. Kontakt s vodičem pod napětím může

způsobit, že se přístupné kovové části stanou živými a způsobí úraz elektrickým proudem.

2. Použijte svorky nebo jiné vhodné prostředky k upevnění obrobku na stabilní povrch. Držení obrobku rukou může způsobit ztrátu kontroly a zranění.
3. Při práci držte elektrické nářadí pevně oběma rukama a udržujte stabilní polohu. Používání nářadí oběma rukama zvyšuje bezpečnost.
4. Než začnete řezat, ujistěte se, že v pracovní oblasti nejsou skryté dráty, potrubí a další inženýrské sítě. Zasažení elektrického kabelu může způsobit úraz elektrickým proudem a do potrubí - únik kapaliny nebo plynu.
5. Netlačte na nástroj silou – nechte kotouč řezat vlastní vahou. Nadměrný tlak může způsobit zlomení kotouče nebo ztrátu kontroly nad pilou.
6. Nikdy se nedotýkejte čepele, dokud se úplně nezastaví. Jakýkoli zbývající pohyb může způsobit řezné rány.
7. Nepokoušejte se vyjmout zaseknutý pilový list bez odpojení baterie od pily. Pokus o uvolnění zaseknutého nástroje s připojenou baterií může vést k náhlému pohybu a zranění.
8. Nepoužívejte ohnuté nebo opotřebované nože. Mohlo by to způsobit vibrace, sníženou přesnost řezání a zlomení během provozu.
9. Nepoužívejte vratnou pilu k řezání materiálů, které nejsou pro tento typ nástroje určeny. Nedodržení pokynů může vést k poškození pily a zranění osob.
10. Během řezání se ujistěte, že je opěrný talíř vždy pevně přitisknutý k obrobku. Pokud tak neučiníte, může dojít k nadměrným vibracím, ztrátě kontroly a nerovnoměrným řezům.
11. Neřežte, pokud je materiál uvolněný nebo se může posouvat. Mohlo by dojít k zaseknutí kotouče a vymrštění pily.
12. Neřezejte nad úrovní ramen. Práce v nepříjemné poloze snižuje přesnost a zvyšuje riziko ztráty kontroly nad nářadím.
13. Sledujte polohu těla a rukou – nedávejte je do jedné linie s plátnem. Pokud materiál sklouzne nebo se zlomí, může vás zasáhnout do ruky.
14. Používejte pouze pilové kotouče doporučené výrobcem. Instalace nevhodného nebo nekvalitního kotouče může vést k jeho selhání a zranění.

BEZPEČNOSTNÍ POKYNY PRO VŠECHNY PROVOZY

1. Vždy používejte osobní ochranné prostředky – ochranné brýle, rukavice a chrániče sluchu. Pokud tak neučiníte, může dojít k poškození očí, rukou nebo sluchu.
2. Nepoužívejte nářadí v dešti, vlhkém nebo mokrém prostředí. Vlhkost může proniknout do krytu a způsobit úraz elektrickým proudem.
3. Nedotýkejte se pilového kotouče ihned po dokončení práce. Zařízení může být velmi horké a při kontaktu s kůží může způsobit popáleniny.
4. Před výměnou čepele, čištěním, seřizováním nebo servisem odpojte baterii od nářadí. Jinak může náhodná aktivace vést k vážnému zranění.
5. Pracujte v dobře osvětleném prostoru a zajistěte stabilní polohu těla. Špatná viditelnost a ztráta rovnováhy zvyšují riziko chyby a zranění.
6. Nedovolte, aby s nástrojem pracovaly neproškolené osoby, zejména děti. Nedodržení tohoto pokynu může vést k nebezpečným situacím.
7. Nenechávejte zapnutý nástroj bez dozoru. I krátkodobá ztráta kontroly může vést k nouzové situaci.
8. Před připojením baterie se ujistěte, že je vypínač v poloze vypnuto. Jinak se nářadí může po zapnutí napájení neočekávaně spustit.
9. Nepoužívejte nářadí, pokud se objeví jakékoli známky poruchy (jiskření, nestabilní provoz, hluk, zápach spáleniny). Pokračování v používání může způsobit vážné poškození nebo požár.
10. Po dokončení práce odpojte baterii a nechte čepel před uskladněním zcela vychladnout. Tím zabráníte náhodnému popálení a prodloužíte životnost nářadí.
11. Přístroj skladujte na suchém a bezprašném místě a nevystavujte jej přímému slunečnímu záření. Nesprávné skladování může způsobit poškození krytu, izolace a výkonu.

NAPÁJECÍ ZDROJ

Ujistěte se, že je nářadí napájeno bateriemi Procraft 20V (2Ah , 4Ah nebo 8Ah). Použití jiných baterií může nářadí poškodit a zhoršit jeho výkon. Nářadí je navrženo pro práci s dobíjecími lithium-iontovými bateriemi Procraft 20V , které poskytují stabilní a spolehlivý výkon.

POUŽÍVÁNÍ

⚠ POZOR!

Před instalací nebo demontáží příslušenství se ujistěte, že je nářadí vypnuté, a vyjměte baterii, abyste zabránili jeho náhodnému zapnutí.

Vyjmutí baterie

Chcete-li baterii vyjmout, stiskněte tlačítko na přední straně akumulátoru a současně baterii vytáhněte z nástroje.

Pokyny pro nabíjení baterie

Nabíječka má dva indikátory: červený a zelený. Červený indikátor ukazuje, že probíhá nabíjení, a zelený indikátor ukazuje, že je nabíjení dokončeno. Samotná baterie může mít indikátor nabíjení s LED diodami zobrazujícími úroveň nabití. Chcete-li zkontrolovat úroveň nabití, stiskněte tlačítko testu nabíjení na baterii.

1 LED: 25% nabití

2 LED diody: nabito na 50 %.

3 LED diody: nabito na 75 %.

4 LED diody: Plně nabito

Pokyny krok za krokem:

1. Zapojte nabíječku do elektrické zásuvky.
2. U nabíječek do zásuvky zasuňte zástrčku do portu baterie. U posuvných nabíječek zarovnejte zářezy a zatlačte baterii, dokud se nezastaví.
3. Indikátor se rozsvítí červeně, což znamená, že nabíjení začalo.
4. Po dokončení nabíjení se indikátor rozsvítí zeleně.
5. Odpojte nabíječku od baterie a elektrické zásuvky nebo vyjměte baterii z nabíječky.
6. Volitelné: Stiskněte tlačítko kontroly nabití na baterii a zkontrolujte úroveň nabití pomocí LED kontrolek.

Instalace baterie

Zarovnejte baterii se slotem v nástroji a poté ji zatlačte na místo, dokud nezapadne a nezacvakne.

NASTAVENÍ PODPĚRNÉ PODEŠVE

Chcete-li změnit polohu podpěrné podrážky, stiskněte tlačítko uvolnění (8), podržte ho a posuňte podrážku dopředu nebo dozadu do požadované polohy. Po uvolnění tlačítka se podrážka automaticky zajistí.

⚠ Nastavená poloha podrážky umožňuje lepší kontrolu hloubky řezu a nejstabilnější opěrný bod při práci. Před zapnutím nástroje se ujistěte, že je podrážka bezpečně upevněna.

INSTALACE A DEMONTÁŽ PILOVÉHO KOTOUČE

Před provedením jakýchkoli operací na zařízení se ujistěte, že je odpojena baterie.

Instalace plátna:

1. Ujistěte se, že je nástroj odpojený od napájení a vychladlý.
2. Otáčejte aretačním mechanismem sklíčidla (3) proti směru hodinových ručiček, dokud se nezastaví. (Obr. 2)
3. Zasuňte stopku pilového kotouče do sklíčidla, dokud se nezastaví.
4. Uvolněte zámek - plátno se automaticky zafixuje.
5. Přitáhněte plátno k sobě, abyste se ujistili, že je bezpečně upevněno.

Odstranění plátna:

1. Odpojte baterii od nástroje .
2. Nechte pilový kotouč zcela vychladnout. I tupá strana horkého kotouče může při dotyku způsobit popáleniny.
3. Otočte aretačním mechanismem sklíčidla (3) proti směru hodinových ručiček.
4. Opatrně vyjměte čepel a vyhněte se kontaktu s jejím ostrým povrchem.
5. Odstraněné plátno umístěte na tepelně odolný povrch nebo do ochranného krytu, je-li k dispozici.

⚠ Nezačínejte práci, aniž byste se ujistili, že je nůž správně nainstalován a bezpečně upevněn. Volné příslušenství může během práce vyletět a způsobit zranění.

VÝBĚR PILOVÉHO KOTOUČE

Pro efektivní a bezpečnou práci je důležité vybrat správný pilový kotouč v závislosti na druhu materiálu a povaze prováděných úkolů.

Pro řezání dřeva a plastu používejte kotouče s velkými zuby, které zajišťují rychlý a hrubý řez. Pro čistší zpracování dřeva nebo laminátu volte kotouče s jemnější roztečí zubů. Při práci s kovovými obrobky, zejména ocelí, používejte kotouče s jemnými zuby vyrobenými z odolných slitin – zajišťují hladký řez a jsou odolné vůči přehřátí.

Je také důležité zvážit délku čepele: musí být dostatečně dlouhá, aby prošla celou tloušťkou obrobku a měla určitý zdvih. Použití čepele, která nemá správnou délku, může způsobit zaseknutí a rychlé opotřebení.

Při výběru pilového listu věnujte pozornost kompatibilitě stopky s upínacím sklíčidlem nástroje. Používejte pouze kvalitní vybavení doporučené pro ocasní pily – prodlužuje se tím životnost nástroje a snižuje se riziko zlomení nebo zranění.

Seznam přijatelných materiálů

Materiál	Doporučené plátno	Pracovní doba
Měkké dřevo	S velkými zuby , univerzální	Vysoká rychlost
Tvrdé dřevo	Malý zub	Průměrná rychlost
Plast, PVC	S tenkým zubem	Vysoká nebo střední rychlost
Hliník, měď	Jemné zuby pro kov	Nízká rychlost
Ocel	Bimetalický, TPI ≥18	Nízká rychlost
Cihla (s dodatečným vybavením)	Povlak z karbidu nebo diamantu	Nízká rychlost, se zastavením

ZAPNUTO A VYPNUTO

Před zapnutím se ujistěte, že je vložena nabitá baterie.

Chcete-li nástroj spustit, stiskněte současně bezpečnostní tlačítko (2) a tlačítko napájení (1). Rychlost se ovládá tlačítkem pro volbu rychlosti (10): každé stisknutí zvolí jednu ze tří pevných hodnot - 2200, 2500 nebo 3100 zdvihů za minutu.

Chcete-li nářadí vypnout, jednoduše uvolněte tlačítko napájení (1).

⚠ Bezpečnostní tlačítko (2) musí být stisknuto před každým spuštěním nářadí – tím se zabrání náhodnému zapnutí.

SPRÁVNÁ OBSLUHA PILY S ŘÍZKEM

Před zahájením práce se ujistěte, že je kotouč správně nainstalován (viz část „Instalace a demontáž pilového kotouče"), že je vybráno vhodné vybavení (viz „Jak vybrat pilový kotouč") a že jsou dodržena všechna bezpečnostní opatření (viz příslušné části).

Šavlová pila je vhodná pro rovné, zakřivené a hluboké řezání různých materiálů: dřeva, plastů, trubek, kovových profilů, plechů a měkkých kovů, cihel (pokud je k dispozici odpovídající kotouč). Díky tomu je nástroj obzvláště užitečný pro demontáž, pokládku komunikací, hrubé řezání, řezání v nepřístupných úhlech nebo v omezeném prostoru.

Při řezání dřeva a jiných měkkých materiálů by se pilový kotouč měl pohybovat plynule, bez nadměrného tlaku. Při práci s kovem se doporučuje používat kotouče s jemnými zuby a sníženými otáčkami – tím se snižuje zahřívání a prodlužuje se životnost zařízení. Nezapomeňte opřít podpěru o obrobek – tím se sníží vibrace a zvýší se přesnost řezu.

Pro demontážní práce a řezání na těžko dostupných místech (například u zdi nebo u základny konstrukce) je vhodné použít flexibilní čepele, které umožňují řezat blízko povrchu a během pracovního procesu se přirozeně ohýbají. Nepokoušejte se čepel ohýbat ručně – mohlo by to vést k jejímu zlomení.

Při práci držte pilu oběma rukama: hlavní rukojetí a v případě potřeby i chráněnou částí těla. Ujistěte se, že máte stabilní postoj a nesměrujte linii řezu směrem k tělu. V případě potřeby si materiál předem označte a bez spěchu sledujte linii řezu.

Po dokončení práce počkejte, až se kotouč úplně zastaví, a poté nářadí odpojte ze zásuvky. Nedotýkejte se kotouče, dokud nevychladne. Před uskladněním nářadí očistěte od prachu a zbytků materiálu.

PÉČE A ÚDRŽBA

Před prováděním jakékoli údržby se vždy ujistěte, že je nářadí vypnuté a že je z něj vyjmuta baterie.

Pravidelně čistěte kryt a větrací otvory od prachu a pilin suchým měkkým hadříkem nebo kartáčem. V případě potřeby použijte slabý proud stlačeného vzduchu. Nedovolte, aby se v oblasti sklíčidla hromadily nečistoty, mohlo by to zkomplikovat instalaci pilového pásu a ovlivnit spolehlivost upevnění.

Nepoužívejte rozpouštědla, agresivní čisticí prostředky ani penetrační oleje – mohou poškodit plastové a pryžové části krytu. Nedovolte, aby se dovnitř přístroje dostala vlhkost.

Pro bezpečný a spolehlivý provoz nářadí nezapomeňte, že opravy, údržbu a seřizování musí provádět autorizovaná servisní střediska s použitím pouze originálních náhradních dílů a spotřebního materiálu.

DOPRAVA A SKLADOVÁNÍ

Nářadí přenášejte pouze za rukojeť a ujistěte se, že je vypnuté a baterie odpojená.

Nářadí skladujte v suché a čisté místnosti při teplotě +5 °C až +40 °C. Během přepravy se vyvarujte pádů a mechanických nárazů. Při dlouhodobém skladování nabíjejte baterie jednou za 3 měsíce.

MOŽNÉ PORUCHY A ZPŮSOBY JEJICH ODSTRANĚNÍ

Problém	Možný důvod	Řešení
Nástroj se nezapne	Baterie není nainstalována nebo je vybitá	Nainstalujte nabitou baterii
	Baterie nebo kontakty jsou vadné	Vyčistěte kontakty, v případě potřeby vyměňte baterii.
	Spínač nebo elektronika jsou vadné	Kontaktujte autorizované servisní středisko
Nástroj pracuje přerušovaně	Kontakt baterie je uvolněný	Vyjměte a znovu nainstalujte baterii
	Přehřátí nebo aktivace ochrany	Nechte nástroj vychladnout, zkontrolujte ventilaci
Výpadek energie, přehřátí	Větrací otvory jsou ucpané	Vyčistěte otvory (např. přívody vzduchu) od prachu a pilin
Zvýšené vibrace	Opotřebované nebo poškozené plátno	Vyměňte pilový kotouč
Čepel vylétá ze sklíčidla	Čepel není pevná nebo je nábojnice opotřebovaná	Znovu nainstalujte čepel; pokud je kazeta opotřebovaná, obraťte se na servisní středisko.
Objevily se zvuky, které nejsou typické pro běžný provoz	Vnitřní poškození mechanismu	Okamžitě přestaňte pracovat a kontaktujte servis.
Čepel neřeže, klouže	Nevhodné nástroje nebo nadměrné opotřebení	Nainstalujte vhodné nové plátno
Rychlé opotřebení plátna	Nesprávný provozní režim, příliš vysoké zatížení	Vyberte si správné plátno a snižte zátěž

OCHRANA ŽIVOTNÍHO PROSTŘEDÍ

Elektrické nářadí, baterie, příslušenství a obaly by měly být recyklovány způsobem šetrným k životnímu prostředí. Nevyhazujte elektrické nářadí a baterie do domovního odpadu!

V zájmu ochrany životního prostředí je nutné použitou baterii, zejména lithiovou, správně zlikvidovat. Pro správnou likvidaci baterií při používání spotřebiče definitivně vybijte, vyjměte ji a poté zakryjte kontakty elektrickou páskou, abyste zabránili zkratu. Baterii neotvírejte a nelikvidujte ji po částech. Likvidujte na místě k tomu určeném.

Pouze pro země EU:

Li-ion

V souladu s evropskou směrnicí 2012/19/EU o odpadních elektrických a elektronických zařízeních a příslušnými vnitrostátními právními předpisy a v souladu s evropskou směrnicí 2006/66/EC musí být vadné nebo vyřazené baterie a elektronická zařízení shromažďovány za účelem ekologicky bezpečné recyklace.

Při nesprávné likvidaci mohou mít použitá elektrická a elektronická zařízení škodlivé účinky na životní prostředí a lidské zdraví v důsledku možné přítomnosti nebezpečných látek.

PŘEPRAVA

Na lithium-iontové baterie se vztahují požadavky týkající se přepravy nebezpečných věcí. Baterie mohou být přepravovány samotným uživatelem po silnici bez nutnosti dodržovat další předpisy. Při přepravě pomocí třetích stran (např. letadlem nebo spedicí) je třeba dodržovat zvláštní požadavky na balení a označování. V takovém případě musí být do přípravy zásilky k přepravě zapojen odborník na nebezpečné zboží.

Akumulátor balte pouze s nepoškozeným krytem. Uzavřete otevřené kontakty a zabalte baterii tak, aby se nemohla uvnitř obalu pohybovat. Dodržujte také případné další národní předpisy.

SK | SLOVENSKÝ
AKUMULAČNÁ CHÝBALOVÁ PÍLA
RS20A
NÁVOD

Technické špecifikácie

Model	RS20A		
Typ motora	Bezkartáčový		
Hodnotené napätie (V DC)	20		
Frekvencia zdvihov bez zaťaženia (min^{-1})	2200/2500/3100		
Mŕtvica dĺžka (mm)	25,4		
Maximálna hĺbka rezu (mm) – Drevo – PVC rúry – Kov	 255 130 40		
Ovládanie rýchlosti	Áno		
Hodnoty emisií hluku určené podľa normy EN62841-2-11:			
Hladina akustického tlaku (dB(A)) Nameraná hladina akustického výkonu (dB(A)) Neistota K (dB(A))	LpA=83.4 LWA=94.4 K=3		
Celkové hodnoty vibrácií a neistota K určené podľa normy EN62841-2-11:			
Hladina vibrácií (m/s^2) Neistota K (m/s^2)	7.53 1.5		
Úroveň ochrany	IP20		
Trieda ochrany	III		
Hmotnosť EPTA (s batériou 4 Ah) (kg)	2.4		
Hmotnosť holého nástroja (kg)	1.8		
Hmotnosť (vrátane príslušenstva) (kg)	4.4		
Batéria (voliteľná)			
Menovité napätie (V DC)	20		
Typ batérie	Li-ion		
Kapacita (Ah)	2.0 / 4.0 / 8.0		
Nabíjačka (voliteľná)			
Model	20/1	C20/4	C20/6.5
Vstupné napätie (V AC) / Frekvencia (Hz)	220-240/50		
Hodnotené výkon (W)	45	95	135
Výstup Napätie (V DC)	20	20	20
Výstup prúd (A)	2	4	6.5
Trieda ochrany	II	II	II

⚠ **UPOZORNENIE:** Deklarované úrovne vibrácií a hluku predstavujú hlavné aplikácie náradia. Ak sa však náradie používa na rôzne účely, s rôznym príslušenstvom alebo je zle udržiavané, úrovne emisií sa môžu líšiť. To môže výrazne zvýšiť úroveň expozície počas celkovej pracovnej doby. Úrovne emisií sa budú líšiť v závislosti od spôsobu používania elektrického náradia a môžu prekročiť úrovne uvedené v tomto informačnom liste. Tieto úrovne emisií sa môžu použiť na porovnanie jedného náradia s druhým a na predbežné posúdenie expozície. Presný odhad zaťaženia by mal zohľadňovať aj časy, kedy je náradie vypnuté alebo beží bez používania, čo môže výrazne znížiť celkové zaťaženie počas pracovnej doby. Identifikujte ďalšie bezpečnostné opatrenia na ochranu obsluhy, ako je údržba náradia a príslušenstva, udržiavanie tepla rúk, používanie ochrany sluchu a organizácia pracovných postupov.

Popis zariadenia (*Kreslenie 1)

1. Pílový list
2. Topánka (základná doska)
3. Svorka čepele
4. Spúšť
5. Rukoväť
6. Batéria
7. Tlačidlo na uvoľnenie batérie
8. Tlačidlo na uvoľnenie topánky
9. Bezpečnostné tlačidlo odistenia
10. Výber rýchlosti tlačidlo

OBSAH DODÁVKY*

	RS20A-1B-C	RS20A-BB
Používateľská príručka	1	1
Chybalova pila	1	1
20 V batéria , 4 Ah	1	-
20V nabíjačka	1	-
Prenosné puzdro	1	-

**** Upozorňujeme, že obsah balenia sa môže líšiť v závislosti od krajiny nákupu. Konkrétne podrobnosti týkajúce sa vášho balenia nájdete v zozname dodanom s produktom alebo sa obráťte na miestneho distribútora.***

Akumulátorová chvostová píla Procraft RS20A je mobilný a spoľahlivý nástroj určený na rezanie dreva, plastov a neželezných kovov. Vďaka batériovému pohonu je ideálna na použitie v oblastiach bez prístupu k elektrickej sieti – na stavbách, v záhrade, počas opráv alebo demolácií.

RS20A kombinuje pohodlie, kompaktnosť a vysoký výkon, je ľahká a obratná, čo umožňuje rezanie v stiesnených priestoroch a z rôznych pracovných uhlov. Výberom chvostovej píly Procraft získate všestranné riešenie pre širokú škálu úloh – od domácich prác až po profesionálne použitie.

BEZPEČNOSTNÉ UPOZORNENIA

⚠ **UPOZORNENIE! Prečítajte si všetky bezpečnostné upozornenia, pokyny, ilustrácie a špecifikácie dodané s týmto elektrickým náradím.** Nedodržanie všetkých nižšie uvedených pokynov môže mať za následok úraz elektrickým prúdom, požiar a/alebo vážne zranenie.

Všetky upozornenia a pokyny si uschovajte pre budúce použitie.

Pojem „elektrické náradie" v upozorneniach sa vzťahuje na elektrické náradie napájané zo siete (s káblom) alebo na elektrické náradie napájané z batérie (bez kábla).

KONVENČNÉ ZNAČKY A SYMBOLY


Vždy noste ochranné okuliare – chránia vaše oči pred nečistotami.


Noste protiprachovú masku – Zabraňuje vdýchnutiu škodlivých častíc.


Noste chrániče sluchu – Chránia váš sluch pred nadmerným hlukom.


Prečítajte si návod na použitie.


Všeobecné bezpečnostné upozornenie na nebezpečenstvo.


V súlade so základnými platnými bezpečnostnými normami európskych smerníc


Euroázijská značka zhody.


Ukrajinská značka zhody.

ŠPECIFICKÉ BEZPEČNOSTNÉ PREDPISY PRE CHÝBALOVÉ PÍLY

1. Pri vykonávaní prác, pri ktorých by sa čepeľ mohla dostať do kontaktu so skrytým vedením alebo s vlastným káblom, držte elektrické náradie iba za izolované rukoväte. Kontakt s vodičom pod napätím môže spôsobiť, že odkryté kovové časti náradia budú pod napätím a dôjde k úrazu elektrickým prúdom.
2. Na upevnenie obrobku na stabilný povrch použite svorky alebo

iné vhodné prostriedky. Držanie obrobku rukou môže viesť k strate kontroly a zraneniu.

3. Náradie vždy držte pevne oboma rukami a počas práce udržiavajte stabilnú polohu tela. Ovládanie oboma rukami zvyšuje bezpečnosť.
4. Pred začatím rezania sa uistite, že v pracovnom priestore nie sú skryté káble, potrubia alebo iné inžinierske siete. Rezanie do živého vedenia môže spôsobiť úraz elektrickým prúdom; rezanie do potrubia môže spôsobiť netesnosti.
5. Netlačte na náradie silou – nechajte čepeľ rezať vlastnou váhou. Nadmerný tlak môže spôsobiť zlomenie čepele alebo stratu kontroly.
6. Nikdy sa nedotýkajte čepele, kým sa úplne nezastaví. Zvyškový pohyb môže spôsobiť porezanie.
7. Nepokúšajte sa uvoľniť zaseknutý nôž bez toho, aby ste najprv odpojili batériu. Pokus o odstránenie zaseknutého nožu, keď je nôž zapnutý, môže spôsobiť náhly pohyb a zranenie.
8. Nepoužívajte ohnuté alebo opotrebované čepele. Môže to spôsobiť nadmerné vibrácie, nepresné rezy alebo zlomenie čepele.
9. Nepoužívajte pílu s vratným pohybom na rezanie materiálov, ktoré nie sú určené pre toto náradie. Môže to viesť k poškodeniu náradia alebo zraneniu osôb.
10. Počas rezania vždy dbajte na to, aby bola pätka píly pevne pritlačená k obrobku. Ak tak neurobíte, môže to viesť k silným vibráciám, strate kontroly a nerovnomerným rezom.
11. Nerežte materiály, ktoré sú zle upevnené alebo sa môžu posunúť. Môže to spôsobiť zaseknutie kotúča a vymrštenie píly dozadu.
12. Vyhnite sa rezaniu nad hlavou. Práca v nepraktických polohách znižuje kontrolu a zvyšuje riziko zranenia.
13. Nepribližujte sa telom ani rukami k čepeli. Ak nástroj prejde materiálom alebo sa cezň prerazí, môžete sa zraniť.
14. Používajte iba čepele odporúčané výrobcom. Použitie nesprávnych alebo nekvalitných čepelí môže viesť k zlomeniu a zraneniu.

BEZPEČNOSTNÉ POKYNY PRE VŠETKY PREVÁDZKY

1. Vždy noste osobné ochranné prostriedky – ochranné okuliare, rukavice a ochranu sluchu. V opačnom prípade môže dôjsť k poraneniu očí, porezaniu alebo poškodeniu sluchu.
2. Nepoužívajte náradie v daždi, pri vysokej vlhkosti alebo na mokrých povrchoch. Vlhkosť môže preniknúť do krytu a spôsobiť úraz elektrickým prúdom.
3. Nedotýkajte sa čepele ihneď po použití. Môže byť horúca a pri kontakte môže spôsobiť popáleniny.
4. Pred výmenou čepele, čistením, nastavovaním alebo servisom náradia odpojte batériu. V opačnom prípade môže dôjsť k náhodnému spusteniu a vážnemu zraneniu.
5. Pracujte v dobre osvetlenom priestore a udržiavajte správnu rovnováhu tela. Slabá viditeľnosť a nerovnováha zvyšujú riziko chýb a zranení.
6. Nedovoľte, aby s náradím pracovali neškolené osoby, najmä deti. Nedodržanie pokynov môže viesť k nebezpečným situáciám.
7. Nenechávajte náradie bežať bez dozoru. Aj krátke časy bez dozoru môžu viesť k nehodám.
8. Pred vložením batérie sa uistite, že je hlavný vypínač v polohe „VYPNUTÉ". V opačnom prípade sa náradie môže po zapnutí napájania neočakávane spustiť.
9. Nepoužívajte náradie, ak sa vyskytnú známky poruchy (iskry, nestabilná prevádzka, abnormálny hluk, zápach spáleniny). Ďalšie používanie môže viesť k vážnemu poškodeniu alebo požiaru.
10. Po použití odpojte batériu a nechajte čepeľ vychladnúť pred uskladnením. Tým sa predíde náhodnému popáleniu a predĺži sa životnosť náradia.
11. Náradie skladujte na suchom a bezprašnom mieste a vyhýbajte sa priamemu slnečnému žiareniu. Nesprávne skladovanie môže poškodiť kryt, izoláciu alebo výkon náradia.

NAPÁJANIE

Uistite sa, že prístroj je napájaný batériami Procraft 20V (2 Ah, 4 Ah alebo 8 Ah) podľa údajov na štítku s označením. Použitie akejkoľvek inej batérie môže poškodiť prístroj a ovplyvniť jeho výkon. Prístroj je navrhnutý na prevádzku s nabíjateľnými lítium-iónovými batériami Procraft 20V, ktoré poskytujú konzistentný a spoľahlivý výkon.

POUŽÍVANIE NÁSTROJA

⚠ **POZOR!**

Pred inštaláciou alebo demontážou príslušenstva sa uistite, že je náradie VYPNUTÉ, a vyberte batériu, aby ste predišli náhodnému spusteniu.

Vybratie batérie

Ak chcete vybrať batériu, stlačte tlačidlo zámku batérie a vytiahnite batériu z náradia.

Pokyny na nabíjanie batérie

Nabíjačka má dva indikátory: červený a zelený. Červený indikátor signalizuje, že prebieha nabíjanie, zatiaľ čo zelený indikátor signalizuje, že nabíjanie je dokončené. Samotná batéria môže mať indikátor nabitia s LED diódami, ktoré zobrazujú úroveň nabitia. Ak chcete skontrolovať úroveň nabitia, stlačte tlačidlo kontroly nabitia na batérii.

1 LED dióda: nabitá na 25 %

2 LED diódy: nabité na 50 %

3 LED diódy: 75 % nabité

4 LED diódy: Plne nabité

Podrobné pokyny:

1. Zapojte nabíjačku do elektrickej zásuvky.
2. V prípade nabíjačiek so zásuvkou zasuňte nabíjaciu zástrčku do portu pre batériu. V prípade nabíjačiek s posuvným konektorom zarovnajte batériu s nabíjacími otvormi a zasuňte ju.
3. Rozsvieti sa červený indikátor, ktorý signalizuje, že sa batéria nabíja.
4. Po úplnom nabití sa rozsvieti zelený indikátor.
5. Odpojte nabíjačku od batérie a zásuvky alebo vysuňte batériu z nabíjačky.
6. Voliteľné: Stlačte tlačidlo kontroly nabitia na batérii a zobrazte úroveň nabitia pomocou LED diód batérie.

Inštalácia batérie

Zarovnajte batériový blok s drážkou na náradí a potom ho zasuňte na miesto, kým nezapadne a nezacvakne.

NASTAVENIE TOPÁNKY

Ak chcete zmeniť polohu topánky, stlačte a podržte uvoľňovacie tlačidlo (8) a potom posuňte topánku dopredu alebo dozadu do požadovanej polohy. Po uvoľnení tlačidla sa topánka automaticky zaistí na mieste.

⚠ Nastavenie polohy pätky nástroja vám umožňuje lepšie kontrolovať hĺbku rezu a zvoliť si najstabilnejší bod kontaktu počas prevádzky. Pred zapnutím nástroja sa uistite, že je pätka nástroja bezpečne zaistená.

INŠTALÁCIA A DEMONTÁŽ PÍLOVÉHO KOTÚČA

Pred vykonaním akejkoľvek operácie s príslušenstvom sa uistite, že je batéria odpojená.

Inštalácia čepele:

1. Uistite sa, že nástroj je vypnutý a vychladol.
2. Otočte mechanizmus upnutia čepele (3) proti smeru hodinových ručičiek, kým sa nezastaví (pozri obr. 2).
3. Úplne zasuňte stopku čepele do svorky.
4. Uvoľnite svorku – čepeľ sa automaticky zaistí na mieste.
5. Jemne potiahnite čepeľ, aby ste sa uistili, že je bezpečne upevnená.

Odstránenie čepele:

1. Odpojte batériu od náradia.
2. Nechajte čepeľ úplne vychladnúť. Aj tupá strana horúcej čepele môže spôsobiť popáleniny.
3. Otočte mechanizmus upnutia čepele (3) proti smeru hodinových ručičiek.
4. Opatrne vyberte čepeľ a vyhnite sa kontaktu s ostrou hranou.
5. Vybratý nôž umiestnite na tepelne odolný povrch alebo do ochranného puzdra, ak je k dispozícii.

⚠ Nezačínajte pracovať bez toho, aby ste sa uistili, že je nôž správne nainštalovaný a bezpečne zaistený. Uvoľnený nôž sa môže počas prevádzky uvoľniť a spôsobiť zranenie.

VÝBER SPRÁVNEHO PÍLOVÉHO KOTÚČA

Pre efektívnu a bezpečnú prevádzku je dôležité vybrať správny pílový kotúč podľa typu materiálu a povahy úlohy.

Na rezanie dreva a plastu používajte kotúče s veľkými zubami, ktoré umožňujú rýchle a agresívne rezanie. Pre čistejšie rezy v dreve alebo laminátе zvoľte kotúče s jemnejším rozstupom zubov. Pri práci s kovovými obrobkami, najmä s oceľou, používajte kotúče s jemnými zubami vyrobené z odolných zliatin – poskytujú hladšie rezy a odolávajú prehriatiu.

Dôležitá je aj dĺžka čepele: čepeľ musí byť dostatočne dlhá, aby prerezala

celú hrúbku obrobku a zároveň umožnila dostatočný zdvih. Použitie príliš krátkej čepele môže spôsobiť zaseknutie a predčasné opotrebenie.

Vždy skontrolujte, či je stopka pílového listu kompatibilná s upínacím mechanizmom náradia. Používajte iba kvalitné príslušenstvo odporúčané pre chvostové píly – pomáha to predĺžiť životnosť náradia a znižuje riziko poškodenia alebo zranenia.

ZOZNAM VHODNÝCH MATERIÁLOV

Materiál	Odporúčaný typ čepele	Prevádzková rýchlosť
Mäkké drevo	Hrubozubé, univerzálne	Vysoká rýchlosť
Tvrdé drevo	Jemný zub	Stredná rýchlosť
Plast, PVC	Tenký zub	Vysoká alebo stredná rýchlosť
Hliník, meď	Jemný zub na kov	Nízka rýchlosť
Oceľ	Bimetal, TPI ≥18	Nízka rýchlosť
Tehla (s vhodnou čepeľou)	S karbidovými hrotmi alebo diamantovým povlakom	Nízka rýchlosť so stabilnou podporou

ZAPNUTIE A VYPNUTIE

Pred zapnutím sa uistite, že je správne vložená nabitá batéria.

Na spustenie náradia súčasne stlačte tlačidlo bezpečnostného blokovania (2) a spúšť (1). Rýchlosť zdvihu sa nastavuje pomocou tlačidla výberu rýchlosti (10): každé stlačenie prepína medzi jednou z troch pevných hodnôt – 2200, 2500 alebo 3100 zdvihov za minútu.

Na zastavenie náradia jednoducho uvoľnite spúšť (1).

⚠ Pred každým spustením náradia je potrebné stlačiť bezpečnostné tlačidlo (2) – zabráni sa tým náhodnému spusteniu.

SPRÁVNE POUŽÍVANIE CHÝBALOVEJ PÍLY

Pred začatím práce sa uistite, že je kotúč správne nainštalovaný (pozri časť „Inštalácia a demontáž pílového kotúča"), je vybrané správne príslušenstvo (pozri časť „Výber správneho pílového kotúča") a sú dodržané všetky bezpečnostné opatrenia (pozri príslušné časti).

Chvostová píla je vhodná na rovné, zakrivené a hlboké rezy v rôznych materiáloch, ako je drevo, plast, rúry, kovové profily, plech, mäkké kovy a tehla (s vhodným kotúčom). Vďaka tomu je nástroj obzvlášť užitočný na demolácie, inštalácie inžinierskych sietí, hrubé rezanie a prácu v stiesnených alebo ťažko dostupných priestoroch.

Pri rezaní dreva alebo iných mäkkých materiálov veďte kotúč plynulo bez nadmerného tlaku. Pri rezaní kovu sa odporúča používať kotúče s jemnými zubami pri zníženej rýchlosti, aby sa minimalizovalo hromadenie tepla a predĺžila sa životnosť kotúča. Vždy pevne pritlačte pätku kotúča k obrobku – to pomáha znižovať vibrácie a zvyšuje presnosť rezania.

Na demolačné práce a rezanie v stiesnených priestoroch (napr. v blízkosti steny alebo na základni konštrukcie) sú vhodné flexibilné čepele, pretože umožňujú zarovnané rezy prirodzeným ohýbaním počas používania. Nepokúšajte sa čepeľ ohýbať ručne – mohlo by sa zlomiť.

Počas prevádzky držte pílu oboma rukami – za hlavnú rukoväť a v prípade potreby aj za izolovanú prednú rukoväť. Udržiavajte stabilný postoj a nikdy nezarovnávajte dráhu rezu s telom. V prípade potreby si vopred označte materiál a pomaly a opatrne sledujte čiaru.

Po dokončení rezu počkajte, kým sa kotúč úplne nezastaví, a potom odpojte náradie od zdroja napájania. Nedotýkajte sa kotúča, kým úplne nevychladne. Pred uskladnením náradie očistite od prachu a nečistôt.

ÚDRŽBA

Pred vykonaním preventívnej údržby sa vždy uistite, že je náradie vypnuté a batéria je vybratá.

Pravidelne čistite kryt a vetracie otvory od prachu a nečistôt pomocou mäkkej suchej handričky alebo kefy. V prípade potreby použite jemný prúd stlačeného vzduchu. Nedovoľte, aby sa okolo svorky čepele hromadili nečistoty, pretože by to mohlo prekážať pri inštalácii čepele a ovplyvniť jej bezpečné uzamknutie.

Nepoužívajte rozpúšťadlá, agresívne čistiace prostriedky ani penetračné oleje – môžu poškodiť plastové a gumené časti krytu. Zabráňte vniknutiu vlhkosti do náradia.

Pre bezpečnú a spoľahlivú prevádzku prístroja majte na pamäti, že opravy, údržba a nastavovanie prístroja by sa mali vykonávať v servisných strediskách s použitím iba originálnych náhradných dielov a spotrebného materiálu.

DOPRAVA A SKLADOVANIE

Náradie prenášajte iba za rukoväť a uistite sa, že je vypnuté a batéria je vybratá.

Náradie skladujte v suchom a čistom prostredí pri teplote +5 °C až +40 °C. Počas prepravy zabráňte pádom a mechanickým nárazom. Pri dlhšom skladovaní nabíjajte batérie každé 3 mesiace.

MOŽNÉ PORUCHY A ICH RIEŠENIE

Problém	Možná príčina	Riešenie
Nástroj sa nespustí	Batéria nie je nainštalovaná alebo je vybitá	Nainštalujte nabitú batériu
	Batéria alebo kontakty sú chybné	Vyčistite kontakty, v prípade potreby vymeňte batériu
	Porucha spínača alebo elektroniky	Kontaktujte autorizované servisné stredisko
Nástroj pracuje prerušovane	Uvoľnené pripojenie batérie	Vyberte a znova nainštalujte batériu
	Prehriatie alebo spustenie ochrany	Nechajte nástroj vychladnúť, skontrolujte vetranie
Znížený výkon, prehrievanie	Vetracie otvory sú upchaté	Očistite otvory (napr. prívod vzduchu) od prachu a nečistôt
Nadmerné vibrácie	Opotrebovaná alebo poškodená čepeľ	Vymeňte pílový list
Čepeľ vypadáva zo svorky	Čepeľ nie je zaistená alebo je opotrebovaná svorka	Znovu nainštalujte čepeľ; ak je svorka opotrebovaná, kontaktujte servis.
Nezvyčajné zvuky počas prevádzky	Vnútorné mechanické poškodenie	Okamžite prestaňte používať nástroj a kontaktujte servis
Čepeľ nereže, šmýka sa	Nesprávne alebo silne opotrebované príslušenstvo	Nainštalujte vhodnú novú čepeľ
Rýchle opotrebovanie čepele	Nesprávny režim alebo nadmerné zaťaženie	Vyberte správny nôž a znížte zaťaženie

OCHRANA ŽIVOTNÉHO PROSTREDIA

Elektrické náradie, batérie, príslušenstvo a obaly by mali byť recyklované spôsobom šetrným k životnému prostrediu. Nevyhadzujte elektrické náradie a batérie do domového odpadu!

V záujme ochrany životného prostredia je nutné použitú batériu, najmä lítiovú, správne zlikvidovať. Pre správnu likvidáciu batériu pri používaní spotrebiča definitívne vybite, vyberte ju a potom zakryte kontakty elektrickou páskou, aby ste zabránili skratu. Batériu neotvárajte a nelikvidujte ju po častiach. Likvidujte na mieste na to určenom.

Len pre krajiny EÚ:

Li-ion

V súlade s európskou smernicou 2012/19/EÚ o odpadových elektrických a elektronických zariadeniach a príslušnými vnútroštátnymi právnymi predpismi av súlade s európskou smernicou 2006/66/EC musia byť chybné alebo vyradené batérie a elektronické zariadenia zhromažďované za účelom ekologicky bezpečnej recyklácie.

Pri nesprávnej likvidácii môžu mať použité elektrické a elektronické zariadenia škodlivé účinky na životné prostredie a ľudské zdravie v dôsledku možnej prítomnosti nebezpečných látok.

PREPRAVA

Na lítium-iónové batérie sa vzťahujú požiadavky týkajúce sa prepravy nebezpečných vecí. Batérie môžu byť prepravované samotným užívateľom po ceste bez nutnosti dodržiavať ďalšie predpisy. Pri preprave pomocou tretích strán (napr. lietadlom alebo špedíciou) je potrebné dodržiavať zvláštne požiadavky na balenie a označovanie. V takom prípade musí byť do prípravy zásielky na prepravu zapojený odborník na nebezpečný tovar.

Akumulátor baľte iba s nepoškodeným krytom. Uzavrite otvorené kontakty a zabaľte batériu tak, aby sa nemohla vo vnútri obalu pohybovať. Dodržujte tiež prípadné ďalšie národné predpisy.

PL | POLSKI

AKUMULATOROWA PIŁA SZABLASTA RS20A INSTRUKCJA OBSŁUGI

Dane techniczne

Model	RS20A		
Typ silnika	Bezszczotkowy		
Napięcie znamionowe (V DC)	20		
Prędkość oscylacji bez obciążenia (oscylacji/min^{-1})	2200/2500/3100		
Skok brzeszczotu (mm)	25,4		
Maksymalna głębokość cięcia (mm) – drewno – rury PCW – metal	 255 130 40		
Regulacja prędkości	Jest		
Wartości emisji hałasu określone zgodnie z EN62841-2-11:			
Poziom ciśnienia akustycznego (dB(A)) Poziom mocy akustycznej (dB(A)) Błąd K (dB(A))	LpA=83.4 LWA=94.4 K=3		
Wartości łączne wibracji i niepewność pomiaru K oznaczone zgodnie z EN62841-2-11:			
Poziom wibracji (m/s^2) Błąd K (m/s^2)	7.53 1.5		
Kategoria ochrony	IP20		
Klasa ochrony	III		
Waga EPTA (z akumulatorem 4.0 Ah) (kg)	2.4		
Waga EPTA (z akumulatorem 4.0 Ah) (kg)	1.8		
Waga (wraz z akcesoriami) (kg)	4.4		
Akumulator (brak w zestawie)			
Napięcie znamionowe (V DC)	20		
Typ akumulatora	Li-ion		
Pojemność (Ah)	2.0 / 4.0 / 8.0		
Ładowarka (brak w zestawie)			
Model	20/1	C20/4	C20/6.5
Napięcie znamionowe (V AC)/ Częstotliwość (Hz)	220-240/50		
Moc znamionowa (W)	45	95	135
Napięcie wyjściowe (V DC)	20	20	20
Prąd znamionowy (A)	2	4	6.5
Klasa ochrony	II	II	II

⚠ **OSTRZEZENIE**: Podany w niniejszej instrukcji poziom drgań i poziom emisji hałasu zostały zmierzone zgodnie ze znormalizowaną procedurą pomiarową i mogą zostać użyte do porównywania elektronarzędzi. Można ich także użyć do wstępnej oceny poziomu drgań i poziomu emisji hałasu. Podany poziom drgań i poziom emisji hałasu jest reprezentatywny dla podstawowych zastosowań elektronarzędzia. Jeżeli elektronarzędzie użyte zostanie do innych zastosowań lub z innymi narzędziami roboczymi, a także jeśli nie będzie właściwie konserwowane, poziom drgań i poziom emisji hałasu mogą różnić się od podanych wartości.

Podane powyżej przyczyny mogą spowodować podwyższenie poziomu drgań i poziomu emisji hałasu w czasie pracy. Aby dokładnie ocenić poziom drgań i poziom emisji hałasu, należy wziąć pod uwagę także okresy, gdy urządzenie jest wyłączone lub gdy jest ono wprawdzie włączone, ale nie jest używane do pracy. Podane powyżej przyczyny mogą spowodować obniżenie poziomu drgań i poziomu emisji hałasu w czasie pracy. W ten sposób łączna (obliczana na pełny wymiar czasu pracy) ekspozycja na drgania może okazać się znacznie niższa. Należy wprowadzić dodatkowe środki bezpieczeństwa, mające na celu ochronę osoby obsługującej przed skutkami ekspozycji na drgania, np.: konserwacja elektronarzędzia i narzędzi roboczych, zapewnienie odpowiedniej temperatury, aby nie dopuścić do wyziębienia rąk, właściwa organizacja czynności wykonywanych podczas pracy.

Opis (*Obrazek 1)

1. Brzeszczot
2. Stopa prowadząca
3. Uchwyt mocujący brzeszczot
4. Przycisk włączenia
5. Uchwyt
6. Akumulator
7. Przycisk zwalniania akumulatora
8. Przycisk zwalniania stopy prowadzącej
9. Przycisk zabezpieczenia przed przypadkowym uruchomieniem
10. Przycisk wyboru prędkości

WYPOSAŻENIE*

	RS20A-1B-C	RS20A-BB
Instrukcja obsługi	1	1
Piła szablasta	1	1
Akumulator 20 V, 4 Ah	1	-
Ładowarka 20 V	1	-
Walizka	1	-

**** Pragniemy zwrócić uwagę, że wyposażenie produktu może różnić się w zależności od kraju zakupu. Aby uzyskać szczegółowe informacje dotyczące zawartości opakowania i wyposażenia produktu, prosimy o kontakt z lokalnym dystrybutorem.***

PRZEZNACZENIE I WŁAŚCIWE ZASTOSOWANIE

Akumulatorowa piła szablasta Procraft RS20A to mobilne i niezawodne narzędzie przeznaczone do cięcia drewna, tworzyw sztucznych oraz miękkich metali. Dzięki zasilaniu akumulatorowemu idealnie sprawdza się w miejscach bez dostępu do sieci elektrycznej: na budowie, w ogrodzie, podczas prac remontowych i demontażowych.

Narzędzie łączy w sobie wygodę, kompaktowe rozmiary i wysoką wydajność. Lekka i kompaktowa piła szablasta RS20A umożliwia wykonywanie cięć w ograniczonej przestrzeni oraz w dowolnym położeniu roboczym.

WSKAZÓWKI BEZPIECZEŃSTWA DOTYCZĄCE ELEKTRONARZĘDZI

⚠ **OSTRZEŻENIE! Należy zapoznać się ze wszystkimi ostrzeżeniami i wskazówkami dotyczącymi bezpieczeństwa użytkowania oraz ilustracjami i danymi technicznymi dostarczonymi wraz z niniejszym elektronarzędziem.** Nieprzestrzeganie podanych niżej ostrzeżeń dotyczących bezpieczeństwa i wskazówek dotyczących bezpieczeństwa może być przyczyną porażenia prądem elektrycznym, pożaru i/lub poważnych obrażeń.

Zachowaj wszystkie ostrzeżenia i wskazówki dotyczące bezpieczeństwa, aby móc skorzystać z nich w przyszłości.

W podanych niżej ostrzeżeniach wyrażenie „elektronarzędzie" oznacza elektronarzędzie zasilane z sieci (z przewodem zasilającym) lub elektronarzędzie zasilane z akumulatora (bezprzewodowe).

OZNACZENIA I SYMBOLE


Należy zawsze zakładać okulary ochronne – chronią oczy przed odłamkami i pyłem.


Należy stosować ochronę górnych dróg oddechowych – chronią przed wdychaniem pyłu.


Stosować ochronę słuchu – chronią przed nadmiernym hałasem.


Zapoznać się z instrukcją obsługi.


Szczególne wskazówki bezpieczeństwa.

Oznakowanie CE potwierdza, że dany wyrób spełnia wymogi dyrektyw Unii Europejskiej dotyczących bezpieczeństwa.

Znak zgodności Euroazjatyckiej Unii Celnej.

Znak zgodności Ukrainy.

SZCZEGÓLNE OSTRZEŻENIA BEZPIECZEŃSTWA DOTYCZĄCE PIŁ SZABLASTYCH

1. Trzymać narzędzie wyłącznie za izolowane powierzchnie chwytowe w przypadku wykonywania pracy, podczas której może dojść do kontaktu narzędzia roboczego z ukrytą instalacją elektryczną lub własnym przewodem zasilającym. W razie dotknięcia przewodu znajdującego się pod napięciem, dostępne metalowe części mogą również znaleźć się pod napięciem i spowodować porażenie prądem.
2. Stosować zaciski lub inne odpowiednie narzędzia mocujące w celu unieruchomienia obrabianego materiału na stabilnym podłożu. Trzymanie obrabianego elementu ręką może skutkować utratą kontroli nad narzędziem i doprowadzić do urazu.
3. Podczas pracy należy pewnie trzymać elektronarzędzie obiema rękami i zachować stabilną pozycję podczas pracy. Użytkowanie narzędzia oburącz zwiększa bezpieczeństwo.
4. Przed rozpoczęciem cięcia należy upewnić się, że w obszarze roboczym nie znajdują się ukryte przewody elektryczne, rury ani inne instalacje. Przecięcie kabla pod napięciem może skutkować porażeniem prądem, a uszkodzenie rury – wyciekiem cieczy lub gazu.
5. Nie należy wywierać nadmiernego nacisku na narzędzie – pozwolić brzeszczotowi ciąć pod własnym ciężarem. Zbyt duża siła może doprowadzić do złamania brzeszczotu lub utraty kontroli nad piłą.
6. Nie dotykać brzeszczotu przed jego całkowitym zatrzymaniem. Ruch resztkowy może spowodować skaleczenie.
7. Nie podejmować próby wyjęcia zaklinowanego brzeszczotu bez wcześniejszego odłączenia piły od zasilania. Uwalnianie narzędzia pod napięciem może skutkować nagłym ruchem i urazem.
8. Nie stosować wygiętych ani zużytych brzeszczotów. Może to powodować wibracje, obniżoną precyzję cięcia oraz uszkodzenie narzędzia podczas pracy.
9. Nie używać piły szablastej do cięcia materiałów, które nie są przeznaczone do obróbki tego typu narzędziem. Takie działanie może prowadzić do uszkodzenia urządzenia i obrażeń.
10. Należy zapewnić, aby stopa oporowa zawsze ściśle przylegała do obrabianego materiału podczas cięcia. Zaniedbanie tego może powodować silne wibracje, utratę kontroli i nierówne cięcie.
11. Nie wykonywać cięcia, jeśli obrabiany materiał jest niestabilnie zamocowany lub może się przesunąć. Może to prowadzić do zaklinowania brzeszczotu i gwałtownego odrzutu narzędzia.
12. Należy unikać cięcia powyżej poziomu barków. Praca w niewygodnej pozycji zmniejsza precyzję i zwiększa ryzyko utraty kontroli nad narzędziem.
13. Zwracać uwagę na położenie korpusu i rąk – nie ustawiać ich w jednej linii z brzeszczotem. W przypadku ześlizgnięcia się lub przebicia materiału istnieje ryzyko skaleczenia.
14. Stosować wyłącznie brzeszczoty zalecane przez producenta. Montaż nieodpowiedniego lub niskiej jakości brzeszczotu może doprowadzić do jego zniszczenia i urazu.

ZALECENIA DOTYCZĄCE BEZPIECZEŃSTWA PODCZAS WYKONYWANIA WSZYSTKICH PRAC

1. Zawsze stosować środki ochrony indywidualnej – okulary ochronne, rękawice oraz ochronniki słuchu. Niestosowanie się do tego zalecenia może skutkować urazami oczu, rąk lub uszkodzeniem słuchu.
2. Nie używać narzędzia w czasie deszczu, przy wysokiej wilgotności ani na mokrej powierzchni. Wilgoć może przedostać się do wnętrza obudowy i doprowadzić do porażenia prądem elektrycznym.
3. Nie dotykać brzeszczotu bezpośrednio po zakończeniu pracy. Osprzęt może być mocno nagrzany i spowodować oparzenia przy kontakcie ze skórą.
4. Odłączać akumulator od urządzenia przed wymianą brzeszczotu, czyszczeniem, regulacją lub konserwacją. W przeciwnym razie może dojść do przypadkowego uruchomienia i poważnego urazu.
5. Pracować w dobrze oświetlonym miejscu, zapewniając stabilną pozycję ciała. Słaba widoczność i utrata równowagi zwiększają ryzyko popełnienia błędu i doznania obrażeń.
6. Nie dopuszczać do pracy z narzędziem osób nieprzeszkolonych, w szczególności dzieci. Nieprzestrzeganie tego wymogu może prowadzić do niebezpiecznych sytuacji.
7. Nie pozostawiać włączonego narzędzia bez nadzoru. Nawet krótkotrwały brak kontroli może doprowadzić do sytuacji awaryjnej.
8. Przed podłączeniem do sieci upewnić się, że wyłącznik znajduje się w pozycji „wyłączone". W przeciwnym razie narzędzie może niespodziewanie się uruchomić po dopływie zasilania.
9. Nie używać narzędzia w przypadku objawów awarii (iskrzenie, niestabilna praca, hałas, zapach spalenizny). Kontynuowanie pracy może prowadzić do poważnego uszkodzenia lub pożaru.
10. Po zakończeniu pracy odłączyć akumulator od urządzenia i pozostawić brzeszczot do całkowitego ostygnięcia przed schowaniem. Zapobiega to przypadkowym oparzeniom i wydłuża żywotność urządzenia.
11. Przechowywać narzędzie w suchym, wolnym od kurzu miejscu, z dala od bezpośredniego działania promieni słonecznych. Niewłaściwe przechowywanie może prowadzić do uszkodzenia obudowy, izolacji oraz pogorszenia parametrów pracy.

ŹRÓDŁO ZASILANIA

Należy upewnić się, że narzędzie jest zasilane akumulatorami Procraft 20V (4 Ah lub 8 Ah). Używanie innych akumulatorów może spowodować uszkodzenie narzędzia i pogorszenie jego wydajności. Narzędzie przystosowane jest do współpracy z akumulatorami litowo-jonowymi Procraft 20V, które zapewniają stabilną i niezawodną pracę.

PRACA

⚠ **UWAGA!**

Przed instalacją lub demontażem wyposażenia należy upewnić się, że urządzenie jest WYŁĄCZONE, a akumulator odłączony, w ten sposób unikniemy niezamierzonego uruchomienia.

Odłączenie akumulatora

W celu odłączenia akumulatora, wcisnąć przycisk zwalniający znajdujący się na przodzie akumulatora i pociągnąć akumulator w kierunku przeciwnym od uchwytu głównego.

Instrukcja ładowania akumulatora

Ładowarka wyposażona jest w dwa wskaźniki: czerwony i zielony. Czerwony wskaźnik wskazuje, że ładowanie jest w toku, a zielony wskaźnik oznacza, że ładowanie zostało zakończone. W zależności od wersji akumulator może mieć być wyposażony we wskaźnik naładowania. W celu sprawdzenia poziomu naładowania, należy wcisnąć przycisk kontroli stanu naładowania na akumulatorze.

- ◊ 1 dioda: 25% ładunku
- ◊ 2 diody: 50% ładunku
- ◊ 3 diody: 75% ładunku
- ◊ 4 diody: w pełni naładowana

Instrukcja ładowania krok po kroku:

1. Podłączenie ładowarki

Podłączyć ładowarkę do gniazdka elektrycznego.

2. Wkładanie akumulatora

Wsunąć akumulator w prowadnice ładowarki do samego końca (do oporu). W przypadku ładowarek wtykowych należy włożyć wtyk do portu akumulatora.

3. Wskaźnik procesu ładowania

Rozpoczęcie procesu ładowania zostanie zasygnalizowane czerwoną diodą LED (światło ciągłe).

4. Zakończenie procesu ładowania

Gdy akumulator zostanie w pełni naładowany, zaświeci się zielona dioda LED.

5. Wyjmowanie akumulatora

Po zakończeniu ładowania odłączyć akumulator od ładowarki oraz wyjąć wtyczkę ładowarki od gniazdka sieciowego.

Sprawdzanie poziomu naładowania akumulatora (opcjonalnie)

Wcisnąć przycisk kontroli poziomu ładowania na akumulatorze, aby sprawdzić poziom naładowania za pomocą wskaźnika LED znajdującego się na akumulatorze.

Montaż akumulatora

Dopasować akumulator do rowków na narzędziu, a następnie wsunąć go na miejsce aż do zablokowania i słyszalnego kliknięcia.

REGULACJA STOPY PROWADZĄCEJ

Aby zmienić położenie stopy prowadzącej, należy nacisnąć przycisk zwalniania (8), przytrzymać go i przesunąć stopę do przodu lub do tyłu w żądane położenie. Po zwolnieniu przycisku stopa automatycznie się zablokuje.

⚠ Wyregulowane położenie stopy umożliwia lepszą kontrolę głębokości cięcia oraz wybór najbardziej stabilnego punktu podparcia podczas pracy. Przed włączeniem narzędzia należy upewnić się, że stopa została pewnie zablokowana.

MONTAŻ I DEMONTAŻ BRZESZCZOTU

Przed wykonaniem jakichkolwiek czynności związanych z osprzętem należy odłączyć akumulator.

Montaż brzeszczotu:

1. Upewnić się, że narzędzie jest odłączone od zasilania i wystarczająco ostudzone.
2. Obrócić mechanizm blokujący uchwytu (3) w kierunku przeciwnym do ruchu wskazówek zegara do oporu (rys. 2).
3. Wsunąć trzpień brzeszczotu do oporu w uchwyt.
4. Zwolnić blokadę – brzeszczot zostanie automatycznie zablokowany.
5. Pociągnąć brzeszczot w swoją stronę, aby sprawdzić jego pewne zamocowanie.

Demontaż brzeszczotu:

1. Odłączyć akumulator od narzędzia.
2. Odczekać, aż brzeszczot całkowicie ostygnie. Nawet tępa krawędź rozgrzanego brzeszczotu może spowodować oparzenie przy dotknięciu.
3. Obrócić mechanizm blokujący uchwytu (3) w kierunku przeciwnym do ruchu wskazówek zegara.
4. Ostrożnie wyjąć brzeszczot, unikając kontaktu z ostrą powierzchnią.
5. Odłożyć zdjęty brzeszczot na powierzchnię odporną na wysoką temperaturę lub umieścić w osłonie ochronnej, jeśli jest dołączona.

⚠ Nie należy rozpoczynać pracy bez sprawdzenia prawidłowego zamocowania i pewnego zablokowania brzeszczotu. Niewłaściwie zamocowany osprzęt może wypaść podczas pracy i spowodować obrażenia.

WYBÓR BRZESZCZOTU

Dla efektywnej i bezpiecznej pracy istotne jest prawidłowe dobranie brzeszczotu w zależności od rodzaju materiału oraz charakteru wykonywanych zadań.

Do cięcia drewna i tworzyw sztucznych należy stosować brzeszczoty o dużych zębach, które zapewniają szybkie i zgrubne cięcie. Do czystszej obróbki drewna lub laminatu należy wybierać brzeszczoty o drobniejszym skoku zębów. Do pracy z elementami metalowymi, zwłaszcza stalowymi, należy stosować brzeszczoty z drobnymi zębami wykonanymi z wytrzymałych stopów – zapewniają one płynne cięcie i odporność na przegrzewanie.

Należy również uwzględniać długość brzeszczotu: powinna ona być wystarczająca, aby przechodzić przez całą grubość obrabianego materiału, z zapasem na skok roboczy. Zastosowanie brzeszczotu o niewłaściwej długości może prowadzić do zaklieszczenia i szybkiego zużycia.

Przy doborze brzeszczotu należy zwracać uwagę na zgodność trzpienia z uchwytem narzędzia. Zaleca się stosowanie wyłącznie osprzętu wysokiej jakości, przeznaczonego do pił szablastych – wydłuża to żywotność narzędzia oraz zmniejsza ryzyko awarii lub urazu.

Wykaz dopuszczalnych materiałów

Materiał	Rekomendowane brzeszczoty	Tryb pracy
Miękkie drewno	Grubozębne, uniwersalne	Wysoka prędkość
Twarde drewno	Drobnozębne	Średnia prędkość
Tworzywa sztuczne, PCW	Z cienkim uzębieniem	Wysoka lub średnia prędkość
Aluminium, miedź	Drobnozębne do metalu	Niska prędkość
Stal	Bimetaliczne, TPI ≥18	Niska prędkość
Cegła (z dodatkowym osprzętem)	Węglikowe lub z nasypem diamentowym	Niska prędkość, z podparciem

WŁĄCZANIE I WYŁĄCZANIE

Przed włączeniem należy upewnić się, że zamontowany jest naładowany akumulator.

Aby uruchomić narzędzie, należy jednocześnie nacisnąć przycisk zabezpieczenia przed przypadkowym uruchomieniem (2) oraz przycisk włączenia (1). Prędkość skoku jest regulowana przyciskiem wyboru prędkości (10): każde naciśnięcie przełącza jedno z trzech stałych ustawień — 2200, 2500 lub 3100 skoków na minutę.

Aby wyłączyć narzędzie, należy zwolnić przycisk włączenia (1).

⚠ Przycisk zabezpieczenia (2) musi być naciskany każdorazowo przed uruchomieniem narzędzia – zapobiega to przypadkowemu włączeniu.

PRAWIDŁOWA PRACA Z PIŁĄ SZABLASTĄ

Przed rozpoczęciem pracy należy sprawdzić prawidłowe zamocowanie brzeszczotu (zob. rozdział „Montaż i demontaż brzeszczotu"), dobór odpowiedniego osprzętu (zob. „Wybór brzeszczotu") oraz przestrzeganie wszystkich zasad bezpieczeństwa (zob. odpowiednie rozdziały).

Piła szablasta nadaje się do cięcia prostego, krzywoliniowego i wgłębnego różnych materiałów: drewna, tworzyw sztucznych, rur, profili metalowych, blach i metali miękkich, a także cegły (przy zastosowaniu odpowiedniego brzeszczotu). Dzięki temu narzędzie jest szczególnie przydatne przy pracach demontażowych, układaniu instalacji, cięciu zgrubnym oraz pod trudnym kątem lub w ograniczonej przestrzeni.

Podczas cięcia drewna i innych miękkich materiałów brzeszczot należy prowadzić płynnie, bez nadmiernego nacisku. Przy pracy z metalem zaleca się stosowanie brzeszczotów drobnozębnych oraz zmniejszonej prędkości – ogranicza to nagrzewanie i wydłuża żywotność osprzętu. Podczas cięcia konieczne jest oparcie stopy prowadzącej o obrabiany materiał – zmniejsza to wibracje i zwiększa precyzję pracy.

Do prac demontażowych oraz cięcia w trudno dostępnych miejscach (np. przy ścianie lub u podstawy konstrukcji) wygodne jest używanie elastycznych brzeszczotów, które umożliwiają cięcie bezpośrednio przy powierzchni, naturalnie wyginając się w trakcie pracy. Nie należy zginać brzeszczotu ręcznie – grozi to jego uszkodzeniem.

Podczas pracy piłę należy trzymać oburącz: za główny uchwyt oraz, w razie potrzeby, za osłoniętą część obudowy. Należy dbać o stabilną pozycję ciała i unikać kierowania linii cięcia w stronę siebie. W razie potrzeby warto wcześniej zaznaczyć linię cięcia i prowadzić narzędzie bez pośpiechu.

Po zakończeniu pracy należy odczekać do całkowitego zatrzymania brzeszczotu, a następnie odłączyć narzędzie od akumulatora. Nie dotykać brzeszczotu, dopóki nie ostygnie. Przed odłożeniem do przechowywania należy oczyścić narzędzie z pyłu i pozostałości materiału.

KONSERWACJA I CZYSZCZENIE

Przed rozpoczęciem czynności konserwacyjnych zawsze należy upewnić się, że narzędzie jest wyłączone, a akumulator został wyjęty.

Regularnie oczyszczać obudowę i otwory wentylacyjne z pyłu oraz wiórów przy użyciu suchej, miękkiej ściereczki lub pędzla. W razie potrzeby stosować delikatny strumień sprężonego powietrza. Nie dopuszczać do gromadzenia się zanieczyszczeń w strefie uchwytu mocującego brzeszczot, ponieważ może to utrudniać jego montaż i wpływać na pewność mocowania.

Nie stosować rozpuszczalników, agresywnych środków czyszczących ani olejów penetrujących – mogą one uszkodzić elementy plastikowe i gumowe obudowy. Nie dopuszczać do przedostania się wilgoci do wnętrza narzędzia.

Dla zapewnienia bezpiecznej i niezawodnej pracy narzędzia wszelkie naprawy, czynności serwisowe oraz regulacje powinny być wykonywane w autoryzowanych serwisach, z wykorzystaniem wyłącznie oryginalnych części zamiennych i materiałów eksploatacyjnych.

TRANSPORT I PRZECHOWYWANIE

Podczas przenoszenia narzędzie należy trzymać wyłącznie za uchwyt, sprawdzając wcześniej, czy jest wyłączone i czy akumulator został odłączony.

Przechowywać narzędzie w suchym i czystym pomieszczeniu, w temperaturze od +5 °C do +40 °C. Należy unikać upadków i uderzeń mechanicznych podczas transportu. W przypadku długotrwałego przechowywania akumulatory należy doładowywać co 3 miesiące.

Możliwe usterki i sposoby ich usunięcia

MOŻLIWE USTERKI I SPOSOBY ICH USUNIĘCIA

Usterka	Możliwa przyczyna	Sposób usunięcia
Narzędzie nie włącza się	Akumulator nie został zamontowany lub jest rozładowany	Zamontować naładowany akumulator
	Uszkodzony akumulator lub styki	Oczyścić styki, w razie potrzeby wymienić akumulator
	Uszkodzony włącznik lub elektronika	Skontaktować się z autoryzowanym serwisem
Narzędzie pracuje z przerwami	Poluzowany styk akumulatora	Wyjąć i ponownie zamontować akumulator
	Przegrzanie lub zadziałanie zabezpieczenia	Odczekać, aż narzędzie ostygnie, sprawdzić wentylację
Spadek mocy, przegrzewanie	Zabrudzone otwory wentylacyjne	Oczyścić otwory (np. wloty powietrza) z pyłu i wiórów
Nadmierne wibracje	Zużyty lub uszkodzony brzeszczot	Wymienić brzeszczot
Brzeszczot wypada z uchwytu	Brzeszczot nie został zablokowany lub zużyty uchwyt	Zamontować brzeszczot ponownie; w przypadku zużycia uchwytu – skontaktować się z serwisem
Pojawiają się nietypowe odgłosy podczas pracy	Wewnętrzne uszkodzenie mechanizmu	Natychmiast przerwać pracę i skontaktować się z serwisem
Brzeszczot nie tnie, ślizga się	Niewłaściwy osprzęt lub nadmierne zużycie	Zamontować odpowiedni nowy brzeszczot
Szybkie zużycie brzeszczotu	Nieprawidłowy tryb pracy, zbyt duże obciążenie	Dobrać właściwy brzeszczot i zmniejszyć obciążenie

OCHRONA ŚRODOWISKA

W trosce o przyrodę, elektronarzędzia, akumulatory, osprzęt i opakowania należy oddać do powtórnego przetworzenia zgodnego z obowiązującymi przepisami w zakresie ochrony środowiska. Elektronarzędzia i akumulatora nie wolno wyrzucać do odpadów komunalnych!

W celu prawidłowej utylizacji należy całkowicie rozładować baterię podczas pracy z przyrządem, wyjąć ją, a następnie owinąć styki taśmą izolacyjną, aby uniknąć zwarć.

Nie otwieraj baterii i nie utylizuj jej w częściach. Utylizować w wyznaczonych dla tego miejscach.

Tylko państwa UE:

Li-ion

Zgodnie z europejską dyrektywą 2012/19/UE w sprawie zużytego sprzętu elektrycznego i elektronicznego oraz jej implementacją w prawodawstwie krajowym, a także zgodnie z europejską dyrektywą 2006/66/WE uszkodzone lub zużyte akumulatory oraz sprzęt elektryczny należy segregować i poddawać odzyskowi surowców wtórnych zgodnie z przepisami o ochronie środowiska.

W przypadku nieprawidłowej utylizacji zużyty sprzęt elektryczny i elektroniczny może mieć szkodliwe skutki dla środowiska i zdrowia ludzkiego, wynikające z potencjalnej obecności substancji niebezpiecznych.

TRANSPORT

Akumulatory litowo-jonowe podlegają wymaganiom przepisów dotyczących towarów niebezpiecznych. Akumulatory mogą być transportowane drogą lądową przez użytkownika bez konieczności spełniania jakichkolwiek dalszych warunków. W przypadku przesyłki przez osobę trzecią (np. transport drogą powietrzną lub za pośrednictwem spedycji) należy dostosować się do szczególnych wymogów dotyczących opakowania i znaczenia towaru. W takim wypadku podczas przygotowania towaru do wysyłki należy skonsultować się z ekspertem ds. towarów niebezpiecznych. Akumulatory można wysyłać tylko wówczas, gdy ich obudowa nie jest uszkodzona. Odsłonięte styki należy zakleić, a akumulator zapakować w taki sposób, aby nie mógł on się poruszać (przesuwać) w opakowaniu. Należy wziąć też pod uwagę ewentualne przepisy prawa krajowego oraz regulamin przewoźnika lub linii lotniczych, z usług, których zamierza się skorzystać.

BG | БЪЛГАРСКИ

АКУМУЛАТОРЕН САБЛЕН ТРИОН RS20A
РЪКОВОДСТВО ЗА ЕКСПЛОАТАЦИЯ

Технически характеристики

Модел	**RS20A**		
Тип на двигателя	Безчетков		
Напрежение (В, прав ток)	20		
Ходове без натоварване (ход/мин)	2200/2500/3100		
Дължина на хода (мм)	25.4		
Максимална дълбочина на рязане (мм) – Дърво – ПВЦ тръби – Метал	255 130 40		
Регулиране на скоростта	Натискане (усилие) на бутона		
Нивата на шум са определени в съответствие с EN62841-2-11:			
Ниво на звуково налягане (dB(A)) Измерено ниво на звукова мощност (dB(A)) Несигурност K (dB(A))	LpA=83.4 LWA=94.4 K=3		
Стойностите на вибрациите и несигурността K са определени в съответствие с EN62841-2-11:			
Ниво на вибрация (м/с^2) Несигурност K (м/с^2)	7.53 1.5		
Ниво на защита	IP20		
Клас на защита	III		
Тегло EPTA (с батерия 4 Ач) (кг)	2.4		
Тегло на инструмента без батерия (кг)	1.8		
Тегло (включително аксесоари) (кг)	4.4		
Батерия (опционално)			
Напрежение (В, постоянно)	20		
Тип на батерията	Li-ion		
Капацитет (Ач)	2.0 / 4.0 / 8.0		
Зарядно устройство (опционално)			
Модел	20/1	C20/4	C20/6.5
Входящо напрежение (В, променливо) Честота (Hz)	220-240/50		
Мощност (Вт)	45	95	135
Изходящо напрежение (В, постоянно)	20	20	20
Изходящ ток (А)	2	4	6.5
Клас на защита	II	II	II

⚠ ПРЕДУПРЕЖДЕНИЕ: Посочените нива на вибрации и шум се основават на общото приложение на инструмента. Въпреки това, ако инструментът се използва за други цели, с различни принадлежности

или в лошо състояние, нивата на шум и вибрации може да варират. Това може значително да увеличи нивото на експозиция през целия период на работа. Нивата на шум и вибрации ще варират в зависимост от това как се използва електроинструментът и може да надхвърлят нивата, посочени в този информационен лист. Тези нива на шум и вибрации могат да се използват за сравняване на един инструмент с друг и за извършване на предварителни оценки на въздействието. Точната оценка на натоварването трябва да вземе предвид и времето, когато инструментът е изключен или работи, но не се използва. Това може значително да намали общото натоварване през работния период. Идентифицирайте допълнителни мерки за безопасност за защита на оператора, като например: поддръжка на инструменти и аксесоари, затопляне на ръцете, защита на слуха и управление на работния процес.

Описание на частите (*Рис. 1)

1. Нож на сабления трион
2. Опорна основа
3. Патронник
4. Бутон за захранване
5. Дръжка
6. Батерия
7. Бутон за освобождаване на батерията
8. Бутон за освобождаване на опорната основа
9. Бутон за предпазване от случайно стартиране
10. Бутон за избор на скорост

ОКОМПЛЕКТОВКА НА ПРОДУКТА*

	RS20A-1B-C	RS20A-BB
Инструкции за ползване	1	1
Саблен трион	1	1
Батерия 20 V, 4 Ah	1	-
Зарядно устройство 20 В	1	-
Куфар	1	-

**** Имайте предвид, че съдържанието на комплекта може да варира в зависимост от държавата на закупуване. За конкретна информация относно съдържанието на вашата пратка, моля, свържете се с вашите местни дистрибутори.***

Акумулаторният саблен трион Procraft RS20A е преносим и надежден инструмент, предназначен за рязане на дърво, пластмаса и меки метали. Благодарение на батерията си, той е идеален за работа на места без достъп до електрическата мрежа: на строителна площадка, в градината, по време на ремонти и демонтаж.

Инструментът съчетава удобство, компактност и висока производителност. Лек и маневрен, RS20A ви позволява да режете в ограничено пространство и във всяка работна позиция. Избирайки реципрочен трион Procraft, вие получавате универсално решение за най-различни задачи - от домашни до професионални..

ПРАВИЛА ЗА БЕЗОПАСНОСТ

⚠ **ВНИМАНИЕ! Прочетете всички предупреждения за безопасност, инструкции, илюстрации и спецификации, предоставени с тази електрическа машина.** Неспазването на всички инструкции по-долу може да доведе до токов удар и/или сериозно нараняване.

Запазете всички предупреждения и инструкции за бъдещи справки.

Терминът "електрически инструмент" или "електрическа машина" в тези предупреждения се отнася за вашия електрически инструмент с кабел или безжичен електрически инструмент.

УСЛОВНИ ОБОЗНАЧЕНИЯ И СИМВОЛИ


Винаги носете предпазни очила, за да предпазите очите си от частици и отломки.


Носете маска за прах – Предотвратява вдишването на прахови частици.


Носете защита за слуха


Прочетете инструкциите.


Предупреждение за обща опасност.


Съответствие с основните стандарти за безопасност на приложимите европейски директиви.


Евразийски знак за съответствие.


Украински знак за съответствие.

СПЕЦИАЛНИ ПРАВИЛА ЗА БЕЗОПАСНОСТ ЗА САБЛЕНИ ТРИОНИ

1. Дръжте машината само за изолираните й повърхности за хващане, когато извършвате работа, която може да включва контакт със скрити кабели или собствения й захранващ кабел. Контактът с проводник под напрежение може да доведе до токов удар на достъпни метални части.
2. Използвайте стяги или други подходящи средства за закрепване на детайла към стабилна повърхност. Задържането на детайла с ръка може да доведе до загуба на контрол и нараняване.
3. Винаги дръжте здраво електрическия инструмент с две ръце и поддържайте стабилна позиция по време на работа. Използването на инструмента с две ръце повишава безопасността.
4. Преди да започнете рязане, уверете се, че работната зона е свободна от скрити кабели, тръби и други комунални услуги. Контактът с електрически кабел може да причини токов удар или изтичане на течност или газ в тръба.
5. Не натискайте инструмента със сила - оставете ножа да реже под собственото си тегло. Прекомерният натиск може да доведе до счупване на ножа или загуба на контрол над триона.
6. Никога не докосвайте ножа, докато не спре напълно. Оставащото движение може да причини порязвания.
7. Не се опитвайте да отстраните заседнал нож, без да изключите триона от контакта. Опитът да освободите заседнал инструмент, докато захранването е включено, може да причини внезапно движение и нараняване.
8. Не използвайте огънати или износени ножове. Това може да причини вибрации, намалена точност на рязане и счупване по време на работа.
9. Не използвайте този тип трион за рязане на материали, които не са предназначени за този тип инструмент. Нарушаването може да причини повреда на триона и нараняване.
10. Уверете се, че опорната основа е винаги здраво в контакт с детайла по време на рязане. Неспазването на това може да доведе до силни вибрации, загуба на контрол и неравномерни разрези.
11. Не режете, ако материалът е хлабав или може да се измести. Това може да доведе до заклинване на ножа и рязко изхвърляне на триона.
12. Избягвайте рязане над нивото на раменете. Работата в неудобна позиция намалява точността и увеличава риска от загуба на контрол над инструмента.
13. Следете позицията на тялото и ръцете си - не ги поставяйте в една линия с ножа. Ако материалът се приплъзне или счупи, ръката ви може да се в опасност.
14. Използвайте само ножове, препоръчани от производителя. Монтирането на неподходящ или некачествен работен инструмент може да доведе до неговото разрушаване и нараняване.

ИНСТРУКЦИИ ЗА БЕЗОПАСНОСТ ЗА ВСИЧКИ ОПЕРАЦИИ

1. Винаги носете лични предпазни средства - предпазни очила, ръкавици и антифони. Неспазването на това може да доведе до наранявания на очите, ръцете или слуха.
2. Не работете с инструмента при дъжд, висока влажност или с вода по повърхността. Влагата може да проникне в корпуса и да причини токов удар.
3. Не докосвайте режещия трион веднага след приключване на работа. Аксесоарът може да е много горещ и да причини изгаряния при контакт с кожата.
4. Отделете батерията от инструмента, преди да сменяте ножа, да го почиствате, регулирате или обслужвате. В противен случай той може да се стартира случайно и да причини сериозни на-

ранявания.

5. Работете в добре осветена зона и осигурете стабилна позиция на тялото. Лошата видимост и загубата на равновесие увеличават риска от грешки и наранявания.
6. Не позволявайте на необучени лица, особено деца, да работят с инструмента. Неспазването на това може да доведе до опасни ситуации.
7. Не оставяйте инструмента без надзор, когато е включен. Дори краткотрайна липса на надзор може да доведе до аварийна ситуация.
8. Преди да свържете батерията към инструмента, уверете се, че превключвателят е в положение "изключено". В противен случай инструментът може да се включи неочаквано, когато е подадено захранване.
9. Не използвайте инструмента, ако показва признаци на неизправност (искри, нестабилна работа, шум, миризма на изгоряло). Продължаващата му употреба може да причини сериозни повреди или пожар.
10. След приключване на работа свалете батерията от инструмента и оставете ножа да се охлади напълно, преди да го съхраните. Това предотвратява случайни изгаряния и удължава живота на инструмента.
11. Съхранявайте инструмента на сухо и непрашно място и не го излагайте на пряка слънчева светлина. Неправилното съхранение може да повреди корпуса, изолацията и да намали производителността.

ЗАХРАНВАНЕ

Уверете се, че инструментът се захранва от батерии Procraft 20V (2Ah, 4Ah или 8Ah). Използването на други батерии може да повреди инструмента и да вложи работата му. Инструментът е предназначен за работа с акумулаторни литиево-йонни батерии Procraft 20V, които осигуряват стабилна и надеждна работа.

ИЗПОЛЗВАНЕ

⚠ **ВНИМАНИЕ!**

Преди да инсталирате или демонтирате аксесоари, уверете се, че инструментът е изключен и извадете батерията, за да избегнете случайно включване.

Изваждане на батерията

За да извадите батерията, натиснете бутона отпред на батерията и едновременно с това издърпайте батерията от инструмента.

Инструкции за зареждане на батерията

Зарядното има два индикатора: червен и зелен. Червеният индикатор показва, че зареждането е в ход, а зеленият индикатор показва, че зареждането е приключило. Самата батерия може да има индикатор за зареждане със светодиоди, показващи нивото на зареждане. За да проверите нивото на заряд, натиснете бутона за проверка на заряда на батерията.

1 светодиод: заредена на 25 %

2 светодиода: заредена на 50 %.

3 светодиода: заредена на 75 %.

4 светодиода: напълно заредена батерия.

Инструкции стъпка по стъпка:

1. Включете зарядното устройство в електрически контакт.
2. За зарядни устройства с щепсел, поставете щепсела в порта на батерията. За плъзгащи зарядни устройства подравнете слотовете и поставете батерията, докато спре.
3. Индикаторът ще светне в червено, което показва, че зареждането е започнало.
4. Когато зареждането приключи, индикаторът ще светне в зелено.
5. Изключете зарядното устройство от батерията и от контакта или извадете батерията от зарядното устройство.
6. По избор: Натиснете бутона за проверка на батерията, за да видите нивото на батерията през LED светлините.

Инсталиране на батерията

Подравнете батерията с гнездото на инструмента, след което я натиснете на място, докато опре на място и щракне.

РЕГУЛИРАНЕ НА ОПОРНАТА ПЛОЧА

За да промените позицията на опорната плоча, натиснете бутона за освобождаване (8), задръжте го и плъзнете плочата напред или назад до желаната позиция. След освобождаване на бутона, плочата ще се заключи автоматично.

⚠ Регулираната позиция на плочата позволява по-добър контрол на дълбочината на рязане и избор на най-стабилната точка на опора по време на работа. Уверете се, че плочата е здраво заключена, преди да включите инструмента.

МОНТАЖ И ДЕМОТАЖ НА РЕЖЕЩИЯ НОЖ

Преди да извършите каквито и да е операции с инструмента, уверете се, че батерията е изключена.

Монтиране на ножа:

1. Уверете се, че инструментът е изключен и е охладен.
2. Завъртете заключващия механизъм на патронника (3) обратно на часовниковата стрелка, докато спре. (Фиг. 2)
3. Поставете опашката на ножа в патронника, докато спре.
4. Освободете заключващия механизъм - той автоматично ще заключи ножа.
5. Издърпайте ножа към себе си, за да се уверите, че е здраво закрепен.

Демонтиране на ножа:

1. Изключете батерията от инструмента.
2. Оставете ножа на триона да се охлади напълно. Дори тъпата страна на ножа може да причини изгаряне при допир.
3. Завъртете заключващия механизъм на патронника (3) обратно на часовниковата стрелка.
4. Внимателно извадете ножа, като избягвате контакт с острата му повърхност.
5. Поставете сваления нож върху топлоустойчива повърхност или в защитен капак, ако е предвиден.

⚠ Не започвайте работа, без да се уверите, че острието е правилно монтирано и здраво закрепено. Разхлабен аксесоар може да изхвърчи по време на работа и да причини нараняване.

ИЗБОР НА РЕЖЕЩ ИНСТРУМЕНТ (НОЖ)

За ефективна и безопасна работа е важно да изберете правилния нож на триона в зависимост от вида на материала и естеството на задачите, които ще се изпълняват.

За рязане на дърво и пластмаса са подходящи ножове с големи зъбци, осигуряващи бързо и грубо рязане. За по-чиста обработка на дърво или ламинат изберете ножове с по-фина стъпка на зъбците. Когато работите с метални детайли, особено със стомана, използвайте ножове с фини зъбци, изработени от издръжливи сплави - те осигуряват гладко рязане и са устойчиви на прегряване.

Важно е също да се вземе предвид дължината на ножа: той трябва да е достатъчно дълъг, за да премине през цялата дебелина на детайла и да има резерв за ход. Използването на нож с неправилна дължина може да доведе до заклинване и бързо износване.

Когато избирате нож, обърнете внимание на съвместимостта на опашката с патронника на инструмента. Използвайте само висококачествено оборудване, препоръчано за саблени триони - това удължава експлоатационния живот на инструмента и намалява риска от счупване или нараняване.

Списък с допустими материали

Материал	Препоръчан нож	Режим на работа
Мека дървесина	С едри зъбци, универсално	Висока скорост
Твърда дървесина	С фини зъбци	Средна скорост
Пластмаса, PVC	С тънки зъбци	Висока или средна скорост
Алуминий, мед	С фини зъбци, за метал	Ниска скорост
Стомана	Биметални, TPI ≥18	Ниска скорост
Тухла	С карбидно или диамантено покритие	Ниска скорост, със стопер (опора)

ВКЛЮЧВАНЕ И ИЗКЛЮЧВАНЕ

Преди да включите инструмента, уверете се, че батерията е заредена.

За да стартирате инструмента, натиснете едновременно бутона за безопасност (2) и бутона за захранване (1). Скоростта се контроли-

ра от бутона за избор на скорост (10): всяко натискане избира една от три фиксирани стойности - 2200, 2500 или 3100 хода в минута.

За да изключите инструмента, просто отпуснете бутона за захранване (1).

⚠ Бутонът за безопасност (2) трябва да се натиска всеки път преди стартиране на инструмента - това предотвратява случайно включване.

ПРАВИЛНО ИЗПОЛЗВАНЕ НА САБЛЕНИЯ ТРИОН

Преди да започнете работа, уверете се, че ножът е правилно монтиран (вижте раздела „Монтаж и демонтаж на ножа на триона"), че е избрано подходящото оборудване (вижте „Как да изберем нож на триона") и че са спазени всички предпазни мерки (вижте съответните раздели).

Сабленият трион е подходящ за право, криво и дълбоко рязане на различни материали: дърво, пластмаса, тръби, метални профили, листов и мек метал, тухла (ако има подходящ нож). Това прави инструмента особено полезен за демонтаж, полагане на комуникации, грубо рязане, рязане под неудобни ъгли или в ограничено пространство.

При рязане на дърво и други меки материали, ножът на триона трябва да се движи плавно, без прекомерен натиск. При работа с метал се препоръчва използването на ножове с фини зъби и намалена скорост - това намалява нагряването и удължава живота на оборудването. Не забравяйте да опирате опорната основа върху детайла - това намалява вибрациите и увеличава точността на рязане.

За демонтажни работи и рязане на труднодостъпни места (например близо до стена или в основата на конструкция) е удобно да се използват гъвкави ножове, които позволяват да режете близо до повърхността, като се огъват естествено по време на работа. Не се опитвайте да огъвате ножа ръчно - това може да доведе до счупване.

По време на работа дръжте триона с две ръце: за основната дръжка (4) и за защитената част на корпуса (5), ако е необходимо. Уверете се, че позицията ви е стабилна и не насочвайте линията на рязане към тялото си. Ако е необходимо, маркирайте материала предварително и следвайте линията на рязане без бързане.

След приключване на работа изчакайте, докато ножът спре напълно, след което изключете инструмента от захранването. Не докосвайте ножа, докато не се охлади. Преди съхранение почистете инструмента от прах и остатъци от материал.

ГРИЖИ И ПОДДРЪЖКА

Преди да извършвате профилактична поддръжка, винаги се уверявайте, че инструментът е изключен и батерията е извадена.

Редовно почиствайте корпуса и вентилационните отвори от прах и дървени стърготини със суха мека кърпа или четка. Ако е необходимо, използвайте слаба струя сгъстен въздух. Не позволявайте натрупването на мръсотия в областта на патронника, тъй като това може да попречи на монтажа на острието и да повлияе на надеждността на закрепването.

Не използвайте разтворители, агресивни почистващи препарати или проникващи масла - те могат да повредят пластмасовите и гумените елементи на корпуса. Не позволявайте на влага да попадне вътре в инструмента.

За безопасна и надеждна работа на инструмента, не забравяйте, че ремонтите, поддръжката и настройките трябва да се извършват в оторизирани сервизни центрове, като се използват само оригинални резервни части и консумативи.

ТРАНСПОРТ И СЪХРАНЕНИЕ

Носете инструмента, като го държите само за дръжката, като се уверите, че е изключен и батерията е откачена.

Съхранявайте инструмента в сухо и чисто помещение при температура от +5°C до +40°C. Избягвайте падания и механични удари по време на транспортиране. При съхранение за дълго време зареждайте батериите веднъж на всеки 3 месеца.

ВЪЗМОЖНИ НЕИЗПРАВНОСТИ И МЕТОДИ ЗА ОТСТРАНЯВАНЕТО ИМ

Проблем	Възможна причина	Решение
Инструментът не се включва	Батерията липсва или не е заредена.	Монтирайте заредена батерия.
	Батерията или контактите са повредени.	Почистете контактите, при необходимост заменете батерията.
	Превключвателят или електрониката са повредени.	Свържете се със сервизен център.
Нестабилна работа, прекъсвания на захранването	Слаб контакт на батерията.	Извлечете и отново монтирайте батерията.
	Прегряване или задействане на защитата.	Дайте на инструмента да се охлади, проверете вентилацията.
Загуба на мощност, прегряване	Замърсени са вентилационните отвори.	Почистете батерията. отворите (например, въздухозаборниците) от прах и стружки.
Повишена вибрация	Износен или повреден нож	Сменете ножа на триона.
Ножът изхвърчава от патронника	Ножът не е закрепен или патронникът е износен	Поставете наново ножа; ако патронникът е износен, свържете се със сервиз.
Появили са се шумове, нетипични за нормална работа	Вътрешна повреда на механизма	Спрете незабавно работата и се свържете със сервиз.
Ножът не реже, плъзга се	Неподходящо оборудване или прекомерно износване	Поставете подходящ нов нож.
Бързо износване на ножа	Неправилен режим, твърде висока скорост	Изберете правилния нож и намалете скоростта.

ЗАЩИТА НА ОКОЛНАТА СРЕДА

За да се защити околната среда, електроинструментите, батериите, аксесоарите и опаковките трябва да се рециклират по екологичен начин. Не изхвърляйте електроинструментите и батериите в битовите отпадъци!

За да спасим природата, е необходимо да изхвърлим правилно използваната батерия, по-специално литиевата. За правилно изхвърляне, разредете напълно батерията, когато работите с устройството, извадете я, след това увийте контактите с електрическа лента, за да избегнете късо съединение. Не отваряйте батерията и не я изхвърляйте на части. Изхвърлете на определени места.

Само за страни от ЕС:

В съответствие с Европейската директива 2012/19/UE относно отпадъците от електрическо и електронно оборудване и съответното национално законодателство, както и в съответствие с Европейската директива 2006/66/ЕС, дефектните или излезли от употреба батерии и електронно оборудване трябва да да се събират за екологично рециклиране.

Отпадъчното електрическо и електронно оборудване може да бъде вредно за околната среда и човешкото здраве, ако бъде изхвърлено неправилно поради възможното наличие на опасни вещества.

ТРАНСПОРТ

Литиево-йонните батерии подлежат на изисквания за превоз на опасни товари. Батериите могат да се транспортират от потребителя по шосе, без да е необходимо да се спазват допълнителни разпоредби. Когато се транспортира с участието на трети страни (напр. по въздух или спедитор), трябва да се спазват специални изисквания за опаковане и етикетиране. В този случай при подготовката на товара за превоз е необходимо участието на експерт по опасни товари.

Изпращайте батерията само с неповредена обвивка. Залепете откритите контакти и опаковайте батерията, така че да не се движи в опаковката. Моля, спазвайте и евентуални допълнителни национални разпоредби.

RO | ROMÂNĂ

FIERĂSTRĂU SABIE CU ACUMULATOR
RS20A
INSTRUCȚIUNI DE OPERARE

Specificații tehnice

Model	RS20A		
Tip motor	Fără perii		
Tensiune nominală (V DC)	20		
Turație la mers în gol (curse/min)	2200/2500/3100		
Lungimea cursei tijei (mm)	25,4		
Adâncimea maximă de tăiere (mm) – Lemn – Țevi PVC – Metal	255 130 40		
Reglarea vitezei	Da		
Valorile nivelului de zgomot sunt determinate conform EN62841-2-11:			
Nivelul presiunii acustice (dB(A)) Nivelul măsurat al puterii acustice (dB(A)) Eroare K (dB(A))	LpA=83.4 LWA=94.4 K=3		
Valorile generale ale vibrațiilor și eroarea K sunt determinate conform EN62841-2-11:			
Nivelul vibrațiilor (m/s²) Eroare K (m/s²)	7.53 1.5		
Nivel protecție	IP20		
Clasă protecție	III		
Greutate EPTA (cu baterie 4 Ah) (kg)	2.4		
Greutate fără baterie (kg)	1.8		
Greutate (cu accesorii) (kg)	4.4		
Baterie (nu este inclusă)			
Tensiune nominală (V DC)	20		
Tip baterie	Li-ion		
Capacitate (Ah)	2.0 / 4.0 / 8.0		
Încărcător (nu este inclus)			
Model	20/1	C20/4	C20/6.5
Tensiune intrare (V AC) / Frecvență (Hz)	220-240/50		
Putere nominală (W)	45	95	135
Tensiune ieșire (V DC)	20	20	20
Curent ieșire (A)	2	4	6.5
Clasă protecție	II	II	II

⚠ AVERTISMENT: Nivelurile declarate de vibrații și zgomot corespund principalelor domenii de utilizare ale sculei. Totuși, dacă scula este folosită pentru alte scopuri, cu alte accesorii sau în stare tehnică precară, nivelurile de zgomot și vibrații pot diferi. Acest lucru poate crește semnificativ expunerea totală pe parcursul întregii perioade de lucru. Nivelurile de zgomot și vibrații vor varia în funcție de modul de utilizare al sculei electrice și pot depăși valorile indicate în această fișă tehnică. Aceste valori pot fi utilizate pentru compararea unui instrument cu altul și pentru o evaluare preliminară a expunerii. Evaluarea exactă a sarcinii trebuie să ia în considerare și timpul când scula este oprită sau funcționează fără a fi utilizată. Acest lucru poate reduce semnificativ nivelul total de expunere pe durata unei zile de lucru. Stabiliți măsuri suplimentare de siguranță pentru protecția operatorului, cum ar fi: întreținerea sculei și accesoriilor, încălzirea mâinilor, utilizarea protecției auditive și organizarea corectă a fluxului de lucru.

Descriere (Des. 1)*

1. Lamă de ferăstrău
2. Talpă de sprijin
3. Mandrină
4. Buton de pornire
5. Mâner
6. Acumulator
7. Buton de deblocare acumulator
8. Buton de deblocare talpă de sprijin
9. Buton de siguranță împotriva pornirii accidentale
10. Selector de viteză

CONȚINUT AMBALAJ*

	RS20A-1B-C	RS20A-BB
Manual de instrucțiuni	1	1
Ferăstrău sabie	1	1
Acumulator 20 V, 4 Ah	1	-
Încărcător 20 V	1	-
Geantă/cutie transport	1	-

**** Vă rugăm să rețineți că conținutul pachetului poate varia în funcție de țara de achiziție. Pentru informații exacte privind livrarea, contactați distribuitorii locali.***

Ferăstrăul sabie cu acumulator Procraft RS20A este o unealtă mobilă și fiabilă, concepută pentru tăierea lemnului, plasticului și metalelor moi. Datorită alimentării pe acumulator, ferăstrăul este ideal pentru utilizare în locuri fără acces la rețeaua electrică: pe șantier, în grădină, la renovări sau lucrări de demontare.

Scula îmbină comoditatea, compactitatea și performanța ridicată. Ușor și manevrabil, RS20A permite efectuarea tăierilor în locuri greu accesibile și în orice poziție de lucru. Alegând un ferăstrău sabie Procraft, obțineți o soluție universală pentru o gamă variată de aplicații – atât casnice, cât și profesionale..

NORME DE SECURITATE

⚠ **ATENȚIE! Citiți toate avertismentele de siguranță, instrucțiunile, ilustrațiile și specificațiile tehnice furnizate împreună cu această unealtă electrică.** Nerespectarea instrucțiunilor poate provoca electrocutare și/sau vătămări corporale grave

Păstrați toate avertismentele și instrucțiunile pentru consultări ulterioare.

Termenul „unealtă electrică" din aceste avertismente se referă la uneltele electrice alimentate de la rețea și la cele pe acumulator (fără fir).

SIMBOLURI ȘI PICTOGRAME


Purtați întotdeauna ochelari de protecție - Protejează ochii de resturile aruncate.


Purtați o mască de praf - Previne inhalarea particulelor nocive.


Purtați protecție auditivă – vă protejează auzul de zgomotul excesiv.


Citiți manualul de utilizare.


Avertizare generală de siguranță.


În conformitate cu standardele de siguranță aplicabile directivelor europene.


Marcaj de conformitate eurasiatică.


Marcaj de conformitate din Ucraina.

REGULI SPECIALE DE SIGURANȚĂ PENTRU FIERĂSTRAIE SABIE

1. Țineți scula numai de mânerele izolate atunci când există posibilitatea ca lama să intre în contact cu cabluri electrice ascunse sau cu propriul cablu. Contactul cu un conductor sub tensiune

poate transmite curentul prin părțile metalice ale sculei și provoca electrocutare.

2. Fixați piesa de prelucrat cu ajutorul menghinelor sau altor dispozitive de prindere sigure pe o bază stabilă. Ținerea piesei cu mâna poate duce la pierderea controlului și la accidentare.
3. În timpul lucrului, țineți ferm scula cu ambele mâini și mențineți o poziție stabilă. Acest lucru mărește considerabil siguranța.
4. Înainte de a începe tăierea, asigurați-vă că în zona de lucru nu există cabluri, țevi sau conducte ascunse. Tăierea unui cablu poate provoca electrocutare, iar tăierea unei țevi poate provoca scurgeri de lichid sau gaz.
5. Nu apăsați excesiv pe sculă — lăsați lama să taie prin propria greutate. Presiunea excesivă poate duce la ruperea lamei sau la pierderea controlului asupra ferăstrăului.
6. Nu atingeți lama până nu s-a oprit complet. Mișcarea reziduală poate provoca tăieturi.
7. Nu încercați să scoateți lama blocată fără a deconecta acumulatorul. Acest lucru poate provoca o mișcare bruscă a sculei și accidentare.
8. Nu utilizați lame îndoite sau uzate. Acestea pot provoca vibrații excesive, tăieturi imprecise și defectarea sculei.
9. Nu folosiți ferăstrăul sabie pentru prelucrarea materialelor pentru care nu este conceput. Acest lucru poate duce la avarii sau accidentări.
10. Asigurați-vă întotdeauna că talpa de sprijin este bine lipită de piesa de prelucrat în timpul tăierii. În caz contrar, pot apărea vibrații puternice, pierderea controlului și tăieturi inegale.
11. Nu efectuați tăieri dacă materialul este prost fixat sau se poate mișca. Acest lucru poate duce la blocarea lamei și smucirea sculei.
12. Evitați tăierea deasupra nivelului umerilor. Lucrul în poziții incomode reduce precizia și crește riscul pierderii controlului.
13. Acordați atenție poziției corpului și a mâinilor — nu le aliniați pe aceeași linie cu lama. În caz de alunecare sau pătrundere bruscă, lama poate provoca răni la mână.
14. Folosiți numai lame recomandate de producător. Montarea unor lame nepotrivite sau de calitate slabă poate duce la ruperea acestora și accidentări.

INDICAȚII GENERALE DE SIGURANȚĂ PENTRU ORICE OPERAȚIUNI

1. Utilizați întotdeauna echipament individual de protecție — ochelari de protecție, mănuși și căști antifonice. Nerespectarea acestei reguli poate provoca răni la ochi, mâini sau deteriorarea auzului.
2. Nu lucrați cu scula pe ploaie, în mediu umed sau pe suprafețe ude. Umiditatea poate pătrunde în carcasă și provoca electrocutare.
3. Nu atingeți lama imediat după utilizare — poate fi fierbinte și poate provoca arsuri.
4. Deconectați acumulatorul înainte de schimbarea lamei, curățare, reglaje sau întreținere. În caz contrar, poate apărea pornirea accidentală și vătămări grave.
5. Lucrați într-un loc bine luminat și mențineți o poziție stabilă. Vizibilitatea redusă și pierderea echilibrului cresc riscul de erori și accidente.
6. Nu permiteți utilizarea sculei de către persoane nepregătite, în special copii. Nerespectarea acestei reguli poate genera situații periculoase.
7. Nu lăsați scula în funcțiune nesupravegheată. Chiar și o scurtă lipsă de control poate provoca accidente.
8. Înainte de conectarea acumulatorului, asigurați-vă că întrerupătorul este în poziția „oprit". În caz contrar, scula se poate porni brusc.
9. Nu utilizați scula dacă observați semne de defectare (scântei, funcționare instabilă, zgomote neobișnuite, miros de ars). Continuarea utilizării poate duce la defecte grave sau incendiu.
10. După terminarea lucrului, deconectați acumulatorul și așteptați răcirea completă a lamei înainte de depozitare. Acest lucru previne arsurile accidentale și prelungește durata de viață a sculei.
11. Depozitați scula într-un loc uscat, ferit de praf și de razele solare directe. Depozitarea necorespunzătoare poate deteriora carcasa, izolația sau caracteristicile tehnice.

SURSA DE ALIMENTARE

Asigurați-vă că scula este alimentată cu acumulatori Procraft 20 V (2 Ah, 4 Ah sau 8 Ah). Utilizarea altor acumulatori poate deteriora scula și afecta performanța. Scula este proiectată pentru a funcționa cu acumulatori litiu-ion Procraft 20 V reîncărcabili, care asigură o funcționare stabilă și fiabilă.

UTILIZARE

⚠ **ATENȚIE!**

Înainte de montarea sau demontarea accesoriilor, asigurați-vă că scula este oprită și acumulatorul scos, pentru a evita pornirea accidentală.

Scoaterea acumulatorului

Apăsați butonul de blocare a acumulatorului și trageți acumulatorul din sculă.

Instrucțiuni pentru încărcarea acumulatorului

Încărcătorul are doi indicatori: roșu și verde.

- ◊ Indicatorul roșu arată că încărcarea este în curs
- ◊ Indicatorul verde arată că încărcarea este completă.

Acumulatorul poate avea un indicator cu LED-uri care afișează nivelul de încărcare. Pentru verificare, apăsați butonul de verificare pe acumulator:

1 LED: 25% încărcat

2 LED-uri: 50% încărcat

3 LED-uri: 75% încărcat

4 LED-uri: complet încărcat

Pași pentru încărcare:

1. Conectați încărcătorul la priză.
2. Pentru încărcătoarele cu mufă, introduceți mufa în portul acumulatorului. Pentru încărcătoarele tip slider, aliniați șinele și introduceți acumulatorul până la capăt.
3. Indicatorul roșu se aprinde, semnalând începutul încărcării.
4. La finalizarea încărcării, indicatorul se aprinde verde.
5. Deconectați încărcătorul de la acumulator și de la priză sau scoateți acumulatorul din încărcător.
6. Opțional: Apăsați butonul de verificare a nivelului de încărcare pentru a vedea procentajul cu ajutorul LED-urilor.

Montarea acumulatorului

Aliniați acumulatorul cu locașul de pe sculă și introduceți-l până se fixează cu un clic.

REGLAREA TALPII DE SPRIJIN

Pentru a schimba poziția tălpii, apăsați butonul de deblocare (8), mențineți-l apăsat și glisați talpa înainte sau înapoi până la poziția dorită. După eliberare, talpa se blochează automat.

⚠ Poziția corectă a tălpii permite un control mai bun al adâncimii de tăiere și asigură o stabilitate crescută. Verificați fixarea talpii înainte de pornirea sculei.

MONTAREA ȘI DEMONTAREA LAMEI

Înainte de orice operațiune asupra accesoriilor, deconectați acumulatorul.

Montarea lamei:

1. Asigurați-vă că scula este deconectată și răcită.
2. Rotiți mecanismul de blocare al mandrinei (3) în sens invers acelor de ceas până la capăt (vezi fig. 2).
3. Introduceți tija lamei în mandrină până la capăt.
4. Eliberați mecanismul de blocare — lama se fixează automat.
5. Trageți ușor lama pentru a verifica fixarea sigură.

Demontarea lamei:

1. Scoateți acumulatorul din sculă.
2. Așteptați răcirea completă a lamei. Chiar și partea tocită, dacă e fierbinte, poate provoca arsuri.
3. Rotiți mecanismul de blocare al mandrinei (3) în sens invers acelor de ceas.
4. Scoateți lama cu grijă, evitând contactul cu partea tăietoare.
5. Așezați lama pe o suprafață rezistentă la temperatură sau într-o husă de protecție.

⚠ Nu începeți lucrul fără a verifica fixarea corectă a lamei. O lamă slab fixată poate sări în timpul lucrului și provoca accidentări.

ALEGEREA LAMEI

Pentru o utilizare eficientă și sigură este esențial să selectați lama potrivită pentru tipul de material și tipul de tăiere.

- ◊ Pentru lemn și plastic: lame cu dinți mari pentru tăieri rapide și grosiere.

- ◊ Pentru finisaje fine în lemn sau laminat: lame cu dinți mai mici.
- ◊ Pentru metale, mai ales oțel: lame cu dinți fini din aliaje rezistente, pentru tăieri line și rezistență la supraîncălzire.

Lungimea lamei trebuie să fie suficientă pentru a traversa întreaga grosime a piesei și să permită cursa completă. Lamele prea scurte pot duce la blocaj și uzură rapidă.

De asemenea, verificați compatibilitatea tijei cu mandrina sculei. Folosiți doar lame de calitate, recomandate pentru fierăstraie sabie — acest lucru prelungește durata de viață a sculei și reduce riscul de avarii sau accidentări.

LISTA MATERIALILOR ADMISE

Material	Pânze recomandate	Mod de lucru
Lemn moale	Cu dinți mari, universale	Viteză mare
Lemn tare	Cu dinți fini	Viteză medie
Materiale plastice, PVC	Cu dinți fini (subțiri)	Viteză mare sau medie
Aluminiu, cupru	Cu dinți fini pentru metal	Viteză mică
Oțel	Bimetalice, TPI ≥18	Viteză mică
Cărămidă (cu accesorii speciale)	Cu carbură sau cu strat diamantat	Viteză mică, cu sprijin

PORNIRE ȘI OPRIRE

Înainte de pornire, asigurați-vă că o baterie încărcată este instalată corect.

Pentru a porni scula, apăsați simultan butonul de blocare de siguranță (2) și trăgaciul de pornire (1). Viteza de cursă se reglează utilizând butonul de selectare a vitezei (10): fiecare apăsare trece prin una dintre cele trei valori fixe — 2200, 2500 sau 3100 curse pe minut.

Pentru a opri scula, eliberați pur și simplu trăgaciul de pornire (1).

Butonul de blocare de siguranță (2) trebuie apăsat de fiecare dată înainte de pornire — aceasta previne activarea accidentală.

UTILIZAREA CORESPUNZĂTOARE A FERĂSTRĂULUI PENDULAR

Înainte de a începe lucrul, asigurați-vă că lama este instalată corect (consultați secțiunea „Instalarea și demontarea lamei"), accesoriul adecvat este selectat (consultați „Alegerea lamei potrivite") și toate măsurile de siguranță sunt respectate (consultați secțiunile corespunzătoare).

Ferăstrăul pendular este adecvat pentru tăieturi drepte, curbe și adânci în diverse materiale precum lemn, plastic, țevi, profile metalice, tablă, metale moi și cărămidă (cu lama corespunzătoare). Acest lucru face ca scula să fie deosebit de utilă pentru lucrări de demolare, instalare utilități, tăieturi grosiere și lucrări în spații înguste sau greu accesibile.

La tăierea lemnului sau a altor materiale moi, ghidați lama lin, fără a aplica presiune excesivă. Pentru metal, se recomandă utilizarea unor lame cu dinți fini la o viteză redusă pentru a minimiza acumularea de căldură și a prelungi durata de viață a lamei. Apăsați întotdeauna talpa ferm pe piesa de lucru — aceasta reduce vibrațiile și crește precizia tăierii.

Pentru lucrări de demolare și tăiere în zone înguste (de ex. lângă un perete sau la baza unei structuri), lamele flexibile sunt convenabile, deoarece permit tăieturi la nivel prin curbarea naturală în timpul utilizării. Nu încercați să îndoiți manual lama — aceasta se poate rupe.

În timpul funcționării, țineți ferăstrăul cu ambele mâini — de mânerul principal și de zona izolată de prindere frontală, dacă este necesar. Mențineți o poziție stabilă și nu aliniați niciodată traseul de tăiere cu corpul dumneavoastră. Dacă este necesar, marcați materialul în prealabil și urmați linia încet și cu atenție.

După finalizarea tăieturii, așteptați până când lama se oprește complet, apoi deconectați scula de la sursa de alimentare. Nu atingeți lama până când nu s-a răcit complet. Curățați scula de praf și reziduuri înainte de depozitare.

ÎNTREȚINERE

Întotdeauna înainte de efectuarea lucrărilor de întreținere preventivă, asigurați-vă că scula este oprită și bateria este scoasă.

Curățați regulat carcasa și orificiile de ventilație de praf și reziduuri folosind o cârpă uscată moale sau o perie. Dacă este necesar, utilizați un jet slab de aer comprimat. Nu permiteți acumularea murdăriei în zona de prindere a lamei, deoarece aceasta poate afecta instalarea și blocarea sigură a lamei.

Nu utilizați solvenți, agenți de curățare agresivi sau uleiuri penetrante — acestea pot deteriora piesele din plastic și cauciuc ale carcasei. Evitați pătrunderea umezelii în sculă.

Pentru o funcționare sigură și de încredere a sculei, reparațiile, întreținerea și reglajele trebuie efectuate în centre de service autorizate, utilizând numai piese de schimb și consumabile originale.

TRANSPORT ȘI DEPOZITARE

Transportați scula numai de mâner, asigurându-vă că este oprită și bateria este scoasă.

Depozitați scula într-un mediu uscat, curat, la o temperatură între +5 °C și +40 °C. Evitați căderile și șocurile mecanice în timpul transportului. Dacă este depozitată pentru o perioadă îndelungată, reîncărcați bateriile la fiecare 3 luni.

DEFECȚIUNI POSIBILE ȘI DEPANARE

Problemă	Cauză posibilă	Soluție
Scula nu pornește	Bateria nu este instalată sau este descărcată	Instalați o baterie încărcată
	Bateria sau contactele sunt defecte	Curățați contactele, înlocuiți bateria dacă este necesar
	Defecțiune la întrerupător sau la electronică	Contactați un centru de service autorizat
Scula funcționează intermitent	Conexiune slabă a bateriei	Scoateți și reinstalați bateria
	Supraîncălzire sau protecția a fost declanșată	Lăsați scula să se răcească, verificați ventilația
Putere redusă, supraîncălzire	Orificiile de ventilație sunt înfundate	Curățați orificiile (ex. prizele de aer) de praf și resturi
Vibrații excesive	Lama este uzată sau deteriorată	Înlocuiți lama ferăstrăului
Lama cade din mandrină	Lama nu este fixată sau mandrina este uzată	Reinstalați lama; dacă mandrina este uzată, contactați service-ul
Zgomote neobișnuite în timpul funcționării	Defecțiune mecanică internă	Opriți imediat utilizarea și contactați service-ul
Lama nu taie, alunecă	Accesoriu incorect sau uzură excesivă	Montați o lamă nouă adecvată
Uzură rapidă a lamei	Regim incorect, sarcină excesivă	Selectați lama corectă și reduceți sarcina

PROTECȚIA MEDIULUI ÎNCONJURĂTOR

Pentru protejarea mediului înconjurător, unelte electrice, acumulatori, accesorii și ambalaje ar trebui să fie predate pentru reciclare ecologică. Nu eliminați unelte electrice și acumulatorii împreună cu gunoiul menajer!

Pentru protejarea mediului înconjurător, este necesar să eliminați baterie utilizată, mai ales, baterie cu litiu, în mod corespunzător. Pentru o eliminare corespunzătoare, descărcați baterie complet atunci când lucrați cu dispozitivul, scoateți-o, apoi înfășurați bornele folosind o bandă izolantă pentru a evita scurtcircuitul. Nu se poate dezasambla baterie și elimina părțile ei. Eliminați în locuri special destinate acestui lucru.

Numai pentru țările UE:

Li-ion

În conformitate cu Directiva Europeană 2012/19/EU, despre dispozitivele electrice și electronice utilizate și legislație națională în vigoare, precum și în conformitate cu Directiva Europeană 2006/66/EC, baterii și dispozitivele electronice utilizate sau care au ajuns la sfârșitul ciclului lor de viață sunt supuși colectării pentru reciclarea ecologică.

Dacă sunt eliminate în mod necorespunzător, dispozitivele electrice și electronice pot avea un efect dăunător asupra mediu înconjurător și sănătatea umană datorită prezenței posibile a substanțelor periculoase în ele.

TRANSPORTARE

Acumulatori litiu-ion sunt supuse cerințelor pentru transportarea mărfurilor periculoase. Bateriile pot fi transportate de utilizator prin transport rutier fără de a fi nevoie de respectarea unor reglementări suplimentare. Atunci când se transportă cu implicarea terților (de exemplu: prin avion sau expeditor de transport), trebuie să fie respectate cerințe speciale pentru

ambalare și marcare. În acest caz, la pregătirea mărfii pentru trimitere, este necesară participarea unui expert de mărfuri periculoase.

Trimiteți bateria doar cu carcasa intactă. Închideți bornele deschise și împachetați bateria astfel încât să nu se miște în interiorul ambalajului. Vă rugăm să respectați posibile cerințe naționale suplimentare.

HU | MAGYAR
AKKUMULÁTOROS SZABLYAFŰRÉSZ
RS20A
HASZNÁLATI ÚTMUTATÓ

Műszaki adatok

Modell	RS20A		
Motor típusa	Kefe nélküli		
Feszültség (V, állandó)	20		
Löketszám üresjáratban (löket/perc)	2200/2500/3100		
Lökethossz (mm)	25.4		
Maximális vágási mélység (mm) – Fa – PVC csövek – Fém	 255 130 40		
Sebességszabályozás	Gomb megnyomásával		
Az EN 62841-2-11 szabvány szerint meghatározott zajkibocsátási paraméterek:			
Hangnyomásszint (dB (A)) Mért hangteljesítményszint (dB (A)) Mérési bizonytalanság K (dB (A))	LpA=83.4 LWA=94.4 K=3		
Az EN 62841-2-11 szabvány szerint meghatározott általános rezgésszint és K mérési bizonytalanság:			
Rezgésszint (m/s^2) Mérési bizonytalanság K (m/s^2)	7.53 1.5		
Védelmi szint	IP20		
Érintésvédelmi osztály	III		
Súly EPTA (4Ah akkumulátorral együtt) (kg)	2.4		
Szerszám súlya akkumulátor nélkül (kg)	1.8		
Súly (tartozékokkal együtt) (kg)	4.4		
Akkumulátor (opcionálisan)			
Feszültség (V, állandó)	20		
Akkumulátor típusa	Li-ion		
Kapacitás (Ah)	2.0 / 4.0 / 8.0		
Töltő (opcionálisan)			
Modell	20/1	C20/4	C20/6.5
Bemeneti feszültség (V, váltakozó) Frekvencia (Hz)	220-240/50		
Teljesítmény (W)	45	95	135
Kimeneti feszültség (V, állandó)	20	20	20
Kimeneti áram (A)	2	4	6.5
Érintésvédelmi osztály	II	II	II

⚠ FIGYELMEZTETÉS: A bejelentett rezgés- és zajszintek megfelelnek a szerszám fő alkalmazási területeinek. Ha azonban a szerszámot más célokra, más tartozékokkal vagy rossz műszaki állapotban használják, a zaj- és rezgésszintek eltérhetnek. Ez jelentősen növelheti a hatásszintet a munka teljes időtartama alatt. A zaj- és rezgésszintek az elektromos szerszám használati módjától függően változhatnak, és meghaladhatják a jelen használati útmutatóban megadott szinteket. Ezek a zaj- és rezgésszintek felhasználhatók az egyik szerszám másikkal történő összehasonlítására és a hatásszint előzetes értékelésére. A terhelés pontos becslésénél figyelembe kell venni azokat az időtartamokat is, amikor a szerszám le van állítva vagy működik, de nincs használatban. Ez jelentősen csökkentheti a teljes terhelést a munkaidő alatt. Határozzon meg a kezelő védelmére irányuló további biztonsági intézkedéseket, mint például a szerszám és a tartozékok karbantartása, kézmelegítés, a hallásvédelem használata és a munkafolyamatok megszervezése.

Az alkatrészek leírása (*Kép 1)

1. Fűrészlap
2. Támasztótalp
3. Tokmány
4. Bekapcsoló gomb
5. Fogantyú
6. Akkumulátor
7. Akkumulátor reteszelő gomb
8. Támasztótalp reteszelő gomb
9. Biztonsági reteszelő gomb
10. Sebességválasztó gomb

SZÁLLÍTÁSI KÉSZLET TARTALMA *

	RS20A-1B-C	RS20A-BB
Használati útmutató	1	1
Szablyafűrész	1	1
Akkumulátor 20 V, 4 Ah	1	-
Töltő 20 V	1	-
Táska	1	-

**** Kérjük, figyeljen arra, hogy a szállítási készlet tartalma a vásárlás országától függően változhat. A szállítási készlet tartalmával kapcsolatos konkrét információkért forduljon a helyi forgalmazókhoz.***

A Procraft RS20A akkumulátoros szablyafűrész egy mobil és megbízható szerszám, amely fa, műanyag és lágyfémek vágására szolgál. Akkumulátoros tápellátásának köszönhetően ideális olyan helyeken végzett munkákhoz, ahol nincs hozzáférés az elektromos hálózathoz: építkezéseken, kertekben, javítások és bontások során.

A szerszám ötvözi a kényelmet, a kompakt méretet és a magas termelékenységet. Könnyű és könnyen manőverezhető, az RS20A lehetővé teszi a vágást szűk helyen és bármilyen munkapozícióban. A Procraft szablyafűrész választásával univerzális megoldást kap a legkülönbözőbb feladatokhoz – otthoni használattól a professzionális használatig.

BIZTONSÁGI ELŐÍRÁSOK

⚠ **VIGYÁZAT! Ismerkedjen meg az adott elektromos géphez mellékelt összes biztonsági figyelmeztetéssel, utasítással, ábrával és műszaki adattal.** Az összes alábbi utasítás be nem tartása áramütéshez és (vagy) súlyos testi sérüléshez vezethet.

Őrizze meg az összes figyelmeztetést és utasítást a későbbi hivatkozás céljából.

Az ezekben a figyelmeztetésekben szereplő „elektromos gép" vagy „elektromos szerszám" kifejezés az Ön vezetékes elektromos gépére vagy akkumulátoros (vezeték nélküli) elektromos gépére vonatkozik.

JELKÉPEK ÉS SZIMBÓLUMOK


Mindig viseljen védőszemüveget – ez védi a szemet a részecskéktől és a fűrészportól.


Viseljen porvédő maszkot – Ez megakadályozza a farészecskék belélegzését


Viseljen fülvédőt - ez védi a hallást a túlzott zajtól.


Olvassa el a használati útmutatót


Általános veszélyjelzés


A vonatkozó Európai irányelvek alapvető biztonsági előírásainak való megfelelés.


Eurázsiai megfelelőségi jel.

Ukrán megfelelőségi jel

KÜLÖNLEGES BIZTONSÁGI UTASÍTÁSOK A SZABLYAFŰRÉSZEKHEZ

1. A gépet csak a szigetelt fogófelületeinél fogja meg, ha olyan munkát végez, amelynek során a munkaszerszám rejtett vezetékekkel vagy a saját tápkábelével érintkezhet. A feszültség alatt álló vezetékkel való érintkezés esetén a hozzáférhető fém alkatrészek feszültség alá kerülhetnek és áramütést okozhatnak.
2. Rögzítse a munkadarabot stabil felülethez szorítókkal vagy más megfelelő eszközzel. A munkadarab kézzel történő tartása a szerszám feletti irányíthatóság elvesztéséhez és személyi sérüléshez vezethet.
3. Munka közben mindkét kezével szorosan fogja meg az elektromos szerszámot, és tartsa meg a stabil testhelyzetet. A szerszám két kézzel történő használata növeli a biztonságot.
4. A vágás megkezdése előtt győződjön meg arról, hogy a munkaterületen nincsenek rejtett vezetékek, csövek és egyéb kommunikációs eszközök. Az elektromos kábel eltalálása áramütést, a cső eltalálása pedig folyadék- vagy gázszivárgást okozhat.
5. Ne nyomja meg erővel a szerszámot – hagyja, hogy a fűrészlap saját súlya alatt fűrészeljen. A túlzott nyomás a fűrészlap töréséhez vagy a fűrész feletti irányíthatóság elvesztéséhez vezethet.
6. Soha ne érjen hozzá a fűrészlaphoz, amíg az teljesen meg nem állt. A maradék mozgás vágásokhoz vezethet.
7. Ne próbálja meg eltávolítani a beszorult fűrészlapot anélkül, hogy előbb leválasztaná a fűrészt az áramellátásról. A beszorult szerszám felszabadítására bekapcsolt állapotban tett kísérlet hirtelen mozgáshoz és személyi sérüléshez vezethet.
8. Ne használjon hajlított vagy kopott fűrészlapokat. Ez rezgést, a vágás pontosságának romlását és a munka közbeni meghibásodást okozhat.
9. Ne használja a szablyafűrészt olyan anyagok vágására, amelyek nem alkalmasak ilyen típusú szerszámmal történő megmunkálásra. Ennek a szabálynak a be nem tartása a fűrész megrongálódásához és személyi sérülésekhez vezethet.
10. Győződjön meg arról, hogy a támasztótalp vágás közben mindig szorosan illeszkedik a munkadarabhoz. Ennek elmulasztása erős rezgéshez, az irányíthatóság elvesztéséhez és egyenetlen vágáshoz vezethet.
11. Ne végezzen vágást, ha az anyag lazán van rögzítve vagy elmozdulhat. Ez a fűrészlap beszorulásához és a fűrész hirtelen kilökődéséhez vezethet.
12. Kerülje a vállmagasság feletti vágást. A kényelmetlen testhelyzetben végzett munka csökkenti a pontosságot és növeli a szerszám feletti irányíthatóság elvesztésének kockázatát.
13. Figyeljen a teste és a keze helyzetére – ne helyezze őket egy vonalba a fűrészlappal. A csúszás vagy az anyag áttörése esetén a keze megsérülhet.
14. Csak a gyártó által ajánlott fűrészlapokat használja. Nem megfelelő vagy rossz minőségű fűrészlap felszerelése a fűrészlap megrongálódásához és személyi sérüléshez vezethet.

BIZTONSÁGI UTASÍTÁSOK MINDEN MŰVELETHEZ

1. Mindig viseljen egyéni védőeszközöket – védőszemüveget, védőkesztyűt és fülvédőt. Ennek elmulasztása szem-, kéz- vagy halláskárosodáshoz vezethet.
2. Ne dolgozzon a szerszámmal esőben, magas páratartalomban mellett vagy vízzel borított felületen. A nedvesség behatolhat a szerszámházba és áramütéshez vezethet.
3. Ne érintse meg a fűrészlapot közvetlenül a munka befejezése után. A tartozék nagyon forró lehet, és égési sérüléseket okozhat, ha a bőrrel érintkezik.
4. Válassza le az akkumulátort a szerszámról, mielőtt cserélné a fűrészlapot, tisztítaná, beállítaná vagy karbantartaná. Ellenkező esetben véletlen bekapcsolás és súlyos személyi sérülés következhet be.
5. Jól megvilágított helyen dolgozzon, és ügyeljen stabil testhelyzetre. A rossz látási viszonyok és az egyensúlyvesztés növelik a hibák és a sérülések kockázatát.
6. Ne engedje, hogy képzetlen személyek, különösen gyermekek, a szerszámmal dolgozzanak. Ennek a követelménynek a be nem tartása veszélyes helyzetekhez vezethet.
7. Ne hagyja felügyelet nélkül a bekapcsolt szerszámot. Még a rövid ideig tartó felügyelet hiánya is balesethez vezethet.
8. Az akkumulátor csatlakoztatása előtt győződjön meg arról, hogy a kapcsoló „KI" állásban van. Ellenkező esetben a készülék a tápellátás bekapcsolásakor váratlanul elindulhat.
9. Ne használja a szerszámot, ha meghibásodás jeleit észleli (szikrázás, instabil működés, zaj, égett szag). A munka folytatása esetén súlyos meghibásodás vagy tűz keletkezhet.
10. A munka befejezése után válassza le az akkumulátort, és hagyja a fűrészlapot teljesen kihűlni tárolás előtt. Ez megakadályozza a véletlen égési sérüléseket és meghosszabbítja a szerszám élettartamát.
11. A szerszámot száraz, pormentes helyen tárolja, és ne tegye ki közvetlen napfénynek. A nem megfelelő tárolás károsíthatja a házat, a szigetelést és a teljesítmény romlását okozhatja.

TÁPEGYSÉG

Győződjön meg arról, hogy a szerszámot Procraft 20 V-os akkumulátorok (4 Ah vagy 8 Ah) táplálják. Más akkumulátorok használata károsíthatja a szerszámot és ronthatja a működését. A szerszámot arra szánták, hogy Procraft 20 V-os újratölthető lítium-ion akkumulátorokkal működjön, amelyek stabil és megbízható működést biztosítanak.

FELHASZNÁLÁS

⚠ **FIGYELEM!**

A tartozékok beszerelése vagy eltávolítása előtt győződjön meg arról, hogy a szerszám ki van kapcsolva, és távolítsa el az akkumulátort a véletlen bekapcsolás elkerülése érdekében.

Az akkumulátor eltávolítása

Az akkumulátor eltávolításához nyomja meg az akkumulátor egység elején található gombot, és egyidejűleg húzza ki az akkumulátort a szerszámból.

Az akkumulátor töltésére vonatkozó utasítások

A töltőnek két visszajelzője van: piros és zöld. A piros visszajelző azt jelzi, hogy a töltés folyamatban van, a zöld pedig azt, hogy a töltés befejeződött. Magán az akkumulátoron is lehet töltöttségjelző LED-ekkel, amelyek a töltöttségi szintet mutatják. A töltöttségi szint ellenőrzéséhez nyomja meg az akkumulátoron lévő töltésellenőrző gombot.

1 LED: 25%-os töltöttség.

2 LED: 50%-os töltöttség.

3 LED: 75%-os töltöttség.

4 LED: teljes töltöttség

Lépésről lépésre történő útmutatás:

1. Csatlakoztassa a töltőt a konnektorhoz.
2. A dugaszolható töltők esetén dugja be a töltő dugóját az akkumulátor töltőcsatlakozójába. A slide-in típusú töltők esetén igazítsa a hornyokat, és ütközésig helyezze be az akkumulátort.
3. A piros visszajelző kigyullad, jelezve, hogy a töltés folyamatban van.
4. Amikor a töltés befejeződött, a zöld visszajelző kigyullad.
5. Válassza le a töltőt az akkumulátorról és húzza ki a konnektorból, vagy vegye ki az akkumulátort a töltőből.
6. Opcionálisan: Nyomja meg az akkumulátor töltésellenőrző gombját, hogy LED-ek segítségével láthassa a töltöttségi szintet.

Az akkumulátor behelyezése

Igazítsa az akkumulátort a szerszámon lévő horonyhoz, majd csúsztassa a helyére, amíg be nem reteszelődik és be nem kattan.

A TÁMASZTÓTALP BEÁLLÍTÁSA

A támasztótalp helyzetének megváltoztatásához nyomja meg a reteszelő gombot (8), tartsa lenyomva, és csúsztassa a talpat előre vagy hátra a kívánt helyzetbe. A gomb elengedése után a talp automatikusan rögzül.

⚠ A támasztótalp beállított helyzete lehetővé teszi a vágási mélység jobb szabályozását és a legstabilabb támaszpont kiválasztását munka közben. A szerszám bekapcsolása előtt győződjön meg arról, hogy a támasztótalp biztonságosan rögzítve van.

A FŰRÉSZLAP FELSZERELÉSE ÉS ELTÁVOLÍTÁSA

Mielőtt bármilyen műveletet végezne a tartozékokkal, győződjön meg arról, hogy az akkumulátor le van választva.

A fűrészlap felszerelése:

1. Győződjön meg arról, hogy a szerszám feszültségmentes és lehűlt.

2. Forgassa el a tokmány (3) rögzítő mechanizmusát az óramutató járásával ellentétes irányba ütközésig (2. ábra)
3. Helyezze be a fűrészlap szárát a tokmányba ütközésig.
4. Engedje el a rögzítőt – az automatikusan rögzíti a fűrészlapot.
5. Húzza a fűrészlapot maga felé, hogy megbizonyosodjon arról, hogy az biztonságosan rögzítve van.

A fűrészlap eltávolítása:

1. Válassza le az akkumulátort a szerszámról.
2. Hagyja a fűrészlapot teljesen lehűlni. Még a forró fűrészlap tompa oldala is égési sérülést okozhat, ha hozzáér.
3. Forgassa el a tokmány (3) rögzítő mechanizmusát az óramutató járásával ellentétes irányba.
4. Óvatosan vegye ki a fűrészlapot, kerülve az éles felületével való érintkezést.
5. Helyezze az eltávolított fűrészlapot hőálló felületre vagy védőtokba, ha van ilyen.

⚠ Ne kezdjen el munkát anélkül, hogy meggyőződne arról, hogy a fűrészlap megfelelően van felszerelve és biztonságosan van rögzítve. A laza tartozék munka közben kirepülhet és sérülést okozhat.

A FŰRÉSZLAP KIVÁLASZTÁSA

A hatékony és biztonságos munkavégzéshez fontos, hogy az anyag típusától és a végzendő feladatok jellegétől függően a megfelelő fűrészlapot válasszuk.

Fa és műanyag vágásához válasszon nagy fogazatú fűrészlapokat, amelyek gyors és durva vágást biztosítanak. Fa vagy laminált anyag tisztább vágásához válasszon finomabb fogosztású fűrészlapokat. Fém munkadarabokkal, különösen acéllal végzett munka során használjon kemény ötvözetekből készült finom fogazású fűrészlapokat - ezek sima vágást biztosítanak és ellenállnak a túlmelegedésnek.

Fontos figyelembe venni a fűrészlap hosszát is: elég hosszúnak kell lennie ahhoz, hogy áthaladjon a munkadarab teljes vastagságán, és legyen tartaléka a mozgáshoz. A nem megfelelő hosszúságú fűrészlap használata beszoruláshoz és gyors kopáshoz vezethet.

A fűrészlap kiválasztásakor figyeljen a szár és a szerszám tokmányának kompatibilitására. Csak a szablyafűrészekhez ajánlott, jó minőségű tartozékot használjon – ez meghosszabbítja a szerszám élettartamát és csökkenti a meghibásodás vagy sérülés kockázatát.

Az elfogadható anyagok listája

Anyag	Ajánlott fűrészlap	Üzemmód
Puhafa	Nagy fogazatú, univerzális	Magas sebesség
Keményfa	Finom fogazatú	Közepes sebesség
Műanyag, PVC	Vékony fogazatú	Magas vagy közepes sebesség
Alumínium, réz	Fémhez való finom fogazatú	Alacsony sebesség
Acél	Bimetál, TPI ≥18	Alacsony sebesség
Tégla (kiegészítő felszereléssel)	Keményfém vagy gyémántbevonatú	Alacsony sebesség, ütközővel

BEKAPCSOLÁS ÉS KIKAPCSOLÁS

Bekapcsolás előtt győződjön meg arról, hogy feltöltött akkumulátor be van helyezve.

A szerszám elindításához nyomja meg egyszerre a biztonsági reteszelő gombot (2) és a bekapcsoló gombot (1). A sebességet a sebességválasztó gombbal (10) lehet szabályozni: minden egyes megnyomással három fix érték egyikét választhatja ki: 2200, 2500 vagy 3100 löket percenként.

A szerszám kikapcsolásához egyszerűen engedje el a bekapcsoló gombot (1).

⚠ A biztonsági reteszelő gombot (2) minden alkalommal meg kell nyomni a szerszám beindítása előtt – ez megakadályozza a véletlen bekapcsolást.

A SZABLYAFŰRÉSZ HELYES HASZNÁLATA

A munka megkezdése előtt győződjön meg arról, hogy a fűrészlap megfelelően van felszerelve (lásd „A fűrészlap felszerelése és eltávolítása" című részt), a megfelelő tartozék van kiválasztva (lásd „A fűrészlap kiválasztása" című részt), és hogy minden biztonsági intézkedés be van tartva (lásd a vonatkozó részeket).

A szablyafűrész alkalmas különböző anyagok egyenes, íves és mély vágására: fa, műanyag, csövek, fémprofilok, lemez és lágyfém, tégla (megfelelő fűrészlap használata esetén). Ezáltal a szerszám különösen hasznos bontási munkáknál, kommunikációs vezetékek fektetésénél, durva vágásoknál, kényelmetlen szögekben vagy szűk helyeken végzett fűrészelésnél.

Fa és más puha anyagok fűrészelésekor a fűrészlapot simán, túlzott nyomás nélkül kell vezetni. Fém megmunkálásakor ajánlott finom fogazatú és alacsonyabb sebességű fűrészlapokat használni – ez csökkenti a felmelegedést és meghosszabbítja a tartozékok élettartamát. Ügyeljen arra, hogy a támasztótalpat a munkadarabhoz támasztja – ez csökkenti a rezgést és növeli a vágási pontosságot.

A bontási munkákhoz és nehezen hozzáférhető helyeken (például a fal közelében vagy a szerkezet alapjainál) végzett vágásokhoz célszerű rugalmas fűrészlapokat használni, amelyek lehetővé teszik a felülethez közeli vágást, mivel a munkafolyamat során természetesen meghajlanak. Ne próbálja meg a fűrészlapot kézzel hajlítani, mert ez a fűrészlap töréséhez vezethet.

Munkavégzés közben mindkét kezével fogja meg a fűrészt: a fő fogantyúnál és szükség esetén a ház védett részénél. Győződjön meg arról, hogy stabil a testhelyzete, és ne irányítsa a vágási vonalat a teste felé. Szükség esetén előzetesen jelölje meg az anyagot, és sietség nélkül kövesse a vágási vonalat.

A munka befejezése után várja meg, amíg a fűrészlap teljesen leáll, majd válassza le a szerszámot az áramellátásról. Ne érintse meg a fűrészlapot, amíg az le nem hűlt. Tárolás előtt tisztítsa meg a szerszámot a portól és az anyagmaradványoktól.

GONDOZÁS ÉS KARBANTARTÁS

A karbantartás elvégzése előtt mindig győződjön meg arról, hogy a szerszám ki van kapcsolva, és az akkumulátor le van választva.

Rendszeresen tisztítsa meg a szerszámházat és a szellőzőnyílásokat a portól és a fűrészportól egy száraz, puha ruhával vagy kefével. Szükség esetén használjon gyenge sűrített levegő áramlását. Ne hagyja, hogy a tokmány területén szennyeződés halmozódjon fel, mert ez megnehezítheti a fűrészlap felszerelését és befolyásolhatja a rögzítés megbízhatóságát.

Ne használjon oldószereket, agresszív tisztítószereket vagy behatoló olajokat, mert azok károsíthatják a szerszámház műanyag és gumi alkatrészeit. Ne engedje, hogy nedvesség kerüljön a szerszám belsejébe.

A szerszám biztonságos és megbízható működése érdekében ne feledje, hogy a javítást, karbantartást és beállítást csak hivatalos szervizközpontokban kell elvégezni, kizárólag eredeti pótalkatrészek és fogyóeszközök felhasználásával.

SZÁLLÍTÁS ÉS TÁROLÁS

A szerszámot csak a fogantyújánál fogva hordozza, ügyelve arra, hogy a szerszám ki legyen kapcsolva és az akkumulátor le legyen választva.

A szerszámot száraz, tiszta helyiségben, +5°C és +40°C közötti hőmérsékletnél tárolja. Szállítás közben kerülje az eseteket és a mechanikai ütéseket. Hosszú tárolás esetén 3 havonta töltse fel az akkumulátorokat.

LEHETSÉGES MEGHIBÁSODÁSOK ÉS MEGOLDÁSUK MÓDJAI

Probléma	Lehetséges ok	Megoldás módja
A szerszám nem kapcsol be	Az akkumulátor nincs behelyezve vagy lemerült	Helyezze be a feltöltött akkumulátort
	Az akkumulátor vagy az érintkezők hibásak	Tisztítsa meg az érintkezőket, szükség esetén cserélje ki az akkumulátort
	A kapcsoló vagy az elektronika meghibásodott	Forduljon a hivatalos szervizközponthoz
A szerszám szakadozottan működik	Az akkumulátor csatlakozása meglazult	Vegye ki és helyezze vissza az akkumulátort
	Túlmelegedés vagy védelem leoldása	Hagyja a szerszámot lehűlni, ellenőrizze a szellőzőnyílásokat
Teljesítménycsökkenés, túlmelegedés	A szellőzőnyílások eltömődtek	Tisztítsa meg a nyílásokat (például, légbeömlőket) a portól és a fűrészporról
Fokozott rezgés	Kopott vagy sérült fűrészlap	Cserélje ki a fűrészlapot

A fűrészlap kirepül a tokmányból	A fűrészlap nincs rögzítve, vagy a tokmány elkopott	Szerelje újból a fűrészlapot; ha a tokmány elkopott, forduljon a szervizközponthoz
A normál működéshez nem jellemző zajok jelentkeztek	A mechanizmus belső sérülése	Azonnal hagyja abba a munkát, és forduljon a szervizközponthoz
A fűrészlap nem fűrészel, csúszik	Nem megfelelő tartozék vagy túlzott kopás	Szereljen fel megfelelő új fűrészlapot
A fűrészlap gyors kopása	Helytelen üzemmód, túl magas terhelés	Válassza ki a megfelelő fűrészlapot és csökkentse a terhelést

KÖRNYEZETVÉDELEM

Pentru protejarea mediului înconjurător, unelte electrice, acumulatori, accesorii și ambalaje ar trebui să fie predate pentru reciclare ecologică. Nu eliminați unelte electrice și acumulatorii împreună cu gunoiul menajer!

Pentru protejarea mediului înconjurător, este necesar să eliminați baterie utilizată, mai ales, baterie cu litiu, în mod corespunzător. Pentru o eliminare corespunzătoare, descărcați baterie complet atunci când lucrați cu dispozitivul, scoateți-o, apoi înfășurați bornele folosind o bandă izolantă pentru a evita scurtcircuitul. Nu se poate dezasambla baterie și elimina părțile ei. Eliminați în locuri special destinate acestui lucru.

Numai pentru țările UE:

În conformitate cu Directiva Europeană 2012/19/EU, despre dispozitivele electrice și electronice utilizate și legislație națională în vigoare, precum și în conformitate cu Directiva Europeană 2006/66/EC, baterii și dispozitivele electronice utilizate sau care au ajuns la sfârșitul ciclului lor de viață sunt supuși colectării pentru reciclarea ecologică.

Dacă sunt eliminate în mod necorespunzător, dispozitivele electrice și electronice pot avea un efect dăunător asupra mediu înconjurător și sănătatea umană datorită prezenței posibile a substanțelor periculoase în ele.

SZÁLLÍTÁS

A lítium-ion akkumulátorokra a veszélyes áruk szállítására vonatkozó követelmények vonatkoznak. Az akkumulátorcsomagokat a felhasználó maga is szállíthatja közúti szállítással anélkül, hogy kiegészítő előírásokat kellene betartania. Harmadik fél bevonásával történő szállításkor (pl.: repülővel vagy szállítmányozóval) a csomagolásra és a jelölésre vonatkozó speciális előírásokat kell betartani. Ebben az esetben a rakomány szállításra való előkészítéséhez veszélyes árukkal foglalkozó szakértőt kell bevonni.

Az akkumulátort csak sértetlen burkolattal szállítsa. Zárja le a nyitott érintkezőket, és csomagolja be az akkumulátort úgy, hogy az ne mozduljon el a csomagolásban. Kérjük, tartsa be az esetleges kiegészítő nemzeti előírásokat is.

RU | РУССКИЙ

АККУМУЛЯТОРНАЯ САБЕЛЬНАЯ ПИЛА RS20A ИНСТРУКЦИЯ

Технические характеристики

Модель	RS20A		
Тип двигателя	Brushless		
Напряжение (В, постоянное)	20		
Скорость холостого хода (ход/мин)	2200/2500/3100		
Длина хода штока (мм)	25.4		
Максимальная глубина резки (мм) – Дерево – ПВХ трубы – Метал	 255 130 40		
Нажатием кнопки	Нажатием кнопки		
Значения уровня шума определены в соответствии с EN62841-2-11:			
Уровень звукового давления (дБ(А)) Измеренный уровень звуковой мощности (дБ(А)) Погрешность K (дБ(А))	LpA=83.4 LWA=94.4 K=3		
Общие значения вибрации и погрешность K определены в соответствии с EN62841-2-11:			
Уровень вибрации (м/с^2) Погрешность K (м/с^2)	7.53 1.5		
Уровень защиты	IP20		
Класс защиты	III		
Вес EPTA (с батареей 4 Ач) (кг)	2.4		
Вес инструмента без аккумулятора (кг)	1.8		
Вес (Включая весь комплект поставки) (кг)	4.4		
Аккумулятор (опционально)			
Напряжение (В, постоянное)	20		
Тип батареи	Li-ion		
Емкость (Ач)	2.0 / 4.0 / 8.0		
Зарядное устройство (опционально)			
Модель	20/1	C20/4	C20/6.5
Входное напряжение (В, переменное) Частота (Гц)	220-240/50		
Мощность (Вт)	45	95	135
Выходное напряжение (В, постоянное)	20	20	20
Выходной ток (А)	2	4	6.5
Класс защиты	II	II	II

⚠ ПРЕДУПРЕЖДЕНИЕ: Заявленные уровни вибрации и шума соответствуют основным областям применения инструмента. Однако, если инструмент используется для других целей, с другими принадлежностями или в плохом техническом состоянии, уровни шума и вибраций могут отличаться. Это может значительно увеличить уровень воздействия в течение всего рабочего периода. Уровни шума и вибрации будут варьироваться в зависимости от способов использования электроинструмента и могут превышать уровни, указанные в этом информационном листе. Эти уровни шума и вибрации могут использоваться для сравнения одного инструмента с другим и для предварительной оценки воздействия. Точная оценка нагрузки также должна учитывать время, когда инструмент выключен или работает, но не используется. Это может значительно снизить общую нагрузку в течение рабочего периода. Определите дополнительные меры безопасности для защиты оператора, такие как: обслуживание инструмента и принадлежностей, согревание рук, использование защиты слуха и ор-

ганизация рабочего процесса.

Описание частей рисунок (*Рис. 1)

1. Пильное полотно
2. Опорная подошва
3. Патрон
4. Кнопка включения
5. Рукоять
6. Аккумулятор
7. Кнопка разблокировки аккумулятора
8. Кнопка разблокировки опорной подошвы
9. Кнопка предохранитель от случайного запуска
10. Кнопка выбора скорости

СОДЕРЖИМОЕ ПОСТАВКИ*

	RS20A-1B-C	RS20A-BB
Инструкция	1	1
Сабельная пила	1	1
Аккумулятор 20 V, 4 Ah	1	-
Зарядное устройство 20 В	1	-
Кейс	1	-

**** Пожалуйста, обратите внимание, что содержимое упаковки может отличаться в зависимости от страны покупки. Для получения конкретной информации о содержимом вашей поставки обратитесь к вашим местным дистрибьюторам.***

Аккумуляторная сабельная пила Procraft RS20A — это мобильный и надёжный инструмент, предназначенный для распила дерева, пластика, мягких металлов. Благодаря питанию от аккумулятора, она идеально подходит для работы в местах без доступа к электросети: на стройке, в саду, при ремонте и демонтаже.

Инструмент сочетает в себе удобство, компактность и высокую производительность. Лёгкая и маневренная, RS20A позволяет выполнять распил в ограниченном пространстве и в любых рабочих положениях. Выбирая сабельную пилу Procraft, вы получаете универсальное решение для самых разных задач — от домашних до профессиональных.

ПРАВИЛА ТЕХНИКИ БЕЗОПАСНОСТИ

⚠ **ОСТОРОЖНО! Ознакомьтесь со всеми предупреждениями по безопасности, указаниями, иллюстрациями и техническими характеристиками, предоставленными вместе с данной электрической машиной.** Невыполнение всех приведенных ниже указаний может привести к поражению электрическим током и (или) к тяжелому телесному повреждению.

Сохраните все предупреждения и инструкции для справки.

Термин «электрическая машина» или «электроинструмент» в этих предупреждениях относится к вашей работающей от сети электрической машине или к аккумуляторной (беспроводной) электрической машине.

УСЛОВНЫЕ ОБОЗНАЧЕНИЯ И СИМВОЛЫ



Всегда надевайте защитные очки – защищают глаза от частиц.



Носите пылезащитную маску – Предотвращает вдыхание частиц.



Носите защитные наушники — защищают слух от чрезмерного шума.



Прочтите инструкции



Общее предупреждение об опасности



Соответствие с основными стандартами по безопасности применимых Европейских директив.



Евразийский знак соответствия.



Украинский знак соответствия

ОСОБЕННЫЕ ПРАВИЛА БЕЗОПАСНОСТИ ДЛЯ САБЕЛЬНЫХ ПИЛ

1. Удерживайте машину только за изолированные поверхности захвата в случае, если выполняется работа, при которой возможно касание рабочим инструментом скрытой электропроводки или собственного шнура питания. При контакте с находящимся под напряжением проводом доступные металлические части могут оказаться под напряжением и вызвать удар током.
2. Пользуйтесь струбцинами или другими подходящими средствами крепления заготовки на устойчивом основании. Удержание заготовки рукой может привести к потере управления и травме.
3. Во время работы необходимо прочно удерживать электроинструмент обеими руками и сохранять устойчивое положение. Использование инструмента двумя руками повышает безопасность.
4. Перед началом реза убедитесь, что рабочая зона свободна от скрытых проводов, труб и других коммуникаций. Попадание в электрический кабель может вызвать поражение током, а в трубу — утечку жидкости или газа.
5. Не нажимайте на инструмент с усилием — дайте полотну пилить под собственным весом. Избыточное давление может привести к поломке полотна или потере контроля над пилой.
6. Никогда не дотрагивайтесь до полотна до его полной остановки. Оставшееся движение может привести к порезам.
7. Не пытайтесь извлечь застрявшее полотно, не отключив аккумулятор от пилы. Попытка освободить застрявший инструмент при подключенном аккумуляторе может привести к резкому движению и травме.
8. Не используйте изогнутые или изношенные полотна. Это может вызвать вибрацию, снижение точности реза и поломку в процессе работы.
9. Не применяйте сабельную пилу для резки материалов, не предназначенных для обработки этим типом инструмента. Нарушение может привести к повреждению пилы и травмам.
10. Убедитесь, что опорная подошва всегда плотно прилегает к заготовке во время реза. Несоблюдение может привести к сильным вибрациям, потере контроля и неравномерному резу.
11. Не выполняйте рез, если материал слабо закреплён или может сдвинуться. Это может привести к заклиниванию полотна и резкому выбросу пилы.
12. Избегайте резки выше уровня плеч. Работа в неудобной позе снижает точность и увеличивает риск потери контроля над инструментом.
13. Следите за положением корпуса и рук — не располагайте их на одной линии с полотном. При соскальзывании или прорыве материала возможно попадание в руку.
14. Используйте только рекомендованные производителем пильные полотна. Установка неподходящего или некачественного полотна может привести к его разрушению и травме.

УКАЗАНИЯ МЕР БЕЗОПАСНОСТИ ПРИ ВЫПОЛНЕНИИ ВСЕХ ОПЕРАЦИЙ

1. Всегда надевайте средства индивидуальной защиты — защитные очки, перчатки и наушники. Несоблюдение этого правила может привести к травмам глаз, рук или повреждению слуха.
2. Не работайте с инструментом в условиях дождя, высокой влажности или при наличии воды на поверхности. Влага может проникнуть в корпус и привести к поражению электрическим током.
3. Не прикасайтесь к пильному полотну сразу после завершения работы. Оснастка может быть сильно нагрета и вызвать ожоги при контакте с кожей.
4. Отключайте аккумулятор от инструмента перед сменой полотна, очисткой, регулировкой или техническим обслуживанием. В противном случае возможно случайное включение и серьёзная травма.
5. Работайте в хорошо освещённом месте и обеспечьте устойчивое положение тела. Плохая видимость и потеря равновесия увеличивают риск ошибки и травмы.

6. Не допускайте к работе с инструментом лиц без подготовки, особенно детей. Несоблюдение этого требования может привести к опасным ситуациям.
7. Не оставляйте включённый инструмент без присмотра. Даже кратковременное отсутствие контроля может привести к аварийной ситуации.
8. Перед подключением аккумулятора убедитесь, что выключатель находится в положении «выкл.». В противном случае при подаче питания инструмент может неожиданно запуститься.
9. Не используйте инструмент при признаках неисправности (искрение, нестабильная работа, шум, запах гари). Продолжение работы может привести к серьёзной поломке или возгоранию.
10. После окончания работы отключайте аккумулятор и дайте полотну полностью остыть перед хранением. Это предотвращает случайные ожоги и продлевает срок службы инструмента.
11. Храните инструмент в сухом, защищённом от пыли месте и не подвергайте его воздействию прямых солнечных лучей. Неправильное хранение может привести к повреждению корпуса, изоляции и ухудшению рабочих характеристик.

ИСТОЧНИК ПИТАНИЯ

Убедитесь, что инструмент питается от аккумуляторов Procraft 20 В (2 Ач, 4 Ач или 8 Ач). Использование других аккумуляторов может повредить инструмент и ухудшить его работу. Инструмент предназначен для работы с перезаряжаемыми литий-ионными аккумуляторами Procraft 20V, которые обеспечивают стабильную и надёжную работу.

ИСПОЛЬЗОВАНИЕ

⚠ **ВНИМАНИЕ!**

Перед установкой или снятием аксессуаров убедитесь, что инструмент выключен, и извлеките аккумулятор, чтобы избежать случайного включения.

Снятие аккумулятора

Чтобы извлечь аккумулятор, нажмите кнопку на передней стороне аккумуляторного блока и одновременно извлеките аккумулятор из инструмента.

Инструкции по зарядке аккумулятора

Зарядное устройство имеет два индикатора: красный и зеленый. Красный индикатор показывает, что идет зарядка, а зеленый индикатор указывает, что зарядка завершена. Сам аккумулятор может иметь индикатор заряда со светодиодами, показывающими уровень заряда. Чтобы проверить уровень заряда, нажмите кнопку проверки заряда на аккумуляторе.

1 светодиод: заряжено 25 %

2 светодиода: заряжено 50 %.

3 светодиода: заряд заряжен 75 %.

4 светодиода: полностью заряжен

Пошаговые инструкции:

1. Подключите зарядное устройство к розетке.
2. Для штекерных зарядных устройств вставьте штекер в порт аккумулятора. Для слайдерных зарядных совместите пазы и вставьте аккумулятор до упора.
3. Индикатор загорится красным, показывая, что зарядка началась.
4. Когда зарядка завершится, индикатор загорится зеленым.
5. Отключите зарядное устройство от аккумулятора и розетки или извлеките аккумулятор из зарядного устройства.
6. Опционально: Нажмите кнопку проверки заряда на аккумуляторе, чтобы увидеть уровень заряда с помощью светодиодов.

Установка аккумулятора

Совместите аккумуляторную батарею с пазом на инструменте, а затем вставьте ее на место до фиксации и щелчка.

РЕГУЛИРОВКА ОПОРНОЙ ПОДОШВЫ

Для изменения положения опорной подошвы нажмите кнопку разблокировки (8), удерживайте её и сдвиньте подошву вперёд или назад в нужное положение. После отпускания кнопки подошва автоматически зафиксируется.

⚠ Отрегулированное положение подошвы позволяет лучше контролировать глубину реза и выбрать наиболее устойчивую точку опоры при работе. Убедитесь, что подошва надёжно зафиксирована перед включением инструмента.

УСТАНОВКА И УДАЛЕНИЕ ПИЛЬНОГО ПОЛОТНА

Перед выполнением любых операций с оснасткой убедитесь, что аккумулятор отключен.

Установка полотна:

1. Убедитесь, что инструмент обесточен и охлаждён.
2. Поверните фиксирующий механизм патрона (3) против часовой стрелки до упора. (рис 2)
3. Вставьте хвостовик пильного полотна до упора в патрон.
4. Отпустите фиксатор — он автоматически зафиксирует полотно.
5. Потяните полотно на себя, чтобы убедиться в его надёжной фиксации.

Удаление полотна:

1. Отключите аккумулятор от инструмента.
2. Дайте пильному полотну полностью остыть. Даже тупая сторона горячего полотна может вызвать ожог при касании.
3. Поверните фиксирующий механизм патрона (3) против часовой стрелки.
4. Аккуратно извлеките полотно, избегая контакта с его острой поверхностью.
5. Уложите снятое полотно на термостойкую поверхность или в защитный чехол, если он предусмотрен.

⚠ Не начинайте работу, не убедившись в правильной установке и надёжной фиксации полотна. Ослабленная оснастка может вылететь во время работы и привести к травме.

ВЫБОР ПИЛЬНОГО ПОЛОТНА

Для эффективной и безопасной работы важно правильно подобрать пильное полотно в зависимости от типа материала и характера выполняемых задач.

Для распила дерева и пластика подходят полотна с крупными зубьями, обеспечивающими быстрый и грубый рез. Для более чистой обработки дерева или ламината выбирайте полотна с более мелким шагом зубьев. При работе с металлическими заготовками, особенно стальными, используйте полотна с мелкими зубьями из прочных сплавов — они обеспечивают плавный рез и устойчивы к перегреву.

Также важно учитывать длину полотна: оно должно быть достаточно длинным, чтобы проходить через всю толщину заготовки и иметь запас для хода. Использование неподходящего по длине полотна может привести к заклиниванию и быстрому износу.

При выборе полотна обращайте внимание на совместимость хвостовика с патроном инструмента. Используйте только качественную оснастку, рекомендованную для сабельных пил, — это продлевает срок службы инструмента и снижает риск поломки или травмы.

Перечень допустимых материалов

Материал	Рекомендованное полотно	Режим работы
Мягкая древесина	Крупнозубое, универсальное	Высокая скорость
Твёрдая древесина	Мелкозубое	Средняя скорость
Пластик, ПВХ	С тонким зубом	Высокая или средняя скорость
Алюминий, медь	Мелкозубое по металлу	Низкая скорость
Сталь	Биметаллическое, TPI ≥18	Низкая скорость
Кирпич (с доп. оснасткой)	Карбидное или с алмазным напылением	Низкая скорость, с упором

ВКЛЮЧЕНИЕ И ВЫКЛЮЧЕНИЕ

Перед включением убедитесь, что установлен заряженный аккумулятор.

Для запуска инструмента одновременно нажмите кнопку предохранителя от случайного включения (2) и кнопку включения (1). Скорость хода регулируется кнопкой выбора скорости (10): при каждом нажатии выбирается одно из трёх фиксированных значений — 2200, 2500 или 3100 ходов в минуту.

Чтобы выключить инструмент, просто отпустите кнопку включения (1).

⚠ Кнопка предохранителя (2) должна быть нажата каждый раз пе-

ред запуском инструмента — это предотвращает случайное включение.

ПРАВИЛЬНАЯ РАБОТА САБЕЛЬНОЙ ПИЛОЙ

Перед началом работы убедитесь в правильной установке полотна (см. раздел «Установка и удаление пильного полотна»), выборе подходящей оснастки (см. «Как выбрать пильное полотно») и соблюдении всех мер безопасности (см. соответствующие разделы).

Сабельная пила подходит для прямого, фигурного и глубинного распила различных материалов: дерева, пластика, труб, металлических профилей, листового и мягкого металла, кирпича (при наличии соответствующего полотна). Это делает инструмент особенно полезным при демонтаже, прокладке коммуникаций, грубом резе, распиле под неудобными углами или в ограниченном пространстве.

При распиле древесины и других мягких материалов пильное полотно следует вести плавно, без излишнего давления. При работе с металлом рекомендуется использовать полотна с мелкими зубьями и сниженной скоростью — это уменьшает нагрев и продлевает срок службы оснастки. Обязательно упирайтесь в заготовку опорной подошвой — это снижает вибрацию и повышает точность реза.

Для демонтажных работ и резки в труднодоступных местах (например, возле стены или у основания конструкции) удобно использовать гибкие полотна, которые позволяют выполнять рез вплотную к поверхности, изгибаясь естественным образом в процессе работы. Не пытайтесь гнуть полотно вручную — это может привести к его поломке.

Во время работы удерживайте пилу обеими руками: за основную рукоятку и за защищённую часть корпуса, если необходимо. Следите за устойчивостью своего положения и не направляйте линию реза в сторону тела. При необходимости предварительно разметьте материал и следуйте по линии реза без спешки.

После завершения работы дождитесь полной остановки полотна, затем отключите инструмент от сети. Не прикасайтесь к полотну, пока оно не остынет. Перед хранением очистите инструмент от пыли и остатков материала.

УХОД И ОБСЛУЖИВАНИЕ

Перед проведением профилактического обслуживания всегда убедитесь, что инструмент выключен и аккумулятор извлечён.

Регулярно очищайте корпус и вентиляционные отверстия от пыли и опилок с помощью сухой мягкой ткани или кисти. При необходимости используйте слабый поток сжатого воздуха. Не допускайте скопления грязи в зоне патрона, так как это может затруднить установку полотна и повлиять на надёжность фиксации.

Не используйте растворители, агрессивные чистящие средства или проникающие масла — они могут повредить пластиковые и резиновые элементы корпуса. Не допускайте попадания влаги внутрь инструмента.

Для безопасной и надёжной работы инструмента помните, что ремонт, техническое обслуживание и регулировка должны производиться в авторизованных сервисных центрах с использованием только оригинальных запасных частей и расходных материалов.

ТРАНСПОРТИРОВКА И ХРАНЕНИЕ

Переносите инструмент, удерживая его только за рукоятку, убедившись, что он выключен и аккумулятор отключен.

Храните инструмент в сухом, чистом помещении при температуре от +5°C до +40°C. Не допускайте падений и механических ударов при транспортировке. При длительном хранении заряжайте аккумуляторы раз в 3 месяца.

ВОЗМОЖНЫЕ НЕИСПРАВНОСТИ И СПОСОБЫ УСТРАНЕНИЯ

Проблема	Возможная причина	Способ устранения
Инструмент не включается	Аккумулятор не установлен или разряжен	Установите заряженный аккумулятор
	Неисправен аккумулятор или контакты	Очистите контакты, при необходимости замените аккумулятор
	Вышел из строя выключатель или электроника	Обратитесь в авторизованный сервис
Инструмент работает с перебоями	Ослаблен контакт аккумулятора	Извлеките и заново установите аккумулятор
	Перегрев или срабатывание защиты	Дайте инструменту остыть, проверьте вентиляцию
Снижение мощности, перегрев	Засорены вентиляционные отверстия	Очистите отверстия (например, воздухозаборники) от пыли и опилок
Повышенная вибрация	Изношенное или повреждённое полотно	Замените пильное полотно
Полотно вылетает из патрона	Полотно не зафиксировано или изношен патрон	Установите полотно заново; при износе патрона — обратитесь в сервис
Возникли шумы, нехарактерные для нормальной работы	Внутреннее повреждение механизма	Немедленно прекратите работу, обратитесь в сервис
Полотно не пилит, проскальзывает	Неподходящая оснастка или чрезмерный износ	Установите подходящее новое полотно
Быстрый износ полотна	Неправильный режим работы, слишком высокая нагрузка	Подберите правильное полотно и уменьшите нагрузку

ЗАЩИТА ОКРУЖАЮЩЕЙ СРЕДЫ

Заботясь о природе, электроинструменты, аккумуляторные батареи, принадлежности и упаковку нужно сдавать на экологически чистую переработку. Не выбрасывайте электроинструменты и аккумуляторные батареи в бытовой мусор!

Чтобы сберечь природу, необходимо правильно утилизировать использованную батарею, в частности, литиевую. Для правильной утилизации окончательно разрядите батарею при работе с прибором, извлеките, потом замотайте контакты изолентой, чтобы избежать короткого замыкания. Нельзя вскрывать батарею и утилизировать по частям. Утилизируйте в предназначенных для этого местах.

Только для стран ЕС:

В соответствии с европейской директивой 2012/19/EU об отработанных электрических и электронных приборах и соответствующему национальному законодательству, а также в соответствии с европейской директивой 2006/66/ЕС, дефектные или отслужившие свой срок аккумуляторные батареи и электронные приборы подлежат сбору с целью их последующей экологически безопасной переработки.

При неправильной утилизации отработанные электрические и электронные приборы могут оказать вредное воздействие на окружающую среду и здоровье человека из-за возможного присутствия в них опасных веществ.

ТРАНСПОРТИРОВКА

На литий-ионные аккумуляторные батареи распространяются требования в отношении транспортировки опасных грузов. Аккумуляторные батареи могут перевозиться самим пользователем автомобильным транспортом без необходимости соблюдения дополнительных норм. При перевозке с привлечением третьих лиц (напр.: самолетом или транспортным экспедитором) необходимо соблюдать особые требования к упаковке и маркировке. В этом случае при подготовке груза к отправке необходимо участие эксперта по опасным грузам.

Отправляйте аккумуляторную батарею только с неповрежденным корпусом. Заклейте открытые контакты и упакуйте аккумуляторную батарею так, чтобы она не перемещалась внутри упаковки. Пожалуйста, соблюдайте также возможные дополнительные национальные предписания.

UA | УКРАЇНСЬКА

АКУМУЛЯТОРНА ШАБЕЛЬНА ПИЛКА RS20A ІНСТРУКЦІЯ

Технічні характеристики

Модель	RS20A		
Тип двигуна	Безщітковий		
Напруга (В, постійна)	20		
Швидкість холостого ходу (хід/хв)	2200/2500/3100		
Довжина ходу штока (мм)	25.4		
Максимальна глибина різання (мм) – Дерево – ПВХ труби – Метал	 255 130 40		
Регулювання швидкості	Є		
Значення рівня шуму визначені відповідно до EN62841-2-11:			
Рівень звукового тиску (дБ(А)) Виміряний рівень звукової потужності (дБ(А)) Похибка K (дБ(А))	LpA=83.4 LWA=94.4 K=3		
Загальні значення вібрації та похибка K визначені відповідно до EN62841-2-11:			
Рівень вібрації (м/с²) Похибка K (м/с²)	7.53 1.5		
Рівень захисту	IP20		
Клас захисту	III		
Вага EPTA (з батареєю 4 Ah) (кг)	2.4		
Вага інструменту без акумулятора (кг)	1.8		
Вага (включаючи весь комплект поставки) (кг)	4.4		
Акумулятор (опціонально)			
Напруга (В, постійна)	20		
Тип батареї	Li-ion		
Ємність (Ah)	2.0 / 4.0 / 8.0		
Зарядний пристрій (опціонально)			
Модель	20/1	C20/4	C20/6.5
Вхідна напруга (В, змінна) / Частота (Гц)	220-240/50		
Потужність (Вт)	45	95	135
Вихідна напруга (В, постійна)	20	20	20
Вихідний струм (А)	2	4	6.5
Клас захисту	II	II	II

⚠ ПОПЕРЕДЖЕННЯ: Заявлені рівні вібрації та шуму відповідають основним галузям застосування інструменту. Однак, якщо інструмент використовується для інших цілей, з іншими приладдями або в поганому технічному стані, рівні шуму та вібрацій можуть відрізнятися. Це може значно збільшити рівень впливу протягом усього робочого періоду. Рівні шуму та вібрацій будуть варіюватися залежно від способів використання електроінструменту і можуть перевищувати рівні, вказані в цьому інформаційному аркуші. Ці рівні звуку та вібрації можуть використовуватися для порівняння одного інструменту з іншим і для попередньої оцінки впливу. Точна оцінка навантаження також повинна враховувати час, коли інструмент вимкнений або працює, але не використовується. Це може значно знизити загальне навантаження протягом робочого періоду. Визначте додаткові заходи безпеки для захисту оператора, такі як: обслуговування інструменту та приладдя, зігрівання рук, використання захисту слуху та організація робочого процесу.

Опис частин (*Мал. 1)

1. Пиляльне полотно
2. Опорна підошва
3. Патрон
4. Кнопка ввімкнення
5. Рукоятка
6. Акумулятор
7. Кнопка розблокування акумулятора
8. Кнопка розблокування опорної підошви
9. Кнопка запобіжника від випадкового запуску
10. Кнопка вибору швидкості

КОМПЛЕКТ ПОСТАЧАННЯ*

	RS20A-1B-C	RS20A-BB
Інструкція	1	1
Шабельна пила	1	1
Акумулятор 20 V, 4 Ah	1	-
Зарядний пристрій 20 В	1	-
Кейс	1	-

**** Будь ласка, зверніть увагу, що вміст упаковки може відрізнятися залежно від країни покупки. Для отримання конкретної інформації про вміст вашої поставки зверніться до місцевих дистриб'юторів.***

Акумуляторна шабельна пила Procraft RS20A — це мобільний і надійний інструмент, призначений для різання дерева, пластику та м'яких металів. Завдяки живленню від акумулятора, пила ідеально підходить для роботи в місцях без доступу до електромережі: на будівництві, у саду, під час ремонту чи демонтажу.

Інструмент поєднує зручність, компактність і високу продуктивність. Легка та маневрена, RS20A дозволяє здійснювати різання у важкодоступних місцях і в будь-якому робочому положенні. Обираючи шабельну пилу Procraft, ви отримуєте універсальне рішення для найрізноманітніших завдань — як побутових, так і професійних.

ПРАВИЛА ТЕХНІКИ БЕЗПЕКИ

⚠ **ОБЕРЕЖНО! Ознайомтеся з усіма попередженнями щодо безпеки, вказівками, ілюстраціями та технічними характеристиками, наданими разом із цією електричною машиною.** Невиконання всіх наведених нижче вказівок може призвести до ураження електричним струмом та (або) важкого тілесного ушкодження.

Збережіть усі попередження та інструкції для довідки.

Термін "електрична машина" або "електроінструмент" у цих попередженнях стосується вашої електричної машини, що працює від мережі, або до акумуляторної (бездротової) електричної машини.

УМОВНІ ЗНАКИ ТА СИМВОЛИ


Завжди надягайте захисні окуляри – захищають очі від часток.


Носіть пилозахисну маску – Запобігає вдиханню частинок.


Носіть захисні навушники - захищають слух від надмірного шуму.


Прочитайте інструкції


Загальне попередження про небезпеку


Відповідність основним стандартам безпеки, застосовним Європейським директивам.


Євразійській знак відповідності.


Український знак відповідності.

ОСОБЛИВІ ПРАВИЛА БЕЗПЕКИ ДЛЯ ШАБЕЛЬНИХ ПИЛ

1. Тримайте інструмент тільки за ізольовані рукоятки, якщо існує ймовірність контакту ріжучого полотна із прихованою електропроводкою або власним кабелем. Дотик до живого дроту може призвести до ураження електричним струмом через металеві частини інструмента.
2. Закріплюйте заготовку за допомогою струбцин або інших надійних засобів фіксації на стійкій основі. Утримання заготовки рукою може спричинити втрату контролю та травму.
3. Під час роботи міцно тримайте інструмент обома руками й утримуйте стабільну робочу позу. Це значно підвищує безпеку.
4. Перед початком різу переконайтесь, що в робочій зоні немає прихованих кабелів, труб або комунікацій. Потрапляння в електричний кабель може спричинити ураження струмом, а в трубу — витік рідини чи газу.
5. Не тисніть на інструмент із надмірним зусиллям — дайте полотну пиляти під власною вагою. Надлишковий тиск може призвести до поломки полотна або втрати контролю над пилкою.
6. Ніколи не торкайтесь полотна, доки воно повністю не зупиниться. Залишковий рух може спричинити порізи.
7. Не намагайтесь витягнути застрягле полотно, не від'єднавши акумулятор. Це може спричинити раптовий рух інструмента й травму.
8. Не використовуйте погнуті або зношені полотна. Це може спричинити надмірну вібрацію, неточний різ і поломку інструмента.
9. Не використовуйте шабельну пилу для обробки матеріалів, які не призначені для цього типу інструмента. Це може призвести до пошкодження інструмента або травмування.
10. Завжди стежте, щоб опорна підошва щільно прилягала до заготовки під час різання. Інакше можливі сильні вібрації, втрата контролю та нерівний різ.
11. Не виконуйте різ, якщо матеріал погано закріплений або може зсунутися. Це може призвести до заклинювання полотна й ривка інструмента.
12. Уникайте різання вище рівня плечей. Робота в незручному положенні знижує точність і збільшує ризик втрати контролю.
13. Слідкуйте за положенням корпуса й рук — не розташовуйте їх на одній лінії з полотном. При зісковзуванні або раптовому прориві інструменту полотно може поранити руку.
14. Використовуйте лише полотна, рекомендовані виробником. Установка невідповідного або неякісного полотна може призвести до його руйнування й травми.

ЗАГАЛЬНІ ВКАЗІВКИ З БЕЗПЕКИ ПРИ ВИКОНАННІ БУДЬ-ЯКИХ ОПЕРАЦІЙ

1. Завжди використовуйте засоби індивідуального захисту — захисні окуляри, рукавички та навушники. Недотримання цього правила може призвести до травм очей, рук або пошкодження слуху.
2. Не працюйте з інструментом під дощем, у вологому середовищі чи на мокрій поверхні. Волога може потрапити всередину корпусу й спричинити ураження струмом.
3. Не торкайтесь полотна одразу після завершення роботи — воно може бути сильно нагрітим і викликати опік.
4. Від'єднуйте акумулятор перед заміною полотна, очищенням, налаштуванням або обслуговуванням. Інакше можливе випадкове вмикання інструмента й серйозна травма.
5. Працюйте в добре освітленому місці, утримуючи стабільне положення тіла. Погана видимість і втрата рівноваги збільшують ризик помилки й травмування.
6. Не допускайте до роботи з інструментом непідготовлених осіб, особливо дітей. Недотримання цього може спричинити небезпечні ситуації.
7. Не залишайте увімкнений інструмент без нагляду. Навіть коротка відсутність контролю може призвести до аварійної ситуації.
8. Перед підключенням акумулятора переконайтесь, що вимикач знаходиться в положенні «вимк.». Інакше інструмент може несподівано запуститися.
9. Не використовуйте інструмент, якщо помітили ознаки несправності (іскри, нестабільну роботу, сторонні звуки, запах гарі). Подальше використання може призвести до серйозної поломки або займання.
10. Після завершення роботи від'єднайте акумулятор і зачекайте, доки полотно повністю охолоне, перед зберіганням. Це допоможе уникнути випадкових опіків і продовжить термін служби інструмента.
11. Зберігайте інструмент у сухому, захищеному від пилу місці, уникайте впливу прямих сонячних променів. Неправильне зберігання може пошкодити корпус, ізоляцію або погіршити технічні характеристики.

ДЖЕРЕЛО ЖИВЛЕННЯ

Переконайтеся, що інструмент живиться від акумуляторів Procraft 20 В (2 Ач, 4 Ач або 8 Ач). Використання інших акумуляторів може пошкодити інструмент та погіршити його роботу. Інструмент призначений для роботи з літій-іонними акумуляторами Procraft 20V, що перезаряджаються, які забезпечують стабільну і надійну роботу.

ВИКОРИСТАННЯ

⚠ **УВАГА!**

Перед встановленням або зняттям аксесуарів переконайтеся, що інструмент вимкнено, та вийміть акумулятор, щоб уникнути випадкового увімкнення.

Видалення акумулятора

Щоб видалити акумулятор, натисніть кнопку блокування акумулятора і витягніть акумулятор з інструменту.

Інструкції з зарядки акумулятора

Зарядний пристрій має два індикатори: червоний та зелений. Червоний індикатор показує, що відбувається зарядка, а зелений індикатор вказує на те, що зарядка завершена. Сам акумулятор може мати індикатор заряду зі світлодіодами, які показують рівень заряду. Щоб перевірити рівень заряду, натисніть кнопку перевірки заряду на акумуляторі.

1 світлодіод: заряджено 25 %

2 світлодіоди: заряджено 50 %

3 світлодіоди: заряджено 75 %

4 світлодіоди: повністю заряджено

Покрокові інструкції:

1. Підключіть зарядний пристрій до розетки.
2. Для штекерних зарядних пристроїв вставте штекер у порт акумулятора. Для слайдерних зарядних пристроїв сумістіть пази і вставте акумулятор до упору.
3. Індикатор загориться червоним, показуючи, що зарядка розпочалася.
4. Коли зарядка завершиться, індикатор загориться зеленим.
5. Вимкніть зарядний пристрій від акумулятора та розетки або вийміть акумулятор із зарядного пристрою.
6. Опційно: Натисніть кнопку перевірки заряду на акумуляторі, щоб побачити рівень заряду за допомогою світлодіодів.

Встановлення акумулятора

Сумістіть акумулятор з пазом на інструменті, а потім вставте його на місце до фіксації і характерного клацання.

РЕГУЛЮВАННЯ ОПОРНОЇ ПІДОШВИ

Щоб змінити положення опорної підошви, натисніть кнопку розблокування (8), утримуйте її та зсуньте підошву вперед або назад до потрібного положення. Після відпускання кнопки підошва автоматично зафіксується.

⚠ Відрегульоване положення підошви дозволяє краще контролювати глибину різу та вибрати найбільш стійку точку опори під час роботи. Переконайтесь, що підошва надійно зафіксована перед увімкненням інструмента.

ВСТАНОВЛЕННЯ ТА ЗНЯТТЯ ПИЛЯЛЬНОГО ПОЛОТНА

Перед виконанням будь-яких операцій з оснащенням переконайтесь, що акумулятор від'єднано.

Встановлення полотна:

1. Переконайтесь, що інструмент знеструмлений і охолонув.
2. Поверніть фіксувальний механізм патрона (3) проти годинникової стрілки до упору (див. рис. 2).
3. Вставте хвостовик пиляльного полотна до упору в патрон.
4. Відпустіть фіксатор — він автоматично зафіксує полотно.
5. Потягніть полотно на себе, щоб переконатися в його надійній фіксації.

Зняття полотна:

1. Від'єднайте акумулятор від інструмента.
2. Дочекайтесь повного охолодження пиляльного полотна. Навіть тупа частина гарячого полотна може спричинити опік при дотику.

3. Поверніть фіксувальний механізм патрона (3) проти годинникової стрілки.
4. Обережно витягніть полотно, уникаючи контакту з його гострою частиною.
5. Покладіть зняте полотно на термостійку поверхню або в захисний чохол, якщо він передбачений.

⚠ Не починайте роботу, не переконавшись у правильному встановленні та надійній фіксації полотна. Послаблене оснащення може вилетіти під час роботи та спричинити травму.

ВИБІР ПИЛЯЛЬНОГО ПОЛОТНА

Для ефективної та безпечної роботи важливо правильно підібрати пиляльне полотно відповідно до типу матеріалу та характеру виконуваних завдань.

Для розпилювання деревини та пластику підходять полотна з великими зубцями, які забезпечують швидкий і грубий різ. Для більш чистої обробки деревини або ламінату обирайте полотна з дрібнішими зубцями. При роботі з металевими заготовками, особливо зі сталлю, використовуйте полотна з дрібними зубцями з міцних сплавів — вони забезпечують плавний різ і стійкі до перегріву.

Також важливо враховувати довжину полотна: воно повинно бути достатньо довгим, щоб проходити крізь усю товщину заготовки та мати запас для ходу. Використання занадто короткого полотна може призвести до заклинювання та швидкого зносу.

Під час вибору полотна звертайте увагу на сумісність хвостовика з патроном інструмента. Використовуйте лише якісну оснастку, рекомендовану для сабельних пилок — це продовжує термін служби інструмента та знижує ризик поломки або травмування.

ПЕРЕЛІК ДОПУСТИМИХ МАТЕРІАЛІВ

Матеріал	Рекомендоване полотно	Режим роботи
М'яка деревина	Крупнозубе, універсальне	Висока швидкість
Тверда деревина	Дрібнозубе	Середня швидкість
Пластик, ПВХ	З тонким зубом	Висока або середня швидкість
Алюміній, мідь	Дрібнозубе для металу	Низька швидкість
Сталь	Біметалеве, TPI ≥18	Низька швидкість
Цегла (з відповідною оснасткою)	Карбідне або з алмазним напиленням	Низька швидкість, з упором

ВВІМКНЕННЯ ТА ВИМКНЕННЯ

Перед увімкненням переконайтесь, що встановлено заряджений акумулятор.

Щоб запустити інструмент, одночасно натисніть кнопку запобіжника від випадкового увімкнення (2) та кнопку пуску (1). Швидкість ходу регулюється кнопкою вибору швидкості (10): при кожному натисканні вибирається одне з трьох фіксованих значень — 2200, 2500 або 3100 ходів за хвилину.

Щоб вимкнути інструмент, просто відпустіть кнопку пуску (1).

⚠ Кнопка запобіжника (2) повинна натискатися щоразу перед запуском інструмента — це запобігає випадковому вмиканню.

ПРАВИЛЬНА РОБОТА ШАБЕЛЬНОЮ ПИЛКОЮ

Перед початком роботи переконайтесь у правильному встановленні полотна (див. розділ «Встановлення та зняття пиляльного полотна»), виборі відповідної оснастки (див. «Вибір пиляльного полотна») та дотриманні всіх вимог безпеки (див. відповідні розділи).

Шабельна пилка підходить для прямого, фігурного та глибинного різання різних матеріалів: деревини, пластику, труб, металевих профілів, листового та м'якого металу, цегли (за наявності відповідного полотна). Це робить інструмент особливо зручним під час демонтажу, прокладання комунікацій, грубого різання, роботи під складними кутами або в обмеженому просторі.

Під час різання деревини та інших м'яких матеріалів ведіть пиляльне полотно плавно, без зайвого натиску. Для роботи з металом рекомендується використовувати полотна з дрібними зубцями на зниженій швидкості — це зменшує нагрів і подовжує строк служби оснастки. Обов'язково притискайте опорну підошву до заготовки — це знижує вібрацію та підвищує точність різу.

Для демонтажних робіт і різання у важкодоступних місцях (наприклад, біля стіни або біля основи конструкції) зручно використовувати гнучкі полотна, які дозволяють виконувати різ впритул до поверхні, природно згинаючись у процесі роботи. Не намагайтеся згинати полотно вручну — це може призвести до його поломки.

Під час роботи тримайте пилку обома руками: за основну рукоятку та за ізольовану передню частину корпусу, якщо потрібно. Слідкуйте за стійкістю положення тіла та не спрямовуйте лінію різу в бік себе. За необхідності попередньо розмітьте матеріал і ведіть різ без поспіху.

Після завершення роботи зачекайте, поки полотно повністю зупиниться, потім відключіть інструмент від мережі. Не торкайтесь полотна, поки воно не охолоне. Перед зберіганням очистьте інструмент від пилу та залишків матеріалу.

ДОГЛЯД І ОБСЛУГОВУВАННЯ

Перед проведенням профілактичного обслуговування завжди переконайтеся, що інструмент вимкнено та вимкнено акумулятор.

Регулярно очищуйте корпус і вентиляційні отвори від пилу та тирси за допомогою м'якої сухої тканини або щітки. За потреби використовуйте слабкий струмінь стисненого повітря. Не допускайте накопичення забруднень у зоні патрона, оскільки це може ускладнити встановлення полотна та вплинути на надійність фіксації.

Не використовуйте розчинники, агресивні мийні засоби або проникаючі оливи — вони можуть пошкодити пластикові та гумові елементи корпусу. Не допускайте потрапляння вологи всередину інструмента.

Для безпечної та надійної роботи інструменту пам'ятайте, що ремонт, технічне обслуговування та регулювання повинні проводитись у авторизованих сервісних центрах з використанням тільки оригінальних запасних частин та витратних матеріалів.

ТРАНСПОРТУВАННЯ ТА ЗБЕРІГАННЯ

Переносьте інструмент, тримаючи його тільки за рукоятку, переконавшись, що він вимкнений і акумулятор від'єднаний.

Зберігайте інструмент у сухому, чистому приміщенні при температурі від +5 °C до +40 °C. Уникайте падінь і механічних ударів під час транспортування. У разі тривалого зберігання заряджайте акумулятори щонайменше раз на 3 місяці.

МОЖЛИВІ НЕСПРАВНОСТІ ТА СПОСОБИ УСУНЕННЯ

Проблема	Можлива причина	Спосіб усунення
Інструмент не вмикається	Акумулятор не встановлено або він розряджений	Встановіть заряджений акумулятор
	Акумулятор або контакти несправні	Очистіть контакти, за потреби замініть акумулятор
	Вийшов з ладу вимикач або електроніка	Зверніться до авторизованого сервісного центру
Інструмент працює з перебоями	Ослаблений контакт акумулятора	Вийміть і знову вставте акумулятор
	Перегрів або спрацювання захисту	Дайте інструменту охолонути, перевірте вентиляцію
Зниження потужності, перегрів	Забруднені вентиляційні отвори	Очистіть отвори (наприклад, повітрозабірники) від пилу та стружки
Надмірна вібрація	Зношене або пошкоджене полотно	Замініть пиляльне полотно
Полотно випадає з патрона	Полотно не зафіксоване або зношений патрон	Повторно встановіть полотно; якщо патрон зношено — зверніться в сервіс
З'явилися сторонні шуми	Внутрішнє пошкодження механізму	Негайно припиніть роботу, зверніться в сервіс
Полотно не ріже, прослизає	Невідповідна або надто зношена оснастка	Встановіть нове відповідне полотно

Швидкий знос полотна	Неправильний режим роботи або надмірне навантаження	Підберіть правильне полотно і зменшіть навантаження

ЗАХИСТ НАВКОЛИШНЬОГО СЕРЕДОВИЩА

Дбаючи про природу, електроінструменти, акумуляторні батареї, приладдя та упаковку потрібно здавати на екологічно чисту переробку. Не викидайте електроінструменти та акумулятори в побутове сміття!

Щоб зберегти природу, необхідно правильно утилізувати використану батарею, зокрема, літієву. Для правильної утилізації остаточно розрядіть батарею під час роботи з приладом, вийміть, потім замотайте контакти ізолентою, щоб уникнути короткого замикання. Не можна розкривати батарею та утилізувати частинами. Утилізуйте у спеціально визначених місцях.

Тільки для країн ЄС:

Li-ion

Відповідно до європейської директиви 2012/19/UE про відпрацьовані електричні та електронні прилади та відповідних національних правових актів, а також відповідно до європейської директиви 2006/66/ЕС, дефектні або такі, які відслужили свій термін акумуляторні батареї та електронні прилади підлягають збору з ціллю подальшої екологічно безпечної переробки.

При неправильній утилізації відпрацьовані електричні та електронні прилади можуть мати шкідливий вплив на навколишнє середовище та здоров'я людини через можливу присутність у них небезпечних речовин.

ТРАНСПОРТУВАННЯ

На літій-іонні акумулятори поширюються вимоги щодо транспортування небезпечних вантажів. Акумуляторні батареї можуть перевозитись самим користувачем автомобільним транспортом без дотримання додаткових норм. При перевезенні із залученням третіх осіб (напр.: літаком або транспортним експедитором) необхідно дотримуватись особливих вимог до упаковки та маркування. У цьому випадку при підготовці вантажу до відправки потрібна участь експерта з небезпечних вантажів.

Відправляйте акумулятор лише з неушкодженим корпусом. Заклейте відкриті контакти та запакуйте акумуляторну батарею так, щоб вона не переміщалася всередині упаковки. Будь ласка, дотримуйтесь також можливих додаткових національних приписів.

ВИМОГИ БЕЗПЕКИ В АВАРІЙНИХ СИТУАЦІЯХ ТА ДІЇ, ЯКІ НЕОБХІДНО ВИКОНАТИ У РАЗІ НАСТАННЯ НЕЩАСНИХ ВИПАДКІВ ЧИ АВАРІЙ

У разі виникнення аварійних ситуацій (несподівана відмова виробу або кінцевих змінних насадок під час виконання роботи, поява диму на агрегатах, займання виробу, припинення електропостачання, отримання сигналу про можливе наближення природних або техногенних катаклізмів):

- припинити роботи;
- повідомити за необхідності спецпідрозділи (пожежний, медичний, екологічний, спеціальний аварійний);
- вжити заходів до евакуації людей і матеріальних цінностей (за необхідності);
- почати ліквідацію наслідків аварії первинними засобами до прибуття спецпідрозділів, якщо такі отримали виклик, і до їхнього прибуття виставити пости, що обмежують доступ сторонніх у небезпечну зону;
- надати долікарську допомогу постраждалим.

У разі нещасного випадку з травмуванням постраждалих перемістити до безпечного місця, викликати швидку медичну допомогу й надати долікарську допомогу. Місце події захистити та зберегти недоторканим для роботи комісії з розслідування.

DE | DEUTSCH
AKKUMULATOR-DIREKT-SCHLEIFMASCHINE RS20A ANLEITUNG

TECHNISCHE DATEN

Modell	**RS20A**		
Motortyp	Brushless		
Nennspannung (V DC)	20		
Leerlauf-Hubzahl (Hübe/min)	2200/2500/3100		
Hublänge (mm)	25.4		
Max. Schnitttiefe in Holz (mm) Max. Schnitttiefe in PVC-Rohr (mm) Max. Schnitttiefe in Metall (mm)	255 130 40		
Geschwindigkeitseinstellung	per Tastendruck		
Geräuschemissionswerte ermittelt nach EN 62841-2-11:			
Schalldruckpegel / Gemessener Schallleistungspegel / Unsicherheit K (dB(A))	LpA=83.4 LWA=94.4 K=3		
Schwingungsgesamtwerte und Unsicherheit K ermittelt nach EN 62841-2-11:			
Schwingungsemissionswert / Unsicherheit K (m/s²)	7.53 1.5		
Schutzart	IP20		
Schutzklasse	III		
Gewicht EPTA (mit 4-Ah-Akku) (kg)	2.4		
Gewicht ohne Akku (kg)	1.8		
Gewicht (mit komplettem Lieferumfang) (kg)	4.4		
Akku (optional)			
Nennspannung (V DC)	20		
Akkutyp	Li-ion		
Kapazität (Ah)	2.0 / 4.0 / 8.0		
Ladegerät (optional)			
Modell	20/1	C20/4	C20/6.5
Eingangsspannung (V AC) / Frequenz (Hz)	220-240/50		
Nennleistung (W)	45	95	135
Ausgangsspannung (V DC)	20	20	20
Ausgangsstrom (A)	2	4	6.5
Schutzklasse	II	II	II

⚠ **WARNUNG:** Die angegebenen Schwingungs- und Geräuschemissionswerte entsprechen den Hauptanwendungen des Werkzeugs. Wird das Werkzeug jedoch für andere Zwecke, mit anderem Zubehör oder in schlechtem Wartungszustand eingesetzt, können die Geräusch- und Schwingungswerte abweichen. Dies kann die Belastung über den gesamten Arbeitszeitraum erheblich erhöhen. Die Geräusch- und Schwingungswerte hängen von der Art der Verwendung des Elektrowerkzeugs ab und können die in diesem Informationsblatt angegebenen Werte überschreiten. Diese Werte können zum Vergleich einzelner Werkzeuge und für eine vorläufige Einschätzung der Belastung herangezogen werden. Für eine genaue Abschätzung der Belastung sollten auch die Zeiten berücksichtigt werden, in denen das Werkzeug ausgeschaltet ist oder zwar läuft, aber nicht tatsächlich im Einsatz ist. Dies kann die Gesamtbelastung über den Arbeitszeitraum erheblich verringern. Legen Sie zusätzliche Sicherheitsmaßnahmen zum Schutz des Bedieners fest, wie zum Beispiel: Wartung von Werkzeug und Zubehör, Warmhalten der Hände, Verwendung von Gehörschutz und Organisation der Arbeitsabläufe.

TEILEBESCHREIBUNG (ABB. 1)*

1. Sägeblatt
2. Fußplatte

3. Werkzeugaufnahme (Schnellspannfutter)
4. Ein-/Ausschalter
5. Handgriff
6. Akku
7. Akku-Entriegelungstaste
8. Entriegelungstaste der Fußplatte
9. Einschaltsperre
10. Drehzahlwahltaste

LIEFERUMFANG*

Modell	RS20A-1B-C	RS20A-BB
Betriebsanleitung	1	1
Säbelsäge	1	1
Akku 20 V, 4 Ah	1	-
Ladegerät 20 V	1	-
Koffer	1	-

**** Bitte beachten Sie, dass der Verpackungsinhalt je nach Land des Kaufs unterschiedlich sein kann. Genaue Angaben zum Inhalt Ihrer Lieferung erhalten Sie bei Ihrem örtlichen Händler.***

Die Akku-Säbelsäge Procraft RS20A ist ein mobiles und zuverlässiges Werkzeug zum Sägen von Holz, Kunststoff und Weichmetallen. Durch den Akkubetrieb eignet sie sich besonders für Arbeiten an Orten ohne Netzanschluss: auf der Baustelle, im Garten, bei Reparatur- und Abbrucharbeiten.

Das Werkzeug verbindet Komfort, kompakte Bauweise und hohe Arbeitsleistung. Die leichte und wendige RS20A ermöglicht das Sägen auf engem Raum und in nahezu jeder Arbeitsposition. Mit der Säbelsäge Procraft erhalten Sie eine vielseitige Lösung für unterschiedlichste Aufgaben – vom Heimwerkerbereich bis zum professionellen Einsatz.

SICHERHEITSHINWEISE

⚠ **WARNUNG! Lesen Sie alle Sicherheitshinweise, Anweisungen, Bebilderungen und technischen Daten, mit denen dieses Elektrowerkzeug versehen ist.** Versäumnisse bei der Einhaltung der nachfolgend aufgeführten Anweisungen können elektrischen Schlag, Brand und/oder schwere Verletzungen verursachen.

Bewahren Sie alle Sicherheitshinweise und Anweisungen für die Zukunft auf.

Der in den Sicherheitshinweisen verwendete Begriff „Elektrowerkzeug" bezieht sich auf netzbetriebene Elektrowerkzeuge (mit Netzleitung) und auf akkubetriebene Elektrowerkzeuge (ohne Netzleitung).

CONVENTIONAL SIGNS AND SYMBOLS


Immer eine Schutzbrille tragen – schützt die Augen vor Partikeln und Sägespänen.


Staubschutzmaske tragen – verhindert das Einatmen von Holzpartikeln.


Gehörschutz tragen – schützt das Gehör vor übermäßigem Lärm.


Betriebsanleitung lesen.


Allgemeines Warnzeichen.


Entspricht den grundlegenden Sicherheitsanforderungen der geltenden europäischen Richtlinien.


Eurasisches Konformitätszeichen.


Ukrainisches Konformitätszeichen.

BESONDERE SICHERHEITSHINWEISE FÜR SÄBELSÄGEN

1. Halten Sie das Werkzeug nur an den isolierten Griffflächen, wenn das Einsatzwerkzeug verborgene Leitungen oder die eigene Anschlussleitung treffen kann. Der Kontakt mit einer spannungsführenden Leitung kann zugängliche Metallteile unter Spannung setzen und einen elektrischen Schlag verursachen.
2. Verwenden Sie Schraubzwingen oder andere geeignete Mittel, um das Werkstück auf einer stabilen Unterlage zu befestigen. Das Halten des Werkstücks mit der Hand kann zum Kontrollverlust und zu Verletzungen führen.
3. Halten Sie das Elektrowerkzeug bei der Arbeit mit beiden Händen fest und achten Sie auf einen sicheren Stand. Das Führen mit beiden Händen erhöht die Sicherheit.
4. Vergewissern Sie sich vor Schnittbeginn, dass sich im Arbeitsbereich keine verdeckten Leitungen, Rohre und sonstigen Versorgungsleitungen befinden. Das Treffen eines Stromkabels kann einen elektrischen Schlag verursachen, das Treffen einer Rohrleitung den Austritt von Flüssigkeit oder Gas.
5. Üben Sie keine Kraft auf das Werkzeug aus – lassen Sie das Sägeblatt mit seinem eigenen Gewicht schneiden. Übermäßiger Druck kann zum Bruch des Sägeblattes oder zum Kontrollverlust über die Säge führen.
6. Berühren Sie das Sägeblatt niemals, bevor es vollständig zum Stillstand gekommen ist. Jede Restbewegung kann Schnittverletzungen verursachen.
7. Versuchen Sie nicht, ein verklemmtes Sägeblatt zu entfernen, ohne zuvor den Akku von der Säge zu trennen. Der Versuch, das verklemmte Werkzeug mit eingesetztem Akku zu lösen, kann zu einer plötzlichen Bewegung und zu Verletzungen führen.
8. Verwenden Sie keine verbogenen oder verschlissenen Sägeblätter. Dies kann Schwingungen, eine verringerte Schnittgenauigkeit und einen Bruch während des Betriebs verursachen.
9. Verwenden Sie die Säbelsäge nicht zum Sägen von Werkstoffen, die für diesen Werkzeugtyp nicht vorgesehen sind. Eine Missachtung kann zu Schäden an der Säge und zu Verletzungen führen.
10. Achten Sie darauf, dass die Fußplatte während des Sägens stets fest gegen das Werkstück gedrückt wird. Andernfalls können übermäßige Schwingungen, Kontrollverlust und ungleichmäßige Schnitte auftreten.
11. Sägen Sie nicht, wenn das Material lose ist oder verrutschen kann. Das Sägeblatt kann sich verklemmen und die Säge weggeschleudert werden.
12. Sägen Sie nicht über Schulterhöhe. Das Arbeiten in ungünstiger Haltung verringert die Genauigkeit und erhöht das Risiko, die Kontrolle über das Werkzeug zu verlieren.
13. Achten Sie auf die Stellung von Körper und Händen – bringen Sie sie nicht in eine Linie mit dem Sägeblatt. Rutscht das Material ab oder bricht es, kann es Ihre Hand treffen.
14. Verwenden Sie nur vom Hersteller empfohlene Sägeblätter. Der Einsatz ungeeigneter oder minderwertiger Sägeblätter kann zu deren Versagen und zu Verletzungen führen.

SICHERHEITSHINWEISE FÜR ALLE ARBEITEN

1. Tragen Sie stets persönliche Schutzausrüstung – Schutzbrille, Handschuhe und Gehörschutz. Andernfalls können Augen, Hände oder Gehör geschädigt werden.
2. Verwenden Sie das Werkzeug nicht bei Regen sowie in feuchter oder nasser Umgebung. Feuchtigkeit kann in das Gehäuse eindringen und einen elektrischen Schlag verursachen.
3. Berühren Sie das Sägeblatt nicht unmittelbar nach Arbeitsende. Es kann sehr heiß sein und bei Hautkontakt Verbrennungen verursachen.
4. Trennen Sie den Akku vor Sägeblattwechsel, Reinigung, Einstellung und Wartung vom Werkzeug. Andernfalls kann ein unbeabsichtigtes Anlaufen zu schweren Verletzungen führen.
5. Arbeiten Sie in einem gut beleuchteten Bereich und achten Sie auf einen stabilen Stand. Schlechte Sicht und der Verlust des Gleichgewichts erhöhen das Risiko von Fehlern und Verletzungen.
6. Lassen Sie ungeschulte Personen, insbesondere Kinder, nicht mit dem Werkzeug arbeiten. Eine Missachtung kann zu gefährlichen Situationen führen.
7. Lassen Sie das eingeschaltete Werkzeug nicht unbeaufsichtigt. Bereits ein kurzer Kontrollverlust kann zu einer Gefahrensituation führen.
8. Vergewissern Sie sich vor dem Einsetzen des Akkus, dass der Schalter in der Aus-Stellung steht. Andernfalls kann das Werkzeug nach dem Einsetzen unerwartet anlaufen.
9. Verwenden Sie das Werkzeug nicht, wenn Anzeichen einer Störung auftreten (Funkenbildung, unruhiger Lauf, ungewöhnliche Geräusche,

Brandgeruch). Ein Weiterarbeiten kann zu schweren Schäden oder zu einem Brand führen.

10. Trennen Sie nach Arbeitsende den Akku und lassen Sie das Sägeblatt vor dem Einlagern vollständig abkühlen. So vermeiden Sie Verbrennungen und verlängern die Lebensdauer des Werkzeugs.
11. Lagern Sie das Gerät an einem trockenen, staubfreien Ort und setzen Sie es keiner direkten Sonneneinstrahlung aus. Unsachgemäße Lagerung kann Gehäuse, Isolierung und Leistung beeinträchtigen.

STROMVERSORGUNG

Stellen Sie sicher, dass das Werkzeug mit Procraft-Akkus 20 V (2 Ah, 4 Ah oder 8 Ah) betrieben wird. Die Verwendung anderer Akkus kann das Werkzeug beschädigen und seine Leistung mindern. Das Werkzeug ist für den Betrieb mit wiederaufladbaren Lithium-Ionen-Akkus Procraft 20 V ausgelegt, die eine gleichbleibende und zuverlässige Leistung gewährleisten.

BEDIENUNG

⚠ **WARNUNG!**

Vergewissern Sie sich vor dem Anbringen oder Abnehmen von Zubehör, dass das Werkzeug ausgeschaltet ist, und entnehmen Sie den Akku, um ein unbeabsichtigtes Anlaufen zu vermeiden.

Akku entnehmen

Drücken Sie zum Entnehmen des Akkus die Entriegelungstaste (7) an der Vorderseite des Akkus und ziehen Sie den Akku gleichzeitig aus dem Werkzeug.

Hinweise zum Laden des Akkus

Das Ladegerät besitzt zwei Anzeigen: rot und grün. Die rote Anzeige zeigt an, dass der Ladevorgang läuft, die grüne Anzeige zeigt an, dass der Ladevorgang abgeschlossen ist. Der Akku selbst kann über eine Ladezustandsanzeige mit LEDs verfügen, die den Ladezustand anzeigt. Drücken Sie zum Prüfen des Ladezustands die Prüftaste am Akku.

1 LED: 25 % geladen

2 LEDs: 50 % geladen

3 LEDs: 75 % geladen

4 LEDs: vollständig geladen

Schritt-für-Schritt-Anleitung:

1. Schließen Sie das Ladegerät an eine Steckdose an.
2. Stecken Sie bei Steckerladegeräten den Ladestecker in die Ladebuchse des Akkus. Richten Sie bei Schiebeladegeräten den Akku an den Führungsnuten aus und schieben Sie ihn bis zum Anschlag ein.
3. Die Anzeige leuchtet rot und zeigt damit an, dass der Ladevorgang begonnen hat.
4. Nach Abschluss des Ladevorgangs leuchtet die Anzeige grün.
5. Trennen Sie das Ladegerät vom Akku und von der Steckdose oder ziehen Sie den Akku aus dem Ladegerät heraus.
6. Optional: Drücken Sie die Prüftaste am Akku und prüfen Sie den Ladezustand über die LEDs.

Akku einsetzen

Richten Sie den Akku an der Aufnahme des Werkzeugs aus und schieben Sie ihn ein, bis er hörbar einrastet.

FUSSPLATTE EINSTELLEN

Drücken und halten Sie zum Verändern der Stellung der Fußplatte die Entriegelungstaste (8) und schieben Sie die Fußplatte (2) nach vorn oder hinten in die gewünschte Stellung. Nach dem Loslassen der Taste verriegelt sich die Fußplatte selbsttätig.

⚠ Die eingestellte Stellung der Fußplatte ermöglicht eine bessere Kontrolle der Schnitttiefe und den stabilsten Abstützpunkt bei der Arbeit. Vergewissern Sie sich vor dem Einschalten des Werkzeugs, dass die Fußplatte sicher verriegelt ist.

SÄGEBLATT EINSETZEN UND ABNEHMEN

Vergewissern Sie sich vor allen Arbeiten am Gerät, dass der Akku entnommen ist.

Sägeblatt einsetzen:

1. Vergewissern Sie sich, dass das Werkzeug von der Energieversorgung getrennt und abgekühlt ist.
2. Drehen Sie die Verriegelung der Werkzeugaufnahme (3) bis zum Anschlag gegen den Uhrzeigersinn (Bild 2).
3. Schieben Sie den Schaft des Sägeblattes bis zum Anschlag in die Aufnahme ein.
4. Lassen Sie die Verriegelung los – das Sägeblatt wird selbsttätig fixiert.
5. Ziehen Sie am Sägeblatt, um den festen Sitz zu prüfen.

Sägeblatt abnehmen:

1. Trennen Sie den Akku vom Werkzeug.
2. Lassen Sie das Sägeblatt vollständig abkühlen. Auch die stumpfe Seite eines heißen Sägeblattes kann bei Berührung Verbrennungen verursachen.
3. Drehen Sie die Verriegelung der Werkzeugaufnahme (3) gegen den Uhrzeigersinn.
4. Nehmen Sie das Sägeblatt vorsichtig heraus und vermeiden Sie dabei den Kontakt mit der scharfen Schneide.
5. Legen Sie das abgenommene Sägeblatt auf eine hitzebeständige Unterlage oder – sofern vorhanden – in eine Schutzhülle.

⚠ Beginnen Sie nicht mit der Arbeit, bevor Sie sich vergewissert haben, dass das Sägeblatt richtig eingesetzt und sicher befestigt ist. Lose Einsatzwerkzeuge können während der Arbeit herausgeschleudert werden und Verletzungen verursachen.

SÄGEBLATT AUSWÄHLEN

Für ein wirksames und sicheres Arbeiten ist es wichtig, das richtige Sägeblatt entsprechend dem Werkstoff und der Art der Aufgabe zu wählen. Verwenden Sie zum Sägen von Holz und Kunststoff Sägeblätter mit großer Zahnung, die einen schnellen, groben Schnitt ermöglichen. Für eine sauberere Bearbeitung von Holz oder Laminat wählen Sie Sägeblätter mit feinerer Zahnteilung. Verwenden Sie beim Bearbeiten metallischer Werkstücke, insbesondere aus Stahl, Sägeblätter mit feiner Zahnung aus widerstandsfähigen Legierungen – sie liefern einen sauberen Schnitt und sind unempfindlicher gegen Überhitzung.

Wichtig ist auch die Länge des Sägeblattes: Es muss lang genug sein, um die gesamte Werkstückdicke zu durchdringen und dabei noch einen Überstand zu behalten. Ein Sägeblatt mit falscher Länge kann zum Verklemmen und zu schnellem Verschleiß führen.

Achten Sie bei der Auswahl des Sägeblattes auf die Kompatibilität des Schafts mit der Werkzeugaufnahme. Verwenden Sie nur hochwertiges, für Säbelsägen empfohlenes Zubehör – das verlängert die Lebensdauer des Werkzeugs und verringert die Gefahr von Blattbruch und Verletzungen.

ÜBERSICHT GEEIGNETER WERKSTOFFE

Werkstoff	Empfohlenes Sägeblatt	Arbeitsgeschwindigkeit
Weichholz	grobe Zahnung, universal	hohe Geschwindigkeit
Hartholz	feine Zahnung	mittlere Geschwindigkeit
Kunststoff, PVC	feine Zahnung	hohe oder mittlere Geschwindigkeit
Aluminium, Kupfer	feine Zahnung für Metall	niedrige Geschwindigkeit
Stahl	Bimetall, TPI ≥ 18	niedrige Geschwindigkeit
Ziegel (mit entsprechendem Zubehör)	Hartmetall- oder Diamantbeschichtung	niedrige Geschwindigkeit, mit Unterbrechungen

EIN- UND AUSSCHALTEN

Vergewissern Sie sich vor dem Einschalten, dass ein geladener Akku eingesetzt ist.

Drücken Sie zum Starten des Werkzeugs gleichzeitig die Einschaltsperre (2) und den Ein-/Ausschalter (1). Die Geschwindigkeit wird mit der Drehzahlwahltaste (10) eingestellt: Mit jedem Tastendruck wird eine der drei festen Stufen gewählt – 2200, 2500 oder 3100 Hübe pro Minute.

Zum Ausschalten des Werkzeugs lassen Sie den Ein-/Ausschalter (1) einfach los.

⚠ Die Einschaltsperre (2) muss vor jedem Start des Werkzeugs gedrückt werden – dadurch wird ein unbeabsichtigtes Einschalten verhindert.

SACHGEMÄSSER UMGANG MIT DER SÄBELSÄGE

Vergewissern Sie sich vor Arbeitsbeginn, dass das Sägeblatt richtig eingesetzt ist (siehe Abschnitt „Sägeblatt einsetzen und abnehmen"), dass ein geeignetes Sägeblatt gewählt wurde (siehe „Sägeblatt auswählen") und

dass alle Sicherheitsmaßnahmen eingehalten sind.

Die Säbelsäge eignet sich für gerade, kurvige und tiefe Schnitte in unterschiedlichen Werkstoffen: Holz, Kunststoff, Rohre, Metallprofile, Bleche und Weichmetalle sowie Ziegel (bei Verwendung eines entsprechenden Sägeblattes). Damit ist das Werkzeug besonders nützlich für Abbrucharbeiten, das Verlegen von Leitungen, grobe Trennschnitte sowie Schnitte in unzugänglichen Winkeln oder auf engem Raum.

Beim Sägen von Holz und anderen weichen Werkstoffen soll sich das Sägeblatt gleichmäßig und ohne übermäßigen Druck bewegen. Beim Bearbeiten von Metall werden Sägeblätter mit feiner Zahnung und eine verringerte Hubzahl empfohlen – das verringert die Erwärmung und verlängert die Lebensdauer des Zubehörs.

Stützen Sie die Fußplatte stets am Werkstück ab – das verringert Schwingungen und erhöht die Schnittgenauigkeit.

Für Abbrucharbeiten und Schnitte an schwer zugänglichen Stellen (zum Beispiel an einer Wand oder am Fuß einer Konstruktion) eignen sich flexible Sägeblätter, die einen Schnitt nahe an der Oberfläche ermöglichen und sich während des Arbeitsvorgangs auf natürliche Weise biegen. Versuchen Sie nicht, das Sägeblatt von Hand zu biegen – es könnte brechen.

Halten Sie die Säge bei der Arbeit mit beiden Händen: am Handgriff und bei Bedarf zusätzlich am Gehäuse. Achten Sie auf einen stabilen Stand und richten Sie die Schnittlinie nicht auf Ihren Körper. Zeichnen Sie das Material bei Bedarf vorab an und folgen Sie der Schnittlinie ohne Hast.

Warten Sie nach Abschluss der Arbeit den vollständigen Stillstand des Sägeblattes ab und entnehmen Sie anschließend den Akku. Berühren Sie das Sägeblatt nicht, bevor es abgekühlt ist. Reinigen Sie das Werkzeug vor dem Einlagern von Staub und Materialresten.

WARTUNG UND PFLEGE

Vergewissern Sie sich vor allen Wartungsarbeiten stets, dass das Werkzeug ausgeschaltet und der Akku entnommen ist.

Reinigen Sie Gehäuse und Lüftungsschlitze regelmäßig mit einem trockenen, weichen Tuch oder einer Bürste von Staub und Sägespänen. Verwenden Sie bei Bedarf einen schwachen Druckluftstrahl.

Lassen Sie im Bereich der Werkzeugaufnahme keine Verschmutzungen ansammeln; sie können das Einsetzen des Sägeblattes erschweren und die Zuverlässigkeit der Befestigung beeinträchtigen.

Verwenden Sie keine Lösungsmittel, keine aggressiven Reinigungsmittel und keine Kriechöle – sie können Kunststoff- und Gummiteile des Gehäuses beschädigen. Lassen Sie keine Feuchtigkeit in das Gerät eindringen.

Beachten Sie für einen sicheren und zuverlässigen Betrieb des Werkzeugs, dass Reparatur, Wartung und Einstellung in autorisierten Kundendienststellen und ausschließlich unter Verwendung von Original-Ersatzteilen und Original-Verbrauchsmaterialien durchgeführt werden müssen.

TRANSPORT UND LAGERUNG

Tragen Sie das Werkzeug nur am Handgriff und vergewissern Sie sich, dass es ausgeschaltet und der Akku entnommen ist.

Lagern Sie das Werkzeug in einem trockenen und sauberen Raum bei einer Temperatur von +5 °C bis +40 °C. Vermeiden Sie beim Transport Stürze und mechanische Stöße. Laden Sie die Akkus bei längerer Lagerung einmal alle 3 Monate auf.

STÖRUNGSBEHEBUNG

Störung	Mögliche Ursache	Abhilfe
Das Werkzeug lässt sich nicht einschalten	Akku nicht eingesetzt oder entladen	Geladenen Akku einsetzen
	Akku oder Kontakte defekt	Kontakte reinigen, Akku bei Bedarf austauschen
	Schalter oder Elektronik defekt	An eine autorisierte Kundendienststelle wenden
Das Werkzeug läuft mit Unterbrechungen	Akkukontakt lose	Akku entnehmen und erneut einsetzen
	Überhitzung oder Schutzabschaltung ausgelöst	Werkzeug abkühlen lassen, Belüftung prüfen
Leistungsabfall, Überhitzung	Lüftungsschlitze verstopft	Öffnungen (z. B. Lufteintritte) von Staub und Sägespänen reinigen
Erhöhte Schwingungen	Sägeblatt verschlissen oder beschädigt	Sägeblatt austauschen
Das Sägeblatt löst sich aus der Aufnahme	Sägeblatt nicht fest eingesetzt oder Aufnahme verschlissen	Sägeblatt erneut einsetzen; bei verschlissener Aufnahme an eine Kundendienststelle wenden
Ungewöhnliche, im Normalbetrieb nicht auftretende Geräusche	Innere Beschädigung des Mechanismus	Arbeit sofort einstellen und den Kundendienst kontaktieren
Das Sägeblatt schneidet nicht, es rutscht ab	Ungeeignetes Einsatzwerkzeug oder starker Verschleiß	Geeignetes neues Sägeblatt einsetzen
Schneller Verschleiß des Sägeblattes	Falsche Betriebsart, zu hohe Belastung	Passendes Sägeblatt wählen und die Belastung verringern

UMWELTSCHUTZ

Zum Schutz der Umwelt müssen Elektrowerkzeuge, Akkus, Zubehör und Verpackungen einer umweltgerechten Entsorgung zugeführt werden. Werfen Sie Elektrowerkzeuge und Akkus nicht in den Hausmüll!

Werfen Sie Elektrowerkzeuge und Akkus nicht in den Hausmüll!

Um die Umwelt zu schützen, müssen gebrauchte Batterien, insbesondere Lithiumbatterien, ordnungsgemäß entsorgt werden. Entladen Sie die Batterie vor der Entsorgung vollständig während der Arbeit mit dem Gerät, entnehmen Sie sie, und isolieren Sie die Kontakte mit Isolierband, um Kurzschlüsse zu vermeiden. Die Batterie darf nicht geöffnet oder in Teilen entsorgt werden. Entsorgen Sie sie an speziell dafür vorgesehenen Stellen.





Nur für EU-Länder:

Gemäß der europäischen Richtlinie 2012/19/EU über Elektro- und Elektronik-Altgeräte

und den entsprechenden nationalen Rechtsvorschriften sowie gemäß der europäischen Richtlinie 2006/66/EG unterliegen defekte oder ausgediente Akkus und elektronische Geräte der Sammlung zur umweltgerechten Entsorgung.

Bei unsachgemäßer Entsorgung können Elektro- und Elektronik-Altgeräte aufgrund möglicher gefährlicher Stoffe schädliche Auswirkungen auf die Umwelt und die Gesundheit haben.

TRANSPORT

Für Lithium-Ionen-Akkus gelten Vorschriften für den Transport gefährlicher Güter. Akkus dürfen vom Benutzer im Pkw ohne Einhaltung zusätzlicher Vorschriften transportiert werden. Beim Transport durch Dritte (z. B. Flugzeug oder Spediteur) sind besondere Anforderungen an Verpackung und Kennzeichnung zu beachten. In diesem Fall ist die Beteiligung eines Gefahrgutexperten bei der Versandvorbereitung erforderlich.

Versenden Sie Akkus nur mit unbeschädigtem Gehäuse. Kleben Sie offene Kontakte ab und verpacken Sie den Akku so, dass er sich innerhalb der Verpackung nicht bewegen kann. Bitte beachten Sie auch mögliche zusätzliche nationale Vorschriften.

ES | ESPAÑOL

SIERRA DE SABLE A BATERÍA
RS20A
MANUAL

ESPECIFICACIONES TÉCNICAS

Modelo	RS20A		
Tipo de motor	Sin escobillas		
Voltaje (V, constante)	20		
Velocidad en vacío (carreras/min)	2200/2500/3100		
Longitud de carrera (mm)	25.4		
Profundidad máxima de corte (mm) – Madera – Tubos de PVC – Metal	 255 130 40		
Ajuste de velocidad	Pulsando el botón		
Los valores de nivel de ruido se determinan de acuerdo con la norma EN 62841-2-11:			
Nivel de presión sonora (dB(A)) Nivel de potencia acústica medido (dB(A)) Incertidumbre K (dB(A))	LpA=83.4 LWA=94.4 K=3		
Los valores totales de vibración y la incertidumbre K se determinan de acuerdo con la norma EN 62841-2-11:			
Nivel de vibración (m/s²) Error K (m/s²)	7.53 1.5		
Nivel de protección	IP20		
Clase de protección	III		
Peso (con batería de 4 Ah) (kg)	2.4		
Peso de la herramienta sin batería (kg)	1.8		
Peso (incluyendo todo el juego suministrado) (kg)	4.4		
Batería (opcional)			
Voltaje (V, constante)	20		
Tipo de batería	Li-ion		
Capacidad (Ah)	2.0 / 4.0 / 8.0		
Cargador (opcional)			
Modelo	20/1	C20/4	C20/6.5
Voltaje de entrada (V, AC) / Frecuencia (Hz)	220-240/50		
Potencia (W)	45	95	135
Voltaje de salida (V, DC)	20	20	20
Corriente de salida (A)	2	4	6.5
Clase de protección	II	II	II

⚠ **ADVERTENCIA:** Los niveles de vibración y ruido indicados corresponden a los principales usos previstos de la herramienta. Sin embargo, si la herramienta se utiliza para otros fines, con otros accesorios o se encuentra en mal estado técnico, los niveles de ruido y vibración pueden variar. Esto puede aumentar significativamente el nivel de exposición durante todo el tiempo de funcionamiento. Los niveles de ruido y vibración variarán según el modo de uso de la herramienta eléctrica y pueden superar los niveles indicados en esta ficha informativa. Estos niveles de ruido y vibración pueden utilizarse para comparar distintas herramientas entre sí y para realizar una evaluación preliminar de la exposición. Una evaluación precisa de la carga también debe tener en cuenta el tiempo durante el cual la herramienta está apagada o en marcha pero sin usarse, lo que puede reducir significativamente la carga total durante el tiempo de funcionamiento. Determine medidas de seguridad adicionales para proteger al operador, tales como mantenimiento de la herramienta y los accesorios, calentadores de manos, uso de protección auditiva y organización del proceso de trabajo.

DESCRIPCIÓN (*DIBUJO 1)

1. Hoja de sierra
2. Base/zapata
3. Casquillo de sujeción (mandril)
4. Botón de encendido
5. Empuñadura
6. Batería
7. Botón de liberación de la batería
8. Botón de liberación de la zapata
9. Botón de seguridad contra encendido accidental
10. Botón de selección de velocidad

CONTENIDO DEL SUMINISTRO*

Modelo	RS20A-1B-C	RS20A-BB
Instrucciones 1	1	1
Sierra de sable 1	1	1
Batería 20 V, 4 Ah 1	1	-
Cargador 20V 1	1	-
Maletín 1	1	-

Tenga en cuenta que el contenido del paquete puede variar según el país de compra. Su distribuidor local le proporcionará información específica sobre el contenido de su envío.

La sierra de sable a batería Procraft RS20A es una herramienta móvil y fiable diseñada para cortar madera, plástico y metales blandos. Gracias a su alimentación por batería, es ideal para trabajar en lugares sin acceso a la red eléctrica: en obras, en el jardín, en reparaciones y trabajos de demolición.

Esta herramienta combina comodidad, compacidad y alta productividad. La ligera y ágil RS20A le permite cortar en espacios reducidos y en cualquier posición de trabajo. Al elegir la sierra de sable Procraft, obtiene una solución universal para las tareas más diversas, desde las domésticas hasta las profesionales.

NORMAS DE SEGURIDAD

⚠ **¡ADVERTENCIA! Lea todas las advertencias de seguridad, instrucciones, ilustraciones y especificaciones suministradas con esta máquina eléctrica.** El incumplimiento de todas las instrucciones indicadas a continuación puede provocar descargas eléctricas y/o lesiones graves.

Guarde todas las advertencias e instrucciones para futuras consultas.

El término "herramienta eléctrica" o "máquina eléctrica" en estas advertencias se refiere a la herramienta eléctrica con cable o a la herramienta eléctrica alimentada por batería.

SÍMBOLOS


Use siempre gafas de protección / Protegen los ojos de partículas y virutas.


Use mascarilla antipolvo / Evita la inhalación de partículas de madera.


Use protección auditiva / Protege el oído del ruido excesivo.


Lea el manual de instrucciones


Advertencia general de peligro


Conformidad con las normas de seguridad básicas de las directivas europeas vigentes


Marca de conformidad euroasiática

Marca de conformidad ucraniana

NORMAS DE SEGURIDAD ESPECÍFICAS PARA SIERRAS DE MOVIMIENTO ALTERNATIVO

1. Al realizar trabajos en los que la herramienta pueda entrar en contacto con cableado oculto o con su propio cable de alimentación, sujétela únicamente por las superficies de agarre aisladas. El contacto con un conductor bajo tensión puede hacer que las partes metálicas accesibles queden bajo tensión y provoquen una descarga eléctrica.
2. Utilice abrazaderas u otros medios adecuados para fijar la pieza de trabajo sobre una superficie estable. Sujetar la pieza de trabajo con la mano puede provocar la pérdida de control y lesiones.
3. Sujete la herramienta eléctrica firmemente con ambas manos durante el trabajo y mantenga una posición estable. El uso de la herramienta con ambas manos aumenta la seguridad.
4. Antes de comenzar a cortar, asegúrese de que no haya cables ocultos, tuberías u otras instalaciones en el área de trabajo. Dañar un cable eléctrico puede provocar una descarga eléctrica y dañar una tubería puede provocar una fuga de líquido o gas.
5. No presione la herramienta con fuerza; deje que la hoja corte con su propio peso. Una presión excesiva puede provocar la rotura de la hoja o la pérdida de control de la sierra.
6. Nunca toque la hoja hasta que se haya detenido por completo. Cualquier movimiento residual puede provocar cortes.
7. No intente retirar una hoja atascada sin desconectar la batería de la sierra. Intentar liberar la herramienta atascada con la batería conectada puede provocar un movimiento repentino y lesiones.
8. No utilice hojas dobladas o desgastadas. Esto podría causar vibraciones, una precisión de corte reducida y la rotura durante el funcionamiento.
9. No utilice la sierra de sable para cortar materiales para los que no está diseñada. El incumplimiento de estas instrucciones puede provocar daños en la sierra y lesiones personales.
10. Durante el corte, asegúrese de que la zapata de apoyo esté siempre firmemente presionada contra la pieza de trabajo. De lo contrario, pueden producirse vibraciones excesivas, pérdida de control y cortes irregulares.
11. No corte si el material está suelto o puede desplazarse. Esto podría provocar el atasco de la hoja y la expulsión brusca de la sierra.
12. No corte por encima del nivel de los hombros. Trabajar en una posición incómoda reduce la precisión y aumenta el riesgo de pérdida de control de la herramienta.
13. Preste atención a la posición del cuerpo y las manos; no las coloque en línea con la hoja. Si el material se desliza o se rompe, podría golpearle la mano.
14. Utilice únicamente hojas de sierra recomendadas por el fabricante. La instalación de una hoja inadecuada o de baja calidad puede provocar su fallo y lesiones.

INSTRUCCIONES DE SEGURIDAD PARA TODAS LAS OPERACIONES

1. Use siempre equipo de protección personal: gafas de protección, guantes y protección auditiva. De lo contrario, pueden producirse lesiones en los ojos, las manos o el oído.
2. No utilice la herramienta bajo la lluvia ni en ambientes húmedos o mojados. La humedad puede penetrar en la carcasa y provocar una descarga eléctrica.
3. No toque la hoja de sierra inmediatamente después de finalizar el trabajo. El dispositivo puede estar muy caliente y el contacto con la piel puede provocar quemaduras.
4. Desconecte la batería de la herramienta antes de cambiar la hoja, realizar la limpieza, realizar ajustes o realizar mantenimiento. De lo contrario, una activación accidental puede provocar lesiones graves.
5. Trabaje en un área bien iluminada y mantenga una posición corporal estable. La mala visibilidad y la pérdida de equilibrio aumentan el riesgo de error y lesiones.
6. No permita que personas sin formación, especialmente niños, trabajen con la herramienta. El incumplimiento de esta instrucción puede provocar situaciones peligrosas.
7. No deje la herramienta encendida sin supervisión. Incluso una pérdida de control momentánea puede provocar una situación de emergencia.
8. Antes de conectar la batería, asegúrese de que el interruptor esté en posición de apagado. De lo contrario, la herramienta podría ponerse en marcha inesperadamente al conectar la alimentación.
9. No utilice la herramienta si presenta signos de mal funcionamiento (chispas, funcionamiento inestable, ruido, olor a quemado). Continuar usándola puede provocar daños graves o un incendio.
10. Al finalizar el trabajo, desconecte la batería y deje que la hoja se enfríe por completo antes de guardar la herramienta. Esto evitará quemaduras accidentales y prolongará la vida útil de la herramienta.
11. Guarde el dispositivo en un lugar seco y sin polvo y no lo exponga a la luz solar directa. Un almacenamiento incorrecto puede dañar la carcasa, el aislamiento y el rendimiento.

FUENTE DE ALIMENTACIÓN

Asegúrese de que la herramienta esté alimentada con baterías Procraft de 20 V (2 Ah, 4 Ah u 8 Ah). El uso de otras baterías puede dañar la herramienta y reducir su rendimiento. La herramienta está diseñada para funcionar con baterías recargables de iones de litio Procraft de 20 V, que proporcionan un rendimiento estable y fiable.

USO

⚠ **¡ATENCIÓN!**

Antes de instalar o desmontar accesorios, asegúrese de que la herramienta esté apagada y retire la batería para evitar su encendido accidental.

Extracción de la batería

Para extraer la batería, presione el botón situado en la parte frontal de la batería y, al mismo tiempo, tire de ella para sacarla de la herramienta.

Instrucciones de carga de la batería

El cargador tiene dos indicadores: rojo y verde. El indicador rojo indica que la carga está en curso y el indicador verde indica que la carga ha finalizado. La propia batería puede tener un indicador de carga con LEDs que muestran el nivel de carga. Para comprobar el nivel de carga, pulse el botón de prueba de carga de la batería.

1 LED: 25% de carga

2 LEDs: 50% de carga

3 LEDs: 75% de carga

4 LEDs: Carga completa

Instrucciones paso a paso:

1. Enchufe el cargador a una toma de corriente eléctrica.
2. En el caso de cargadores de enchufe, inserte la clavija en el puerto de la batería. En el caso de cargadores deslizantes, alinee las ranuras e inserte la batería hasta el tope.
3. El indicador se iluminará en rojo, lo que indica que la carga ha comenzado.
4. Una vez finalizada la carga, el indicador se iluminará en verde.
5. Desconecte el cargador de la batería y de la toma de corriente, o retire la batería del cargador.
6. Opcional: Pulse el botón de control de carga de la batería y compruebe el nivel de carga mediante los indicadores LED.

Instalación de la batería

Alinee la batería con la ranura de la herramienta y luego empújela hasta que encaje en su sitio con un clic.

AJUSTE DE LA ZAPATA DE APOYO

Para cambiar la posición de la zapata de apoyo, presione el botón de liberación (8), manténgalo presionado y deslice la zapata hacia adelante o hacia atrás hasta la posición deseada. Al soltar el botón, la zapata se bloqueará automáticamente.

⚠ La posición ajustada de la zapata permite un mejor control de la profundidad de corte y un punto de apoyo más estable durante el trabajo. Antes de encender la herramienta, asegúrese de que la zapata esté firmemente fijada.

INSTALACIÓN Y DESMONTAJE DE LA HOJA DE SIERRA

Antes de realizar cualquier operación en el dispositivo, asegúrese de que la batería esté desconectada.

Instalación de la hoja:

1. Asegúrese de que la herramienta esté desconectada de la alimentación y fría.
2. Gire el mecanismo de bloqueo del casquillo (3) en sentido antihorario hasta que se detenga (imagen 2).

3. Inserte el vástago de la hoja de sierra en el casquillo hasta el tope.
4. Suelte el bloqueo; la hoja se fijará automáticamente.
5. Tire de la hoja hacia usted para asegurarse de que esté firmemente sujeta.

Extracción de la hoja:

1. Desconecte la batería de la herramienta.
2. Deje que la hoja de sierra se enfríe por completo. Incluso el lado sin filo de una hoja caliente puede causar quemaduras al tocarla.
3. Gire el mecanismo de bloqueo del casquillo (3) en sentido antihorario.
4. Retire con cuidado la hoja, evitando el contacto con su superficie afilada.
5. Coloque la hoja retirada sobre una superficie resistente al calor o en una funda protectora si dispone de una.

⚠ No comience a trabajar sin asegurarse de que la hoja esté correctamente instalada y firmemente sujeta. Un accesorio suelto puede salir despedido durante el trabajo y provocar lesiones.

SELECCIÓN DE LA HOJA DE SIERRA

Para un trabajo eficaz y seguro, es importante elegir la hoja de sierra adecuada según el tipo de material y la naturaleza de las tareas a realizar.

Para cortar madera y plástico, utilice hojas de dientes grandes, que garantizan un corte rápido y amplio. Para un procesamiento más limpio de la madera o del laminado, elija hojas con un espaciado de dientes más fino. Al trabajar con piezas metálicas, especialmente acero, utilice hojas de dientes finos fabricadas con aleaciones resistentes: garantizan un corte suave y son resistentes al sobrecalentamiento.

También es importante tener en cuenta la longitud de la hoja: debe ser lo suficientemente larga para atravesar todo el grosor de la pieza de trabajo y tener cierto recorrido. El uso de una hoja de longitud inadecuada puede provocar atascos y un desgaste rápido.

Al elegir una hoja de sierra, preste atención a la compatibilidad del vástago con el mandril de sujeción de la herramienta. Utilice únicamente equipo de calidad recomendado para sierras de sable: esto prolonga la vida útil de la herramienta y reduce el riesgo de rotura o lesiones.

LISTA DE MATERIALES ACEPTABLES

Material	Hoja recomendada	Velocidad de trabajo
Madera blanda	Dientes grandes, universal	Velocidad alta
Madera dura	Diente pequeño	Velocidad media
Plástico, PVC	Diente fino	Velocidad alta o media
Aluminio, cobre	Dientes finos para metal	Velocidad baja
Acero	Bimetálica, TPI ≥18	Velocidad baja
Ladrillo (con el equipo adicional)	Recubrimiento de carburo o diamante	Velocidad baja, con paradas

ENCENDIDO Y APAGADO

Antes de encender, asegúrese de que haya insertada una batería cargada.

Para poner en marcha la herramienta, presione simultáneamente el botón de seguridad (2) y el botón de encendido (1). La velocidad se controla mediante el botón de selección de velocidad (10): cada pulsación selecciona uno de los tres valores fijos: 2200, 2500 o 3100 carreras por minuto.

Para apagar la herramienta, simplemente suelte el botón de encendido (1).

⚠ El botón de seguridad (2) debe presionarse antes de cada encendido de la herramienta; esto evita el encendido accidental.

MANEJO CORRECTO DE LA SIERRA DE SABLE

Antes de comenzar a trabajar, asegúrese de que la hoja esté correctamente instalada (véase la sección "Instalación y desmontaje de la hoja de sierra"), de que se haya seleccionado el equipo adecuado (véase "Cómo elegir la hoja de sierra") y de que se respeten todas las precauciones de seguridad (véanse las secciones correspondientes).

La sierra de sable es adecuada para cortes rectos, curvos y profundos en diversos materiales: madera, plástico, tuberías, perfiles metálicos, chapas y metales blandos, ladrillos (si se dispone del disco correspondiente). Esto hace que la herramienta sea especialmente útil para trabajos de demolición, instalación de conducciones, corte basto, corte en ángulos de difícil acceso o en espacios reducidos.

Al cortar madera y otros materiales blandos, la hoja de sierra debe moverse suavemente, sin presión excesiva. Al trabajar con metal, se recomienda utilizar hojas de dientes finos y reducir la velocidad; esto reduce el calentamiento y prolonga la vida útil del dispositivo. No olvide apoyar la zapata contra la pieza de trabajo; esto reduce las vibraciones y aumenta la precisión del corte.

Para trabajos de demolición y cortes en lugares de difícil acceso (por ejemplo, junto a una pared o la base de una estructura), es útil utilizar hojas flexibles que permitan cortar cerca de la superficie y que se doblen de forma natural durante el proceso de trabajo. No intente doblar la hoja manualmente, ya que podría romperse.

Durante el trabajo, sujete la sierra con ambas manos: por la empuñadura principal y, si es necesario, con la parte protegida del cuerpo. Asegúrese de mantener una postura estable y no dirigir la línea de corte hacia su cuerpo. Si es necesario, marque el material de antemano y siga la línea de corte sin prisa.

Al finalizar el trabajo, espere a que la hoja se detenga por completo y luego desconecte la batería de la herramienta. No toque la hoja hasta que se haya enfriado. Antes de guardar la herramienta, límpiela de polvo y residuos de material.

CUIDADO Y MANTENIMIENTO

Antes de realizar cualquier mantenimiento, asegúrese siempre de que la herramienta esté apagada y de que se haya retirado la batería.

Limpie periódicamente la carcasa y las aberturas de ventilación de polvo y serrín con un paño suave y seco o un cepillo. Si es necesario, utilice una corriente suave de aire comprimido. No permita que se acumule suciedad en la zona del mandril, ya que podría dificultar la instalación de la hoja de sierra y afectar a la fiabilidad de la sujeción.

No utilice disolventes, productos de limpieza agresivos ni aceites penetrantes, ya que pueden dañar las partes plásticas y de goma de la carcasa. No permita que entre humedad en el dispositivo.

Para un funcionamiento seguro y fiable de la herramienta, recuerde que las reparaciones, el mantenimiento y los ajustes deben realizarse en centros de servicio autorizados, utilizando únicamente piezas de repuesto y consumibles originales.

TRANSPORTE Y ALMACENAMIENTO

Transporte la herramienta sujetándola únicamente por la empuñadura y asegúrese de que esté apagada y de que la batería esté desconectada.

Guarde la herramienta en un lugar seco y limpio a una temperatura de +5 °C a +40 °C. Durante el transporte, evite caídas e impactos mecánicos. Para un almacenamiento prolongado, cargue las baterías una vez cada 3 meses.

POSIBLES AVERÍAS Y FORMAS DE SOLUCIONARLAS

Problema	Posible causa	Solución
La herramienta no enciende	La batería no está instalada o está descargada	Instale una batería cargada
	La batería o los contactos están defectuosos	Limpie los contactos; sustituya la batería si es necesario
	El interruptor o la electrónica están defectuosos	Póngase en contacto con un centro de servicio autorizado
La herramienta funciona de forma intermitente	El contacto de la batería está flojo	Retire y vuelva a instalar la batería
	Sobrecalentamiento o activación de la protección	Deje que la herramienta se enfríe, compruebe la ventilación
Potencia reducida, sobrecalentamiento	Las aberturas de ventilación están obstruidas	Limpie las aberturas (por ejemplo, las entradas de aire) de polvo y virutas
Vibraciones aumentadas	La hoja de sierra está desgastada o dañada	Sustituya la hoja de sierra
La hoja sale despedida del mandril	La hoja no está bien sujeta o el casquillo está desgastado	Vuelva a instalar la hoja; si el casquillo está desgastado, póngase en contacto con el servicio técnico
Aparecen ruidos atípicos para el funcionamiento normal	Daño interno del mecanismo	Deje de trabajar inmediatamente y póngase en contacto con el servicio técnico

La hoja no corta, resbala	Herramienta o accesorio inadecuado o desgastado	Instale una nueva hoja adecuada
Desgaste rápido de la hoja	Modo de funcionamiento incorrecto o carga excesiva	Elija la hoja correcta y reduzca la carga

PROTECCIÓN DEL MEDIO AMBIENTE



Por respeto al medio ambiente, las herramientas eléctricas, las baterías, los accesorios y los embalajes deben reciclarse conforme a la normativa medioambiental aplicable. Las herramientas eléctricas y las baterías no deben desecharse junto con los residuos domésticos.

Para su correcta eliminación, descargue por completo la batería utilizando la herramienta, extráigala y cubra los contactos con cinta aislante para evitar cortocircuitos.

No abra la batería ni la deseche por partes. Deposítela en los puntos de recogida designados.





Solo para países de la UE:

De conformidad con la Directiva europea 2012/19/UE sobre residuos de aparatos eléctricos y electrónicos y su transposición a la legislación nacional, así como con el Reglamento (UE) 2023/1542 relativo a las pilas y baterías y sus residuos, los aparatos eléctricos y las baterías dañados o usados deben recogerse de forma separada y reciclarse conforme a la normativa medioambiental.

Una eliminación incorrecta de los residuos de aparatos eléctricos y electrónicos puede tener efectos nocivos para el medio ambiente y la salud humana debido a la posible presencia de sustancias peligrosas.

TRANSPORTE

Las baterías de iones de litio están sujetas a la legislación sobre transporte de mercancías peligrosas. El usuario puede transportarlas por carretera sin requisitos adicionales. Cuando el envío lo realicen terceros (por ejemplo, transporte aéreo o agencia de transporte), deberán observarse requisitos especiales de embalaje y etiquetado. Para la preparación del artículo que se va a expedir es necesario consultar a un experto en mercancías peligrosas.

Expida las baterías únicamente cuando la carcasa no presente daños. Cubra los contactos expuestos con cinta adhesiva y embale la batería de modo que no pueda desplazarse dentro del embalaje. Tenga en cuenta asimismo la posible existencia de normativas nacionales más detalladas.

EN CE DECLARATION OF CONFORMITY

We, Vega Trade Company Limited, as the responsible manufacturer declare Cordless reciprocating saw

TM Procraft: RS20A

Are of series production[1] and confirm to the following European Directives and are manufactured in accordance with the following standards or standardized documents: [2]

Technical documentation has been supported by: VEGA TRADE COMPANY LIMITED, add. Room 212, 2nd F., Building 11, No. 898 Lingshan Road, Shanghai, PRC. MADE IN PRC. E-mail: vegatools@163.com

[3] Authorized representative able to compile the technical documentation

CZ PROHLÁŠENÍ O SHODĚ ES

My, Vega Trade Company Limited, jakožto zodpovědný výrobce prohlašujeme, že Akumulační šablová pila

TM Procraft: RS20A

Jsou ze sériové výroby[1] a v souladu s těmito evropskými směrnicemi,a vyrobeny v souladu s následujícími normami nebo standardizovanými dokumenty: [2]

Technická dokumentace byla podpořena: VEGA TRADE COMPANY LIMITED, add. Room 212, 2nd F., Building 11, No. 898 Lingshan Road, Shanghai, PRC. VYROBENO V PRC. E-mail: vegatools@163.com

CZECH REPUBLIC, IMPORTER VEGA TOOLS s.r.o.
IČO: 07594470 DIČ: CZ07594470
Sídlo firmy: Křižovnická 86/6, Staré Město, 110 00 Praha.
Sklad a prodejna: Klejnarská 92, 280 02 Kolín IV
Tel: +420 313 033 292 E-mail: info@procraft.cz Web: www.procraft.cz

[3] Autorizovana osoba pověřena schvalovanim technicke dokumentace

SK VYHLÁSENIE O ZHODE ES

My, Vega Trade Company Limited, ako zodpovedný výrobca vyhlasujeme, že Akumulačná chýbalová píla

TM Procraft: RS20A

Sú zo sériovej výroby[1] a v súlade s týmito európskymi smernicami, a vyrobené v súlade s nasledujúcimi normami alebo štandardizovanými dokumentmi: [2]

Technická dokumentácia bola podporená: VEGA TRADE COMPANY LIMITED, add. Room 212, 2nd F., Building 11, No. 898 Lingshan Road, Shanghai, PRC. VYROBENO V ČLR. E-mail: vegatools@163.com

Určené pre trh: Slovenská republika
Dovozca: VEGA TOOLS s.r.o.
IČO: 56162863 DIČ: 2122262956 IČ DPH: SK2122262956
Pri Šajbách 7559/1, 831 06 Bratislava
Slovenská republika
Tel.: +421 904 168 899 E-mail: info.sk@procraft-tools.com

[3] Autorizovany zastupca oprávnený predložiť techniku dokumentaciu

PL DEKLARACJA ZGODNOŚCI WE

My, Vega Trade Company Limited, jako odpowiedzialny producent oświadczamy, że Akumulatorowa piła szablasta

TM Procraft: RS20A

Są produkowane seryjnie[1] i są zgodne z następującymi dyrektywami europejskimi, wyprodukowano zgodnie z następującymi normami lub znormalizowanymi dokumentami: [2]

Dokumentację techniczną dostarcza firma: VEGA TRADE COMPANY LIMITED, add. Room 212, 2nd F., Building 11, No. 898 Lingshan Road, Shanghai, PRC. WYPRODUKOWANO W PRC. E-mail: vegatools@163.com

[3] Upoważniony przedstawiciel posiadający dostęp do dokumentacji technicznej

BG ДЕКЛАРАЦИЯ ЗА СЪОТВЕТСТВИЕ

Ние, Vega Trade Company Limited, декларираме на своя лична отговорност, че Акумулаторен саблен трион

TM Procraft: RS20A

Съгласно даденото техническо описание отговаря на всички приложими изисквания на следните директиви и хармонизирани стандарти, продукта[1] отговаря на стандартите: [2]

Техническа документация: VEGA TRADE COMPANY LIMITED, add. Room 212, 2nd F., Building 11, No. 898 Lingshan Road, Shanghai, PRC. ПРОИЗВЕДЕНО В КИТАЙ. E-mail: vegatools@163.com

ВНОСИТЕЛ: Елефант Тулс ООД. Адрес по регистрация: България, 1799 София, Младост 2, бл. 261А, вх. 2, ет. 4, ап. 12. Адрес на склад и сервиз: Гр. Божурище, бул. „Европа" 10, 2227, склад №15.

[3] Оторизиран представител, който може да съставя техническата документация

RO DECLARAȚIA CE DE CONFORMITATE

Noi, Vega Trade Company Limited, în calitate de producător, declarăm Fierăstrău sabie cu acumulator

TM Procraft: RS20A

Sunt fabricate in serie[1] și confirmă următoarele directive europene, sunt fabricate în conformitate cu următoarele standarde sau documente standardizate: [2]

Documentația tehnică a fost susținută de: VEGA TRADE COMPANY LIMITED, add. Room 212, 2nd F., Building 11, No. 898 Lingshan Road, Shanghai, PRC. FABRICATE ÎN RPC. E-mail: vegatools@163.com

[3] Reprezentantul autorizat in masura sa intocmeasca documentatia tehnica

HU CE MEGFELELŐSÉGI NYILATKOZAT

Mi, Vega Trade Company Limited, mint felelős gyártó, ezennel kijelentjük, hogy az Akkumulátoros szablyafűrész

TM Procraft: RS20A

Sorozatgyártásban kerül[1] gyártásra és megfelel a következő EK direktíváknak előírásainak: Következő szabványoknak vagy szabványosított dokumentumoknak megfelelően kerül gyártásra: [2]

Műszaki dokumentáció VEGA TRADE COMPANY LIMITED, add. Room 212, 2nd F., Building 11, No. 898 Lingshan Road, Shanghai, PRC. FABRICATE ÎN RPC. E-mail: vegatools@163.com

[3] Műszaki dokumentacio osszeallitasara jogosult kepviselő

RU CE ДЕКЛАРАЦИЯ СООТВЕТСТВИЯ

Мы, Vega Trade Company Limited, как ответственный производитель заявляем, что Аккумуляторная сабельная пила

TM Procraft: RS20A

Производятся серийно[1] и соответствуют следующим европейским директивам, и изготавливаются в соответствии со следующими стандартами или стандартизированными документами: [2]

Техническая документация предоставляется компанией: VEGA TRADE COMPANY LIMITED, адрес: Оф. 212, 2-й этаж, зд. 11, № 898, Лингшан Роад, Шанхай, КНР. ПРОИЗВЕДЕНО В КИТАЕE-mail: vegatools@163.com

UA CE ДЕКЛАРАЦІЯ ВІДПОВІДНОСТІ

Ми, Vega Trade Company Limited, як відповідальний виробник заявляємо, що Акумуляторна шабельна пила

TM Procraft: RS20A

Виробляється серійно[1] і відповідає наступним європейським директивам та виробляється відповідно до таких стандартів або стандартизованих документах: [2]

Технічна документація надається компанією: VEGA TRADE COMPANY LIMITED, адрес.: Оф. 212, 2F, B11, № 898, Лингшан Роад, Шанхай, КНР. ВИРОБЛЕНО В КНР. E-mail: vegatools@163.com

Постачальник та уповноважений представник: ТОВ "ВІН-ТАЖ" Місцезнаходження: Україна, 49047, Дніпропетровська обл., м. Дніпро, вул. Театральна, буд. 3, каб. 8 Тел.: +38(068)-103-99-81 E-mail: 406971011@ukr.net

DE CE-KONFORMITÄTSERKLÄRUNG

Wir, Vega Trade Company Limited, als verantwortlicher Hersteller erklären, dass der Akkumulator-direktschleifmaschine

TM Procraft: RS20A

Wird serienmäßig hergestellt[1] und entspricht den folgenden europäischen Richtlinien sowie wird gemäß den folgenden Normen oder standardisierten Dokumenten gefertigt: [2]

Die technische Dokumentation wird bereitgestellt von der Firma: VEGA TRADE COMPANY LIMITED, Adresse: Büro 212, 2. Etage, Gebäude 11, Nr. 898, Lingshan Road, Shanghai, VR China. HERGESTELLT IN DER VR CHINA. E-Mail:vegatools@163.com

[3] Autorisierter Vertreter, der in der Lage ist, technische Dokumentation bereitzustellen

ES DECLARACIÓN DE CONFORMIDAD CE

Nosotros, Vega Trade Company Limited, en calidad de fabricante responsable, declaramos que Sierra de sable a batería

TM Procraft: RS20A

Proceden de fabricación en serie[1], son conformes con las siguientes directivas europeas y han sido fabricados con arreglo a las siguientes normas o documentos normativos: [2]

Documentación técnica elaborada por: VEGA TRADE COMPANY LIMITED, dirección: Room 212, 2nd F., Building 11, No. 898 Lingshan Road, Shanghái, RPC. FABRICADO EN LA RPC.

E-mail: vegatools@163.com

REPÚBLICA CHECA. IMPORTADOR VEGA TOOLS s.r.o.
IČO: 07594470 · DIČ: CZ07594470
Domicilio social: Křižovnická 86/6, Staré Město, 110 00 Praga.
Almacén y punto de venta: Klejnarská 92, 280 02 Kolín IV
Tel.: +420 313 033 292 · E-mail: info@procraft.cz · Web: www.procraft.cz

[3] Persona autorizada facultada para elaborar la documentación técnica

[1]: 00000001-99999999

[2]: 2006/42/EC
2014/30/EU
2011/65/EU
(and its amendment 2015/863/EU)

EN 62841-1:2015
EN 62841-2-11:2016+A1:2020
EN IEC 55014-1:2021
EN IEC 55014-2:2021
EN IEC 63000:2018

[3]: Jan Paluchnik
VEGA TOOLS s.r.o.,
Krizovnicka 86/6,
Stare Mesto,
110 00 Prague,
Czech Republic

Mr Bao Junhua
Production Line Manager

Shanghai, 30.09.2025