EN | ENGLISH....4
CZ | ČESKÝ....4
SK | SLOVENSKÝ....5
PL | POLSKI....6
BG|БЪЛГАРСКИ....7
RO | ROMÂNĂ....8
HU | MAGYAR....9
RU | РУССКИЙ....10
UA | УКРАЇНСЬКА....11

CE....12

EN	Translation of the original operating manual
CZ	Překlad původního návodu k použití
SK	Preklad pôvodného návodu na použitie
PL	Tłumaczenie oryginalnej instrukcji obsługi
BG	Превод на оригиналните инструкции за употреба
RO	Traducere manual de utilizare
HU	Az eredeti használati utasítás fordítása
RU	Перевод оригинальной инструкции по эксплуатации
UA	Переклад оригінальної інструкції з експлуатації

EN I Caution!

It is essential that you read the instructions in this manual before assembling, operating, and maintaining the product.

CZ I Upozornění!

Neinstalujte, neprovádějte údržbu ani nepoužívejte tento výrobek dříve, než si přečtete pokyny uvedené v tomto návodu.

SK I Upozornenie!

Je dôležité, aby ste si pred montážou, údržbou a obsluhou produktu prečítali pokyny v tomto návode.

PL I Uwaga!

Należy koniecznie przeczytać instrukcje oraz wskazówki zawarte w niniejszym podręczniku przed montażem, obsługą oraz konserwacją produktu.

BG I Важно!

Изключително важно е да прочетете инструкциите в настоящото ръководство, преди да преминете към сглобяване, поддръжка или работа с продукта.

RO I Atenție!

Este esențial să citiți instrucțiunile din acest manual înainte de asamblare, efectuarea întreținerii și operarea produsului.

HU I Figyelem!

Fontos, hogy a termék összeszerelése, karbantartása és használata előtt elolvassa a kézikönyvben található utasításokat.

RU I Внимание!

Необходимо прочитать инструкции в данном руководстве перед сборкой, обслуживанием и эксплуатацией данного изделия.

UA I Увага!

Дуже важливо, щоб ви прочитали інструкції в цьому керівництві перед складанням, обслуговуванням та експлуатацією цієї машини.



LE-4G



2



LE-4GL

1

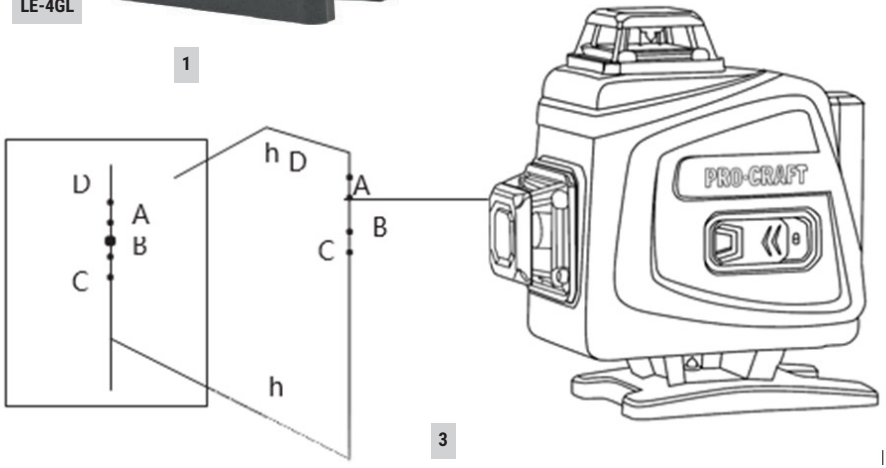

3

*Рис. 1-3 / Мал. / Pic. / Desen / Рисуване / Výkres / Kreslenie / Obrazek / Kép

EN|ENGLISH
LASER LEVEL
LE-4G, LE-4GL
MANUAL

Technical specifications

Technical Parameters	LE-4G	LE-4GL
Laser Beam	16 green beams	16 green beams
Laser class	2	2
Laser power	< 10 mW	< 10 mW
Laser wave length	532 nm	532 nm
Level accuracy	±1mm/7m	±1mm/7m
Automatic Compensatory	±3°	±3°
Range Working	40 m	40 m
Power Supply	Lithium battery	Lithium battery
Lithium Battery	4000 mAh	4000 mAh
Magnetic wall adapter	+	-
Remote control	+	+

The LE-4G laser level meter can emit the visible laser horizontal and vertical lines of the automatic leveling separately or simultaneously. Provides accurate horizontal and vertical datums for indoor construction stakeout and calibration, easy to operate, and versatile.

USER SECURITY

- ◊ The laser output marker is located at the output hole
- ◊ Do not look directly at the laser light
- ◊ Do not disassemble the instrument and perform internal repairs. Only general authorized service centers can perform repairs.
- ◊ This instrument meets the laser radiation safety rating standard

Description (Pic. 1)*

1. Horizontal laser head
2. Large capacity battery
3. Vertical laser head
4. Switch

EQUIPMENT LE-4G

- ◊ Host
- ◊ Upper wall bracket
- ◊ Portable plastic box
- ◊ Lifts
- ◊ Smart remote control
- ◊ Charger
- ◊ Base
- ◊ Lithium battery 2 pcs

EQUIPMENT LE-4GL

- ◊ Bag
- ◊ Smart remote control
- ◊ Charger
- ◊ Lithium battery 1 pc

OPERATION GUIDE

Use the charger

Plug the charger into the charging jack to charge the rechargeable battery and charge it. The indicator light in the process is red, and the indicator changes from red to green when the battery is fully charged.

Note:

a. Wait until the battery is exhausted (the instrument power indicator flashes to indicate the battery level)

Already used up) Charging the battery later can extend the life of the battery;

b. The rechargeable battery should be charged once every 2~3 months from the date of shipment.

Placement of the instrument

a. can be placed directly on the horizontal platform (if the laser line flashes with a buzzer The device has exceeded the Anping range and should be adjusted to level it off)
b. The thread on the bottom of the universal instrument is connected to the tripod
c. Easily tap the wall through the upper wall bracket
d. Adjust the high and low horizontal lines through the lifting platform

Power on/off

The lock is turned on, the instrument is turned on, and the power indicator is on. The lock is closed, the instrument is turned off, and the power indicator is off.

SELF-TEST CALIBRATION (Pic. 3)*

Horizontal accuracy self-test

1. Find a flat wall, set a platform 5 meters away from the wall, place the instrument on the platform, and then rotate the V2 glass seat to the wall.
2. After the instrument is leveled, mark A on the intersection of the horizontal line and the vertical line, and make a vertical line along A.
3. Turn the instrument to 90 degrees in turn. After the instrument is leveled, align the cross points with the vertical lines and mark them as points B, C, and D.
4. Measure the distance between the two points with the largest distance among the four points A, B, C, and D.

MAINTENANCE

1. Do not disassemble the instrument at will. If you have any questions, please contact our marketing department.
2. Do not drop, knock or vibrate the instrument to avoid affecting the accuracy and function of the instrument.
3. If you want to store the instrument for a long time, remove the battery from the instrument.
4. Please charge at the specified time. Overcharging will shorten the battery life.
5. Please use a soft cloth and a neutral detergent to clean the surface of the instrument. The cleaned instrument should be thoroughly dried.
6. The instrument should be stored in a dry, dust-free place.

CZ|ČESKÝ
KŘÍŽOVÝ LASER
LE-4G, LE-4GL
MANUÁL

Technické specifikace

Technické parametry	LE-4G	LE-4GL
Laserový paprsek	16 zelený paprsek	16 zelený paprsek
Laserová třída	2	2
Výkon laseru	< 10 mW	< 10 mW
Vlnová délka laseru	532 nm	532 nm
Úroveň přesnosti	±1 mm/7 m	±1mm/7m
Automatická kompenzace	±3°	±3°
Pracovní rozsah	40 m	40 m
Napájení	Lithiový akumulátor	Lithiový akumulátor
Kapacita akumulátoru	4 000 mAh	4000 mAh

Magnetický nástěnný adaptér	+	-
Dálkové ovládání	+	+

Laserová vodováha LE-4G je schopna emitovat viditelné laserové vodorovné a svislé linky automatické nivelace samostatně nebo současně. Poskytuje přesné vodorovné

a svislé vztažné body pro vytyčování a kalibraci vnitřní konstrukce, je snadno ovladatelná a univerzální.

BEZPEČNOST UŽIVATELE

- ◊ Značka výstupu laseru je umístěna na výstupním otvoru.
- ◊ Nikdy se nedívejte přímo do paprsku laseru.
- ◊ Nerozebírejte přístroj a neprovádějte jeho vnitřní opravy. Opravy mohou provádět pouze autorizovaná servisní střediska.
- ◊ Tento přístroj splňuje standard hodnocení na bezpečnost laserového záření.

Popis (Výkres 1)*

1. Horizontální las. Hlava
2. Velkokapacitní aku.
3. Vertikální las. Hlava
4. Spínač

Zařízení LE-4G

- ◊ Hostitel
- ◊ Horní nástěnný držák
- ◊ Přenosná plastová krabička
- ◊ Zvedací části
- ◊ „Chytré" dálkové ovládání
- ◊ Nabíječka
- ◊ Základna
- ◊ Lithiový akumulátor 2 ks

Zařízení LE-4GL

- ◊ Taška
- ◊ „Chytré" dálkové ovládání
- ◊ Nabíječka
- ◊ Lithiový akumulátor 1 ks

Návod k obsluze

Použití nabíječky

Pro nabití akumulátoru připojte nabíječku do nabíjecího konektoru. Kontrolka při nabíjení svítí červeně a změní se z červené na zelenou, jakmile je akumulátor plně nabit.

Poznámka:

a. Počkejte, až se akumulátor vybije (indikátor napájení přístroje bliká, a tím indikuje stav akumulátoru).

Již vybité) Pozdější nabíjení akumulátoru může prodloužit jeho životnost;

b. Dobíjecí akumulátor by měl být nabíjen jednou za 2–3 měsíce od data odeslání.

Umístění přístroje

a. Přístroj lze umístit přímo na vodorovnou plochu (pokud laserová linka začne blikat zároveň s bzučákem – znamená to, že přístroj překročil rozsah použití a měl by být upraven tak, aby se vyrovnal).
b. Závit na spodní straně univerzálního přístroje je připojen ke stativu.
c. Lehce poklepejte na zeď přes horní nástěnný držák.
d. Seřiďte horní a dolní vodorovné linky pomocí zvedací plošiny.

Vypnutí/zapnutí

Zámek je zapnutý, přístroj je zapnutý a indikátor napájení svítí. Zámek je zavřený, přístroj je vypnutý a indikátor napájení nesvítí.

AUTOMATICKÁ KALIBRACE (VÝKRES 3)*

Automatický test horizontální přesnosti

1. Najděte rovnou stěnu, postavte plošinu 5 metrů od stěny, položte přístroj na plošinu a poté otočte skleněným sedlem V2 směrem ke zdi.
2. Poté, co je přístroj vyrovnán, označte A na průsečíku vodorovné a svislé linky a vytvořte svislou čáru podél A.
3. Otáčejte přístrojem postupně o 90 stupňů. Po vyrovnání přístroje vyrovnejte průsečíky se svislými linkami a označte je jako body B, C a D.
4. Změřte vzdálenost mezi dvěma body s největší vzdáleností mezi čtyřmi body A, B, C a D.

ÚDRŽBA

1. Přístroj sami nerozebírejte. V případě jakýchkoli dotazů kontaktujte naše obchodní oddělení.
2. Chraňte přístroj před pádem, klepáním nebo vibracemi, aby nedošlo k ovlivnění přesnosti a jeho funkce.
3. Pokud chcete přístroj dlouhodobě skladovat, vyjměte z něj akumulátor.
4. Přístroj nabíjejte prosím ve stanovenou dobu. Přebíjení zkracuje životnost akumulátoru.
5. K očištění povrchu přístroje použijte měkký hadřík a neutrální čisticí prostředek. Vyčištěný přístroj by měl být důkladně vysušen.
6. Přístroj by měl být skladován na suchém a bezprašném místě.

SK|SLOVENSKÝ
KRÍŽOVÝ LASEROVÝ ZAMERIAVAČ
LE-4G, LE-4GL
POUŽÍVATEĽSKÁ PRÍRUČKA

Technické špecifikácie

Technické parametre	LE-4G	LE-4GL
Laserový lúč	16 zelených lúčov	16 zelených lúčov
Laserová trieda	2	2
Výkon lasera	< 10 mW	< 10 mW
Laserová vlnová dĺžka	532 nm	532 nm
Presnosť vyrovnania	±1 mm/7 m	±1mm/7m
Automatické vyváženie	±3°	±3°
Pracovný rozsah	40 m	40 m
Napájanie	Lítiová batéria	Lítiová batéria
Lítiová batéria	4 000 mAh	4000 mAh
Magnetický stenový adaptér	+	-
Diaľkové ovládanie	+	+

Laserová vodováha LE-4G emituje samostatne alebo súbežne viditeľné laserové vodorovné a zvislé čiary na automatické vyrovnanie. Poskytuje presné horizontálne a vertikálne základné údaje na sledovanie a kalibráciu vnútorných konštrukcií, jednoducho sa ovláda a má všestranné využitie.

BEZPEČNOSŤ POUŽÍVATEĽOV

- ◊ Značka laserového výstupu sa nachádza na výstupnom otvore.
- ◊ Nepozerajte sa priamo do laserového svetla.
- ◊ Prístroj nerozoberajte a neopravujte. Opravy smú vykonávať len všeobecne autorizované servisné strediská.
- ◊ Tento nástroj spĺňa normu hodnotenia bezpečnosti laserového žiarenia.

Popis zariadenia (Kreslenie 1)*

1. Vodorovná laserová hlavica
2. Batéria s veľkou kapacitou
3. Zvislá laserová hlavia
4. Vypínač

Vybavenie LE-4G

- ◊ Hlavné zariadenie
- ◊ Horná stenová konzola
- ◊ Prenosný plastový box
- ◊ Zdvihy
- ◊ Inteligentné diaľkové ovládanie

◊ Nabíjačka
◊ Podstavec
◊ Lítiová batéria 2 ks

Vybavenie LE-4GL

◊ Taška
◊ Inteligentné diaľkové ovládanie
◊ Nabíjačka
◊ Lítiová batéria 1 ks

Prevádzková príručka

Použitie nabíjačky

Pripojte nabíjačku do nabíjacieho konektora na nabitie dobíjateľnej batérie a nabite batériu. Kontrolka je v priebehu nabíjania červená a keď je batéria úplne nabitá, farba kontrolky sa zmení z červenej na zelenú.

Poznámka:

a. Počkajte, kým sa batéria úplne nevybije (kontrolka nabitia prístroja bliká a signalizuje úroveň nabitia batérie).

Už spotrebované) Neskoršie nabitie batérie môže predĺžiť jej životnosť.

b. Dobíjateľná batéria by sa mala nabiť raz za 2 až 3 mesiace od dátumu dodania.

UMIESTNENIE PRÍSTROJA

a. Môže sa umiestniť priamo na vodorovný podstavec (ak laserová čiara bliká a ozýva sa bzučiak – zariadenie prekročilo rozsah Anping a malo by sa upraviť na úroveň, z ktorej vybočilo).
b. Závit na dolnej strane univerzálneho nástroja je pripojený k statívu.
c. Jednoducho upevnite pomocou hornej stenovej konzoly.
d. Upravte hornú a dolnú vodorovnú čiaru cez zdvíhací podstavec.

Napájanie zapnuté/vypnuté

Zámka je zapnutá, prístroj je zapnutý a kontrolka napájania svieti. Zámka je zatvorená, prístroj je vypnutý a kontrolka napájania nesvieti.

VLASTNÝ KALIBRAČNÝ TEST (KRESLENIE 3)*

Vlastný test vodorovnej presnosti

1. Nájdite si plochú stenu, umiestnite podstavec do vzdialenosti 5 metrov od steny, položte prístroj na podstavec a potom otočte sklenené ohnisko V2 na stenu.
2. Po ustálení prístroja označte A na priesečníku vodorovnej a zvislej čiary a urobte zvislú čiaru pozdĺž A.
3. Otočte prístroj o 90 stupňov. Len čo sa ustáli, zarovnajte krížové body so zvislými čiarami a označte ich ako body B, C a D.
4. Zmerajte vzdialenosť medzi dvoma bodmi s najväčšou vzdialenosťou medzi štyrmi bodmi A, B, C a D.

ÚDRŽBA

1. Prístroj svojvoľne nerozoberajte. Ak máte nejaké otázky, obráťte sa na naše marketingové oddelenie.
2. Prístroj nesmie spadnúť. Neklepte naň ani nevystavujte vibráciám, aby nedošlo k ovplyvneniu jeho presnosti a funkčnosti.
3. Ak chcete prístroj na dlhší čas odložiť, vytiahnite z neho batériu.
4. Nabíjajte ju v stanovenej lehote. Nadmerné nabíjanie skracuje životnosť batérie.
5. Povrch prístroja vyčistíte mäkkou handričkou a neutrálnym čistiacim prostriedkom. Čistý prístroj sa musí dôkladne vysušiť.
6. Prístroj treba uchovávať na suchom a bezprašnom mieste.

PL|POLSKI
POZIOMICA LASEROWA
LE-4G, LE-4GL
INSTRUKCJA OBSŁUGI

Dane techniczne

Parametry techniczne	LE-4G	LE-4GL
Wiązka laserowa	16 zielonych wiązek	16 zielonych wiązek
Klasa lasera	2	2
Moc lasera	< 10 mW	< 10 mW
Długość fali lasera (nm)	532	532
Dokładność poziomu (mm/m)	± 1 / 7	± 1 / 7
Automatyczny system kompensacyjny	± 3°	±3°
Zakres roboczy (m)	40	40
Źródło zasilania	Bateria litowa	Bateria litowa
Bateria litowa (mA)	4000* godz.	4000* godz.
Magnetyczny adapter ścienny	+	-
Zdalne sterowanie	+	+

Opis (Obrazek 1)*

1. Pozioma głowica laserowa
2. Bateria o dużej pojemności
3. Pionowa głowica laserowa
4. Przełącznik

Laserowy czujnik poziomu PROCRAFT LE-4G może emitować widoczne laserowe poziome i pionowe linie automatycznego poziomu osobno lub jednocześnie. Zapewnia dokładne poziome i pionowe odniesienia do wewnętrznego oznaczenia budowlanego i kalibracji, jest łatwy w użyciu i wszechstronny.

BEZPIECZEŃSTWO UŻYTKOWNIKA

◊ Znacznik wyjściowy wiązki znajduje się w otworze wyjściowym.
◊ Nie patrz bezpośrednio w wiązkę laserową.
◊ Nie należy samodzielnie demontować urządzenia ani naprawiać jego wnętrza. Naprawy mogą być wykonywane wyłącznie przez autoryzowane centra serwisowe.
◊ To urządzenie jest zgodne z normą bezpieczeństwa dla urządzeń wykorzystujących promieniowanie laserowe.

EKWIPUNEK LE-4G

◊ Host
◊ Górny wspornik ścienny
◊ Przenośne plastikowe pudełko
◊ Wysokości
◊ Inteligentny pilot zdalnego sterowania
◊ Ładowarka
◊ Baza
◊ Bateria litowa 2 szt

EKWIPUNEK LE-4GL

◊ Torba
◊ Inteligentny pilot zdalnego sterowania
◊ Ładowarka
◊ Bateria litowa 1 szt

INSTRUKCJA OBSŁUGI

Używaj ładowarki

Podłącz ładowarkę do gniazda ładowania, aby naładować baterię akumulatorową. W takim przypadku wskaźnik zaświeci się na czerwono, a po pełnym naładowaniu akumulatora zmieni kolor z czerwonego na zielony.

UWAGA

- ◊ odczekaj do całkowitego rozładowania baterii (wskaźnik zasilania urządzenia miga, sygnalizując niski poziom naładowania baterii); Był już używany) Późniejsze ładowanie akumulatora może przedłużyć żywotność akumulatora;
- ◊ Baterię akumulatorową należy ładować raz na 2 ~ 3 miesiące od daty początku eksploatacji urządzenia.

Rozmieszczenie urządzenia

- ◊ Urządzenie można umieścić bezpośrednio na platformie poziomej (jeżeli linia lasera miga z przerwami, oznacza to, że urządzenie przekroczyło dopuszczalny zakres Anping i należy je wyregulować w celu poziomowania).
- ◊ Gwint na spodzie narzędzia wielofunkcyjnego jest połączony ze statywem.
- ◊ Lekko postukaj po ścianie przez górny wspornik ścienny.
- ◊ Wyreguluj wysokie i niskie linie poziome za pomocą platformy podnoszącej.

Włączenie / wyłączenie zasilania

Blokada jest włączona, urządzenie jest włączone, wskaźnik zasilania jest włączony. Zamek jest zamknięty, urządzenie wyłączone, wskaźnik zasilania wyłączony.

SAMOSPRAWDZENIE KALIBRACJI

Samosprawdzenie dokładności poziomej (Obrazek 3)*

1. Znajdź płaską ścianę, zainstaluj platformę w odległości 5 metrów od ściany, umieść narzędzie na platformie, a następnie obróć szklaną oprawkę V2 w kierunku ściany.
2. Po wypoziomowaniu narzędzia zaznacz punkt A na przecięciu linii poziomej i pionowej, a następnie narysuj linię pionową przechodzącą przez punkt A.
3. Obróć urządzenie o 90 stopni zgodnie z kierunkiem ruchu wskazówek zegara. Po wypoziomowaniu urządzenia zaznacz punkty przecięcia pionowymi liniami i oznacz je jako punkty B, C i D.
4. Zmierz odległość między dwoma punktami o największej odległości z czterech punktów A, B, C i D.

OBSŁUGA

1. Nie demontuj samodzielnie urządzenia. W przypadku jakichkolwiek pytań prosimy o kontakt z naszym działem marketingu.
2. Nie upuszczaj, nie uderzaj ani nie potrząsaj urządzeniem, aby nie wpłynąć na dokładność i funkcjonalność tego urządzenia.
3. Jeśli zajdzie potrzeba przechowywania urządzenia przez dłuższy czas, wyjmij akumulator z urządzenia.
4. Ładuj urządzenie w ciągu określonego czasu. Nadmierny czas ładowania może znacznie skrócić żywotność baterii.
5. Użyj miękkiej szmatki i neutralnego detergentu do czyszczenia powierzchni urządzenia. Oczyszczone urządzenie należy również dokładnie wysuszyć.
6. Urządzenie należy przechowywać w miejscu suchym, wolnym od kurzu.

BG|БЪЛГАРСКИ
ЛАЗЕРЕН НИВЕЛИР
LE-4G, LE-4GL
РЪКОВОДСТВО ЗА ЕКСПЛОАТАЦИЯ

Технически характеристики

Технически параметри	LE-4G	LE-4GL
Лазерен лъч	16 зелени лъча	16 зелени лъча
Лазерен клас	2	2
Лазерна мощност	< 10 мВт	< 10 мВт
Дължина на вълната на лазера	532 нм	532 нм
Точност на нивото	± 1мм / 7м	± 1мм / 7м
Автоматична компенсаторна система	± 3°	± 3°
Работен обхват	40 м	40 м
Източник на енергия	Литиева батерия	Литиева батерия
Литиева батерия	4000 мА*час	4000 мА*час
Магнитен адаптер за стена	+	-
Дистанционно управление	+	+

Лазерният нивомер PROCRAFT LE-4G може да излъчва видими лазерни хоризонтални и вертикални линии на нивелиране отделно или едновременно. Той осигурява точни хоризонтални и вертикални референтни точки за вътрешна маркировка на сградата и калибриране и е лесен за експлоатация и универсален.

ТЕХНИКА ЗА БЕЗОПАСНОСТ

- ◊ Лазерният маркер е в изходния отвор.
- ◊ Не гледайте директно в лазерния лъч.
- ◊ Не разглобявайте и не поправяйте вътрешността на устройството сами. Ремонтът може да се извършва само в оторизирани сервизни центрове.
- ◊ Това устройство отговаря на стандарта за безопасност на лазерните устройства.

Описание на устройството (Рис. 1)*

1. Хоризонтална лазерна глава
2. Батерия с голям капацитет
3. Вертикална лазерна глава,
4. Превключване

Оборудване LE-4G

- ◊ Водач
- ◊ Горен държач за стена
- ◊ Преносима пластмасова кутия
- ◊ Височини
- ◊ „Умно" дистанционно управление
- ◊ Зарядно устройство
- ◊ База
- ◊ Литиева батерия 2 бр

Оборудване LE-4GL

- ◊ Чанта
- ◊ „Умно" дистанционно управление
- ◊ Зарядно устройство
- ◊ Литиева батерия 1 бр

Ръководство за експлоатация

Използване на зарядното устройство

Свържете зарядното устройство към гнездото за зареждане, за да заредите батерията. В този случай индикаторът ще свети в червено и когато батерията е напълно заредена, ще промени цвета си от червен на зелен.

Забележка:

a. изчакайте, докато батерията се изтощи напълно (индикаторът за захранване на устройството мига, показвайки ниско ниво на батерията);

Зареждането на батерията по-късно може да удължи живота ѝ;

b. Зареждайте батерията веднъж на всеки 2 ~ 3 месеца от датата на използване на устройството.

Разположение на устройството

a. Устройството може да бъде поставено директно върху хоризонтална платформа (ако лазерната линия мига периодично, тогава устройството е надвишило допустимия обхват на Anping и трябва да се коригира, за да се подравни).
b. Резбата на дъното на многофункционалния инструмент е за свързване към статив.
c. Почукайте леко по стената през горния държач за стена.
d. Регулирайте високите и ниските хоризонтални линии с повдигащата платформа.

Включване / изключване на захранването

Когато копчето е включено, устройството е включено, индикаторът на захранването е включен. Когато копчето е изключено, устройството е изключено, индикаторът на захранването е изключен.

САМОСТОЯТЕЛНА ПРОВЕРКА НА КАЛИБРОВКАТА (РИС. 3)*

Самопроверка на хоризонталната точност

1. Намерете плоска стена, поставете платформата на 5 метра от стената, поставете устройството на платформата и след това завъртете стъкленото гнездо V2 към стената.
2. След изравняване на инструмента, маркирайте точка A в пресечната точка на хоризонталната и вертикалната линия, след това изтеглете вертикална линия през точка A.
3. Завъртете инструмента на 90 градуса по посока на часовниковата стрелка. След изравняване на инструмента, маркирайте точките на пресичане с вертикалните линии и ги маркирайте като точки B, C и D.
4. Измерете разстоянието между две точки с най-голямото разстояние от четири точки A, B, C и D.

ОБСЛУЖВАНЕ

1. Не разглобявайте устройството сами. Ако имате някакви въпроси, моля, свържете се с нашия маркетингов отдел.
2. Не изпускайте, не удряйте и не разклащайте устройството, за да не повлияете на точността и функционалността на това устройство.
3. Ако се наложи да съхранявате устройството за дълъг период от време, извадете батерията от него.
4. Моля, зареждайте устройството в рамките на определеното време. Прекомерното време за зареждане може драстично да съкрати живота на батерията.
5. Използвайте мека кърпа и неутрален препарат за почистване на повърхността на устройството. Почистеното устройство също трябва да бъде изсушено старателно. Устройството трябва да се съхранява на сухо място без прах.

RO|ROMÂNĂ

NIVELA LASER
LE-4G, LE-4GL
INSTRUCȚIUNI DE OPERARE

Specificații tehnice

Parametri tehnici	LE-4G	LE-4GL
Raza lase	16 raze verzi	16 raze verzi
Laser clasa	2	2
Putere laser	< 10 mW	< 10 mW
Lungimea undei laser	532 nm	532 nm
Precizia nivelului	± 1 mm / 7m	± 1 mm / 7m
Sistem de compensare automat	± 3°	± 3°
Intervalul de lucru	40 m	40 m
Sursa de alimentare	Baterie Li	Baterie Li
Baterie Li	4000 mA*oră	4000 mA*oră
Adaptor magnetic de perete	+	-
Telecomandă	+	+

Nivelă laser PROCRAFT LE-4G poate emite linii de laser vizibile verticale și orizontale de nivel automat, separat sau concomitent. Acesta asigură repere precise verticale și orizontale pentru marcarea interioară a construcțiilor și pentru calibrare, fiind simplu de utilizat și versatil.

SIGURANȚA UTILIZATORULUI

- ◊ Markerul de ieșire a laserului este situat în orificiul de ieșire.
- ◊ Nu priviți direct la raza de laser.
- ◊ Nu dezasamblați instrumentul și nu efectuați reparația individuală a secțiunii interne a acestuia. Lucrările de reparație pot fi efectuate doar în centrele generale autorizate de service.
- ◊ Acest dispozitiv corespunde standardelor de siguranță pentru dispozitivele care utilizează radiațiile laser.

Descriere (Des. 1)*

1. Cap de laser orizontal
2. Baterie de mare capacitate
3. Cap de laser vertical
4. Comutator

Echipamente LE-4G

- ◊ Host
- ◊ Suport superior de perete
- ◊ Cutie portabilă din plastic
- ◊ Cote
- ◊ Panoul de comandă ”inteligent” al telecomenzii
- ◊ Încărcător
- ◊ Bază
- ◊ Baterie din litiu 2 buc

Echipamente LE-4GL

- ◊ Sac
- ◊ Panoul de comandă ”inteligent” al telecomenzii
- ◊ Încărcător
- ◊ Baterie din litiu 1 buc

INSTRUCȚIUNI DE EXPLOATARE

Folosiți încărcătorul

Conectați încărcătorul la priza de încărcare, pentru a încărca acumulatorul. Astfel, ledul indicator va avea culoarea roșie în timpul încărcării, iar când acumulatorul este încărcat complet ledul indicator își va schimba culoarea de la roșu la verde.

Observație:

a. așteptați ca bateria să se încarce complet (ledul de alimentare a dispozitivului clipește, indicând nivelul de încărcare scăzută a bateriei);

A fost deja utilizat) Încărcarea cu cât mai mare întârziere a bateriei îi poate prelungi durata de viață.

b. Acumulatorul se va încărca o dată la 2 ~ 3 luni de la data începerii utilizării (exploatării) dispozitivului.

Amplasarea dispozitivului

a. Dispozitivul poate fi amplasat chiar pe platforma orizontală (dacă linia de laser clipește intermitent, dispozitivul a ieșit din intervalul admis Anping și va trebui reglat pentru aliniere).
b. Filetul din secțiunea inferioară a dispozitivului universal de racordare cu stativul.
c. Bateți ușor în perete prin suportul de perete superior.
d. Reglați liniile orizontale înalte și joase cu ajutorul platformei de ridicare.

Pornirea / oprirea alimentării

Blocarea este activată, dispozitivul pornit, ledul indicator de alimentare este aprins. Blocare închisă, dispozitiv oprit, ledul indicator de alimentare este oprit.

AUTOVERIFICAREA CALIBRĂRII (Des. 3)*

Autoverificarea preciziei orizontale

Găsiți un perete plat, montați platforma la o distanță de 5 metri de perete, poziționați dispozitivul pe platformă, după care rotiți locașul (priza) de sticlă V2 spre perete.

După alinierea dispozitivului marcați punctul A la intersecția liniilor orizontală și verticală, după care trageți o linie verticală prin punctul A.

Rotiți dispozitivul la 90 de grade în sensul acelor de ceasornic. După alinierea dispozitivului puneți punctele de intersecție cu liniile verticale și marcați-le ca punctele B, C și D.

Măsurați distanța dintre două puncte cu cea mai mare distanță de patru puncte A, B, C și D.

ÎNTREȚINERE

1. NU dezasamblați dispozitivul în mod independent. Dacă aveți întrebări, vă rugăm să contactați serviciul nostru de marketing.
2. Nu aruncați, nu loviți și nu agitați dispozitivul pentru a nu afecta precizia și funcționalitatea acestui dispozitiv.
3. Dacă apare necesitatea de a depozita dispozitivul pentru o perioadă îndelungată, scoateți acumulatorul din dispozitiv.
4. Vă rugăm să încărcați dispozitivul pe durata specificată de timp. O încărcare excesivă poate reduce semnificativ durata de viață a bateriei.
5. Pentru a curăța suprafața dispozitivului utilizați o pânză moale și o soluție de curățare neutră. Dispozitivul curățat trebuie uscat cu atenție.
6. Dispozitivul trebuie păstrat în loc uscat, lipsit de praf.

HU|MAGYAR
LÉZERES SZINTEZŐ
LE-4G, LE-4GL
HASZNÁLATI ÚTMUTATÓ

Műszaki adatok

Műszaki paraméterek	LE-4G	LE-4GL
Lézersugár	16 zöld sugár	16 zöld sugár
Lézer osztály	2	2
Lézer teljesítmény	< 10 mW	< 10 mW
Lézer hullámhossza (nm)	532	532
Szintezési pontosság (mm/m)	± 1 / 7	± 1 / 7
Automatikus önszintezési rendszer	± 3°	± 3°
Mérési tartomány (m)	40	40
Tápegység	Lítium elemek	Lítium elemek
Lítium elem (mA*h)	4000	4000
Mágneses fali adapter	+	-
Távirányítás	+	+

Az alkatrészek leírása (Kép 1)*

1. Vízszintes lézerfej
2. Nagy kapacitású akkumulátor
3. Függőleges lézerfej
4. Be-/kikapcsoló

A PROCRAFT LE-4G lézeres szintező képes látható vízszintes és függőleges automatikus szintű lézervonalakat külön-külön vagy egyszerre kibocsátani. Pontos vízszintes és függőleges referenciápontokat biztosít az épületek belső elrendezéséhez és kalibrálásához, valamint könnyen használható és univerzális.

A FELHASZNÁLÓ BIZTONSÁGA

- A lézeres kilépési jelölő a kilépési nyílásban található.
- Ne nézzen közvetlenül a lézersugárba.
- Ne szerelje szét a műszert és ne javítsa meg saját maga a műszer belsejét. A javításokat csak hivatalos szervizközpontok végezhetik el.
- Ez a készülék megfelel a lézersugárzást kibocsátó eszközökre vonatkozó biztonsági szabványnak.

FELSZERELÉS LE-4G

- Host
- Felső fali konzol
- Hordozható műanyag doboz
- Magasságok
- „Okos" távirányító
- Töltő
- Alap
- Lítium elem 2 db

FELSZERELÉS LE-4GL

- táska
- „Okos" távirányító
- Töltő
- Lítium elem 1 db

HASZNÁLATI ÚTMUTATÓ

A töltő használata

Az akkumulátor töltéséhez csatlakoztassa a töltőt a töltőaljzathoz. Ilyenkor a jelzőfény pirosan világít, és miután az akkumulátor teljesen feltöltődött, a színe pirosról zöldre vált..

Megjegyzés:

- várjon, amíg az akkumulátor teljesen lemerül (a műszer tápellátásának jelzőlámpája villog vagy jelzi az akkumulátor alacsony töltöttségi szintjét); Már használták) Az akkumulátor későbbi feltöltésével meghosszabbítható az élettartama;
- A készülék használatának megkezdésétől számítva 2-3 havonta egyszer fel kell töltenie az akkumulátort.

A készülék elhelyezése

- A készülék közvetlenül vízszintes platformra helyezhető el (ha a lézervonal szakaszosan villog, a készülék túllépte a megengedett Anping-tartományt, és a szintezéshez be kell állítani).
- Az univerzális műszer alján lévő menet csatlakozik az állványhoz.
- Enyhén kopogtassa meg a falat a felső fali konzolon keresztül.
- Állítsa be a magas és alacsony vízszintes vonalakat az emelőplatformmal.

A tápellátás be-/kikapcsolása

A zár be van kapcsolva, a készülék be van kapcsolva, a tápellátás jelzőlámpája világít. A zár zárva van, a készülék ki van kapcsolva, a tápellátás jelzőlámpája nem világít.

KALIBRÁLÁS ÖNELLENŐRZÉSE

A vízszintes pontosság önellenőrzése Kép 3

1. Keressen egy sík falat, helyezze az állványt a faltól 5 méteres távolságra, helyezze a műszert az állványra, majd fordítsa a V2 üvegrészt a fal felé.
2. A műszer beállítása után jelölje meg az A pontot a vízszintes és függőleges vonalak metszéspontjában, majd húzzon egy függőleges vonalat az A ponton keresztül.
3. Forgassa el a műszert 90 fokkal az óramutató járásával megegyező irányba. A műszer beállítása után határozza meg a függőleges vonalakkal való metszéspontokat, és jelölje meg ezeket B, C és D pontként.
4. Mérje meg a négy A, B, C és D pont közül a legnagyobb méretű két pont közötti távolságot.

GONDOZÁS

1. Ne szerelje szét saját maga a készüléket. Ha bármilyen kérdése van, kérjük, forduljon marketing osztályunkhoz
2. Ne ejtse le, ne ütögesse vagy rázza a készüléket, mivel ez befolyásolhatja a készülék pontosságát és működését.
3. Ha hosszabb ideig tárolja a készüléket, vegye ki az akkumulátort.
4. Kérjük, töltse fel a készüléket a megadott időn belül. A túl hosszú töltési idő jelentősen csökkentheti az akkumulátor élettartamát.
5. A készülék felületének tisztításához használjon puha kendőt és semleges tisztítószert. A megtisztított készüléket alaposan szárítsa meg.
6. A készüléket száraz, pormentes helyen tárolja.

RU | РУССКИЙ
ЛАЗЕРНЫЙ УРОВЕНЬ
LE-4G, LE-4GL
ИНСТРУКЦИЯ

Технические характеристики

Технические параметры	LE-4G	LE-4GL
Лазерный луч	16 зелёных лучей	16 зелёных лучей
Класс лазера	2	2
Мощность лазера	< 10 мВт	< 10 мВт
Длина волны лазера, нм	532	532
Точность уровня, мм/м	± 1/7	± 1/7
Автоматическая компенсаторная система	± 3°	± 3°
Рабочий диапазон, м	40	40
Источник питания	Литиевая батарея	Литиевая батарея
Литиевая батарея, мА*час	4000	4000
Магнитный настенный адаптер	+	-
Дистанционное управление	+	+

Лазерный уровнемер PROCRAFT LE-4G может излучать видимые лазерные горизонтальные и вертикальные линии автоматического уровня отдельно или одновременно. Он обеспечивает точные горизонтальные и вертикальные ориентиры для внутренней строительной разметки и калибровки, а также является простым в эксплуатации и универсальным.

ТЕХНИКА БЕЗОПАСНОСТИ ПОЛЬЗОВАТЕЛЯ

- ◊ Маркер выхода лазера находится в выходящем отверстии.
- ◊ Не смотрите прямо на лазерный луч.
- ◊ Не разбирайте прибор и не выполняйте самостоятельный ремонт его внутренней части. Ремонтные работы могут выполняться только в общих авторизованных сервисных центрах.
- ◊ Данное устройство соответствует стандарту безопасности для устройств с использованием лазерного излучения.

Описание устройства *(Рис. 1)

1. Горизонтальная лазерная головка
2. Батарея большой ёмкости
3. Вертикальная лазерная головка
4. Переключатель

КОМПЛЕКТАЦИЯ LE-4G

- ◊ Хост
- ◊ Верхний настенный кронштейн
- ◊ Портативная пластиковая коробка
- ◊ Высоты
- ◊ «Умный» пульт Дистанционного управления
- ◊ Зарядное устройство
- ◊ База
- ◊ Литиевая батарея 2 шт

КОМПЛЕКТАЦИЯ LE-4GL

- ◊ Сумка
- ◊ «Умный» пульт Дистанционного управления
- ◊ Зарядное устройство
- ◊ Литиевая батарея 1шт

РУКОВОДСТВО ПО ЭКСПЛУАТАЦИИ

Используйте зарядное устройство

Подключите зарядное устройство к зарядному разъему, чтобы зарядить аккумуляторную батарею. При этом индикатор будет гореть красным цветом, а при полной зарядке аккумулятора он сменит свой цвет с красного на зеленый.

Примечание:

a. подождите, пока батарея не разрядится полностью (индикатор питания прибора мигает, указывая на уровень низкого заряда батареи); Уже был использован) Более поздняя зарядка аккумулятора может продлить срок его службы;
b. Следует заряжать аккумуляторную батарею один раз в 2 ~ 3 месяца с даты начала эксплуатации устройства.

Размещение устройства

a. Устройство может быть размещено непосредственно на горизонтальной платформе (если лазерная линия прерывисто мигает, то устройство превысило допустимый диапазон Anping и его следует отрегулировать для выравнивания).
b. Резьба на нижней части универсального прибора соединена со штативом.
c. Легко постучите по стене через верхний настенный кронштейн.
d. Отрегулируйте высокие и низкие горизонтальные линии с помощью подъемной платформы.

Включение / выключение питания

Замок включен, устройство включено, индикатор питания включен. Замок закрыт, устройство выключено, индикатор питания выключен.

*САМОПРОВЕРКА КАЛИБРОВКИ (РИС. 3)

Самопроверка горизонтальной точности

1. Найдите плоскую стену, установите платформу на расстоянии 5 метров от стены, поместите прибор на платформу, а затем поверните стеклянное гнездо V2 в направлении стены.
2. После выравнивания прибора отметьте точку A на пересечении горизонтальной и вертикальной линий, затем проведите вертикальную линию через точку A.
3. Поверните прибор на 90 градусов по часовой стрелке. После выравнивания прибора поставьте точки пересечения с вертикальными линиями и отметьте их как точки B, C и D.
4. Измерьте расстояние между двумя точками с наибольшим расстоянием четырех точек A, B, C и D.

ОБСЛУЖИВАНИЕ

1. Не разбирайте устройство самостоятельно. Если у вас есть какие-либо вопросы, пожалуйста, свяжитесь с нашим отделом маркетинга.
2. Не роняйте, ударяйте и не расшатывайте устройство, чтобы не повлиять на точность и функциональность данного устройства.
3. Если возникает необходимость хранить устройство в течение длительного периода времени, выньте из него аккумулятор.
4. Пожалуйста, заряжайте устройство в течение указанного времени. Чрезмерное время зарядки может значительно сократить термин службы батареи.
5. Для очистки поверхности устройства используйте мягкую ткань и нейтральное моющее средство. Очищенное устройство необходимо также тщательно высушить.
6. Устройство необходимо хранить в сухом месте без пыли.

UA|УКРАЇНСЬКА
ЛАЗЕРНИЙ РІВЕНЬ
LE-4G, LE-4GL
ІНСТРУКЦІЯ

Технічні характеристики

Технічні параметри	LE-4G	LE-4GL
Лазерний промінь	16 зелених променів	16 зелених променів
Клас лазера	2	2
Потужність лазера	< 10 мВт	< 10 мВт
Довжина хвилі лазера	532 нм	532 нм
Точність рівня	± 1мм/7м	± 1мм/7м
Автоматична компенсаторна система	± 3°	± 3°
Робочий діапазон	40 м	40 м
Джерело живлення	Літієва батарея	Літієва батарея
Літієва батарея	4000 мА*год	4000 мА*год
Магнітний настінний адаптер	+	-
Дистанційне керування	+	+

Лазерний рівнемір PROCRAFT LE-4G може випромінювати видимі лазерні горизонтальні і вертикальні лінії автоматичного рівня окремо або одночасно. Забезпечує точні горизонтальні та вертикальні орієнтири для внутрішньої будівельної розмітки та калібрування, простий в експлуатації та універсальний.

БЕЗПЕКА КОРИСТУВАЧА

- ◊ Маркер виходу лазера розташований у вихідному отворі
- ◊ Не дивіться прямо на лазерний промінь
- ◊ Не розбирайте прилад і не виконуйте ремонт внутрішньої частини. Ремонтні роботи можуть виконуватися тільки в загальних авторизованих сервісних центрах.
- ◊ Цей прилад відповідає стандарту безпеки лазерного випромінювання

Опис пристрою (Мал. 1)

1. Горизонтальна лазерна головка
2. Батарея великої ємності
3. Вертикальна лазерна головка
4. Перемикач

Комплектація LE-4G

- ◊ Хост
- ◊ Верхній настінний кронштейн
- ◊ Портативна пластикова коробка
- ◊ Висоти
- ◊ Розумний пульт дистанційного керування
- ◊ Зарядний пристрій
- ◊ База
- ◊ Літієва батарея 2 шт

Комплектація LE-4GL

- ◊ Сумка
- ◊ Розумний пульт дистанційного керування
- ◊ Зарядний пристрій
- ◊ Літієва батарея 1 шт

КЕРІВНИЦТВО ПО ЕКСПЛУАТАЦІЇ

Використовуйте зарядний пристрій

Підключіть зарядний пристрій до зарядного роз'єму, щоб зарядити акумуляторну батарею. При цьому індикатор горить червоним кольором, а при повній зарядці акумулятора він змінюється з червоного на зелений.

Примітка:

a. зачекайте, поки батарея не розрядиться (індикатор живлення приладу блимає, вказуючи на рівень заряду батареї)

Вже використовувався) Пізніша зарядка акумулятора може продовжити термін його служби;

b. Слід заряджати акумуляторну батарею один раз на 2~3 місяці з дати відвантаження.

Розміщення приладу

a. може бути розміщений безпосередньо на горизонтальній платформі (якщо лазерна лінія переривчасто блимає, то пристрій перевищив діапазон Anping і його слід відрегулювати для вирівнювання)
b. Різьба на нижній частині універсального приладу з'єднана зі штативом
c. Легко постукайте по стіні через верхній настінний кронштейн
d. Відрегулюйте високі та низькі горизонтальні лінії за допомогою підйомної платформи

Вмикання/вимикання живлення

Замок ввімкнутий, прилад ввімкнутий, індикатор живлення ввімкнутий. Замок закритий, прилад вимкнений, індикатор живлення вимкнений.

САМОТЕСТУВАННЯ КАЛІБРУВАННЯ *(МАЛ. 3)

Самотестування горизонтальної точності

1. Знайдіть плоску стіну, встановіть платформу на відстані 5 метрів від стіни, помістіть прилад на платформу, а потім поверніть скляне гніздо V2 до стіни.
2. Після вирівнювання приладу відзначте точку A на перетині горизонтальної і вертикальної ліній і проведіть вертикальну лінію через точку A.
3. Поверніть прилад на 90 градусів за годинниковою стрілкою. Після вирівнювання приладу виставте точки перетину з вертикальними лініями і відзначте їх як точки B, C і D.
4. Виміряйте відстань між двома точками з найбільшою відстанню з чотирьох точок A, B, C і D.

ОБСЛУГОВУВАННЯ

1. Чи не розбирайте прилад самовільно. Якщо у вас є які-небудь питання, будь ласка, зв'яжіться з нашим відділом маркетингу.
2. Не кидайте, не стукайте і не розхитуйте прилад, щоб не вплинути на точність і функціональність приладу.
3. Якщо потрібно зберігати прилад протягом тривалого часу, вийміть з нього акумулятор.
4. Будь ласка, заряджайте прилад у зазначений час. Надмірна зарядка скоротить термін служби батареї.
5. Для очищення поверхні приладу використовуйте м'яку тканину і нейтральний миючий засіб. Очищений прилад потрібно ретельно висушити.
6. Прилад слід зберігати в сухому місці без пилу.

EN CE DECLARATION OF CONFORMITY

We, Vega Trade Company Limited, as the responsible manufacturer declare Laser Level

TM Procraft: LE-4G, LE-4GL

Are of series production[1] and confirm to the following European Directives and are manufactured in accordance with the following standards or standardized documents: [2]

Technical documentation has been supported by: VEGA TRADE COMPANY LIMITED, add. Room 212, 2nd F., Building 11, No. 898 Lingshan Road, Shanghai, PRC. MADE IN PRC. E-mail: vegatools@163.com

[3] Authorized representative able to compile the technical documentation

CZ PROHLÁŠENÍ O SHODĚ ES

My, Vega Trade Company Limited, jakožto zodpovědný výrobce prohlašujeme, že Křížový Laser

TM Procraft: LE-4G, LE-4GL

Jsou ze sériové výroby[1] a v souladu s těmito evropskými směrnicemi,a vyrobeny v souladu s následujícími normami nebo standardizovanými dokumenty: [2]

Technická dokumentace byla podpořena: VEGA TRADE COMPANY LIMITED, add. Room 212, 2nd F., Building 11, No. 898 Lingshan Road, Shanghai, PRC. VYROBENO V PRC. E-mail: vegatools@163.com
CZECH REPUBLIC. IMPORTER VEGA TOOLS s.r.o.
IČO: 07594470 DIČ: CZ07594470
Sídlo firmy: Křižovnická 86/6, Staré Město, 110 00 Praha.
Sklad a prodejna: Klejnarská 92, 280 02 Kolín IV
Tel: +420 778 752 534 E-mail: info@procraft.cz Web: www.procraft.cz
[3] Autorizovana osoba pověřena schvalovanim technicke dokumentace

SK VYHLÁSENIE O ZHODE ES

My, Vega Trade Company Limited, ako zodpovedný výrobca vyhlasujeme, že Krížový Laserový Zameriavač

TM Procraft: LE-4G, LE-4GL

Sú zo sériovej výroby[1] a v súlade s týmito európskymi smernicami, a vyrobené v súlade s nasledujúcimi normami alebo štandardizovanými dokumentmi: [2]

Technická dokumentácia bola podporená: VEGA TRADE COMPANY LIMITED, add. Room 212, 2nd F., Building 11, No. 898 Lingshan Road, Shanghai, PRC. VYROBENO V ČLR. E-mail: vegatools@163.com

[3] Autorizovany zastupca schopny predložiť technicku dokumentaciu

PL DEKLARACJA ZGODNOŚCI WE

My, Vega Trade Company Limited, jako odpowiedzialny producent oświadczamy, że Poziomica laserowa

TM Procraft: LE-4G, LE-4GL

Są produkowane seryjnie[1] i są zgodne z następującymi dyrektywami europejskimi, wyprodukowano zgodnie z następującymi normami lub znormalizowanymi dokumentami: [2]

Dokumentację techniczną dostarcza firma: VEGA TRADE COMPANY LIMITED, add. Room 212, 2nd F., Building 11, No. 898 Lingshan Road, Shanghai, PRC. WYPRODUKOWANO W PRC. E-mail: vegatools@163.com

[3] Upoważniony przedstawiciel posiadający dostęp do dokumentacji technicznej

BG ДЕКЛАРАЦИЯ ЗА СЪОТВЕТСТВИЕ

Ние, Vega Trade Company Limited, декларираме на своя лична отговорност, че Лазерен Нивелир

TM Procraft: LE-4G, LE-4GL

Съгласно даденото техническо описание отговаря на всички приложими изисквания на следните директиви и хармонизирани стандарти, продукта[1] отговаря на стандартите: [2]

Техническа документация: VEGA TRADE COMPANY LIMITED, add. Room 212, 2nd F., Building 11, No. 898 Lingshan Road, Shanghai, PRC. ПРОИЗВЕДЕНО В КИТАЙ. E-mail: vegatools@163.com

ВНОСИТЕЛ: Елефант Тулс ООД. Адрес по регистрация: България, 1799 София, Младост 2, бл. 261А, вх. 2, ет. 4, ап. 12. Адрес на склад и сервиз: Гр. Божурище, бул. „Европа“ 10, 2227, склад №15.

[3] Оторизиран представител, който може да съставя техническата документация

RO DECLARAȚIA CE DE CONFORMITATE

Noi, Vega Trade Company Limited, în calitate de producător, declarăm Nivela Laser

TM Procraft: LE-4G, LE-4GL

Sunt fabricate in serie[1] și confirmă următoarele directive europene, sunt fabricate în conformitate cu următoarele standarde sau documente standardizate: [2]

Documentația tehnică a fost susținută de: VEGA TRADE COMPANY LIMITED, add. Room 212, 2nd F., Building 11, No. 898 Lingshan Road, Shanghai, PRC. FABRICATE ÎN RPC. E-mail: vegatools@163.com

[3] Reprezentantul autorizat in masura sa intocmeasca documentatia tehnica

HU CE MEGFELELŐSÉGI NYILATKOZAT

Mi, Vega Trade Company Limited, mint felelős gyártó, ezennel kijelentjük, hogy az Lézeres szintező

TM Procraft: LE-4G, LE-4GL

Sorozatgyártásban kerül[1] gyártásra és megfelel a következő EK direktívák előírásainak: Következő szabványoknak vagy szabványosított dokumentumoknak megfelelően kerül gyártásra: [2]

Műszaki dokumentáció VEGA TRADE COMPANY LIMITED, add. Room 212, 2nd F., Building 11, No. 898 Lingshan Road, Shanghai, PRC. FABRICATE ÎN RPC. E-mail: vegatools@163.com

[3] Műszaki dokumentacio osszeallitasara jogosult kepviselő

RU CE ДЕКЛАРАЦИЯ СООТВЕТСТВИЯ

Мы, Vega Trade Company Limited, как ответственный производитель заявляем, что Лазерный Уровень

TM Procraft: LE-4G, LE-4GL

Производятся серийно[1] и соответствуют следующим европейским директивам, и изготавливаются в соответствии со следующими стандартами или стандартизированными документами: [2]

Техническая документация предоставляется компанией: VEGA TRADE COMPANY LIMITED, адрес: Оф. 212, 2-й этаж, зд. 11, № 898, Лингшан Роад, Шанхай, КНР. ПРОИЗВЕДЕНО В КИТАЕ E-mail: vegatools@163.com

[3] Авторизованный представитель, способный предоставить техническую документацию

UA CE ДЕКЛАРАЦІЯ ВІДПОВІДНОСТІ

Ми, Vega Trade Company Limited, як відповідальний виробник заявляємо, що Лазерний Рівень

TM Procraft: LE-4G, LE-4GL

Виробляється серійно[1] і відповідає наступним європейським директивам та виробляється відповідно до таких стандартів або стандартизованих документах: [2]

Технічна документація надається компанією: VEGA TRADE COMPANY LIMITED, адреса: Оф. 212, 2-й поверх, буд. 11, № 898, Лингшан Роад, Шанхай, КНР. ВИРОБЛЕНО В КНР. E-mail: vegatools@163.com

[3] Авторизований представник, який здатний надати технічну документацію

---

[1]: 00000001-99999999

[2]: 2014/30/EU
2014/35/EU
2011/65/EU

EN IEC 61326-1:2021
EN IEC 61000-3-2:2019+A1:2021
EN 61000-3-3:2013+A1:2019
EN 60825-1:2014+A11:2021+C1:2022
EN IEC 63000:2018

[3]: Jan Paluchnik
VEGA TOOLS s.r.o.,
Krizovnicka 86/6,
Stare Mesto,
110 00 Prague,
Czech Republic

Mr Bao Junhua
Production Line Manager

Shanghai, 15.03.2024

PRO·CRAFT