RU|РУССКИЙ. 2

UA|УКРАЇНСЬКА..... 20

EN|ENGLISH..... 38

RO|ROMÂNĂ 53

CZ|ČESKÝ 70

SK|SLOVENSKÝ 85

BG|БЪЛГАРСКИ..... 100

ЭЛЕКТРИЧЕСКИЙ ПЫЛЕСОС-ВОЗДУХОДУВКА
БЕЗОПАСНОСТЬ И ИНСТРУКЦИИ ПО ЭКСПЛУАТАЦИИ
PGU2300 и PGU2500

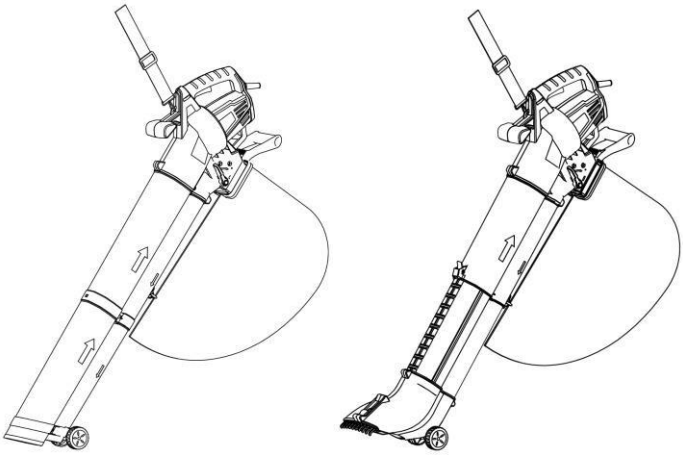

	Перед использованием прибора прочтите руководство по эксплуатации.
	Существует риск того, что прибор может выбросить камни и другие предметы. Держите других людей и домашних животных на безопасном расстоянии.
	Держите руки вдали от вращающегося вентилятора
	Всегда отключайте машину от электросети перед чисткой, осмотром, ремонтом или в случае повреждения или запутывания.
	Не используйте этот продукт под дождем и не оставляйте на улице во время дождя.
	Немедленно выньте вилку из розетки, если кабель поврежден или порезан.

	Надевайте защиту для глаз
	Надеть респиратор.
	Защита класса II
	Соответствует основным применимым стандартам безопасности европейских директив
	Отработанные электрические изделия нельзя выбрасывать вместе с бытовыми отходами. Пожалуйста, утилизируйте там, где есть специальное оборудование. Обратитесь к местному уполномоченному органу или к продавцу для получения рекомендаций по утилизации.

ОРГАНЫ УПРАВЛЕНИЯ

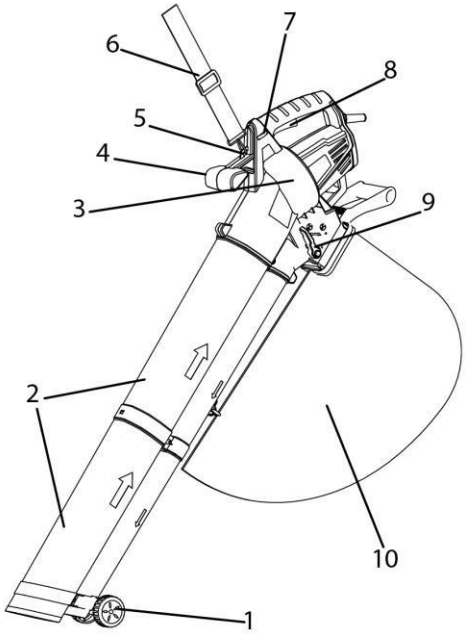

PGU2300

1. Колеса
2. Трубка пылесоса
3. Корпус
4. Вспомогательная ручка
5. Отверстие для крепления ремня
6. Плечевой ремень
7. Регулятор скорости
8. Выключатель
9. Рычаг переключения режимов
10. Мешок для сбора мусора

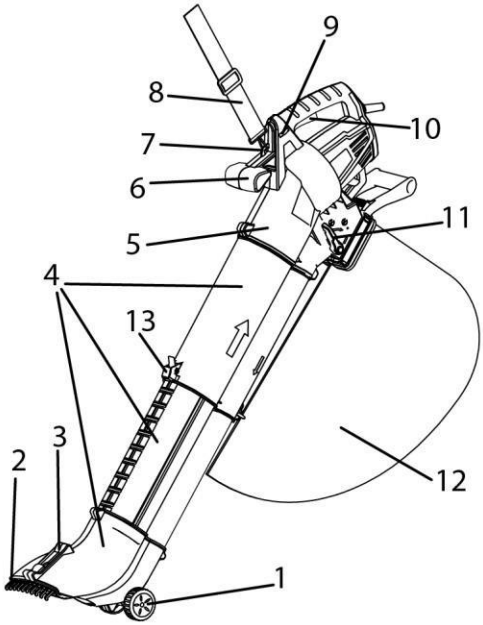

1. Колеса
2. Грабли
3. Ручка регулировки граблей
4. Трубка пылесоса
5. Корпус
6. Дополнительная рукоять
7. Отверстие для крепления ремня
8. Плечевой ремень
9. Регулятор скорости
10. Выключатель
11. Рычаг переключения режимов
12. Мешок для сбора мусора
13. Кнопка регулировки высоты

PGU2500

КОМПЛЕКТ ПОСТАВКИ

- Корпус воздуходувки (1 комплект)
- Трубка (2 шт.)
- Сумка для сбора (1 шт.)
- Колесо (2 шт.) + Кронштейн (1 шт.)
- Плечевой ремень (1шт)
- Винт ST4 x 16 (3шт)
- Винт ST4 x 50 (1шт)
- Инструкция по эксплуатации (1шт)

ТЕХНИЧЕСКИЕ ДАННЫЕ

Технические данные		
Модель №.	PGU2300	PGU2500
Напряжение / частота	220-240 В ~/ 50 Гц	220-240 В ~/ 50 Гц
Входная мощность	2200 Вт	2200 Вт
Обороты холостого хода	9000 - 15000 об / мин	9000-15000 об / мин
Максимум скорости воздуха	160-270 км / ч	160-270 км / ч

Производительность	13,2 м³ / мин	13,2 м³ / мин
Сумка для сбора	35 л	35 л
Скорость мульчирования	10: 1	10: 1
Вес	2,65 кг	2,8 кг
Категория защиты	IPX0	IPX0
Класс защиты	II	II
Уровень звукового давления L_{pa}	90,20 дБ (A) K = 3 дБ	90,20 дБ (A) K = 3 дБ
Уровень звуковой мощности L_{wa} (в соответствии с EN 50636-2-100)	102,40 дБ (A) K = 3 дБ	102,40 дБ (A) K = 3 дБ
Гарантированный уровень звуковой мощности L_{wa} (в соответствии с 2000/14/EC с поправками 2005/88/EC)	105 дБ (A)	105 дБ (A)
Вибрация (согласно EN 50636-2-100)	4,27 м / с^2 K = 1,5 м / с^2	4,27 м / с^2 K = 1,5 м / с^2

 **При работе с электроинструментом используйте средства защиты органов слуха.**

Заявленное общее значение вибрации было измерено в соответствии со стандартным методом испытаний и может использоваться для сравнения одного инструмента с другим.

Заявленное значение вибрации также может использоваться для предварительной оценки воздействия.

ПРЕДУПРЕЖДЕНИЕ

Уровень вибрации во время фактического использования электроинструмента может отличаться от заявленного общего значения в зависимости от того, как используется инструмент.

ОБЩИЕ УКАЗАНИЯ ПО БЕЗОПАСНОСТИ

Перед тем, как приступить к работе с этой машиной, важно внимательно прочитать, понять и следовать этим инструкциям. Они разработаны для обеспечения безопасности вас и окружающих, обеспечивая долгий и бесперебойный срок службы вашей машины.

Это устройство не предназначено для использования лицами (включая детей) с ограниченными физическими, сенсорными или умственными

способностями, либо с недостатком опыта и знаний, если они не находятся под наблюдением или не прошли инструктаж по использованию устройства лицом, ответственным за их безопасность.
Следите за детьми, чтобы они не играли с прибором.

1. Обучение

- Внимательно прочтите инструкцию. Ознакомьтесь с органами управления и правильным использованием прибора.
- Никогда не позволяйте детям пользоваться прибором.
- Никогда не позволяйте пользоваться прибором людям, не знакомым с этими инструкциями. Местные правила могут ограничивать возраст оператора.
- Никогда не включайте прибор, если рядом находятся люди, особенно дети, или домашние животные.
- Оператор или пользователь несут ответственность за несчастные случаи или ущерб, причиняемый другим людям или их имуществу.

2. Подготовка

- Во время работы с прибором всегда надевайте прочную обувь и длинные брюки.
- Не носите свободную одежду или украшения, которые могут попасть в воздухозаборник. Держите длинные волосы вдали от воздухозаборников.
- Во время работы надевайте защитные очки.
- Чтобы предотвратить раздражение от пыли, рекомендуется надевать маску для лица.
- Перед использованием проверьте блок питания и удлинитель на предмет повреждений и износа. Не используйте прибор, если шнур поврежден или изношен.
- Никогда не эксплуатируйте прибор с неисправными ограждениями или щитками или без предохранительных устройств, например, сборщика мусора.
- Используйте только водостойкий удлинительный кабель с муфтой согласно IEC 60320-2-3.

3. Работа

- Всегда держите кабель позади от прибора.
- Если шнур повредится во время использования, немедленно отключите шнур питания от сети. НЕ ПРИКАСАЙТЕСЬ К ШНУРУ ПЕРЕД ОТКЛЮЧЕНИЕМ ЭЛЕКТРОПИТАНИЯ.
- Если шнур питания поврежден, он должен быть заменен производителем, его сервисным агентом или лицами с аналогичной квалификацией, чтобы избежать опасности.
- При использовании удлинителя его сечение не должно быть меньше 2x1,0 мм².
- Не переносите прибор за кабель.
- Отключите прибор от электросети.

· Всякий раз, когда вы отходите от машины;
· Перед устранением засора;
· Перед проверкой или чисткой прибора;
· Если прибор начинает ненормально вибрировать.

- Эксплуатируйте прибор только при дневном или хорошем искусственном освещении.
- Не переусердствуйте и всегда сохраняйте равновесие.
- Передвигайтесь шагом, не бегите.
- Не допускайте попадания мусора во все впускные отверстия для охлаждающего воздуха.
- Никогда не сдувайте мусор в сторону посторонних.
- Рекомендуется использовать машину только в разумные часы - не рано утром или поздно ночью, когда люди могут быть потревожены.
- Рекомендуем использовать грабли и щетки для разрыхления мусора перед продувкой / уборкой пылесосом.
- Рекомендуется слегка смочить поверхность в пыльных условиях или использовать насадку-распылитель.
- Рекомендуем использовать удлинитель сопла воздуходувки, чтобы воздушный поток мог проходить близко к земле.

4. Обслуживание и хранение

- Держите все гайки, болты и винты затянутыми, чтобы убедиться, что прибор находится в безопасном рабочем состоянии.

- Часто проверяйте сборщик мусора на предмет износа.
- Заменяйте изношенные или поврежденные детали.
- Используйте только оригинальные запасные части и аксессуары.
- Храните прибор только в сухом месте.

БЕЗОПАСНАЯ ЭКСПЛУАТАЦИЯ

Рабочая среда

Не подвергайте электроинструмент воздействию дождя и не используйте его в сырых или влажных местах. Рабочее место должно быть хорошо освещено. Не используйте электроинструменты в местах, где существует опасность взрыва или пожара из-за горючих материалов, легковоспламеняющихся жидкостей, краски, лака, бензина и т. Д. Легковоспламеняющиеся газы и пыль взрывоопасного характера, в качестве меры предосторожности рекомендуется проконсультироваться со специалистом по подходящий огнетушитель и его использование.

Защита от поражения электрическим током

Избегайте контакта тела с заземленными поверхностями (например, трубами, радиаторами, плитами и холодильниками).

Оберегайте детей и домашних животных

Не допускайте детей и домашних животных в рабочую зону. Детям не разрешается прикасаться к оборудованию, работать с ним или прикасаться к удлинителям. Все электроинструменты следует хранить в недоступном для детей месте, желательно хранить или запирать в надежном шкафу или комнате, когда они не используются.

Используйте правильный инструмент

Выберите подходящий инструмент для работы. Не используйте инструменты для работы, для которой они не предназначены. Не заставляйте небольшой инструмент выполнять тяжелую работу. Не используйте инструменты не по назначению.

Регулярно обслуживайте инструменты

Следуйте инструкциям по смазке и замене принадлежностей.

Периодически проверяйте шнур питания инструмента и, если он поврежден, замените его в авторизованном сервисном центре.

Периодически проверяйте удлинители и в случае повреждения замените

их.

Держите ручки сухими, чистыми и обезжиренными.

Следите за тем, чтобы вентиляционные прорези всегда были чистыми и свободными от пыли. Заблокированные вентиляционные отверстия могут вызвать перегрев и повреждение двигателя.

Отключайте электроинструменты

Убедитесь, что электроинструмент отключен от сети, когда он не используется, перед обслуживанием, смазкой или регулировкой, а также при замене принадлежностей.

Снимайте регулировочные ключи и гаечные ключи

Избегайте непреднамеренного запуска

Перед подключением электроинструмента к электросети убедитесь, что переключатель находится в положении ВЫКЛ.

Удлинители и катушки

Прибор должен питаться через устройство защитного отключения (УЗО) с током отключения не более 30 мА.

Для удлинителей до 15 метров используйте провод сечением 1,5 мм^2.

Для удлинителей длиной более 15 метров, но менее 40 метров используйте провод сечением 2,5 мм^2.

Перед использованием всегда проверяйте удлинитель на повреждения.

Защищайте удлинитель от острых предметов, чрезмерного нагрева и сырых или влажных мест.

Будь настороже

Следите за тем, что вы делаете, руководствуйтесь здравым смыслом и не работайте с электроинструментом, когда вы устали, если вы принимаете лекарства, вызывающие сонливость, употребляя алкоголь или наркотики.

Предупреждение

Не используйте электроинструмент, если переключатель ВКЛ / ВЫКЛ не включает и не выключает электроинструмент.

Не пытайтесь каким-либо образом модифицировать электроинструмент. Использование любых приспособлений или принадлежностей сверх

рекомендованных в данном руководстве по эксплуатации может привести к повреждению электроинструмента и травмам оператора.

Этот электроинструмент соответствует национальным и международным стандартам и требованиям безопасности. Ремонт должен выполняться только квалифицированным персоналом и с использованием оригинальных запасных частей. Несоблюдение этого может привести к возникновению опасности для пользователя.

ОСОБЫЕ ИНСТРУКЦИИ ПО БЕЗОПАСНОСТИ ВАКУУМНАЯ-ВОЗДУХОДУВКА

ПРЕДУПРЕЖДЕНИЕ!

Внимательно ознакомьтесь со всеми вышеизложенными инструкциями и предупреждениями.

ИСПОЛЬЗОВАНИЕ ПЫЛЕСОСА

Всегда проверяйте обрабатываемую зону на предмет наличия проволоки, другого мусора и т. д., Которые могут вызвать повреждение пылесоса и травмы оператора.

Никогда не затягивайте в пылесос-воздуходувку твердые предметы, такие как камни, бутылки, банки или куски металла. Они могут вызвать повреждение машины и, возможно, травмы оператора и окружающих.

По возможности избегайте эксплуатации пылесосом воздуходувкой во влажных условиях.

Знайте, как быстро остановить пылесос-воздуходувку в аварийной ситуации.

Перед использованием пылесоса-воздуходувки убедитесь, что вы приняли безопасное и надежное рабочее положение.

Убедитесь, что кабель и любой используемый удлинительный кабель проверены на наличие повреждений и правильно намотаны без перегибов.

⚠ ОСТАТОЧНЫЕ РИСКИ

Даже когда инструмент используется по назначению, невозможно устранить все остаточные факторы риска. Следующие опасности могут возникнуть в связи с работой и конструкцией инструмента:

1) Повреждение легких, если не надевать эффективную респираторную маску.

2) Повреждение слуха при отсутствии эффективных средств защиты органов слуха.

3) Нарушения работоспособности, возникающие в результате излучения вибрации, если электроинструмент используется в течение длительного периода времени или не используется надлежащим образом и не обслуживается должным образом.

ПРЕДУПРЕЖДЕНИЕ! Эта машина создает электромагнитное поле во время работы. Это поле может при некоторых обстоятельствах мешать работе активных или пассивных медицинских имплантатов. Чтобы снизить риск серьезных или смертельных травм, мы рекомендуем людям с медицинскими имплантатами проконсультироваться со своим врачом и изготовителем медицинских имплантатов перед использованием этого аппарата.

НАЗНАЧЕНИЕ

Этот прибор следует использовать только для сдувания или сбора листьев и мусора для уборки вашего сада вокруг дома, он не предназначен для коммерческого использования. Использование устройства, помимо описанного в данном руководстве, может привести к повреждению устройства или серьезным травмам оператора.

СБОРКА И НАСТРОЙКА

Предупреждение!

Запрещается использовать или включать вакуумный вентилятор, пока он не будет полностью собран.

Рис.2.

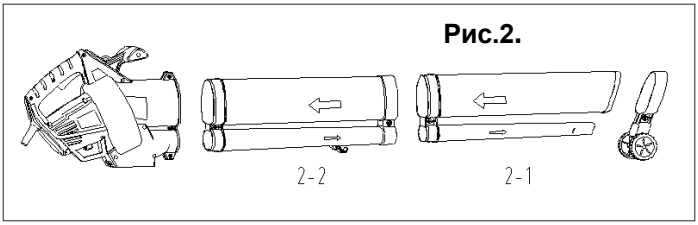

Сборка (Рис.3 Рис.4 и Рис.5)

1. Вытяните две всасывающие / нагнетательные трубки, корпус вакуумного нагнетателя, 1 комплект колес + кронштейн, четыре винта.

Пользователю необходимо взять трубку 2-1, вставить в трубку 2-2 с усилием, закрепить винт (ST4 x 50), пока трубки не будут хорошо соединены. См. Рис. 3. Затем поместите всю трубку в корпус машины и закрепите двумя другими прилагаемыми винтами (ST4 x 16), см. Рис. 4.

2. См. Рис. 5, удерживая кронштейн колес и установите его в правильное положение на трубке 2-1, а затем затяните винт ST4 x16.

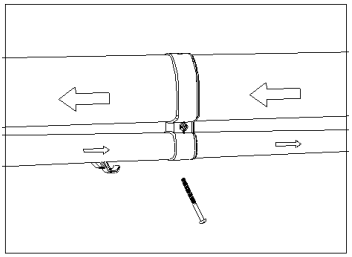

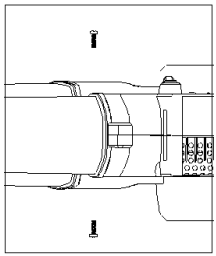

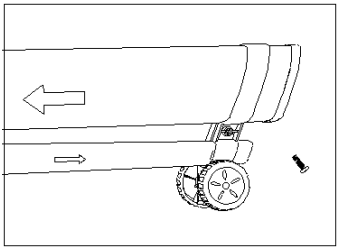

Рис.3 **Рис.4** **Рис.5**

ВНИМАНИЕ: ЕСЛИ ЧАСТЬ ОТСУТСТВУЕТ ИЛИ ПОВРЕЖДЕНА, НЕ ПОДКЛЮЧАЙТЕ МАШИНУ, ПОКА НЕ ЗАМЕНИТЕ ОТСУТСТВУЮЩУЮ ИЛИ ПОВРЕЖДЕННУЮ ЧАСТЬ.

Установка мешка для мусора (рис.6 и рис.7)

Перед установкой мешка для сбора мусора убедитесь, что рычаг переключения всасывания / продувки работает плавно и что ему не мешает мусор от предыдущего использования.

Удерживая крючок мешка для сбора мусора за трубку (см. Рис. 6), найдите кронштейн мешка для сбора мусора, чтобы вставить изогнутую трубку (см. Рис. 7).

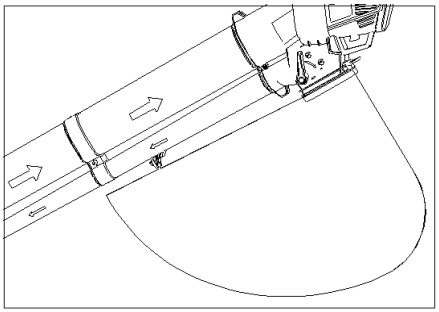

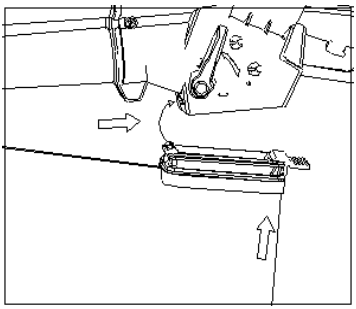

Рис.6 **Рис.7**

Запуск вакуумного нагнетателя

Перед запуском вакуумного нагнетателя убедитесь, что две промежуточные всасывающие / нагнетательные трубки вместе с корпусом машины установлены правильно.

Использование пылесоса-воздуходувки

Не пытайтесь собирать влажный мусор, дайте опавшим листьям и т. д. высохнуть перед использованием вакуумной воздуходувки. Пылесос можно использовать для удаления мусора с патио, дорожек, проездов, газонов, кустов и бордюров. Он также собирает листья, бумагу, веточки и щепки. При использовании пылесоса-воздуходувки в вакуумном режиме мусор всасывается через всасывающую трубку, а затем выбрасывается в мешок для сбора мусора, поскольку мусор проходит через всасывающий вентилятор, он частично измельчается. Измельченный органический мусор идеально подходит для использования в качестве мульчи вокруг растений. И

Предупреждение! Любые твердые предметы, такие как камни, стеклянные консервные банки и т. д., могут повредить всасывающий вентилятор.

Важно!

Не используйте пылесос для всасывания воды или очень влажного мусора.

Никогда не используйте пылесос без установленного мешка для сбора мусора.

Работа с вакуумным нагнетателем

Режим воздуходувки

Перед началом работы осмотрите обрабатываемый участок. Удалите все предметы или мусор, которые могут быть отброшены, зажаты или запутаны в пылесосе-воздуходувке.

Выберите функцию выдува с помощью рычага переключения на боковой стороне машины (Рис.8) и включите. Поставив вакуумный вентилятор на колеса, переместите его вперед, направляя сопло на мусор, который необходимо очистить.

В качестве альтернативы держите насадку прямо над землей и раскачивайте машину из стороны в сторону, двигаясь вперед и направляя насадку на мусор, который нужно очистить. Сдуйте мусор в удобную кучу, а затем воспользуйтесь функцией вакуумирования, чтобы собрать мусор.

Вакуумный режим

Перед началом работы осмотрите обрабатываемый участок. Удалите все предметы или мусор, которые могут быть брошены, зажаты или запутаны в вакуум-воздуходувке. Выберите функцию вакуумирования с помощью рычага переключения на боковой стороне машины (рис. 8) и включите. Когда вакуумный нагнетатель находится на колесах, переместите его вперед, направляя сопло на собираемый мусор. В качестве альтернативы, удерживая вакуум-воздуходувку прямо над землей, раскачивайте машину из стороны в сторону, двигаясь вперед и направляя сопло на собираемый мусор. Не вдавливайте сопло в мусор, так как это заблокирует всасывающую трубку и снизит эффективность машины.

Органические материалы, такие как листья, содержат большое количество воды, из-за чего они могут прилипать к внутренней части всасывающей трубки. Чтобы уменьшить прилипание, материал следует оставить на несколько дней, чтобы он просох.

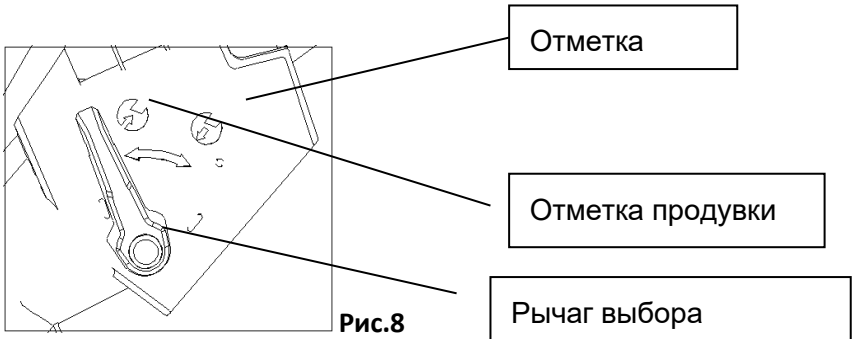

Рис.8

Пример правильного использования



Рис.9

ПРЕДУПРЕЖДЕНИЕ: ПРИ ВЫГРУЗКЕ ИЗМЕЛЬЧЕННЫХ ЛИСТЬЕВ ОТСОЕДИНИТЕ ИСТОЧНИК ПИТАНИЯ И ВЫКЛЮЧИТЕ ПЕРЕКЛЮЧАТЕЛЬ.

ТЕХНИЧЕСКОЕ ОБСЛУЖИВАНИЕ, ОЧИСТКА И ХРАНЕНИЕ

Все вышеизложенные правила и рекомендации применимы при обслуживании, очистке и хранении.

Никогда не оставляйте материал в пылесосе или мешке для сбора мусора. Это может вызвать опасность при запуске вакуумного нагнетателя.

После использования вакуум-воздуходувку необходимо тщательно очистить.

Убедитесь, что вакуумный вентилятор выключен и отключен от сети. Снимите и опорожните мешок для сбора мусора. Убедитесь, что селекторный рычаг вакуума / продувки работает плавно и не забит мусором. Удалите щеткой любой мусор вокруг вентилятора и внутри всасывающей / нагнетательной трубки.

Никогда не мойте машину и не опрыскивайте ее водой. Очищайте корпус двигателя только влажной тканью и никогда не используйте моющие средства или растворители! Это может повредить пластмассовые части машины. После очистки, тщательно высушите корпус двигателя.

Храните прибор в сухом, недоступном для детей месте.

ВНИМАНИЕ: ДЛЯ ВАШЕЙ СОБСТВЕННОЙ БЕЗОПАСНОСТИ НАСТОЯЩИЙ ПЫЛЕСОС-ВОЗДУХОДУВКА ОСНАЩЕН ДВОЙНОЙ ИЗОЛЯЦИЕЙ. ВО ИЗБЕЖАНИЕ ПОРАЖЕНИЯ ЭЛЕКТРИЧЕСКИМ ТОКОМ, ПОЖАРА ИЛИ ТРАВМ ИСПОЛЬЗУЙТЕ ТОЛЬКО ОРИГИНАЛЬНЫЕ ЗАПЧАСТИ

CE ДЕКЛАРАЦИЯ СООТВЕТСТВИЯ

Мы**,** Vega Trade Company Limited, как ответственный производитель, заявляем, что электрический садовый пылесос **TM Procraft:**

PGU2300/PGU2500

производятся серийно и соответствуют следующим европейским директивам: 2006/42/EU, 2006/95/EU, 2014/30/EU, 2011/65 /EU (EU)/2015/863

Изготавливается в соответствии со следующими стандартами или стандартизированными документами:

EN 55014-1：2017/A11：2020, EN55014-2：2015, EN IEC61000-3-2: 2019, EN 61000-3-3：2013/A1：2019
EN 60335-1：2012/A2：2019, EN50636-2-100:2014, EN62233：2008

Техническая документация предоставляется компанией: VEGA TRADE COMPANY LIMITED,

адрес.: Room 1009, Distrii Zhangjiang Keyuan Office: 6-11 / F, No.5 Bibo Road, Zhangjiang Innopark, Pudong, Shanghai.

CE

ГАРАНТИЙНЫЙ ТАЛОН

Наименование изделия: _
Модель: _____
Серийный номер: _
Дата продажи: _____
Подпись продавца: _
Серийный номер талона: _

Товар получен в исправном состоянии, без видимых повреждений, в полной комплектации, проверен в моем присутствии. Претензий по качеству товара не имею, с условиями эксплуатации и гарантийного обслуживания ознакомлен и согласен.

ФИО покупателя _____

Подпись покупателя _____

ОСНОВНЫЕ ПОЛОЖЕНИЯ

- В течение всего гарантийного срока владелец имеет право на бесплатный ремонт изделия при неисправностях, в следствии производственных дефектов (список непроизводственных дефектов приведен в Приложении 1).
- Ремонт и сервисное обслуживание электроинструмента в течение гарантийного срока эксплуатации должны проводиться в авторизированных сервисных центрах.
- Без предоставления гарантийного талона, либо в случае, когда гарантийный талон оформлен ненадлежащим образом и отсутствует подпись Покупателя о принятии им гарантийных условий, гарантийный ремонт не делается.
- Гарантия не распространяется на регулировку, чистку и другой уход за инструментом.
- Возврату или замене подлежат товары при сохранении следующих условиях: сохранена комплектация товара, целостность упаковки, маркировка и ярлыки производителя, товар новый и не эксплуатировался, что устанавливается экспертизой.

ГАРАНТИЙНОЕ ОБСЛУЖИВАНИЕ НЕ РАСПРОСТРАНЯЕТСЯ

- на устройство, эксплуатировавшееся с нарушением инструкции по эксплуатации, в том числе, если использовались не рекомендованные заводом-изготовителем расходные материалы (масла, свечи, шины, цепи) и на устройство, подвергшееся самостоятельному ремонту или разборке в гарантийный период;
- на устройство, имеющее повреждения, дефекты, вызванные внешними механическими повреждениями, небрежным обращением и стихийными бедствиями;
- на устройство с повреждениями, которые вызваны не зависящими от производителя причинами, такими как: использование топлива, не соответствующего стандартам качества, использование масла и топливной смеси ненадлежащего качества;
- на устройство, имеющее повреждения, вызванные попаданием внутрь посторонних предметов, жидкостей, а также засорением вентиляционных отверстий, топливных и масляных каналов, жиклеров карбюратора;
- на устройство, работавшее с перегрузками (пиление тупой цепью, отсутствие защитного кожуха, длительная работа без перерыва на максимальных оборотах), которые привели к задирам в цилиндро - поршневой группе;
- на устройство, использовавшееся с включенным инерционным тормозом цепи;
- на устройство, у которого одновременно вышли из строя обмотки ротора и статора;
- на устройство с оплавленными внутренними деталями или прожогами электронных плат;
- на устройство, имеющее повреждения элементов входных цепей (варистор, конденсатор), что является следствием воздействия импульсной помехи сети питания;
- на устройство, имеющее большое количество пыли на внутренних узлах и деталях;
- на устройство, которое в течение гарантийного срока выработало полностью моторесурс;
- на устройство с повреждениями, возникшими вследствие эксплуатации с не устраненными недостатками, конструктивными изменениями или повреждениями, возникшими вследствие технического обслуживания, ремонта лицами или организациями, не имеющими соответствующих полномочий;
- на устройство, у которого серийный номер неразборчив или удален;

на детали и узлы: сварочные горелки и их комплектующие, держатели электродов, зажимы массы, сварочные провода, корды, цепи, шины, свечи, фильтры, звездочки, детали сцепления, триммерные головки, ножи, диски, приводные ремни, амортизаторы, ходовые части газонокосилок и снегоуборочных машин, детали стартерной группы, аккумуляторные батареи, угольные щетки, сетевой кабель, лампочки, напорные шланги, насадки и переходники моющих устройств и разбрызгивателей, защитные устройства ,в том числе автоматы защиты, пластиковые шестерни, адаптеры, а также детали, срок службы которых зависит от регулярного технического обслуживания устройства.

ПРИЛОЖЕНИЕ 1	
Внешние повреждения корпусных деталей, ручки, накладки, сетевого шнура и штепсельной вилки	Неправильная эксплуатация, падение, удар
Погнут шпиндель (биение шпинделя при вращении)	Удар по шпинделю
Поврежденный фиксатор и корпус редуктора в шлифовальных машинах, следы от фиксатора на коническом колесе	Неправильная эксплуатация
Вентиляционные отверстия закрыты пылью, стружкой и тому подобное. Есть сильное внешнее и внутреннее загрязнение, попадание внутрь изделия жидкости, инородных тел	Небрежная эксплуатация и отсутствие ухода за изделием
Коррозия металлических поверхностей изделия	Неправильное хранение
Повреждения от огня, агрессивных веществ (наружное)	Контакт с открытым огнем, агрессивными веществами.
Электроинструмент принят в разобранном состоянии	У потребителя нет права разбирать инструмент в течение гарантийного срока
Электроинструмент был ранее разобран вне сервисного центра (неправильная сборка, применение несоответствующего масла, неоригинальных запасных частей, нестандартных подшипников и т.п.)	Ремонт электроинструмента в течение гарантийного срока должен проводиться в авторизованных сервисных центрах
Использование инструмента не по назначению	Нарушение условий эксплуатации
Использование комплектующих, расходных материалов и частей, не предусмотренных руководством по эксплуатации инструмента (цепи, шины, пилы, фрезы, пильные диски, шлифовальные круги), механические повреждения инструмента	Нарушение условий эксплуатации, приводящие к перегрузке инструмента через мощности или к его поломке
Повреждение или износ сменных деталей инструмента (патроны, сверла, пилы, ножи, цепи, переменные венцы цепных пил, шлифовальные круги, затягивая гайки в КШМ, защитные кожухи, шлифовальные платформы, опоры рубанков, цанги, аккумуляторы)	Естественный износ при длительном или интенсивном использовании изделия
Выход из строя быстроизнашивающихся деталей (угольные щетки, зубчатые ремни, шкивы, резиновые уплотнения, сальники, направляющие ролики)	Естественный износ при длительном или интенсивном использовании изделия
Износ деталей при отсутствии на них заводских дефектов	Нормальный износ деталей при длительном использовании инструмента
Спекания обмоток якоря и статора, оплавление, обгорания ламелей коллектора. Одновременный выход из строя якоря и статора, равномерное изменение цвета обмоток якоря или коллектора (при этом возможен выход из строя выключателя)	Длительная работа с перегрузкой, несоответствие параметров сети, недостаточное охлаждение из-за загрязнения изделия
Выход из строя обмоток якоря. Механических повреждений и признаков перегрузки нет. Катушки статора не повреждены и имеют одинаковое сопротивление	Длительная работа с перегрузкой, несоответствие параметров сети, недостаточное охлаждение из-за загрязнения изделия
Механическое нарушение изоляции якоря или статора вследствие загрязнения или попадания инородных веществ.	Небрежная эксплуатация и отсутствие ухода за изделием
Износ зубьев вала якоря и ведомого зубчатого колеса (смазка нерабочее ** или отсутствует, вал якоря с синевой).	Нарушение условий эксплуатации
Равномерный и незначительный износ зубьев на якоре и ведомом зубчатом колесе при интенсивной эксплуатации.	Естественный износ при длительном или интенсивном использовании изделия
Повреждение якоря, статора, корпуса связано с выходом из строя подшипников якоря	Естественный износ при длительном или интенсивном использовании изделия

Механический износ коллектора (более 0,2 мм на диаметр)	Интенсивная эксплуатация изделия
Искрение на коллекторе из-за износа щеток (длина щетки меньше указанной в инструкции по эксплуатации)	Несвоевременная замена угольных щеток (нарушение условий эксплуатации и надзора)
Механическое повреждение щеток (может привести к выходу из строя якоря и статора)	Падение инструмента или удары (небрежная эксплуатация)
Износ угольных щеток	Естественный износ при длительном или интенсивном использовании изделия.
Выход из строя якоря или статора вследствие заклинивания режущего инструмента	Неправильное закрепление, выбор инструмента или режима работы инструмента
Выход из строя выключателя совместно со статором, якорем из-за перегрузки	Нарушение условий эксплуатации (перегрузки)
Выход из строя выключателя (отсутствие возможности регулирования плавности) из-за загрязнения регулировочного колеса чужеродными веществами.	Небрежная эксплуатация и отсутствие ухода за изделием
Механическое повреждение выключателя, электронного блока	Небрежная эксплуатация изделия
Износ зубьев шестеренок (масло нерабочее **)	Нарушение условий эксплуатации
Сломанный зуб колеса, или элементов корпуса редуктора двухскоростной дрели и двухскоростного шуруповерта.	Переключение скоростей в рабочем режиме
Выход из строя подшипников редуктора (смазка нерабочее **)	Нарушение условий эксплуатации
Износ подшипников скольжения	Нарушение условий эксплуатации
Повреждения редуктора из-за нарушения срока периодичности технического обслуживания, указанного в инструкции по эксплуатации (не произведена замена смазки редуктора).	Чрезмерная нагрузка или природной износ
Разрыв или износ зубчатого ремня	Нарушение условий эксплуатации
Изгиб или износ штока в лобзике	Нарушение условий эксплуатации
Срезанные зубья штока насоса, заклинило привод масляного насоса	Работа без смазки или марка масла не соответствует инструкции
Неисправности вызваны независимыми от производителя причинами (перепады напряжения, стихийные бедствия).	Работа без смазки или марка масла не соответствует инструкции
Неисправности, возникшие если эксплуатация инструмента продолжалась после возникновения неисправности, которые и вызвали другие неисправности	Нарушение условий эксплуатации
Повреждения шнура питания или вилки	Нарушение условий эксплуатации
Погнут вал якоря (биение вала якоря при вращении)	Перегрузка или заклинивание патрона во время работы

** Масло нерабочее- масло, которое является непригодных к эксплуатации, изменило свой цвет, загрязнено металлическими частицами и другими посторонними включениями.

ИСПОЛНИТЕЛЬ (название и адрес сервисного центра, его штамп)	МАСТЕР	ДАТА ИЗЪЯТИЯ	ПОДПИСЬ

ЕЛЕКТРИЧНИЙ ПИЛОСОС-ПОВІТРОДУВКА
ІНСТРУКЦІЯ З ЕКСПЛУАТАЦІЇ
PGU2300 та PGU2500

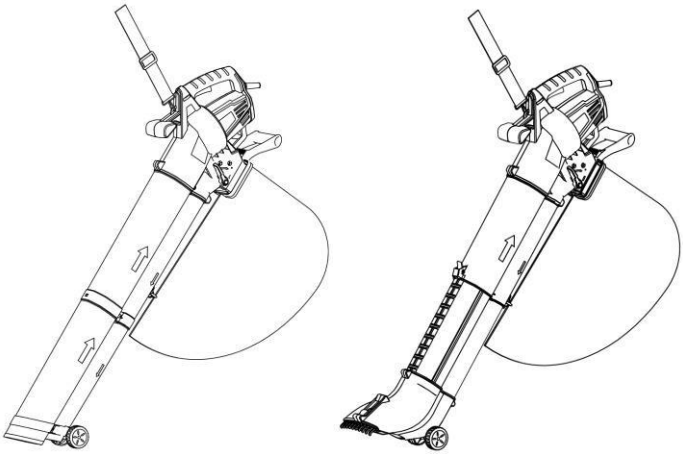

	Перед використанням приладу прочитайте інструкцію з експлуатації.
	Існує ризик того, що прилад може викинути каміння та інші предмети. Тримайте інших людей і домашніх тварин на безпечній відстані.
	Тримайте руки подалі від обертового вентилятора
	Завжди відключайте машину від електромережі перед чищенням, оглядом, ремонтом або в разі пошкодження або заплутування.
	Не використовуйте цей продукт під дощем і не залишайте на вулиці під час дощу.
	Негайно вимкніть з розетки, якщо кабель пошкоджений або порізаний.
	Одягайте захист для очей.

	Надіти респіратор.
	Захист класу II
	Відповідає основним стандартам безпеки європейських директив
	Відпрацьовані електричні вироби не можна викидати разом з побутовими відходами. Будь ласка, утилізуйте там, де є спеціальне обладнання. Зверніться до місцевого уповноваженого органу або до продавця для отримання рекомендацій по утилізації.

ОРГАНЫ УПРАВЛЕНИЯ

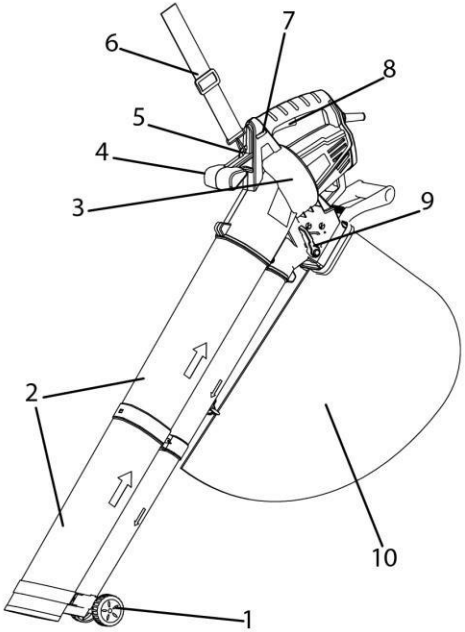

1. колеса
2. трубка пилососа
3. корпус
4. допоміжна ручка
5. отвір для кріплення ременя
6. плечовий ремінь
7. регулятор швидкості
8. вимикач
9. важіль перемикання режимів
10. мішок для збору сміття

PGU2300

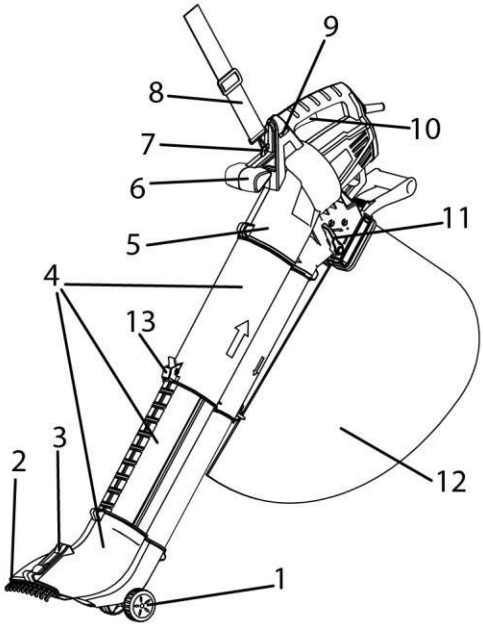

1. колеса
2. граблі
3. регулятор граблів
4. трубка пилососа
5. корпус
6. додаткова рукоять
7. отвір для кріплення ременя
8. плечовий ремінь
9. регулятор швидкості
10. вимикач
11. важіль перемикання режимів
12. мішок для збору сміття
13. кнопка регулювання висоти

PGU2500

КОМПЛЕКТ ПОСТАВКИ

- Корпус повітродувки (1 комплект)
- Трубка (2 шт.)
- Сумка для збору (1 шт.)
- Колесо (2 шт.) + Кронштейн (1 шт.)
- Плечовий ремінь (1шт)
- Гвинт ST4 x 16 (3шт)
- Гвинт ST4 x 50 (1шт)
- Інструкція по експлуатації (1шт)

ТЕХНІЧНІ ДАНІ

Технічні дані		
Модель №.	PGU2300	PGU2500
Напруга / частота	220-240 В ~ / 50 Гц	220-240 В ~ / 50 Гц
Вхідна потужність	2200 Вт	2200 Вт
Обороти холостого ходу	9000 - 15000 об / хв	9000-15000 об / хв
Максимум швидкості повітря	160-270 км / год	160-270 км / год
Продуктивність	13,2 м³ / хв	13,2 м³ / хв

Сумка для збору	35 л	35 л
Швидкість мульчування	10: 1	10: 1
Вага	2,65 кг	2,8 кг
Катагорія захисту	IPX0	IPX0
Клас захисту	II	II
Рівень звукового тиску L_{pa}	90,20 дБ (А) K = 3 дБ	90,20 дБ (А) K = 3 дБ
Рівень звукової потужності L_{wa} (Відповідно до EN 50636-2-100)	102,40 дБ (А) K = 3 дБ	102,40 дБ (А) K = 3 дБ
Гарантований рівень звукової потужності L_{wa} (відповідно з 2000/14 / ЕС з поправками 2005/88 / ЕС)	105 дБ (А)	105 дБ (А)
Вібрація (згідно EN 50636-2-100)	4,27 м / $с^2$ K = 1,5 м / $с^2$	4,27 м / с2 K = 1,5 м / $с^2$

При роботі з електроінструментом використовуйте засоби захисту органів слуху.

Заявлене загальне значення вібрації було виміряно у відповідності зі стандартним методом випробувань і може використовуватися для порівняння одного інструмента з іншим.

Заявлене значення вібрації також може використовуватися для попередньої оцінки впливу.

Попередження

Рівень вібрації під час фактичного використання електроінструменту може відрізнятися від заявленого загального значення в залежності від того, як використовується інструмент.

ЗАГАЛЬНІ ВКАЗІВКИ ПО БЕЗПЕЦІ

Перед тим, як приступити до роботи з цією машиною, важливо уважно прочитати, зрозуміти і дотримуватися цих інструкцій. Вони розроблені для забезпечення безпеки вас і оточуючих, забезпечуючи довгий і безперебійний термін служби вашої машини.

Цей пристрій не призначений для використання особами (включаючи дітей) з обмеженими фізичними, сенсорними або розумовими здібностями, або з недоліком досвіду і знань, якщо вони не знаходяться

під наглядом або не пройшли інструктаж щодо використання особою, відповідальною за їх безпеку.
Слідкуйте за дітьми, щоб вони не гралися з приладом.

1. Навчання

- Уважно прочитайте інструкцію. Ознайомтеся з органами управління та правильним використанням приладу.
- Ніколи не дозволяйте дітям користуватися приладом.
- Ніколи не дозволяйте користуватися приладом людям, які не знайомі з цими інструкціями. Місцеві правила можуть обмежувати вік оператора.
- В жодному разі не вмикайте прилад, якщо поруч знаходяться люди, особливо діти, або домашні тварини.
- Оператор або користувач несуть відповідальність за нещасні випадки або шкоду, яку завдають іншим людям або їх майну.

2. Підготовка

- Під час роботи з приладом завжди надягайте міцне взуття і довгі штани.
- Не носіть просторий одяг або прикраси, які можуть потрапити в повітрозабірник. Тримайте довге волосся далеко від повітрязабірників.
- Під час роботи надягайте захисні окуляри.
- Щоб запобігти роздратування від пилу, рекомендується надягати маску для обличчя.
- Перед використанням перевірте блок живлення і подовжувач на предмет пошкоджень і зносу. Не використовуйте прилад, якщо шнур пошкоджений або зношений.
- Ніколи не використовуйте прилад з несправними огородженнями або щитками або без запобіжних пристроїв, наприклад, збирача сміття.
- Використовуйте тільки водостійкий подовжувач з муфтою згідно IEC 60320-2-3.

3. Робота

- Завжди тримайте кабель позаду від приладу.
- Якщо шнур пошкодиться під час використання, негайно вимкніть

шнур живлення з мережі. НЕ ДОТОРКАЙТЕСЯ до шнура ПЕРЕД відключення електроживлення.

- Якщо шнур живлення пошкоджений, він повинен бути замінений виробником, його сервісним агентом або особами з аналогічною кваліфікацією, щоб уникнути небезпеки.
- При використанні подовжувача його перетин не повинен бути менше 2x1,0 мм².
- Не переносьте прилад за кабель.
- Вимкніть прилад з електромережі.
  · Кожного разу, коли ви відходите від машини;
  · Перед усуненням засмічення;
  · Перед перевіркою або чищенням приладу;
  · Якщо прилад починає ненормально вібрувати.
- Експлуатуйте прилад тільки при денному або хорошому штучному освітленні.
- Не перестарайтеся і завжди зберігайте рівновагу.
- Переміщуйтесь кроком, не біжіть.
- Уникайте попадання сміття в усі впускні отвори для охолоджуючого повітря.
- Ніколи не здувайте сміття в бік сторонніх.
- Рекомендується використовувати машину тільки в розумні години - нерано вранці або пізно вночі, коли люди можуть бути потривожені.
- Рекомендуємо використовувати граблі та щітки для розпушення сміття перед продувкою / прибиранням пилососом.
- Рекомендується злегка змочити поверхню в запилених умовах або використовувати насадку-розпилювач.
- Рекомендуємо використовувати подовжувач сопла повітродувки, щоб повітряний потік міг проходити близько до землі.

4. Обслуговування та зберігання

- Тримайте всі гайки, болти і гвинти затягнутими, щоб переконатися, що прилад знаходиться в безпечному робочому стані.
- Часто перевіряйте збирач сміття на предмет зносу.
- Замінюйте зношені або пошкоджені деталі.

- Використовуйте тільки оригінальні запасні частини і аксесуари.
- Зберігайте прилад тільки в сухому місці.

БЕЗПЕЧНА ЕКСПЛУАТАЦІЯ

Робоче середовище

Не піддавайте електроінструмент під дощем і не використовуйте його в сирих або вологих місцях. Робоче місце повинно бути добре освітлене. Не використовуйте електроінструменти в місцях, де існує небезпека вибуху або пожежі через горючих матеріалів, легкозаймистих рідин, фарби, лаку, бензину і т. Д Легкозаймисті гази і пил вибухонебезпечного характеру, в якості запобіжного заходу рекомендується проконсультуватися з фахівцем по відповідний вогнегасник і його використання.

Захист від ураження електричним струмом

Уникайте контакту тіла з заземленими поверхнями (наприклад, трубами, радіаторами, плитами і холодильниками).

Оберігайте дітей і домашніх тварин

Не допускайте дітей та домашніх тварин в робочу зону. Дітям не дозволяється торкатися до обладнання, працювати з ним або торкатися до подовжувачів. Всі електроінструменти слід зберігати в недоступному для дітей місці, бажано зберігати або замикати в надійному шафі або кімнаті, коли вони не використовуються.

Використовуйте правильний інструмент

Виберіть відповідний інструмент для роботи. Не використовуйте інструменти для роботи, для якої вони не призначені. Не змушуйте невеликий інструмент виконувати важку роботу. Не використовуйте інструменти не за призначенням.

Регулярно обслуговуйте інструменти

Дотримуйтесь інструкцій по змащенню і заміні аксесуарів.

Періодично перевіряйте шнур живлення інструменту і, якщо він пошкоджений, замініть його в авторизованому сервісному центрі.

Періодично перевіряйте подовжувачі і в разі пошкодження замініть їх.

Тримайте ручки сухими, чистими і знежиреними.

Слідкуйте за тим, щоб вентиляційні отвори завжди були чистими і

вільними від бруду. Заблоковані вентиляційні отвори можуть викликати перегрів і пошкодження двигуна.

Вимикайте електроінструменти

Переконайтеся, що електроінструмент відключений від мережі, коли він не використовується, перед обслуговуванням, змащенням або регулюванням, а також при заміні аксесуарів.

Знімайте регулювальні ключі і гайкові ключі

Уникайте ненавмисного запуску

Перш ніж вмикати електроприлад, перевірте, чи перемикач знаходиться в положенні ВИКЛ.

Подовжувачі і котушки

Прилад повинен живитися через пристрій захисного відключення (ПЗВ) зі струмом відключення не більше 30 мА.

Для подовжувачів до 15 метрів використовуйте провід перетином 1,5 мм^2.

Для подовжувачів довжиною понад 15 метрів, але менше 40 метрів використовуйте провід перетином 2,5 мм^2.

Перед використанням завжди перевіряйте подовжувач на пошкодження. Захищайте подовжувач від гострих предметів, надмірного нагріву і сирих або вологих місць.

Будь насторожі

Слідкуйте за тим, що ви робите, керуйтеся здоровим глуздом і не працюйте з електроінструментом, коли ви втомилися, якщо ви приймаєте ліки, що викликають сонливість, вживаючи алкоголь або наркотики.

Попередження

Не використовуйте електроінструмент, якщо перемикач ВКЛ / ВИКЛ не включає і не виключає електроінструмент.

Не намагайтеся будь-яким чином модифікувати електроінструмент. Використання будь-яких пристосувань або матеріалів понад рекомендованих в цьому посібнику з експлуатації може призвести до пошкодження електроінструменту і травм оператора.

Цей електроінструмент відповідає національним і міжнародним стандартам і вимогам безпеки. Ремонт повинен виконуватися тільки кваліфікованим персоналом і з використанням оригінальних запасних частин. Недотримання цього може привести до виникнення небезпеки для користувача.

ОСОБЛИВІ ВКАЗІВКИ З БЕЗПЕКИ

ВАКУУМНА-повітродувки

ПОПЕРЕДЖЕННЯ!

Уважно ознайомтеся з усіма вищевикладеними інструкціями і попередженнями.

Використання пилососа

Завжди перевіряйте оброблювану зону на предмет наявності дротів, іншого сміття і т. д., Які можуть викликати пошкодження пилососа і травми оператора.

Ніколи не затягуйте в пилосос-повітродувку тверді предмети, такі як камені, пляшки, банки або шматки металу. Вони можуть викликати пошкодження машини і, можливо, травми оператора і оточуючих.

По можливості уникайте експлуатації пилососом повітродувкою у вологих умовах.

Знайте, як швидко зупинити пилосос-повітродувку в аварійній ситуації.

Перед використанням пилососа-повітродувки переконайтеся, що ви прийняли безпечне і надійне робоче положення. (Рис. 9)

Переконайтеся, що кабель і будь-який використовуваний подовжувач перевірені на відсутність пошкоджень і правильно намотані без перегинів.

Залишкові ризики

Навіть коли інструмент використовується за призначенням, неможливо усунути всі залишкові чинники ризику. Наступні загрозиможуть виникнути в зв'язку з роботою і конструкцією інструмента:

4) Пошкодження легких, якщо не надягати ефективну респіраторну маску.

5) Пошкодження слуху при відсутності ефективних засобів захисту органів слуху.

6) Порушення працездатності, що виникають в результаті випромінювання вібрації, якщо електроінструмент використовується протягом тривалого періоду часу або не використовується належним чином і не обслуговується належним чином.

ПОПЕРЕДЖЕННЯ! Ця машина створює електромагнітне поле під час роботи. Це поле може за певних обставин заважати роботі активних або пасивних медичних імплантатів. Щоб знизити ризик серйозних або смертельних травм, ми рекомендуємо людям з медичними імплантатами проконсультуватися зі своїм лікарем та виробником медичних імплантатів перед використанням цього апарату.

ПРИЗНАЧЕННЯ

Цей прилад слід використовувати тільки для здування або збору листя і сміття для прибирання вашого саду навколо будинку, він не призначений для комерційного використання. Використання пристрою, крім описаного в цьому посібнику, може призвести до порушень нормальної роботи або серйозних травм оператора.

ЗБІРКА І НАСТРОЙКА

Попередження!

Забороняється використовувати або включати пилосос - повітродувку поки вона не буде повністю зібрана.

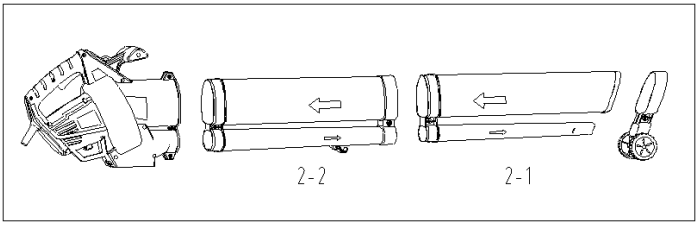

Мал.2

Збірка (Мал.3 Мал.4 і Мал.5)

3. Витягніть дві всмоктувальні / нагнітальні трубки, корпус вакуумного нагнітача, 1 комплект коліс + кронштейн, чотири гвинти. Користувачеві необхідно взяти трубку 2-1, вставити в трубку 2-2 із зусиллям, закріпити гвинт (ST4 x 50), поки трубки не будуть добре з'єднані. Див. Рис. 3. Потім помістіть всю трубку в корпус машини і

закріпіть двома іншими доданими гвинтами (ST4 x 16), див. Рис. 4.

4. Див. Рис. 5, утримуючи кронштейн коліс і встановіть його в правильне положення на трубці 2-1, а потім затягніть гвинт ST4 x16.

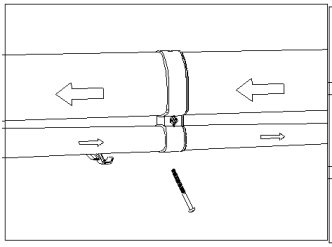

мал.3

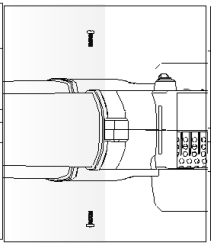

мал.4

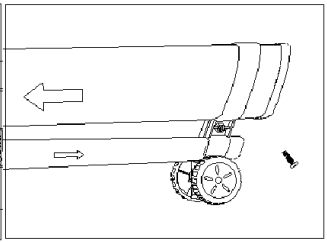

мал.5

УВАГА: ЯКЩО ЯКАСЬЧАСТИНА ВІДСУТНЯ АБО ПОШКОДЖЕНА, НЕ ВМИКАЙТЕ МАШИНУ, ПОКИ НЕ ЗАМІНИТЕ ВІДСУТНОСТІ АБО ПОШКОДЖЕННЯ ЧАСТИН.

Установка мішка для сміття (мал.6 і мал.7)

Перед установкою мішка для збору сміття переконайтеся, що важіль перемикання всмоктування / продувки працює плавно і що йому не заважає сміття від попереднього використання.

Утримуючи гачок мішка для збору сміття за трубку (див. Мал. 6), знайдіть кронштейн мішка для збору сміття, щоб вставити вигнуту трубку (див. Мал. 7).

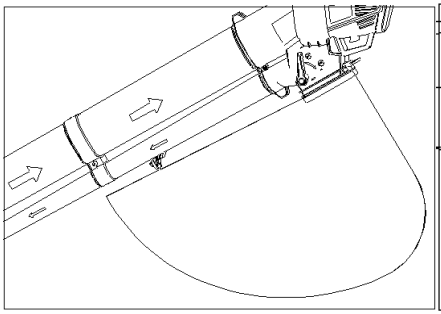

мал.6

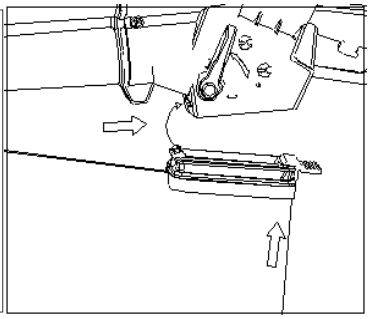

мал.7

Запуск вакуумного нагнітача

Перед запуском вакуумного нагнітача переконайтеся, що дві проміжні усмоктувальні / нагнітальні трубки разом з корпусом машини встановлені правильно.

Використання пилососа-повітродувки

Не намагайтеся збирати вологе сміття, дайте опалим листям і т. д. висохнути перед використанням вакуумної повітродувки. Пилосос можна використовувати для видалення сміття з патіо, доріжок, проїздів, газонів, кущів і бордюрів. Він також збирає листя, папір, гілочки і тріски. При використанні пилососа-повітродувки в вакуумному режимі сміття всмоктується через всмоктувальну трубку, а потім викидається в мішок для збору сміття, оскільки сміття проходить через всмоктуючий вентилятор, воно частково подрібнюється. Подрібнене органічне сміття ідеально підходить для використання в якості мульчі навколо рослин.

Попередження! Будь-які тверді предмети, такі як камені, скляні консервні банки і т. д., можуть пошкодити всмоктувальний вентилятор.

Важливо!

Не використовуйте пилосос для всмоктування води або дуже вологого сміття.

Ніколи не використовуйте пилосос без встановленого мішка для збору сміття.

Робота з вакуумним нагнітачем

Режим повітродувки

Перед початком роботи огляньте оброблювану ділянку. Видаліть всі предмети або сміття, які можуть бути відкинуті, затиснуті або заплутані в пилососі-повітродувці.

Виберіть функцію видування за допомогою важеля перемикання на бічній стороні машини (Рис.8) і включіть. Поставивши вакуумний вентилятор на колеса, перемістіть його вперед, направляючи сопло на сміття, яке необхідно очистити.

В якості альтернативи тримайте насадку прямо над землею і качайте машину з боку в бік, рухаючись вперед і направляючи насадку на сміття,

яке потрібно очистити. Сдуйте сміття в зручну купу, а потім скористайтеся функцією вакуумування, щоб зібрати сміття.

Вакуумний режим

Перед початком роботи огляньте оброблювану ділянку. Видаліть всі предмети або сміття, які можуть бути кинуті, затиснуті або заплутані в пилососі-повітродувці. Виберіть функцію вакуумування за допомогою важеля перемикання на бічній стороні машини (рис. 8) і включіть. Коли вакуумний нагнітач знаходиться на колесах, перемістіть його вперед, направляючи сопло на сміття, що збирається. В якості альтернативи, утримуючи вакуум-повітродувку прямо над землею, качайте машину з боку в бік, рухаючись вперед і направляючи сопло на сміття, що збирається. Не вдавлюйте сопло в сміття, так як це заблокує всмоктувальну трубку і знизить ефективність машини.

Органічні матеріали, такі як листя, містять велику кількість води, через що вони можуть прилипати до внутрішньої частини всмоктувальної трубки. Щоб зменшити прилипання, матеріал слід залишити на кілька днів, щоб він просох.

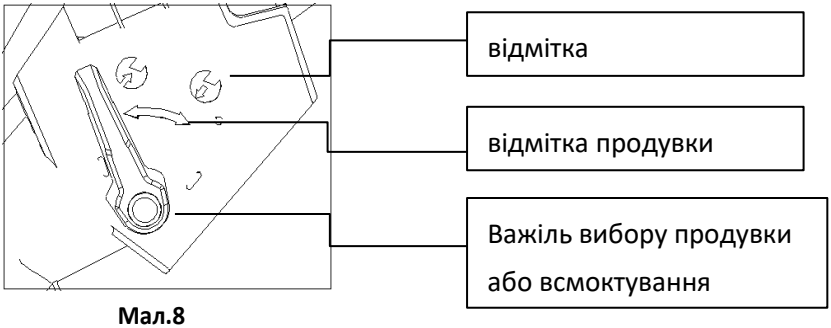

Мал.8

Приклад правильного використання



Мал.9

ПОПЕРЕДЖЕННЯ: під час вивантаження подрібненого листя ВІД'ЄДНАЙТЕ ДЖЕРЕЛО ЖИВЛЕННЯ І ВИМКНІТЬ ПЕРЕМИКАЧ.

ТЕХНІЧНЕ ОБСЛУГОВУВАННЯ, ОЧИЩЕННЯ І ЗБЕРІГАННЯ

Всі вищевикладені правила і рекомендації застосовні при обслуговуванні, очищенні та зберіганні.

Ніколи не залишайте матеріал в пилососі або мішку для збору сміття. Це може призвести до виникнення загрози при запуску вакуумного нагнітача.

Після використання пилосос-повітродувку необхідно ретельно очистити.

Переконайтеся, що вакуумний вентилятор вимкнений і відключений від мережі. Зніміть і спорожніть мішок для збору сміття. Переконайтеся, що селекторний важіль вакууму / продувки працює плавно і не забитий сміттям. Видаліть щіткою будь-яке сміття навколо вентилятора і всередині всмоктуючої / нагнітальної трубки.

Ніколи не мийте машину і не обприскуйте її водою. Очищайте корпус двигуна тільки вологою тканиною і ніколи не використовуйте миючі засоби або розчинники! Це може пошкодити пластмасові частини машини. Після очищення, ретельно висушіть корпус двигуна.

Зберігайте прилад в сухому, недоступному для дітей місці.

УВАГА: ДЛЯ ВАШОЇ ВЛАСНОЇ БЕЗПЕКИ СПРАВЖНІЙ ПИЛОСОС-ПОВІТРОДУВКА ОСНАЩЕНА ПОДВІЙНИЙ ІЗОЛЯЦІЄЮ. ЩОБ УНИКНУТИ РИЗИКУ УРАЖЕННЯ СТРУМОМ, ПОЖЕЖІ АБО ТРАВМ використовуйте ТІЛЬКИ ОРИГІНАЛЬНІ ЗАПЧАСТИНИ.

CE ДЕКЛАРАЦІЯ ВІДПОВІДНОСТІ

Ми**,** Vega Trade Company Limited, як відповідальний виробник заявляємо, що електричний пилосос-повітродувка **TM Procraft:**

PGU2300/PGU2500

виробляється серійно і відповідає наступним європейським директивам: 2006/42/EU, 2006/95 / EU, 2014/30 / EU,2011/65 / EU (EU) / 2015/863

Виробляється відповідно до таких стандартів або стандартизованих документів:

EN 55014-1：2017/A11：2020, EN55014-2：2015, EN IEC61000-3-2: 2019, EN 61000-3-3：2013/A1：2019

EN 60335-1：2012/A2：2019, EN50636-2-100:2014, EN62233：2008

Технічна документація надається компанією: VEGA TRADE COMPANY LIMITED,

адреса: Room 1009, Distrii Zhangjiang Keyuan Office: 6-11 / F, No.5 Bibo Road, Zhangjiang Innopark, Pudong, Shanghai.

ВИРОБЛЕНО В КНР

ГАРАНТІЙНИЙ ТАЛОН

Найменування виробу: _____

Модель: _____

Серійний номер: _____

Дата продажу: _____

Підпис продавця: _____

Серійний номер талону: _____

Товар отриманий в справному стані, без видимих ушкоджень, в повній комплектації, перевірений у моїй присутності. Претензій за якістю товару не маю, з умовами экплуатации і гарантійного обслуговування ознайомлений і згоден.

ПІБ покупця: _____

Підпис покупця: _____

ОСНОВНІ ПОЛОЖЕННЯ

- Впродовж усього гарантійного терміну власник має право на безкоштовний ремонт виробу при несправностях, в наслідку виробничих дефектів (список невиробничих дефектів приведений в Додатку 1).
- Ремонт і сервісне обслуговування електроінструменту впродовж гарантійного терміну експлуатації повинні проводитися в авторизованих сервісних центрах.
- Гарантія на виріб подовжується на час знаходження цього виробу на гарантійному обслуговуванні або ремонті.
- Без надання гарантійного талона, або у разі, коли гарантійний талон оформлений неналежно і відсутній підпис Покупця про прийняття їм гарантійних умов, гарантійний ремонт не робиться.
- Гарантія не поширюється на регулювання, чищення і інший відхід за інструментом.
- Поверненню або заміні в 14-денний термін з моменту купівлі підлягають усі товари в наступних умовах: збережена комплектність товару, цілісність упаковки, маркеровка і ярлики виробника, товар новий і не експлуатувався, що встановлюється експертизою.

ГАРАНТІЙНЕ ОСЛУГОВУВАННЯ НЕ ПОШИРЮЄТЬСЯ

- на пристрій, що експлуатувався з порушенням інструкції з експлуатації, у тому числі, якщо використовувалися не рекомендовані заводом-виготівником витратні матеріали (олії, свічки, шини, ланцюги) і на пристрій, що піддався самостійному ремонту або розбиранню в гарантійний період;
- на пристрій, що має ушкодження, дефекти, викликані зовнішніми механічними ушкодженнями, недбалим зверненням і стихійними лихами;
- на пристрій з ушкодженнями, які викликані не залежними від виробника причинами, такими як: використання палива, що не відповідає стандартам якості, використання олії і паливної суміші неналежної якості;
- на пристрій, що має ушкодження, викликані попаданням всередину сторонніх предметів, рідин, а також засміченням вентиляційних отворів, паливних і масляних каналів, жиклерів карбюратора;
- на пристрій, що працював з перевантаженнями (пиляння тупим ланцюгом, відсутність захисного кожуха, тривала робота без перерви на максимальних оборотах), які призвели до деформації в циліндро-поршневій групі;
- на пристрій, що використався з включеним інерційним гальмом ланцюга;
- на пристрій з деформаціями в циліндро-поршневій групи, що виникли внаслідок його тривалої експлуатації на холостому ходу;
- на пристрій, в якому одночасно вийшли з ладу обмотки ротора і статора;
- на пристрій з оплавленими внутрішніми деталями або пропаленнями електронних плат;
- на пристрій, що має пошкодження елементів вхідних ланцюгів (варістор, конденсатор), що є наслідком впливу імпульсної перешкоди мережі живлення;
- на пристрій, що має велику кількість пилу на внутрішніх вузлах і деталях;
- на пристрій, який протягом гарантійного терміну виробив повністю моторесурс;
- на пристрій з ушкодженнями, що виникли внаслідок експлуатації з не усуненими недоліками, конструктивними змінами або ушкодженнями, що виникли внаслідок технічного обслуговування, ремонту особами або організаціями, які не мають відповідних повноважень;
- на пристрій, в якому серійний номер нерозбірливий або видалений;
- на деталі і вузли: зварювальні пальники та їх комплектуючі, тримачі електродів, затискачі маси, зварювальні дроти, корди, ланцюги, шини, свічки, фільтри, зірочки, деталі зчеплення, триммерного головки, ножі, диски, приводні ремені, амортизатори, ходові частини газонокосарок і снігоприбиральних машин, деталі стартерної групи, акумуляторні батареї, вугільні щітки, мережевий кабель, лампочки, напірні шланги, насадки і перехідники миючих пристроїв і розпилювачів, захисні пристрої, в тому числі автомати захисту, пластикові шестерні, адаптери, а також деталі, термін служби яких залежить від регулярного технічного обслуговування пристрою.

ДОДАТОК 1	
Зовнішні пошкодження корпусних деталей, ручки, накладки, мережевого шнура і штепсельної вилки.	Неправильна експлуатація, падіння, удар
Погнутий шпиндель (биття шпинделя при обертанні)	Удар по шпинделю
Пошкоджений фіксатор і корпус редуктора в шліфувальних машинах, є сліди від фіксатора на конічному колесі	Неправильна експлуатація
Вентиляційні отвори закриті пилом, стружкою тощо. Є сильне зовнішнє і внутрішнє забруднення, попадання всередину виробу рідини, сторонніх тіл.	Недбала експлуатація і брак догляду за виробом
Корозія металевих поверхонь виробу.	Неправильне зберігання
Пошкодження від вогню, агресивних речовин (зовнішнє)	Контакт з відкритим вогнем, агресивними речовинами
Електроінструмент прийнятий у розібраному стані	Відсутність у споживача права розбирати інструмент на протязі гарантійного терміну
Електроінструмент був раніше розкритий поза сервісного центру (неправильна збірка, застосування невідповідного мастила, неоригінальних запасних частин, нестандартних підшипників і т.п.)	Ремонт електроінструменту протягом гарантійного терміну має проводитися в авторизованих сервісних центрах
Використання інструменту не за призначенням	Порушення умов експлуатації
Використання комплектуючих, прилад, витратних матеріалів та частин, не передбачених керівництвом з експлуатації інструменту (ланцюги, шини, пилки, фрези, пильні диски, шліфувальні круги), механічні пошкодження інструменту	Порушення умов експлуатації, що призводять до перевантаження інструменту через потужності або до його поломки
Пошкодження або знос змінних деталей інструменту (патрони, свердла, пилки, ножі, ланцюги, змінні вінці ланцюгових пил, шліфувальні круги, затягуючи гайки до КШМ, захисні кожухи, шліфувальні платформи, опори рубанків, цанги, акумулятори)	Природній знос довготривалому або інтенсивномувикористанні виробу
Вихід з ладу швидкозношуваних деталей (вугільні щітки, зубчасті ремені, шківи, гумові ущільнення, сальники, направляючі ролики)	Природній знос довготривалому або інтенсивномувикористанні виробу
Знос деталей при відсотності на них заводських дефектів	Нормальний знос деталей при тривалому використанні інструменту
Спікання обмоток якоря і статора, оплавлення, обгорання ламелейколектора. Одночасний вихід з ладу якоря і статора, рівномірна зміна кольору обмоток якоря або колектора (при цьому можливий вихід з ладу вимикача)	Тривала робота з перевантаженням, невідповідність параметрів мережі, недостатнє охолодження через забруднення виробу
Вихід з ладу обмоток якоря. Механічних пошкоджень і ознак перевантаження немає. Котушки статора не пошкоджені і мають однаковий опір	Тривала робота з перевантаженням, невідповідність параметрів мережі, недостатнє охолодження через забруднення виробу
Механічне порушення ізоляції якоря або статора внаслідок забруднення або попадання чужорідних речовин	Недбала експлуатація і брак догляду за виробом
Знос зубів вала якоря та веденого зубчастого колеса (мастило неробоче** або відсутнє, вал якоря з синявою)	Порушення умов експлуатації
Рівномірний та незначний знос зубів на якорі та веденому зубчастому колесі при інтенсивній експлуатації	Природній знос довготривалому або інтенсивному використанні виробу
Пошкодження якоря, статора, корпуса пов'язане з виходом з ладу підшипників якоря	Природній знос при довготривалому або інтенсивному використанні виробу
Механічний знос колектора (більш ніж 0,2 мм	Інтенсивна експлуатація виробу

на діаметр)	
Іскріння на колекторі через знос щіток (довжина щітки менше вказаної в інструкцій з експлуатації)	Несвоєчасна заміна вугільних щіток (порушення умов експлуатації та нагляду)
Механічне пошкодження щіток (може призвести до виходу з ладу якоря та статора)	Падіння інструменту або удари (недбала експлуатація)
Знос вугільних щіток	Природній знос при довготривалому або інтенсивному використанні виробу
Вихід з ладу якоря або статора внаслідок заклинювання ріжучого інструменту	Неправильне закріплення, вибір інструменту або режиму роботи інструменту
Вихід з ладу вимикача спільно зі статором, якорем через перевантаження	Порушення умов експлуатації (перевантаження)
Вихід з ладу вимикача (відсутність можливості регулювання плавності) через забруднення регулювального колеса чужорідними речовинами	Недбала експлуатація та брак догляду за виробом
Механічне пошкодження вимикача, електронного блоку	Недбала експлуатація
Знос зубів шестерень (мастило неробоче**)	Порушення умов експлуатації
Зламаний зуб колеса, або елементів корпусу редуктора двошвидкісного дрилю та двошвидкісного шурупокрута	Перемикання швидкостей у робочому режимі
Вихід з ладу підшипників редуктора (мастило неробоче**)	Порушення умов експлуатації
Вигин або знос штока в лобзиках	Порушення умов експлуатації
Пошкодження редуктора через порушення терміну періодичності технічного обслуговування, вказаного в інструкції з експлуатації (не проведена заміна змазки редуктора)	Надмірне навантаження або природній знос
Зрізані зуби штока насоса, заклинило привід масляного насоса	Перевантаження
Несправності викликані незалежними від виробника причинами (перепади напруги, стихійні лиха)	Порушення умов експлуатації
Зрізані зуби штока насоса, заклинило привід масляного насоса	Робота без мастила або марка мастила не відповідає інструкції з експлуатації
Несправності викликані незалежними від виробника причинами (перепади напруги, стихійні лиха)	Порушення умов експлуатації
Несправності, які виникли якщо експлуатація інструменту продовжувалась після виникнення несправності які і спричинили інші несправності	Робота несправним інструментом
Ушкодження шнура живлення або штепсельної вилки	Порушення умов експлуатації
Погнутий вал якора (биття валаякора при обертанні)	Перевантаження або заклинювання патрону пыд час роботи

** Мастило неробоче – мастило, що є непридатних до експлуатації, що змінило свій колір, забруднене металевими частками та іншими сторонніми включеннями.

ВИКОНАВЕЦЬ (назва і адреса сервісного центру, його штамп)	МАЙСТЕР	ДАТА ВИЛУЧЕННЯ	ПІДПИС

ELECTRIC VACUUM BLOWER

SAFETY AND OPERATING INSTRUCTIONS

PGU2300 and PGU2500

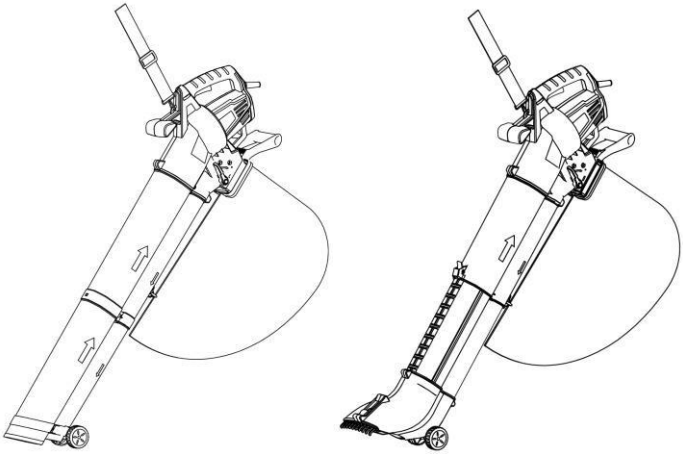

	Read the instruction manual before using the appliance.
	There is a risk that stones and other objects could be thrown out by the appliance. Keep other people and domestic animals at a safe distance.
	Keep hands out of rotation fan.
	Always disconnect the machine from the power mains before cleaning inspecting, repairing or when it is damaged or tangled.
	Do not use this product in the rain or leave outdoors while it is raining.
	Unplug the power plug immediately if the cable is damaged or cut.
	Wear eye protection.

	Wear a respirator.
	Class II protection.
	In accordance with essential applicable safety standards of European directives.
	Waste electrical products should not be disposed of with household waste. Please recycle where facilities exist. Check with your local Autheority or retailer for recycling advice.

GOVERNING BODIES

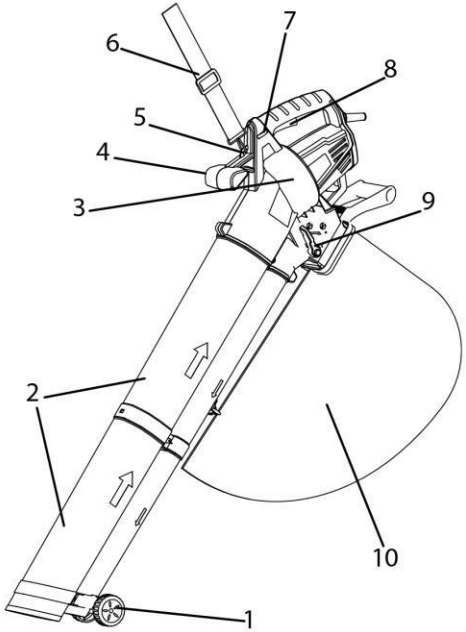

PGU2300

1. Wheels
2. Vacuum cleaner tube
3. Housing
4. Auxiliary handle
5. Hole for strap attachment
6. Shoulder strap
7. Speed controller
8. Switch
9. Mode switch lever
10. Garbage bag

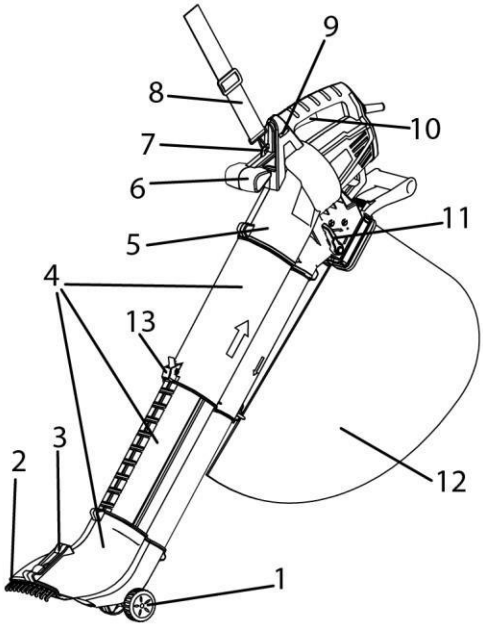

1. Wheels
2. Rake
3. Rake adjustment handle
4. Vacuum cleaner tube
5. Housing
6. Additional stick
7. Hole for strap attachment
8. Shoulder strap
9. Speed controller
10. Switch
11. Mode switch lever
12. Garbage bag
13. Height adjustment button

PGU2500

CONTENTS OF DELIVERY

- Blower body (1 set)
- Tube (2 pcs.)
- Collection bag (1 pc.)
- Wheel (2 pcs.) + Bracket (1 pc.)
- Shoulder strap (1pc)
- Screw ST4 x 16 (3pcs)
- Screw ST4 x 50 (1pc)
- Operating instructions (1pc)

TECHNICAL DATA

Technical data		
Model no.	PGU2300	PGU2500
Voltage / frequency	220-240 V ~ / 50 Hz	220-240 V ~ / 50 Hz
Rated power	2200 W	2200 W
No load speed	9000 - 15000 rpm	9000-15000 rpm
Maximum air speed	160-270 km / h	160-270 km / h

Performance	13.2 m^3 / min	13.2 m^3 / min
Collection bag	35 l	35 l
Mulching speed	10: 1	10: 1
Weight	2.65 kg	2.8 kg
Protection category	IPX0	IPX0
Protection class	II	II
Sound pressure level L_{pa}	90.20 dB (A) K = 3 dB	90.20 dB (A) K = 3 dB
Sound power level L_{wa} (according to EN 50636-2-100)	102.40 dB (A) K = 3dB	102.40 dB (A) K = 3dB
Guaranteed sound power level L_{wa} (in accordance with 2000/14 / EC and amended 2005/88 / EC)	105 dB (A)	105 dB (A)
Vibration (according to EN 50636-2-100)	4.27 m / s^2 K = 1.5 m / s^2	4.27 m / s^2 K = 1.5 m / s^2

Wear hearing protection when operating a power tool.

The declared total vibration value was measured according to a standard test method and can be used to compare one instrument to another.

The declared vibration value can also be used for preliminary exposure assessment.

Warning

The vibration level during actual use of the power tool may differ from the declared total value depending on how the tool is used.

GENERAL SAFETY INSTRUCTIONS

Before operating this machine, it is important to carefully read, understand and follow these instructions. They are designed to keep you and those around you safe, ensuring a long, trouble-free life for your machine.

This device is not intended for use by persons (including children) with reduced physical, sensory or mental capabilities, or lack of experience and knowledge, unless they are supervised or instructed in the use of the device by a person responsible for their safety.

Children should be supervised to ensure that they do not play with the appliance.

9.Training

- Read the instructions carefully. Familiarize yourself with the controls and proper use of the appliance.
- Never let children use the appliance.
- Never allow people unfamiliar with these instructions to use the appliance. Local regulations may limit the age of the operator.
- Never switch on the appliance when there are people, especially children, or pets nearby.
- The operator or user is responsible for accidents or damage caused to other people or their property.

10.Preparation

- Always wear sturdy shoes and long trousers when working with the appliance.
- Do not wear loose clothing or jewelry that can get caught in the air intake. Keep long hair away from air intakes.
- Wear safety glasses while working.
- Wearing a face mask is recommended to prevent dust irritation.
- Check the power supply and extension cord for damage and wear before use. Do not use the appliance if the cord is damaged or frayed.
- Never operate the appliance with defective guards or guards or without safety devices such as a waste collector.
- Use only a waterproof extension cable with a sleeve according to IEC 60320-2-3.

11. Work

- Always keep the cable behind the instrument.
- If the cord becomes damaged during use, immediately unplug the power cord. DO NOT TOUCH THE CORD BEFORE DISCONNECTING THE POWER SUPPLY.
- If the power cord is damaged, it must be replaced by the manufacturer, its service agent or similarly qualified persons to avoid hazard.
- When using an extension cable, its cross-section must not be less than 2x1.0 mm².
- Do not carry the device by the cable.
- Disconnect the appliance from the mains supply.

· Whenever you leave the car;
· Before removing the blockage;
· Before checking or cleaning the device;
· If the device starts to vibrate abnormally.

- Operate the device only in daylight or in good artificial light.
- Don't overdo it and always keep your balance.
- Move at a pace, do not run.
- Do not allow debris to enter all cooling air inlets.
- Never blow debris towards bystanders.
- It is recommended to use the machine only during reasonable hours - not early in the morning or late at night, when people might be disturbed.
- We recommend using a rake and brush to loosen debris before blowing / vacuuming.
- It is recommended to lightly dampen the surface in dusty conditions or use a spray nozzle.
- We recommend using a blower nozzle extension so that the air flow can pass close to the ground.

12.Maintenance and storage

- Keep all nuts, bolts and screws tight to ensure the instrument is in safe working order.
- Check the garbage collector frequently for wear and tear.
- Replace worn or damaged parts.
- Use only original spare parts and accessories.
- Store the device only in a dry place.

SAFE OPERATION

Workspace

Do not expose power tools to rain or use in damp or humid locations. The workplace should be well lit. Do not use power tools in areas where there is a danger of explosion or fire due to combustible materials, flammable liquids, paint, varnish, gasoline, etc. its use.

Electric shock protection

Avoid body contact with grounded surfaces (such as pipes, radiators, stoves, and refrigerators).

Protect children and pets

Keep children and pets away from the work area. Children are not allowed to touch, operate, or touch extension cords. All power tools should be kept out of the reach of children and preferably stored or locked up in a secure cabinet or room when not in use.

Use the right tool

Choose the right tool for the job. Do not use tools for work they were not designed for. Do not force a small tool to do heavy work. Do not use tools for other purposes.

Service your tools regularly

Follow instructions for lubricating and changing accessories.

Check the power cord of the instrument periodically and, if damaged, have it replaced by an authorized service center.

Check extension cords periodically and replace if damaged.

Keep pens dry, clean and free of grease.

Keep ventilation slots clean and free of dust at all times. Blocked air vents can cause overheating and damage to the engine.

Unplug power tools

Be sure to unplug power tool when not in use, before servicing, lubricating or adjusting, or changing accessories.

Remove adjusting keys and wrenches

Avoid inadvertent launch

Make sure the switch is in the OFF position before connecting the power tool to the mains.

Extension cords and coils

The device must be powered through a residual current device (RCD) with a trip current not exceeding 30 mA.

For extension cords up to 15 meters, use 1.5 mm^2 wire.

For extension cords longer than 15 meters but less than 40 meters, use 2.5 mm^2 wire.

Always check the extension cord for damage before use.

Protect the extension cord from sharp objects, excessive heat, and damp or humid locations.

Stay Alert

Watch what you are doing, use common sense and do not operate a power tool when you are tired, taking medication that makes you drowsy, using alcohol or drugs.

Warning

Do not use a power tool unless the ON / OFF switch turns the power tool on or off.

Do not attempt to modify the power tool in any way. Use of any attachment or accessory in excess of those recommended in this instruction manual could result in damage to the power tool and injury to the operator.

This power tool complies with national and international safety standards and requirements. Repairs should only be carried out by qualified personnel and using original spare parts. Failure to do so could result in a hazard to the user.

SPECIAL SAFETY INSTRUCTIONS

VACUUM-BLOWER

A WARNING!

Read all of the above instructions and warnings carefully.

Using as vacuum cleaner

Always check the area to be treated for wires, other debris, etc. that could damage the vacuum cleaner and injure the operator.

Never suck solid objects such as stones, bottles, cans or pieces of metal into the blower. They can damage the machine and possibly injure the operator and others.

Avoid using the vacuum blower in humid conditions as much as possible.

Know how to quickly stop a vacuum blower in an emergency.

Make sure you are in a safe and secure working position before using the blower vacuum cleaner.

Make sure the cable and any extension cable used is checked for damage and properly wound without kinks.

 **Residual risks**

Even when the tool is used as intended, all residual risk factors cannot be eliminated. The following hazards can arise in connection with the operation and design of the tool:

7) Lung damage if an effective respiratory mask is not worn.

8) Hearing damage in the absence of effective hearing protection.

9) Malfunctions resulting from vibration emission if the power tool is used for an extended period of time or is not used properly and properly maintained.

WARNING! This machine generates an electromagnetic field during operation. This field can, under some circumstances, interfere with the operation of active or passive medical implants. To reduce the risk of serious or fatal injury, we recommend that people with medical implants consult their physician and medical implant manufacturer before using this device.

PURPOSE

This appliance should only be used to blow away or collect leaves and debris for cleaning your garden around your home, it is not intended for commercial use. Use of a device other than that described in this manual may result in damage to the device or serious injury to the operator.

ASSEMBLY AND ADJUSTMENT

A warning!

Do not use or turn on the vacuum fan until it is fully assembled.

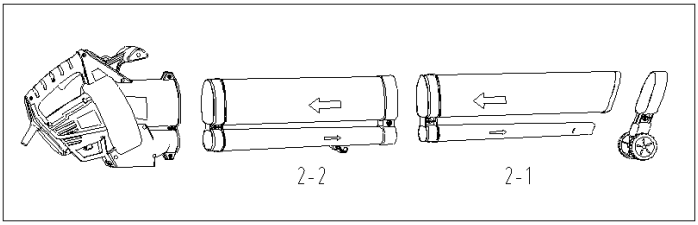

Fig. 2.

Assembly (Fig. 3 Fig. 4 and Fig. 5)

5. Pull out the two suction / discharge pipes, vacuum blower housing, 1 set of wheels + bracket, four screws. The user needs to pick up the 2-1 tube, insert it into the 2-2 tube forcibly, tighten the screw (ST4 x 50) until the tubes are well connected. See Fig. 3. Then place the entire tube into the machine body and secure with the other two supplied screws (ST4 x 16),

see fig. four.

6. See Fig. 5, hold the wheel bracket and install it in the correct position on the tube 2-1, and then tighten the ST4 x16 screw.

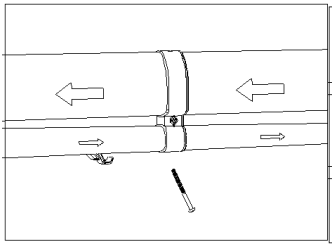

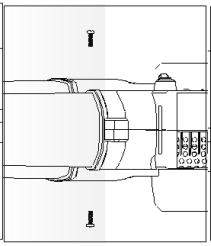

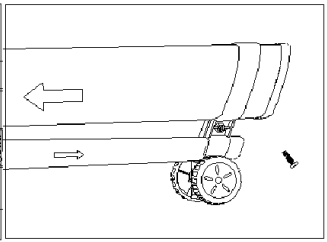

Fig. 3 **Fig. 4** **Fig. 5**

WARNING: IF A PART IS MISSING OR DAMAGED, DO NOT CONNECT THE MACHINE UNTIL REPLACE THE MISSING OR DAMAGED PART.

Installing the trash bag (fig. 6 and fig. 7)

Before installing the trash bag, make sure the suction / purge toggle lever operates smoothly and is not obstructed by debris from previous use.

While holding the hook of the waste bag by the tube (see Figure 6), locate the bag bracket to insert the curved tube (see Figure 7).

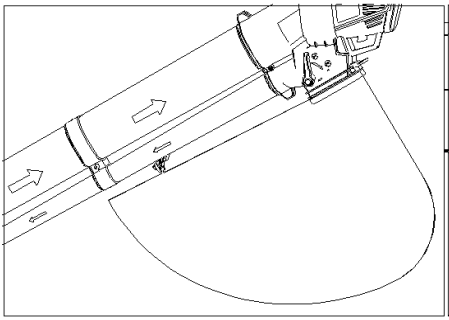

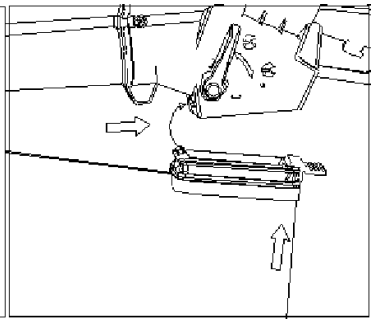

Fig. 6 **Fig. 7**

Starting the vacuum blower

Before starting up the vacuum blower, make sure that the two intermediate suction / discharge pipes together with the machine body are installed correctly.

Using a vacuum blower

Do not try to pick up wet debris, let fallen leaves, etc. dry before using the vacuum blower. The vacuum cleaner can be used to remove debris from

patios, walkways, driveways, lawns, bushes and curbs. He also collects leaves, paper, twigs and wood chips. When using the blower vacuum cleaner in vacuum mode, the garbage is sucked through the suction tube and then thrown into the garbage bag, as the garbage passes through the suction fan, it is partially shredded. Shredded organic waste is ideal for use as mulch around plants.

A warning! Any hard objects such as stones, glass cans, etc. can damage the suction fan.

Important!

Do not use the vacuum cleaner to suck up water or very wet debris.

Never use a vacuum cleaner without a garbage bag installed.

Working with a vacuum blower

Blower mode Inspect the area to be treated before starting work. Remove any objects or debris that might be thrown, caught or entangled in the blower.

Select the blowing function with the selector lever on the side of the machine (Fig. 8) and switch it on. With the vacuum blower on the wheels, move it forward, directing the nozzle towards the debris to be cleaned.

Alternatively, hold the attachment straight off the ground and rock the machine from side to side, moving forward and guiding the attachment towards the debris to be cleaned. Blow the debris into a convenient pile, then use the vacuum function to collect the debris.

Vacuum mode

Inspect the area to be treated before starting work. Remove any objects or debris that might be thrown, pinched, or entangled in the vacuum blower. Select the evacuation function with the selector lever on the side of the machine (fig. 8) and switch on. With the vacuum blower on the wheels, move it forward, directing the nozzle towards the debris that is being collected. Alternatively, while holding the vacuum blower straight off the ground, swing the machine from side to side, moving forward and directing the nozzle towards the debris being collected. Do not push the nozzle into debris as this will block the suction tube and reduce the efficiency of the machine.

Organic materials such as leaves contain a large amount of water and can adhere to the inside of the suction tube. To reduce adhesion, the material should be left to dry for a few days.

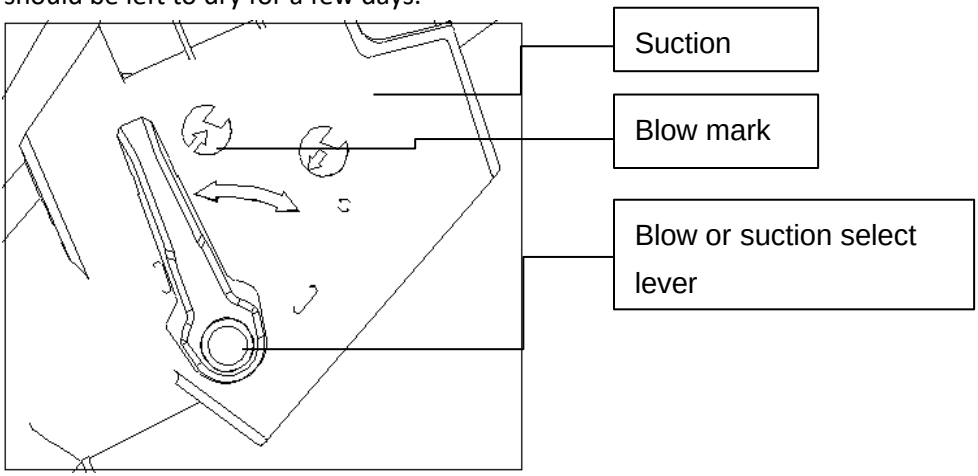

Fig. 8

Example of correct use



WARNING: WHEN UNLOADING CHOPPED LEAVES, DISCONNECT THE POWER SUPPLY AND TURN OFF THE SWITCH.

MAINTENANCE, CLEANING AND STORAGE

All of the above rules and guidelines apply for maintenance, cleaning and storage.

Never leave material in a vacuum cleaner or garbage bag. This could pose a hazard when starting up the vacuum blower.

The vacuum blower must be thoroughly cleaned after use.
Make sure the vacuum fan is off and unplugged. Remove and empty the waste collection bag. Make sure the vacuum / purge selector lever operates smoothly and is not clogged with debris. Brush off any debris around the fan and inside the suction / discharge tube.
Never wash your car or spray it with water. Clean the motor housing with a damp cloth only and never use detergents or solvents! This can damage the plastic parts of the machine. After cleaning, thoroughly dry the motor housing.
Store the device in a dry place out of the reach of children.
WARNING: FOR YOUR OWN SAFETY THIS BLOWER&VAC. IS DOUBLE INSULATED, TO AVOID ELECTRICAL SHOCK, FIRE, OR INJURY, USE ONLY PARTS IDENTICAL TO THOSE IN THE PARTS LIST. REASSEMBLE EXACTLY AS THE ORIGINAL ASSEMBLY TO AVOID ELECTRICAL SHOCK.

CE DECLARATION OF CONFORMITY

We Vega Trade Company Limited as the responsible manufacturer declare

that electric vacuum blower **TM Procraft:**

PGU2300/PGU2500

are of series production and confirm to the following European Directives: 2006/42 / EU, 2006/95 / EU, 2014/30 / EU, 2011/65 / EU (EU) / 2015/863 and are manufactured in accordance with the following standards or standardized documents:

EN 55014-1：2017/A11：2020, EN55014-2：2015, EN IEC61000-3-2: 2019, EN 61000-3-3：2013/A1：2019
EN 60335-1：2012/A2：2019, EN50636-2-100:2014, EN62233：2008

Technical documentation has been supported by: VEGA TRADE COMPANY LIMITED, add.: Room 1009, Distrii Zhangjiang Keyuan Office: 6-11 / F, No.5 Bibo Road, Zhangjiang Innopark, Pudong, Shanghai.

Made in P.R.C

CE

WARRANTY CERTIFICATE

Name of the product: _____
Model: _____
Serial number: _____
Date of sale: _____
Seller's signature: _____

The product was received in good condition, without visible damage, in full completeness, checked in my presence; I have no complaints about the quality of the goods.

Full name of the buyer _____
Buyer's signature _____

The warranty period of the product is 12 months from the date of sale by the retail network.

During the warranty period, the owner has the right to have the said product be repaired for free due to malfunctions resulting from manufacturing defects.

Warranty conditions do not apply to:

• non-compliance of the product user with the provided instructions or manuals;

• mechanical damage caused by external or any other impact and foreign objects getting inside of the product or clogging of its ventilation openings;

• misuse of the product;

• malfunctions that are caused by the overload of the product, resulting in failure of the engine or other components.

• on parts with small service life (rubber seals, protective covers, etc.), replaceable accessories (knives, coils, belts);

• the items, that were subjected to stripping, repair or modification by unauthorized persons.

• usage of low-quality oil and gasoline;

• in the absence of documentation confirming the sale of the product (receipt, specifically another)

The duration of the warranty period is extended when product is under warranty repair.

The product was received in good condition, without visible damage, in full completeness, checked in my presence; I have no complaints about the quality of the goods. I have read and agree with the terms of warranty service.

PRODUCT	SERIAL NUMBER	DATE OF WIDTHDRAWL	EXECUTIVE (of the service center; technician)

MANUAL DE UTILIZARE

PGU2300 - PGU2500

ASPIRATOR ELECTRIC – SUFLANTĂ

SECURITATE ȘI INSTRUCȚIUNI DE UTILIZARE

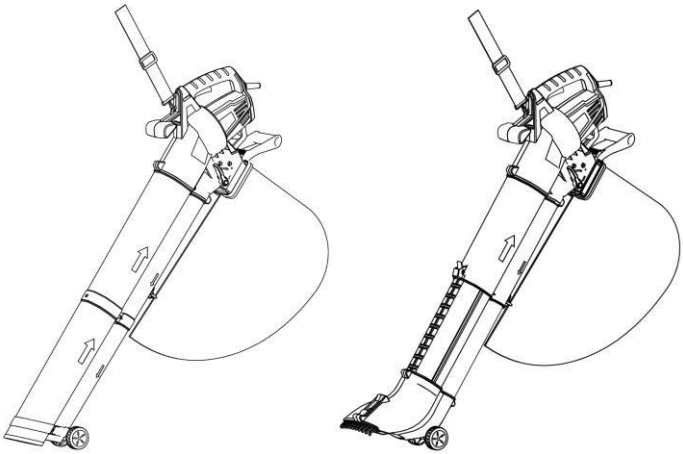

	Înainte de utilizarea dispozitivului citiți instrucțiunile de utilizare.
	Există riscul ca dispozitivul să arunce pietre și alte obiecte. Țineți persoanele străine și animalele de companie la o distanță sigură.
	Țineți mâinile departe de ventilatorul în mișcare.
	Deconectați întotdeauna dispozitivul de la rețea înainte de a-l curăța, verifica, repara sau în caz de deteriorare sau încâlcire.
	Nu folosiți acest produs în ploaie și nu-l lăsați în aer liber în timpul ploii.
	Scoateți imediat ștecărul din priză, dacă cablul este deteriorat sau rupt.

	Purtați protecție de ochi.
	Folosiți masca de protecție.
	Protecție clasa II
	Corespunde principalelor standarde de siguranță aplicabile ale directivelor europene
	Piesele electrice uzate nu trebuie aruncate împreună cu deșeurile casnice. Vă rugăm să le reciclați, acolo unde există echipamente speciale. Contactați organul local mandatat pentru a primi recomandări privind reciclarea.

ORGANELE DE COMANDĂ

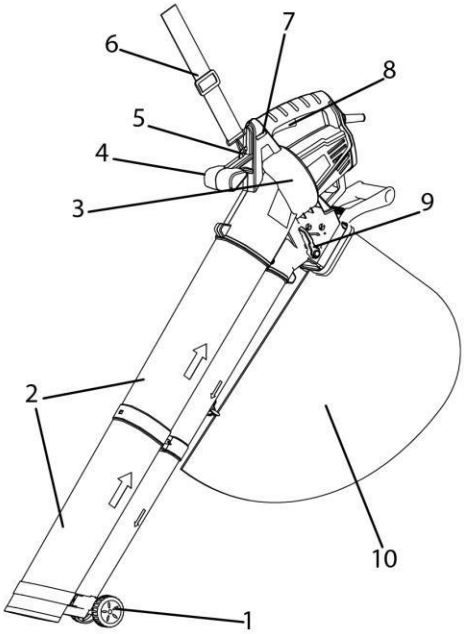

1. Roți
2. Țeava aspiratorului
3. Carcasă
4. Mâner auxiliar
5. Orificiu de prindere a curelei
6. Curea de umăr
7. Regulator de viteză
8. Întrerupător
9. Manetă de comutare a regimurilor
10. Sac pentru colectarea gunoiului

PGU2300

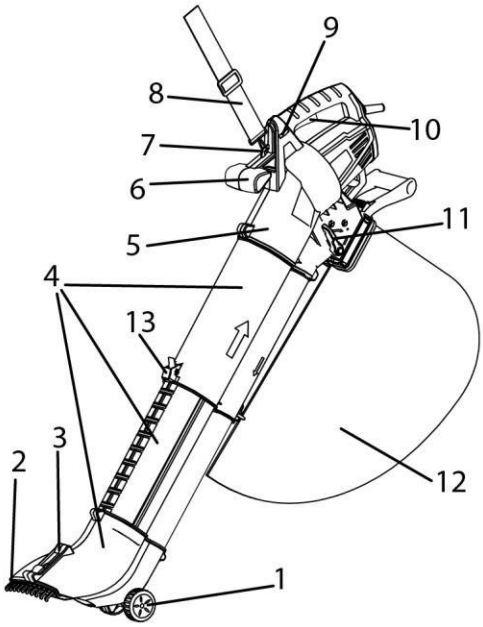

1. Roți
2. Greblă
3. Mâner de reglare a greblei
4. Țeavă aspirator
5. Carcasă
6. Manetă suplimentară
7. Orificiu de prindere a curelei
8. Curea de umăr
9. Regulator de viteză
10. Întrerupător
11. Manetă de comutare a regimurilor
12. Sac de colectare a gunoiului
13. Buton de reglare a înălțimii

PGU2500

KITUL DE LIVRARE

- Carcasa suflantei (1 set)
- Tub (2 buc.)
- Geantă de colectare(1 buc.)
- Roată (2 buc.) + Suport (1 buc.)
- Curea de umăr (1 buc.)
- Șurub ST4 x 16 (3 buc.)
- Șurub ST4 x 50 (1 buc.)
- Instrucțiuni de utilizare (1 buc.)

DATE TEHNICE

Date tehnice		
Model nr.	PGU2300	PGU2500
Tensiune/frecvență	220-240 V ~/ 50 Hz	220-240 V ~/ 50 Hz
Putere de intrare	2200 W	2200 W

Rotații la mersul în gol	9000 - 15000 rotații/min.	9000-15000 rotații/min.
Viteza maximă a aerului	160-270 km/h	160-270 km/h
Productivitate	13,2 m³ / min.	13,2 m³ / min.
Geantă de colectare	35 l	35 l
Viteza de mulcire	10: 1	10: 1
Greutate	2,65 kg	2,8 kg
Protectie:	IPX0	IPX0
Clasa de protectie:	II	II
Nivelul presiunii sonore L_{pa}	90,20 dB (A) K = 3 dB	90,20 dB (A) K = 3 dB
Nivelul puterii sonore L_{wa} (în conformitate cu EN 50636-2-100)	102,40 dB (A) K = 3 dB	102,40 dB (A) K = 3 dB
Nivelul garantat al puterii sonore L_{wa}(în conformitate cu 2000/14/EC cu completările 2005/88/EC)	105 dB (A)	105 dB (A)
Vibrații (conform EN 50636-2-100)	4,27 m / s^2 K = 1,5 m / s^2	4,27 m / s^2 K = 1,5 m / s^2

 **În timpul exploatării instrumentului electric folosiți mijloace de protecție a organelor auzului.**

Valoarea totală declarată a vibrațiilor a fost măsurată conform metodei standard a testărilor și poate fi folosită pentru compararea unui instrument cu alt instrument.

Valoarea declarată a vibrațiilor se poate folosi pentru evaluarea preliminară a efectului.

AVERTISMENT

Nivelul vibrațiilor în timpul utilizării efective a instrumentului electric poate fi diferită de valoarea totală declarată, în funcție de cum se folosește instrumentul.

INDICAȚII GENERALE DE SIGURANȚĂ

Înainte de a începe exploatarea acestui dispozitiv, este important să citiți cu atenție, să înțelegeți și să respectați aceste instrucțiuni. Acestea au fost elaborate pentru a asigura siguranța dvs. și a celor din jur, precum și o durată de viață cât mai lungă și fără probleme a dispozitivului dvs.

Acest dispozitiv nu este destinat folosirii de către persoane (inclusiv copii) c cu handicap, cu capacități senzoriale și intelectuale limitate, fie cu experiență și cunoștințe insuficiente, dacă astfel de persoane nu se află sub supravegherea sau nu au parcurs un instructaj privind utilizarea dispozitivului de către o persoană responsabilă pentru siguranța acestora.
Supravegheați copiii, pentru ca aceștia să nu se joace cu dispozitivul.

5. Instruire

- Citiți cu atenție instrucțiunile. Familiarizați-vă cu organele de comandă și cu utilizarea corectă a dispozitivului.
- Nu permiteți niciodată copiilor să utilizeze instrumentul.
- Nu permiteți niciodată să utilizeze instrumentul persoanele care nu sunt familiarizate cu acest dispozitiv. Regulile locale pot limita vârsta operatorului.
- Nu porniți niciodată dispozitivul dacă lângă acesta se află persoane, în special copii, și animale de companie.
- Operatorul sau utilizatorul este responsabil pentru accidentele sau prejudiciul produse altor persoane sau bunurilor acestora.

6. Pregătirea

- În timpul lucrului cu dispozitivul purtați întotdeauna încălțăminte rezistentă și pantaloni lungi.
- Nu purtați haine largi sau bijuterii care pot intra în suflantă. Țineți părul lung departe de suflante.
- În timpul lucrului purtați ochelari de protecție.
- Pentru a preveni iritarea produsă de praf, se recomandă purtarea măștii de protecție a feței.
- Înainte de utilizare verificați unitatea de alimentare și prelungitor, dacă prezintă deteriorări sau uzură. Nu folosiți dispozitivul, dacă cablul de alimentare este deteriorat sau uzat.
- Nu exploatați niciodată dispozitivul dacă prezintă apărători sau panouri defecte, sau fără dispozitivele de protecție, ca, de exemplu, colectorul de gunoi.
- Folosiți doar prelungitoare rezistente la apă cu cuplaj conform IEC 60320-2-3.

7. Funcționare

- Țineți întotdeauna cablul în spatele dispozitivului.
- Dacă cablul de alimentare se deteriorează în timpul utilizării, decuplați imediat cablul de alimentare de la rețea. NU ATINGEȚI CABLUL DE ALIMENTARE ÎNAINTE DE DECUPLAREA ALIMENTĂRII CU CURENT ELECTRIC.
- Dacă cablul de alimentare este deteriorat, acesta trebuie înlocuit de producător, agentul lui de service sau persoane cu o calificare similară, pentru a evita pericolul.
- În cazul folosirii unui prelungitor secțiunea acestuia nu trebuie să fie mai mică de 2x1,0 mm².
- Nu trageți dispozitivul de cablu.
- Decuplați dispozitivul de la rețeaua electrică
    - de fiecare dată când plecați de lângă dispozitiv;
    - înainte de a rezolva un blocaj;
    - înainte de verificarea sau curățarea dispozitivului;
    - dacă dispozitivul începe să vibreze anormal.
- Exploatați dispozitivul doar la lumină diurnă sau la lumină artificială suficientă.
- Nu voluntariați și păstrați-vă mereu echilibrul.
- Deplasați-vă la pas, nu alergați.
- Nu permiteți pătrunderea gunoiului în toate orificiile de intrare a aerului de răcire.
- Nu suflați niciodată gunoiul în direcția persoanelor străine.
- Se recomandă folosirea dispozitivului doar la ore rezonabile – nu dimineața devreme și noaptea târziu, când oamenii pot fi deranjați.
- Recomandăm folosirea greblei și a periei pentru afânarea gunoiului înainte de suflarea/ strângerea cu aspiratorul.
- Se recomandă să umeziți ușor suprafața dacă există praf sau să folosiți o duză – pulverizator.
- Vă recomandăm să folosiți un prelungitor al duzei suflantei, pentru ca fluxul de aer să poată trece cât mai aproape de sol.

8. Întreținere și depozitare

- Țineți toate piulițele, șuruburile și bolțurile strânse, pentru a fi convinși că dispozitivul se află în stare de lucru sigură.
- Verificați frecvent uzura colectorului de gunoi.
- Înlocuiți piesele uzate sau deteriorate.
- Folosiți doar piese de schimb și accesorii originale.
- Păstrați dispozitivul doar în loc uscat.

EXPLOATAREA ÎN SIGURANȚĂ

Mediul de lucru

Nu lăsați instrumentul electric în ploaie și nu-l folosiți în locuri ude sau umede. Locul de muncă trebuie să fie bine iluminat. Nu folosiți instrumentele electrice în locuri în care există pericolul de explozie sau incendiu din cauza materialelor inflamabile, a fluidelor, vopselelor, lacurilor ușor inflamabile și a benzinei. Ca măsuri de precauție pentru gazele ușor inflamabile și praful cu potențial exploziv se recomandă consultarea unui specialist pentru a utiliza un stingător adecvat.

Protecția împotriva electrocutării

Evitați contactul corpului cu suprafețele împământate (de exemplu, țevi, calorifere, plite și frigidere).

Protejați copiii și animalele de companie

Nu permiteți prezența copiilor și a animalelor de companie în zona de lucru. Li se interzice copiilor să atingă echipamentul, să lucreze cu acesta sau să atingă prelungitoarele. Toate instrumentele electrice se vor depozita în locuri inaccesibile copiilor, este de dorit păstrarea acestora sau încuierea lor în dulapuri sigure sau într-o încăpere, atunci când nu sunt utilizate.

Folosiți instrumentul corect

Alegeți instrumentul adecvat pentru lucru. Nu folosiți pentru lucru instrumente cu altă destinație. Nu forțați un instrument mic să facă o treabă dificilă. Nu folosiți instrumente în alt scop, decât cel conform destinației.

Întrețineți regulat instrumentul

Respectați instrucțiunile de ungere și înlocuire a accesoriilor.

Verificați periodic cablul de alimentare a instrumentului și, dacă acesta este deteriorat, înlocuiți-l la un centru de service autorizat.

Verificați periodic prelungitoarele și înlocuiți-le dacă sunt deteriorate.
Țineți mânerele uscate, curate și degresate.
Verificați ca fantele de aerisire să fi mereu curate și curățate de praf. Orificiile de aerisire blocate pot provoca supraîncălzirea și deteriorarea motorului.

Decuplați instrumentele electrice

Verificați ca instrumentul electric să fie decuplat de la rețea, atunci când nu este utilizat, înainte de întreținere, gresare sau reglare, precum și în timpul înlocuirii accesoriilor.

Scoateți cheile de reglare

Evitați pornirea arbitrară

Înainte de cuplarea instrumentului electric la rețeaua electrică verificați dacă întrerupătorul se află în poziția OFF.

Prelungitoare și bobine

Instrumentul trebuie alimentat printr-un dispozitiv cu protecție la decuplare (DPD) cu curent de decuplare de max. 30 mA.
Pentru prelungitoarele de max. 15 m folosiți un cablu cu secțiunea de 1,5 mm^2.
Pentru prelungitoarele cu lungimea de peste 15 m, dar mai mici de 40 m folosiți un cablu cu secțiunea de 2,5 mm^2.
Înainte de utilizare verificați întotdeauna prelungitorul pentru eventuale deteriorări.
Protejați prelungitorul de obiectele ascuțite, supraîncălzirea extremă și locuri umede sau ude.

Fiți precauți

Verificați ca în tot ceea ce faceți să vă ghidați după bunul simț și nu lucrați cu instrumentul electric atunci când ați obosit, luați medicamente care provoacă somnolență, dacă ați consumat alcool sau droguri.

Avertisment

Nu folosiți instrumentul electric dacă comutatorul ON/OFF nu pornește și nu oprește instrumentul.
Nu încercați în nici un fel să modificați instrumentul electric. Folosirea oricăror dispozitive sau accesorii în afara celor recomandate în aceste

instrucțiuni de utilizare poate provoca deteriorarea instrumentului electric și accidentarea operatorului.

Acest instrument electric corespunde standardelor naționale și internaționale și cerințelor de siguranță. Reparațiile trebuie efectuate doar de către personal specializat, folosind piese de schimb originale. Nerespectarea acestei reguli poate duce la apariția pericolului pentru utilizator.

INSTRUCȚIUNI SPECIALE DE SECURITATE

SUFLANTĂ CU VACUUM

AVERTISMENT!

Parcurgeți cu atenție toate instrucțiunile și avertismentele enumerate mai sus.

UTILIZAREA ASPIRATORULUI

Verificați întotdeauna zona de lucru, pentru a identifica eventualele sârme, alte gunoaie etc, care pot deteriora aspiratorul și provoca accidentări operatorului. Niciodată nu aspirați în aspiratorul-suflantă obiecte dure, precum pietre, sticle, borcane sau bucăți de metal. Acestea pot rpovoca deteriorarea dispozitivului și accidentarea operatorului și a celor din jur.

Pe cât posibil, evitați exploatarea aspiratorului-suflantă în condiții umede.

Aflați cât de rapid puteți opri aspiratorul-suflantă în situație de urgență.

Înainte de utilizarea aspiratorului-suflantă verificați dacă ați adoptat o poziție de lucru sigură și stabilă.

Verificați dacă cablul și orice prelungitor folosit au fost controlate pentru a identifica deteriorări și dacă au fost corect înfășurate fără îndoituri.

⚠ RISCURI REMANENTE

Chiar și când instrumentul este folosit conform destinației, este imposibil să eliminăm toți factorii remanenți de risc. Următoarele pericole pot să apară ca urmare a funcționării și structurii instrumentului:

10) Afectarea plămânilor, dacă nu purtați o mască eficientă.

11) Afectarea auzului în absența purtării unor mijloace eficiente de protecție a organelor auzului.

12) Probleme cu capacitatea de muncă, care apar ca urmare a vibrațiilor, dacă instrumentul electric se folosește timp îndelungat sau nu se folosește și nu se întreține în mod adecvat.

AVERTISMENT! Acest dispozitiv creează un câmp electromagnetic în timpul funcționării. Acest câmp poate împiedica în anumite circumstanțe funcționarea implanturilor medicale active sau pasive. Pentru a reduce riscul accidentărilor grave sau letale, le recomandăm persoanelor cu implanturi medicale să consulte medicul curant și producătorul implanturilor medicale înainte de a utiliza acest dispozitiv.

DESTINAȚIE

Acest dispozitiv se va utiliza doar pentru suflarea sau colectarea frunzelor și a gunoiului pentru curățenia grădinii din jurul casei, nefiind conceput pentru uz comercial. Pe lângă cele descrise în prezentele instrucțiuni, utilizarea dispozitivului poate provoca deteriorarea instrumentului sau accidentarea gravă a operatorului.

ASAMBLARE ȘI REGLARE

Avertisment!

Se interzice utilizarea sau pornirea ventilatorului cu vacuum, dacă nu a fost complet asamblat.

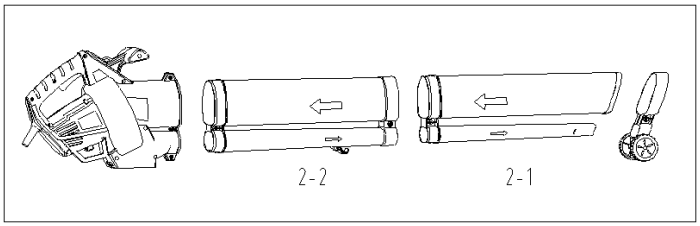

Desen 2.

Asamblare (Desen 3, Desen 4 și Desen 5)

7. Scoateți cele două țevi de aspirație/suflare, carcasa suflantei cu vacuum. 1 set de roți +suport, cele 4 șuruburi. Utilizatorul trebuie să scoată țeava 2-1, să introducă în țeavă 2-2 cu forță, să strângă șurubul (ST4 x 50), până când țevile vor fi bine conectate. Vezi desen 3. După care puneți atașați țeava la carcasa dispozitivului și fixați-le cu celelalte două șuruburi furnizate (ST4 x 16), vezi Desen 4.

8. Vezi desen 5, țineți suportul de roți și fixați-l în poziția corectă pe țeava 2-1, după care strângeți șurubul ST4 x16.

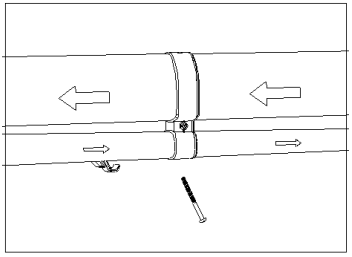

Desen 3

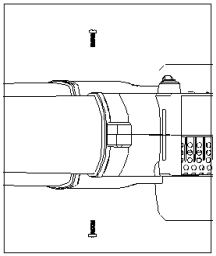

Desen 4

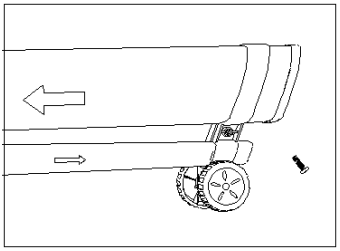

Desen 5

ATENȚIE: DACĂ PIESA LIPSEȘTE SAU ESTE DETERIORATĂ, NU CONECTAȚI DISPOZITIVUL DACĂ NU SCHIMBAȚI PIESA DETERIORATĂ SAU COMPLETAȚI PIESA LIPSĂ.

Montajul sacului de gunoi (desen 6 și desen 7)

Înainte de a monta sacul de colectare a gunoiului, verificați dacă maneta de comutare a aspirației / suflării funcționează treptat și că nu este blocatul de gunoiul colectat de la utilizarea anterioară.

Ținând cârligul sacului de gunoi sub tub (vezi desen 6), montați suportul sacului de colectare a gunoiului pentru a introduce tubul curbat (vezi desen 7).

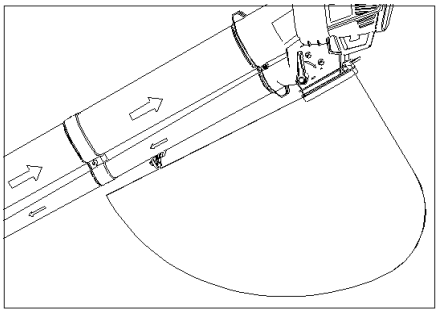

Desen 6

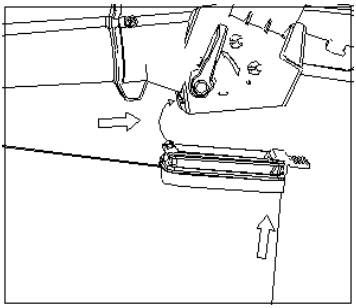

Desen 7

Pornirea suflantei cu vacuum

Înainte de pornirea suflantei cu vacuum verificați dacă cele două țevi intermediare de aspirație / suflare împreună cu carcasa dispozitivului sunt montate corect.

Utilizarea suflantei/aspiratorului

Nu încercați să colectați gunoi umed, lăsați frunzele căzute să se usuce înainte de utilizarea suflantei cu vacuum. Aspiratorul poate fi folosit pentru îndepărtarea gunoiului din curte, alei, locuri de trecere, gazon, arbuști și borduri. Colectează frunze, hârtie, crenguțe și aschii. În cazul utilizării aspiratorului – suflantă în regim de vacuum, gunoiul este absorbit prin țeava de aspirație, după care este aruncat în sacul de colectare a gunoiului, și pentru că gunoiul trece prin ventilatorul de aspirație, acesta este parțial tocat. Gunoiul organic tocat este perfect pentru utilizare ca și compost în jurul plantelor.

Avertisment! Orice obiecte solide, precum pietrele, cutiile de conservă și borcanele din sticlă pot deteriora ventilatorul de aspirație.

Important!

Nu folosiți aspiratorul pentru a aspira apa sau gunoi foarte umed.

Niciodată nu folosiți aspiratorul fără sacul montat pentru colectarea gunoiului.

Folosirea suflantei cu vacuum

Regimul suflantei cu aer

Înainte de începerea lucrului inspectați zona de lucru. Îndepărtați toate obiectele sau gunoiul care pot fi aruncate, strânse sau îndesate în aspiratorul-suflantă.

Alegeți funcția de suflare, folosind maneta comutatorului de pe partea laterală a dispozitivului (desen 8) și cuplați. După ce puneți pe roți ventilatorul cu vacuum, deplasați-l în față, direcționând duza spre gunoiul care trebuie curățat.

Ca și alternativă, țineți duza drept deasupra solului și mișcați dispozitivul dintr-o parte în alta, deplasând înainte și direcționând duza spre gunoiul care trebuie curățat. Suflați gunoiul într-o grămadă, după care folosiți funcția de vidare pentru a colecta gunoiul.

Regimul de vacuum

Înainte de începerea lucrului inspectați zona de lucru. Îndepărtați toate obiectele sau gunoiul care pot fi aruncate, strânse sau îndesate în suflanta cu

vacuum. Selectați funcția de vidare cu ajutorul manetei comutatorului de pe laterala dispozitivului (desen 8) și apăsați. Când suflanta cu vacuum este pe roți, deplasați-o înainte, direcționând duza spre gunoiul care trebuie colectat. Ca și alternativă, țineți suflanta cu vacuum drept deasupra solului și mișcați dispozitivul dintr-o parte în alta, deplasând înainte și direcționând duza spre gunoiul care trebuie curățat. Nu presați duza pe gunoi, pentru că acest lucru blochează țeava de aspirație și va reduce eficiența dispozitivului.

Materialele organice precum frunzele conțin o cantitate mare de apă, din care cauză se pot lipi pe interiorul țevii de aspirație. Pentru a reduce fenomenul de lipire, materialul se va lăsa timp de câteva zile pentru a se usca.

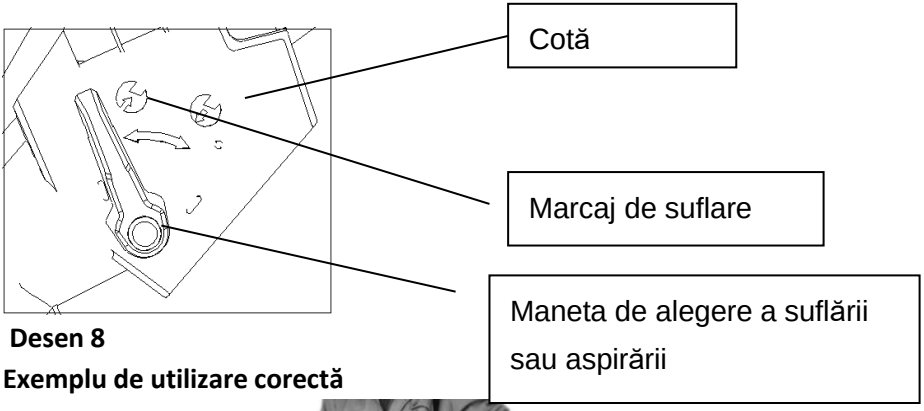

Desen 8

Exemplu de utilizare corectă



Desen 9

AVERTISMENT: CÂND DESCĂRCAȚI FRUNZELE TOCATE DECUPLAȚI SURSA DE ALIMENTARE ȘI OPRIȚI COMUTATORUL.

ÎNTREȚINERE, CURĂȚARE ȘI DEPOZITARE

Toate regulile și recomandările susmenționate sunt aplicabile în cazul întreținerii, curățirii și al depozitării.

Nu lăsați niciodată materialul în aspirator sau sacul de colectare a gunoiului. Poate fi periculos la pornirea suflantei cu vacuum.

După folosirea suflantei cu vacuum aceasta trebuie curățită cu atenție.

Verificați dacă ventilatorul de vacuum este oprit și decuplat de la rețea. Scoateți și goliți sacul de colectare a gunoiului. Verificați dacă maneta de selectare a vacuumului / suflantei funcționează corect și nu este blocată de gunoi. Scoateți cu o perie orice gunoi din jurul ventilatorului și din interiorul țevii de aspirație/ suflare.

Nu spălați niciodată dispozitivul și nu-l pulverizați cu apă. Curățați carcasa motorului doar cu o cârpă umedă și nu utilizați niciodată detergenți sau solvenți! Pot afecta componentele din plastic ale mașinii. După curățare, uscați cu atenție carcasa motorului.

Păstrați dispozitivul în loc uscat și inaccesibil copiilor.

ATENȚIE: PENTRU PROPRIA DVS. SIGURANȚĂ ACEST ASPIRATOR-SUFLANTĂ ESTE PREVĂZUT/Ă CU IZOLAȚIE DUBLĂ. Pentru EVITAREA ELECTROCUTĂRII, A INCENDIULUI SAU ACCIDENTĂRII – FOLOSIȚI DOAR PIESE DE SCHIMB ORIGINALE.

DECLARAȚIA CE DE CONFORMITATE

Noi, Vega Trade Company Limited, în calitate de producător, declarăm că ASPIRATOR ELECTRIC – SUFLANTĂ de marca **TM Procraft**:
PGU2300/PGU2500

sunt fabricate in serie și confirmă următoarele directive europene: 2006/42 / EU, 2006/95 / EU, 2014/30 / EU, 2011/65 / EU (EU) / 2015/863

Sunt fabricate în conformitate cu următoarele standarde sau documente standardizate:

EN 55014-1：2017/A11：2020, EN55014-2：2015, EN IEC61000-3-2: 2019, EN 61000-3-3：2013/A1：2019
EN 60335-1：2012/A2：2019, EN50636-2-100:2014, EN62233：2008

Documentația tehnică a fost susținută de: VEGA TRADE COMPANY LIMITED, adresa: Room 1009, Distrii Zhangjiang Keyuan Office: 6-11 / F, No.5 Bibo Road, Zhangjiang Innopark, Pudong, Shanghai.

CE

BEM RETAIL GROUP SRL

CERTIFICAT DE GARANTIE SI CALITATE

Produs.....Model.....

Seria de fabricatie.....

Facturanr. / Data.....

Semnaturasistampilavanzatorului

Semnaturacumparatorului

Vandutprinsocietatea ..... din localitatea

..... str..... nr.....

Termenul de garantiecomercialeste de 24 luni de la vanzarea din magazin.

Tel. cumparator.....

Data cumpararii produsului.....



Departamentul de service:

com. Tunari, jud. Ilfov

Sos. de Centura nr. 2-4

tel.: 0741 236 663

www.elefant-tools.ro

Nr.	Datainregistrariireclamatieiconsumatorului	Datasolutionariireclamatiei	Reparatiaexecutata / pieseinlocuite	Prelungireatermenului de garantie a produsului	Garantiaacordatapentrulucrareade service	Numelesisemnaturadepanatorului	Semnaturaconsumatorului

ATENȚIE! ACEST PRODUS A FOST FABRICAT NUMAI PENTRU UZUL CASNIC, NU PENTRU OPERAȚII INDUSTRIALE

ATENȚIE! RESPECTAȚI ÎNTOCMAI INSTRUCȚIUNILE DIN MANUALUL DE UTILIZARE AL PRODUSULUI!

FABRICAT IN R.P.C.
IMPORTATOR
S.C. BEM RETAIL GROUP S.R.L.
Romania, com. Afumati, jud. Ilfov,
sos. Bucuresti-Urziceni nr. 16, pav. P6, st. 95
Departamentul de service:
(+40) 741 236 663
Departamentul de vanzari:
(+40) 741 114 191
e-mail: bem_retail_group@yahoo.com
www.elefant-tools.ro

FABRICAT IN R.P.C.
IMPORTATOR
S.C. "BEM INNA" S.R.L.
MD-2023, Republica Moldova
Mun Chisinau, str. Uzinelor 1
Departamentul de vinzari:
(+373) 22 921 180
(+373) 68 411 711
Centru de deserviretehnica:
(+373) 68 512 266
(+373) 79 912 266
e-mail:masterbem@mail.ru
Web:www.instrumentmarket.md

ELEKTRICKÝ VYSAVAČ DMYCHADLO
BEZPEČNOSTNÍ A PROVOZNÍ POKYNY
PGU2300, PGU2500

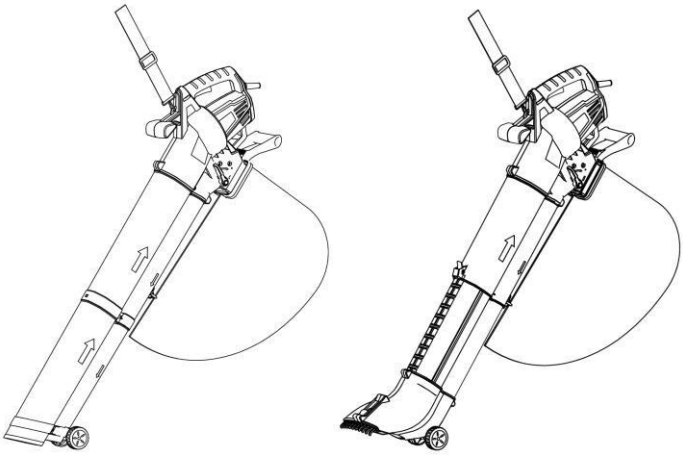

	Před použitím zařízení se seznamte s návodem k použití.
	Existuje riziko odmrštění kamenů a dalších předmětů od zařízení. Držte dále od ostatních osob a domácích zvířat.
	Nepřibližujte se k rotujícímu ventilátoru.
	Vždy zařízení odpojte od síťového napájení, než začnete s kontrolou, čištěním či opravou, nebo pokud je poškozeno nebo zapleteno.
	Nepoužívejte jej v dešti ani jej nenechávejte na dešti.
	Pokud je kabel poškozen nebo přeříznut, neprodleně vytáhněte zástrčku ze zásuvky.
	Noste ochranu zraku.

	Noste respirátor.
	Třída ochrany II
	V souladu se základními platnými bezpečnostními normami evropských směrnic
	Odpad z elektrických výrobků by neměl být likvidován s komunálním odpadem. Recyklujte prosím tam, kde na to existují kapacity. Informace o recyklaci vám poskytne místní orgán nebo prodejce.

POPIS

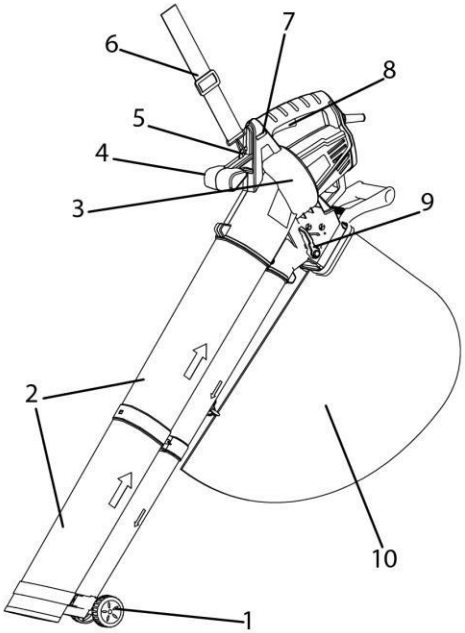

1. Kolečka
2. Trubice vysavače
3. Kryt
4. Pomocná rukojeť
5. Otvor pro upevnění popruhu
6. Ramenní popruh
7. Ovládání rychlosti
8. Vypínač
9. Páčka přepínače režimu
10. Pytel na odpad

PGU2300

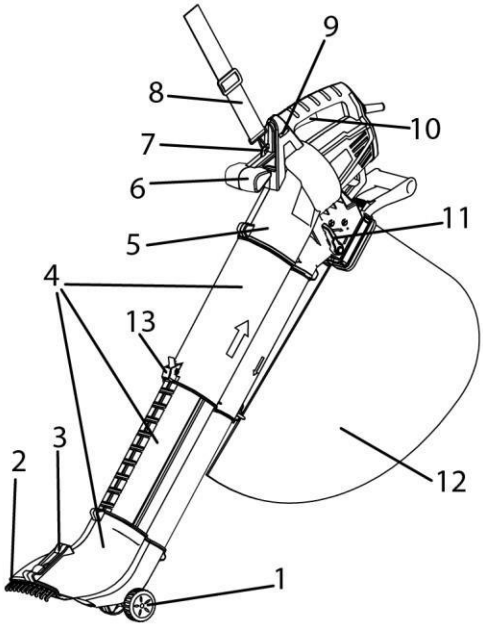

11. Kolečka
12. Hrábě
13. Rukojeť seřízení hrábí
14. Trubice vysavače
15. Kryt
16. Přídavná tyč
17. Otvor pro upevnění popruhu
18. Ramenní popruh
19. Ovládání rychlosti
20. Spínač
21. Páčka přepínače režimu
22. Pytel na odpad
23. Tlačítko nastavení výšky

PGU2500

OBSAH DODÁVKY

- Korpus dmychadla (1 ks)
- Trubice (2 ks)
- Sběrný pytel (1 ks)
- Kolečka (2 ks) + konzole (1 ks)
- Ramenní popruh (1 ks)
- Šroub ST4 x 16 (3 ks)
- Šroub ST4 x 50 (1 ks)
- Návod k použití (1 ks)

TECHNICKÉ ÚDAJE

Technické údaje		
Model č.	PGU2300	PGU2500
Napětí / frekvence	220-240 V ~ / 50 Hz	220-240 V ~ / 50 Hz
Jmenovitý výkon	2200 W	2200 W
Otáčky bez zátěže	9000 - 15000 ot./min	9000-15000 ot./min
Maximální rychlost vzduchu	160-270 km/h	160-270 km/h

Výkon	13,2 m³/min	13,2 m³/min
Sběrný pytel	35 l	35 l
Rychlost mulčování	10: 1	10: 1
Hmotnost	2,65 kg	2,8 kg
Krytí	IPX0	IPX0
Třída ochrany	II	II
Hodnota akustického tlaku L_{pA}	90,20 dB (A) K = 3 dB	90,20 dB (A) K = 3 dB
Hodnota akustického výkonu L_{wA} (podle EN 50636-2-100)	102,40 dB (A) K = 3 dB	102,40 dB (A) K = 3 dB
Zaručená hodnota akustického výkonu L_{wa} (podle 2000/14/ES a pozměněné 2005/88/ES)	105 dB (A)	105 dB (A)
Vibrace (podle EN 50636-2-100)	4,27 m/s² K = 1,5 m/s²	4,27 m/s² K = 1,5 m/s²

Při práci s elektrickým nástrojem používejte ochranu sluchu.

Deklarovaná celková hodnota vibrací byla měřena standardní zkušební metodou a lze ji použít k porovnání jednoho nástroje s druhým.

Deklarovanou hodnotu vibrací lze použít také pro předběžné posouzení exhibice.

Varování

Úroveň vibrací během aktuálního používání elektrického nářadí se může lišit od deklarované celkové hodnoty emisí podle způsobu použití nástroje.

OBECNÉ BEZPEČNOSTNÍ POKYNY

Před použitím zařízení je důležité důkladně se seznámit s těmito pokyny, porozumět jim a dodržovat je. Jsou navrženy tak, aby vás a vaše okolí udržovaly v bezpečí a zajistily vašemu zařízení dlouhou a bezproblémovou životnost.

Toto zařízení není navrženo pro používání osobami (včetně dětí) s limitovanými fyzickými, senzorickými nebo mentálními schopnostmi, nebo s nedostatkem zkušeností a vědomostí, ledaže jim byl poskytnut dohled nebo pokyny ohledně používání osobou odpovědnou za jejich bezpečí.

Nenechte děti hrát si se zařízením.

9. Školení

- Důkladně se seznamte s pokyny. Seznamte se s ovládáním a

správným používáním zařízení.

- Nenechte jej ovládat dětmi.
- Nedovolte zařízení ovládat nikomu, kdo není seznámen s těmito pokyny. Místní předpisy mohou limitovat věk operátora.
- Zařízení nikdy nezapínejte, pokud se v blízkosti nacházejí lidé, obzvláště děti, nebo domácí zvířata.
- Operátor nebo uživatel je odpovědný za nehody nebo škody způsobené ostatním lidem nebo na jejich majetku.

10. Přípravy

- Při práci se zařízením vždy noste pevnou obuv a dlouhé nohavice.
- Nenoste volný oděv ani šperky, mohou být zachyceny nasávacím otvorem. Nepřibližujte dlouhé vlasy k nasávacímu otvoru.
- Při práci používejte ochranné brýle.
- Jako prevence před podráždění prachem se doporučuje nosit obličejovou masku.
- Před použitím zkontrolujte zdroj napájení a prodlužovací kabel na přítomnost známek poškození a opotřebení. Zařízení nepoužívejte, pokud je napájecí kabel poškozený nebo roztřepený.
- Nikdy zařízení nepoužívejte s vadnými zabezpečovacími prvky nebo ochrannými kryty nebo bez bezpečnostních zařízení, jako je sběrač odpadu.
- Používejte pouze vodotěsný prodlužovací kabel s pouzdrem podle IEC 60320-2-3.

11. Práce

- Kabel vždy mějte za zařízením.
- Pokud se kabel při používání poškodí, ihned jej odpojte od napájení. KABELU SE PŘED ODPOJENÍM OD NAPÁJENÍ NEDOTÝKEJTE.
- Pokud je napájecí kabel poškozen, je nutné jej vyměnit výrobcem, jeho servisním technikem nebo podobně kvalifikovanou osobou, aby se zabránilo nebezpečí.
- Pokud je použit prodlužovací kabel, jeho průřez nesmí být menší než 2x1.0 mm^2.
- Zařízení nepřenášejte držením za kabel.
- Odpojte zařízení od napájení.

· Vždy, když vystupujete z vozidla;
· Před odstraněním zablokování;
· Před jeho kontrolou nebo čištěním;
· Jestliže zařízení začne abnormálně vibrovat.

- Zařízení používejte pouze za dne a dobrého umělého osvětlení.
- Nepřehánějte práci s ním a vždy udržujte rovnováhu.
- Pohybujte se klidně, neběhejte.
- Zabraňte vniknutí nečistot do všech přívodů chladicího vzduchu.
- Nikdy nefoukejte nečistoty na kolemjdoucí.
- Doporučuje se používat zařízení pouze v rozumných hodinách - ne brzy ráno nebo pozdě v noci, kdy může dojít k rušení lidí.
- Před foukáním / vysáváním doporučujeme k uvolnění smetí použít hrábě a kartáč.
- V prašném prostředí se doporučuje povrch lehce navlhčit nebo použít rozprašovací trysku.
- Doporučujeme použít nástavec ofukovací trysky, aby mohl proud vzduchu procházet těsně nad zemí.

12. Údržba a skladování

- Udržujte všechny šrouby, matice pevně dotažené, aby se zajistilo, že lze zařízení bezpečně používat.
- Sběrač odpadu často kontrolujte, zda není opotřebovaný.
- Poškozené nebo opotřebené části vyměňte.
- Používejte pouze originální náhradní díly a příslušenství.
- Zařízení skladujte pouze na suchém místě.

BEZPEČNÉ POUŽÍVÁNÍ

Pracoviště

Elektrické nástroje nevystavujte dešti ani jej nepoužívejte ve vlhkém prostředí. Pracoviště musí být dobře osvětleno. Nepoužívejte elektrické nástroje v oblastech, kde hrozí nebezpečí výbuchu nebo požáru v důsledku použití hořlavých materiálů, hořlavých kapalin, barev, laků, benzínu atd.

Ochrana před úrazem elektrickým proudem

Zabraňte tělesnému kontaktu s uzemněnými povrchy (jako jsou trubky, radiátory, sporáky a chladničky).

Chraňte děti a domácí zvířata

Děti a zvířata držte dále od pracoviště. Dětem je zakázáno dotýkat se prodlužovacího kabelu a manipulovat s ním. Veškeré elektrické nástroje by měly být uloženy mimo dosah dětí a pokud nejsou používány, měly by být uloženy nebo uzamčeny v bezpečné skříni nebo místnosti.

Používejte správné nástroje

Mějte správné nástroje pro správnou práci. Nepoužívejte nástroje na práci, na kterou nejsou určeny. S malými nástroji pracujte jemně, nevyvíjejte na ně příliš velkou sílu. Nástroje nepoužívejte k jiným účelům.

O své nástroje pravidelně pečujte.

Při výměně příslušenství a mazání dodržujte pokyny.

Pravidelně kontrolujte napájecí kabel, v případě poškození jej nechte vyměnit v oprávněném servisním středisku.

Prodlužovací kabel pravidelně kontrolujte a v případě poškození jej vyměňte.

Vidlice zástrčky udržujte čisté a bez oleje a maziva.

Ventilační otvory vždy udržujte čisté a bez překážek. Ucpané ventilační otvory mohou vyvolat přehřátí nebo poškození motoru.

Odpojení elektrického nástroje

Před opravou, mazáním, seřizováním, výměnou příslušenství nebo pokud zařízení nepoužíváte, odpojte jej od elektřiny.

Odstraňte seřizovací a montážní klíče

Zabraňte nezamýšlenému zapnutí

Před připojením zařízení k elektrické síti se ujistěte, že vypínač je v poloze OFF.

Prodlužovací kabely a cívky

Zařízení musí být napájeno proudovým chráničem s vypínacím proudem nepřesahujícím 30 mA.

Pro prodlužovací kabely s délkou do 15 metrů použijte drát 1,5 mm^2.

U prodlužovacích kabelů dlouhých 15-40 metrů použijte drát 2,5 mm^2 .

Vždy kontrolujte, zda prodlužovací kabel není poškozen.

Chraňte prodlužovací kabel před ostrými předměty, nadměrným teplem, vlhkem a vlhkými místy.

Zachovávejte opatrnost

Sledujte, co děláte, používejte zdravý rozum a zařízení nepoužívejte, pokud jste unaveni, užíváte léky, po kterých jste ospalí, nebo užíváte alkohol či drogy.

Varování

Nepoužívejte zařízení, pokud jej vypínačem ON / OFF nezapnete nebo nevypnete.

Zařízení se nepokoušejte jakkoli upravovat. Použití jakéhokoli přídavného zařízení nebo příslušenství nad rámec doporučení uvedených v tomto návodu k obsluze může mít za následek poškození zařízení a zranění obsluhy.

Toto zařízení vyhovuje národním a mezinárodním bezpečnostním normám a požadavkům. Opravy smí provádět pouze kvalifikovaný personál a za použití originálních náhradních dílů. Nedodržení tohoto pokynu vystavuje uživatele nebezpečí.

ZVLÁŠTNÍ BEZPEČNOSTNÍ POKYNY

VYSAVAČ/DMYCHADLO

VAROVÁNÍ!

Důkladně se seznamte se všemi výše uvedenými pokyny a varováními.

Používání zařízení

Plochu vždy zkontrolujte na přítomnost drátů, jiného smetí apod., které může poškodit zařízení a zranit obsluhu.

Nikdy nevysávejte pevné předměty, jako kameny, plechovky nebo kusy kovu. Mohou zařízení poškodit a eventuálně zranit obsluhu a ostatní.

Pokud je to možné, vyhněte se používání zařízení ve vlhkých podmínkách.

Seznamte se s tím, jak v případě naléhavé situace zařízení rychle vypnout.

Před používáním zařízení se ujistěte, že se nacházíte v bezpečné a zajištěné pracovní pozici.

Ujistěte se, že použité napájecí a prodlužovací kabely byly zkontrolovány na přítomnost poškození a byly správně navinuty bez zlomení.

Zbytkové riziko

I když je zařízení používáno správně, nelze eliminovat faktory všech zbytkových rizik. Následující rizika mohou vyvstat ve spojení s používáním a designem zařízení:

13) Poškození plic jako důsledek nepoužívání respirátoru.

14) Poškození sluchu v důsledku nepoužívání účinné ochrany sluchu.

15) Závady vzniklé vydáváním vibrací, pokud je zařízení používáno po dlouhou dobu nebo používáno nesprávně a pokud není správně udržováno.

VAROVÁNÍ! Tento stroj generuje během provozu elektromagnetické pole. Toto pole může, za určitých podmínek, rušit činnost aktivních nebo pasivních lékařských implantátů. Pro omezení nebezpečí vážného nebo smrtelného zranění doporučujeme osobám s lékařskými implantáty před použitím zařízení toto konzultovat se svým lékařem a výrobcem těchto implantátů.

ÚČEL

Tento zařízení musí být používáno pouze k odfukování nebo vysávání listí a smetí ve vaší zahradě, kolem domu, není určeno pro komerční použití. Používání tohoto zařízení k jiným účelům, než těm popsaným v tomto návodu, může vést k jeho poškození nebo k vážnému zranění obsluhy.

SESTAVENÍ A SEŘÍZENÍ

Varování!

Zařízení nezapínejte ani nepoužívejte, dokud nebude zcela sestaveno.

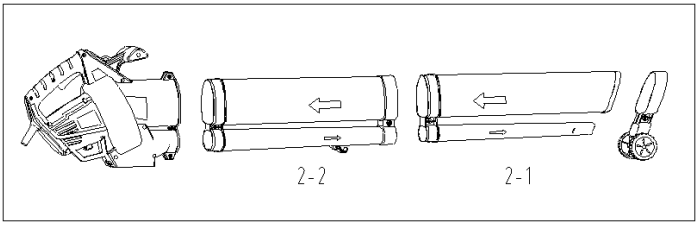

obr. 2

Sestavení (obr. 3 obr. 4 a obr. 5)

9. Vytáhněte dvě sací/výtlačné trubice, kryt vysavače/dmychadla 1 sadu koleček + držák, čtyři šrouby. Uživatel musí zvednout trubici 2-1, násilně ji zasunout do trubice 2-2, utáhnout šroub (ST4 x 50), dokud nejsou trubice dobře spojeny. Viz obr. 3 Následně zasuňte složenou trubici do korpusu zařízení a zajistěte ji dvěma přiloženými šrouby (ST4 x 16), viz obr. 4.

10. Viz obr.5, přidržte držák kolečka a nainstalujte jej do správné polohy na trubici 2-1 a poté utáhněte šroub ST4 x16.

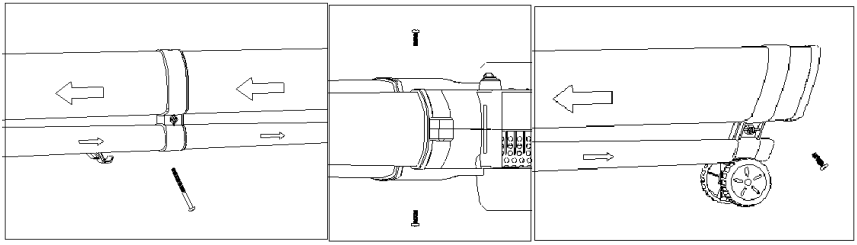

obr. 3 **obr. 4** **obr. 5**

VAROVÁNÍ: POKUD DÍL CHYBÍ NEBO JE POŠKOZEN, ZAŘÍZENÍ NEZAPÍNEJTE, DOKUD NEBUDE CHYBĚJÍCÍ NEBO POŠKOZENÝ DÍL NAHRAZEN.

Instalace pytle na odpad (obr. 6 a obr. 7)

Před instalací pytle na odpad se ujistěte že se přepínací páčka sání / čištění pohybuje hladce a není blokována smetím z předchozího použití.

Držte háček odpadního vaku za hadičku (viz obrázek 6), vyhledejte držák pytle a vložte zakřivenou hadičku (viz obrázek 7).

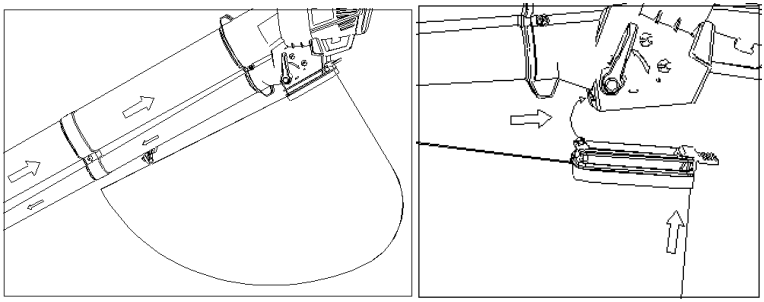

obr. 6 **obr. 7**

Zapnutí zařízení

Před zapnutím zařízení se ujistěte, že dvě mezilehlé sací / výtlačné trubice jsou spolu s korpusem zařízením správně nainstalovány.

Používání zařízení

Nevysávejte mokré smetí, spadané listí nechte např. uschnout, než použijete zařízení. Zařízení lze použít k odstraňování smetí z teras, chodníků, příjezdových cest, trávníků, keřů a obrubníků. Vysává také listy, papír, větvičky a štěpky. Při použití dmychadla v režimu vysávání jsou odpadky nasávány sací trubicí a poté házeny do pytle na odpadky, protože odpad

prochází sacím ventilátorem a je částečně rozdrcen. Drcený organický odpad je ideální pro použití jako mulčování kolem rostlin.

Varování! Jakékoli tvrdé předměty, jako jsou jsou kameny, lahve atd., mohou poškodit ventilátor sání.

Důležité!

Vysavač nepoužívejte k vysávání vody nebo velmi mokrého smetí.

Nikdy vysavač nepoužívejte bez instalovaného pytle na odpad.

Práce s vysavačem/dmychadlem

Režim dmychadla Před započetím práce zkontrolujte uklízenou plochu. Odstraňte předměty nebo smetí, které by mohlo být vrženo do dmychadla, zachyceno jím nebo se do něho zamotat.

Vyberte funkci dmychání na páčce voliče na boku zařízení (obr. 8) a zapněte jej. Spolu s vysavačem/dmychadlem na kolečkách se pohybujte kupředu, trysku směřujte na smetí.

Nebo přidržte nástavec přímo nad zemí a kývejte zařízením ze strany na stranu, pohybujte se dopředu a veďte nástavec směrem ke smetí. Smetí foukejte na vhodnou hromádku, následně ji funkcí vysávání vysajte.

Režim vysávání

Před započetím práce zkontrolujte uklízenou plochu. Odstraňte předměty nebo smetí, které by mohlo být nasáto, zaseknuto do vysavače/dmychadla nebo se do něho zamotat. Vyberte funkci vysávání na páčce voliče na boku zařízení (obr. 8) a zapněte jej. Spolu s vysavačem/dmychadlem na kolečkách se pohybujte kupředu, trysku směřujte na smetí. Alternativně, zatímco držíte vysavač/dmychadlo přímo nad zemí, otáčejte zařízením ze strany na stranu, pohybujte se dopředu a nasměrujte trysku směrem k vysávanému smetí. Netlačte na smetí tryskou, došlo by k ucpání sací trubice a ke snížení výkonu zařízení.

Organický materiál, jako je listí, obsahuje velké množství vody a může k vnitřku sací trubice ulpívat. Pro omezení ulpívání nechte tento materiál několik dní schnout.

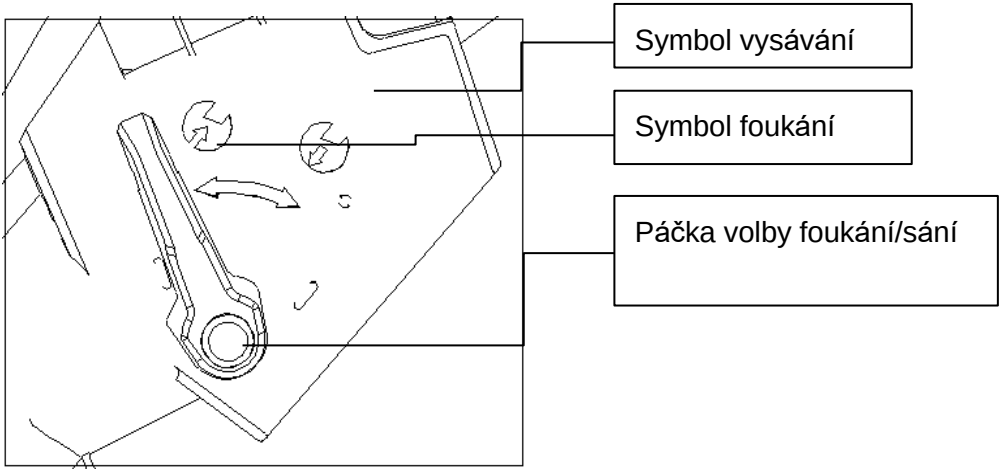

obr. 8

Příklad správného použití



obr. 9

VAROVÁNÍ: KDYŽ VYSYPÁVÁTE NASEKANÉ LISTÍ, ODPOJTE NAPÁJENÍ A VYPNĚTE VYPÍNAČ.

ÚDRŽBA, ČIŠTĚNÍ A SKLADOVÁNÍ

Všechna výše uvedená pravidla a pokyny platí pro údržbu, čištění a skladování.

Nikdy ve vysavači ani v pytli na odpad nenechávejte materiál. Při zapnutí vysavače/dmychadla se tak vytváří riziko.

Vysavač/dmychadlo je nutné po každém použití důkladně vyčistit.

Ujistěte se, že je zařízení vypnuté a odpojené. Sejměte a vysypte sběrný pytel na odpad. Ujistěte se, že se páčka volby vysávání / foukání pohybuje hladce a

není blokována smetím. Očistěte veškeré smetí kolem ventilátoru a uvnitř sací / foukací trubice.

Nikdy jím nemyjte své auto ani s ním nerozstřikujte vodu. Kryt motoru pouze otřete vlhkým hadrem, nikdy nepoužívejte čisticí prostředky ani rozpouštědla! Ty mohou poškodit plastové části zařízení. Po očištění důkladně osušte kryt motoru.

Zařízení vždy skladujte na suchém místě mimo dosah dětí.

VAROVÁNÍ: PRO VAŠI VLASTNÍ BEZPEČNOST JE TENTO VYSAVAČ/DMYCHADLO DVOJNÁSOBNĚ IZOLOVÁN, ABY SE ZABRÁNILO ÚRAZU ELEKTRICKÝM PROUDEM, POŽÁRU NEBO ZRANĚNÍ, POUŽÍVEJTE POUZE DÍLY IDENTICKÉ K TĚM UVEDENÝM V SEZNAMU DÍLŮ. OPĚTOVNĚ SESTAVUJTE PŘESNĚ TAK, JAKO PŘI PŮVODNÍ MONTÁŽÍ, ABYSTE ZABRÁNILI ÚRAZU ELEKTRICKÝM PROUDEM. PROHLÁŠENÍ O SHODĚ.

PROHLÁŠENÍ O SHODĚ ES

My, Vega Trade Company Limited, jakožto zodpovědný výrobce prohlašujeme, že ELEKTRICKÝ VYSAVAČ DMYCHADLO **TM Procraft: PGU2300/PGU2500**
jsou ze sériové výroby a v souladu s těmito evropskými směrnicemi: 2006/42 / EU, 2006/95 / EU, 2014/30 / EU, 2011/65 / EU (EU) / 2015/863
a vyrobeny v souladu s následujícími normami nebo standardizovanými dokumenty:

EN 55014-1：2017/A11：2020, EN55014-2：2015, EN IEC61000-3-2: 2019, EN 61000-3-3：2013/A1：2019
EN 60335-1：2012/A2：2019, EN50636-2-100:2014, EN62233：2008

Technická dokumentace byla podpořena: VEGA TRADE COMPANY LIMITED, add.: Room 1009, Distrii Zhangjiang Keyuan Office: 6-11 / F, No.5 Bibo Road, Zhangjiang Innopark, Pudong, Shanghai.

CE

VEGA TRADE COMPANY LIMITED

CZECH REPUBLIC
VYROBENO V P.R.C.
IMPORTER VEGA TOOLS s.r.o.
Sídlo firmy: Křižovnická 86/6, Staré Město,110 00 Praha.
Sklad a kancelář: Havlíčkova 261,80 02 Kolín.
Tel: +420 603 442 442
E-mail: info@vegatools.cz
Web: www.procraft.cz

PRO·CRAFT

ZÁRUČNÍ LIST

Model: _____

Nº Série: _____

Datum prodeje: _____

Skladováni/Distributor: _____

Prodejce: _____

Název kupujícího(Společnost): _____

Nástroje Procraft jsou v souladu s bezpečnostními předpisy a předpisy o elektromagnetické kompatibilitě platnými v Bulharsku.

Záruka je platná po dobu uvedenou v záručním listu a začíná běžet ode dne zakoupení. Během stanovené záruční doby musí být servis prováděn bezplatně, pokud jsou závady způsobené výrobními vadami elektrického nářadí zjištěny v určených certif i kovaných opravnách po celé zemi, pokud je původní záruční karta předložena v pokladně.

Záruka se neuznává, pokud produkt nelze identifikovat, tzn. pokud štítek nelze přečíst nebo chybí.

Kupující si musí podrobně přečíst provozní pokyny, které jsou součástí elektrického nářadí.

DŮLEŽITÉ! Při nákupu nástroje Procraft požádejte prodejce, aby zkontroloval jeho stav a sestavení. Také se ujistěte, že je záruční list vyplněn správně a že obchodní / prodejní organizace je označena razítkem. Uložte pokladní doklad.

OPRAVU HRADÍ KUPUJÍCÍHO PŘI:

1. Kupující nepředložil originální záruční list s pečetí a pokladní doklad potvrzující nákup elektrického nářadí.
2. Pokud se informace na záručním listu neshodují s informacemi na elektrickém nástroji.
3. Pokud se zjistí porušení vnějšího stavu elektrického nářadí, včetně:
4. otevření elektrického nářadí klientem nebo jakoukoli neoprávněnou osobou.
5. zlomený nebo prasklý případ způsobený šokem, přetlakem, abrazivním nebo chemicky agresivním prostředím nebo vysokou teplotou
6. zlomené nebo zdeformované vřeteno způsobené nárazem nebo ostrým zatížením
7. spínač je rozbitý nebo zaseknutý v důsledku nárazu nebo vysokého tlaku;
8. mechanické poškození nebo výměna kabelu nebo zástrčky;
9. poškození vodou nebo ohněm způsobené přímým kontaktem s vodou, ohněm nebo hořícím předmětem;
10. silné znečištění, včetně znečištění větracích otvorů, které narušuje normální větrání způsobené nedbalostí a nedostatečnou péčí o elektrické nářadí popsané v provozním návodu;
11. poškození vnitřních pohyblivých prvků způsobené vrstveným prachem;
12. poškození z přetížení v důsledku používání opotřebovaného, nevhodného nebo nevhodného příslušenství nebo spotřebního materiálu, nástrojů a příslušenství;
13. Poškození vodícího válce nože způsobené špatnou údržbou nebo mazáním.
14. Pokud jsou v elektrickém nástroji zjištěny vnitřní závady:
15. poškození rotoru a statoru způsobené přetížením nebo narušením ventilace, které vede k rovnoměrnému zabarvení kolektoru;
16. poškození rotoru a statoru, které vede k přilnavosti rotoru a statoru v důsledku kontaminace izolace nebo kontaminace držáků kartáčů způsobené nadměrným a dlouhodobým přetížením;
17. zkrat.
18. mezivrstva zkrat.
19. Pokud není elektrické nářadí skladováno nebo provozováno v souladu s návodem k použití.
20. Při detekci jakýchkoli vnějších předmětů a předmětů v elektrickém nástroji, například oblázky, písek, hmyz atd.
21. Při výměně náhradních dílů, jako jsou grafitové kartáče, ložiska, během záruční doby.
22. Záruka se nevztahuje na: baterie a nabíječky s záruční dobou šesti měsíců.
23. Záruka se nevztahuje na preventivní údržbu v servisních střediscích (čištění, mytí, výměna kartáčů, pásů, mazání).

Při nákupu byl elektrický nástroj zkontrolován a byl přijat v perfektním technickém stavu, v perfektním vzhledu bez viditelného poškození, plně vybaven podle jeho popisu.

Jsem obeznámen s podmínkami používání a záručními podmínkami a souhlasím s nimi.

DATUM PŘIJETÍ	DTUM VYDÁNÍ	POPIS OPRAVY	PODPIS

ELEKTRICKÝ VYSÁVAČ DÚCHADLO
BEZPEČNOSTNÉ A PREVÁDZKOVÉ POKYNY
PGU2300 a PGU2500

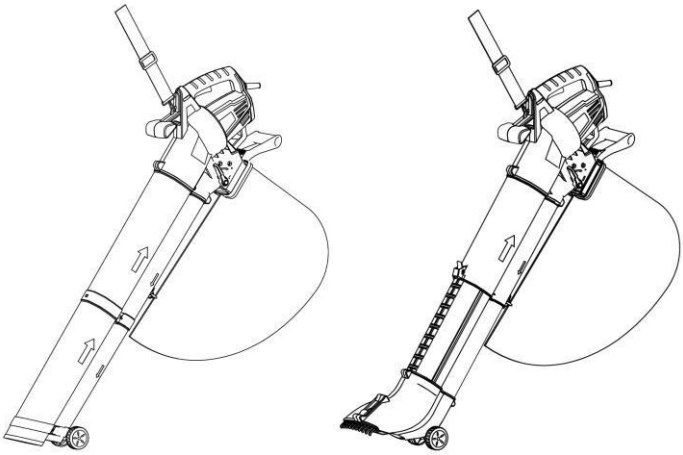

	Pred použitím zariadenia sa zoznámte s návodom na použitie.
	Existuje riziko odmrštenia kameňov a ďalších predmetov od zariadenia. Držte ďalej od ostatných osôb a domácich zvierat.
	Nepribližujte sa k rotujúcemu ventilátoru.
	Vždy zariadenie odpojte od sieťového napájania, než začnete s kontrolou, čistením či opravou, alebo pokiaľ je poškodené alebo zapletené.
	Nepoužívajte ho v daždi ani ho nenechávajte na daždi.
	Pokiaľ je kábel poškodený alebo prerezaný, neodkladne vytiahnite zástrčku zo zásuvky.
	Noste ochranu zraku.

	Noste respirátor.
	Trieda ochrany II
	V súlade so základnými platnými bezpečnostnými normami európskych smerníc
	Odpad z elektrických výrobkov by nemal byť likvidovaný s komunálnym odpadom. Prosím, recyklujte tam, kde na to existujú kapacity. Informácie o recyklácii vám poskytne miestny orgán alebo predajca.

POPIS

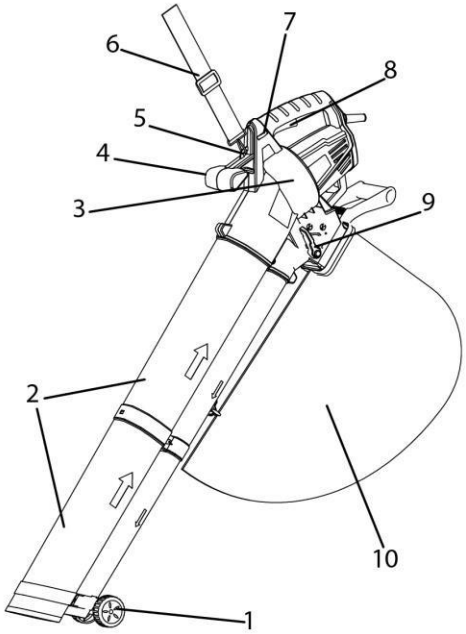

1. Kolieska
2. Trubica vysávača
3. Kryt
4. Pomocná rukoväť
5. Otvor na upevnenie popruhu
6. Ramenný popruh
7. Ovládanie rýchlosti
8. Vypínač
9. Páčka prepínača režimu
10. Vrece na odpad

PGU2300

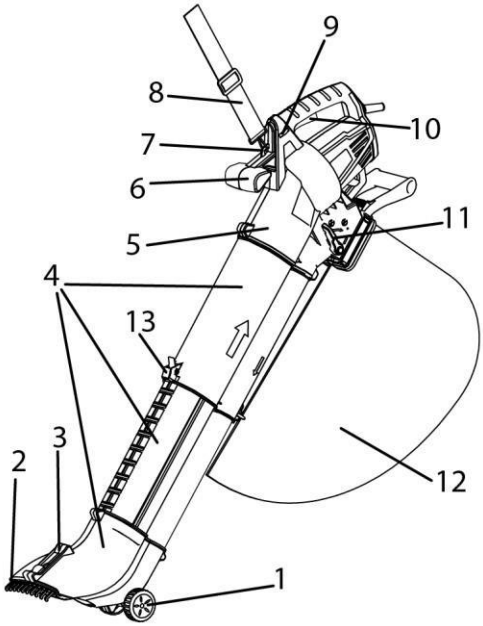

11. Kolieska
12. Hrable
13. Rukoväť nastavenia hrablí
14. Trubica vysávača
15. Kryt
16. Prídavná tyč
17. Otvor na upevnenie popruhu
18. Ramenný popruh
19. Ovládanie rýchlosti
20. Spínač
21. Páčka prepínača režimu
22. Vrece na odpad
23. Tlačidlo nastavenia výšky

PGU2500

OBSAH DODÁVKY

- Korpus dúchadla (1 ks)
- Trubica (2 ks)
- Zberné vrece (1 ks)
- Kolieska (2 ks) + konzola (1 ks)
- Ramenný popruh (1 ks)
- Skrutka ST4 x 16 (3 ks)
- Skrutka ST4 x 50 (1 ks)
- Návod na použitie (1 ks)

TECHNICKÉ ÚDAJE

Technické údaje		
Model č.	PGU2300	PGU2500
Napätie/frekvencia	220-240 V ~ / 50 Hz	220-240 V ~ / 50 Hz
Menovitý výkon	2200 W	2200 W
Otáčky bez záťaže	9 000 – 15 000 ot./min	9 000 – 15 000 ot./min
Maximálna rýchlosť vzduchu	160 – 270 km/h	160 – 270 km/h

Výkon	13,2 m³/min	13,2 m³/min
Zberné vrece	35 l	35 l
Rýchlosť mulčovania	10: 1	10: 1
Hmotnosť	2,65 kg	2,8 kg
Krytie	IPX0	IPX0
Trieda ochrany	II	II
Hodnota akustického tlaku L_{pA}	90,20 dB (A) K = 3 dB	90,20 dB (A) K = 3 dB
Hodnota akustického výkonu L_{wA} (podľa EN 50636-2-100)	102,40 dB (A) K = 3 dB	102,40 dB (A) K = 3 dB
Zaručená hodnota akustického výkonu L_{wa} (podľa 2000/14/ES a pozmenenej 2005/88/ES)	105 dB (A)	105 dB (A)
Vibrácie (podľa EN 50636-2-100)	4,27 m/s² K = 1,5 m/s²	4,27 m/s² K = 1,5 m/s²

Pri práci s elektrickým nástrojom používajte ochranu sluchu.

Deklarovaná celková hodnota vibrácií bola meraná štandardnou skúšobnou metódou a možno ju použiť na porovnanie jedného nástroja s druhým.

Deklarovanú hodnotu vibrácií možno použiť tiež na predbežné posúdenie exhibície.

Varovanie

Úroveň vibrácií počas aktuálneho používania elektrického náradia sa môže líšiť od deklarovanej celkovej hodnoty emisií podľa spôsobu použitia nástroja.

VŠEOBECNÉ BEZPEČNOSTNÉ POKYNY

Pred použitím zariadenia je dôležité dôkladne sa zoznámiť s týmito pokynmi, porozumieť im a dodržiavať ich. Sú navrhnuté tak, aby vás a vaše okolie udržiavali v bezpečí a zaistili vášmu zariadeniu dlhú a bezproblémovú životnosť.

Toto zariadenie nie je navrhnuté na používanie osobami (vrátane detí) s limitovanými fyzickými, senzorickými alebo mentálnymi schopnosťami, alebo s nedostatkom skúseností a vedomostí, iba že by im bol poskytnutý dohľad alebo pokyny ohľadom používania osobou zodpovednou za ich bezpečie.

Nenechajte deti hrať sa so zariadením.

9. Školenie

- Dôkladne sa zoznámte s pokynmi. Zoznámte sa s ovládaním a správnym používaním zariadenia.
- Nenechajte ho ovládať deťmi.
- Nedovoľte zariadenie ovládať nikomu, kto nie je zoznámený s týmito pokynmi. Miestne predpisy môžu limitovať vek operátora.
- Zariadenie nikdy nezapínajte, pokiaľ sa v blízkosti nachádzajú ľudia, zvlášť deti, alebo domáce zvieratá.
- Operátor alebo používateľ je zodpovedný za nehody alebo škody spôsobené ostatným ľuďom alebo na ich majetku.

10. Prípravy

- Pri práci so zariadením vždy noste pevnú obuv a dlhé nohavice.
- Nenoste voľný odev ani šperky, môžu byť zachytené nasávacím otvorom. Nepribližujte dlhé vlasy k nasávaciemu otvoru.
- Pri práci používajte ochranné okuliare.
- Ako prevencia pred podráždením prachom sa odporúča nosiť tvárovú masku.
- Pred použitím skontrolujte zdroj napájania a predlžovací kábel na prítomnosť známok poškodenia a opotrebovania. Zariadenie nepoužívajte, pokiaľ je napájací kábel poškodený alebo rozstrapkaný.
- Nikdy zariadenie nepoužívajte s chybnými zabezpečovacími prvkami alebo ochrannými krytmi alebo bez bezpečnostných zariadení, ako je zberač odpadu.
- Používajte iba vodotesný predlžovací kábel s puzdrom podľa IEC 60320-2-3.

11. Práca

- Kábel vždy majte za zariadením.
- Pokiaľ sa kábel pri používaní poškodí, ihneď ho odpojte od napájania. KÁBLA SA PRED ODPOJENÍM OD NAPÁJANIA NEDOTÝKAJTE.
- Pokiaľ je napájací kábel poškodený, je nutné ho vymeniť výrobcom, jeho servisným technikom alebo podobne kvalifikovanou osobou, aby sa zabránilo nebezpečenstvu.
- Pokiaľ je použitý predlžovací kábel, jeho prierez nesmie byť menší než 2x1,0 mm².

- Zariadenie neprenášajte držaním za kábel.
- Odpojte zariadenie od napájania.

· Vždy, keď vystupujete z vozidla;
· Pred odstránením zablokovania;
· Pred jeho kontrolou alebo čistením;
· Ak zariadenie začne abnormálne vibrovať.

- Zariadenie používajte iba počas dňa a dobrého umelého osvetlenia.
- Nepreháňajte prácu s ním a vždy udržujte rovnováhu.
- Pohybujte sa pokojne, nebehajte.
- Zabráňte vniknutiu nečistôt do všetkých prívodov chladiaceho vzduchu.
- Nikdy nefúkajte nečistoty na okoloidúcich.
- Odporúča sa používať zariadenie iba v rozumných hodinách - nie skoro ráno alebo neskoro v noci, kedy môže dôjsť k rušeniu ľudí.
- Pred fúkaním/vysávaním odporúčame na uvoľnenie smetí použiť hrable a kefu.
- V prašnom prostredí sa odporúča povrch ľahko navlhčiť alebo použiť rozprašovaciu dýzu.
- Odporúčame použiť nadstavec ofukovacej dýzy, aby mohol prúd vzduchu prechádzať tesne nad zemou.

12. Údržba a skladovanie

- Udržujte všetky skrutky, matice pevne dotiahnuté, aby sa zaistilo, že možno zariadenie bezpečne používať.
- Zberač odpadu často kontrolujte, či nie je opotrebovaný.
- Poškodené alebo opotrebované časti vymeňte.
- Používajte iba originálne náhradné diely a príslušenstvo.
- Zariadenie skladujte iba na suchom mieste.

BEZPEČNÉ POUŽÍVANIE

Pracovisko

Elektrické nástroje nevystavujte dažďu ani ich nepoužívajte vo vlhkom prostredí. Pracovisko musí byť dobre osvetlené. Nepoužívajte elektrické nástroje v oblastiach, kde hrozí nebezpečenstvo výbuchu alebo požiaru v dôsledku použitia horľavých materiálov, horľavých kvapalín, farieb, lakov, benzínu atď.

Ochrana pred úrazom elektrickým prúdom

Zabráňte telesnému kontaktu s uzemnenými povrchmi (ako sú potrubia, radiátory, sporáky a chladničky).

Chráňte deti a domáce zvieratá

Deti a zvieratá držte ďalej od pracoviska. Deťom je zakázané dotýkať sa predlžovacieho kábla a manipulovať s ním. Všetky elektrické nástroje by mali byť uložené mimo dosah detí a pokiaľ nie sú používané, mali by byť uložené alebo uzamknuté v bezpečnej skrini alebo miestnosti.

Používajte správne nástroje

Majte správne nástroje pre správnu prácu. Nepoužívajte nástroje na prácu, na ktorú nie sú určené. S malými nástrojmi pracujte jemne, nevyvíjajte na ne príliš veľkú silu. Nástroje nepoužívajte na iné účely.

O svoje nástroje sa pravidelne starajte.

Pri výmene príslušenstva a mazania dodržujte pokyny.

Pravidelne kontrolujte napájací kábel, v prípade poškodenia ho nechajte vymeniť v oprávnenom servisnom stredisku.

Predlžovací kábel pravidelne kontrolujte a v prípade poškodenia ho vymeňte.

Vidlice zástrčky udržujte čisté a bez oleja a mazivá.

Ventilačné otvory vždy udržujte čisté a bez prekážok. Upchaté ventilačné otvory môžu vyvolať prehriatie alebo poškodenie motora.

Odpojenie elektrického nástroja

Pred opravou, mazaním, nastavovaním, výmenou príslušenstva alebo pokiaľ zariadenie nepoužívate, odpojte ho od elektriny.

Odstráňte nastavovacie a montážne kľúče

Zabráňte nezamýšľanému zapnutiu

Pred pripojením zariadenia k elektrickej siete sa uistite, že vypínač je v polohe OFF.

Predlžovacie káble a cievky

Zariadenie musí byť napájané prúdovým chráničom s vypínacím prúdom nepresahujúcim 30 mA.

Pre predlžovacie káble s dĺžkou do 15 metrov použite drôt 1,5 mm^2.

Pri predlžovacích kábloch dlhých 15 – 40 metrov použite drôt 2,5 mm^2 .

Vždy kontrolujte, či predlžovací kábel nie je poškodený.

Chráňte predlžovací kábel pred ostrými predmetmi, nadmerným teplom, vlhkom a vlhkými miestami.

Zachovávajte opatrnosť

Sledujte, čo robíte, používajte zdravý rozum a zariadenie nepoužívajte, pokiaľ ste unavení, užívate lieky, po ktorých ste ospalí, alebo užívate alkohol či drogy.

Varovanie

Nepoužívajte zariadenie, pokiaľ ho vypínačom ON/OFF nezapnete alebo nevypnete.

Zariadenie sa nepokúšajte akokoľvek upravovať. Použitie akéhokoľvek prídavného zariadenia alebo príslušenstva nad rámec odporúčaní uvedených v tomto návode na obsluhu môže mať za následok poškodenie zariadenie a zranenie obsluhy.

Toto zariadenie vyhovuje národným a medzinárodným bezpečnostným normám a požiadavkám. Opravy smie vykonávať iba kvalifikovaný personál a použitím originálnych náhradných dielov. Nedodržanie tohto pokynu vystavuje používateľa nebezpečenstvu.

ZVLÁŠTNE BEZPEČNOSTNÉ POKYNY

VYSÁVAČ/DÚCHADLO

VAROVANIE!

Dôkladne sa zoznámte so všetkými vyššie uvedenými pokynmi a varovaniami.

Používanie zariadenia

Plochu vždy skontrolujte na prítomnosť drôtov, iného smetia a pod., ktoré môže poškodiť zariadenie a zraniť obsluhu.

Nikdy nevysávajte pevné predmety, ako kamene, plechovky alebo kusy kovu. Môžu zariadenie poškodiť a eventuálne zraniť obsluhu a ostatných.

Pokiaľ je to možné, vyhnite sa používaniu zariadenia vo vlhkých podmienkach.

Zoznámte sa s tým, ako v prípade naliehavej situácie zariadenie rýchlo vypnúť.

Pred používaním zariadenia sa uistite, že sa nachádzate v bezpečnej a zaistenej pracovnej pozícii.

Uistite sa, že použité napájacie a predlžovacie káble boli skontrolované na prítomnosť poškodenia a boli správne navinuté bez zlomenia.

Zvyškové riziko

Aj keď je zariadenie používané správne, nemožno eliminovať faktory všetkých zvyškových rizík. Nasledujúce riziká môžu vyvstať v spojení s používaním a dizajnom zariadenia:

16) Poškodenie pľúc ako dôsledok nepoužívania respirátora.

17) Poškodenie sluchu v dôsledku nepoužívania účinnej ochrany sluchu.

18) Chyby vzniknuté vydávaním vibrácií, pokiaľ je zariadenie používané po dlhú dobu alebo používané nesprávne a pokiaľ nie je správne udržiavané.

VAROVANIE! Tento stroj generuje počas prevádzky elektromagnetické pole. Toto pole môže, za určitých podmienok, rušiť činnosť aktívnych alebo pasívnych lekárskych implantátov. Na obmedzenie nebezpečenstva vážneho alebo smrteľného zranenia odporúčame osobám s lekárskymi implantátmi pred použitím zariadenia toto konzultovať so svojím lekárom a výrobcom týchto implantátov.

ÚČEL

Toto zariadenie musí byť používané iba na odfukovanie alebo vysávanie lístia a smetí vo vašej záhrade, okolo domu, nie je určené na komerčné použitie. Používanie tohto zariadenia na iné účely, než tie popísané v tomto návode, môže viesť k jeho poškodeniu alebo k vážnemu zraneniu obsluhy.

ZOSTAVENIE A NASTAVENIE

Varovanie!

Zariadenie nezapínajte ani nepoužívajte, dokiaľ nebude úplne zostavené.

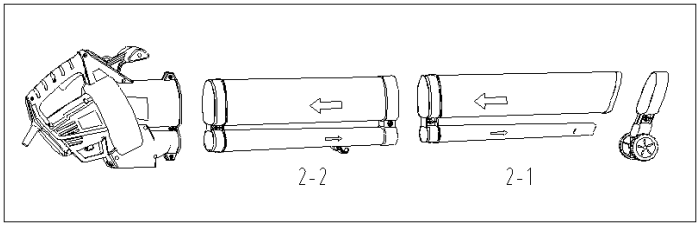

obr. 2

Zostavenie (obr. 3 obr. 4 a obr. 5)

11. Vytiahnite dve sacie/výtlačné trubice, kryt vysávača/dúchadla 1 súpravu koliesok + držiak, štyri skrutky. Používateľ musí zdvihnúť trubicu 2-1, násilne ju zasunúť do trubice 2-2, utiahnuť skrutku (ST4 x 50), dokiaľ nie sú trubice dobre spojené. Viď obr. 3 Následne zasuňte zloženú trubicu do korpusu zariadenia a zaistite ju dvomi priloženými skrutkami (ST4 x 16), viď obr. 4.

12. Viď obr. 5, pridržte držiak kolieska a nainštalujte ho do správnej polohy na trubici 2-1 a potom utiahnite skrutku ST4 x16.

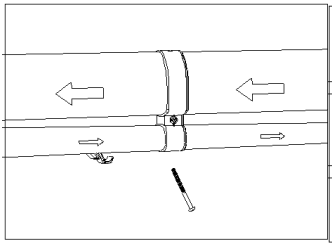

obr. 3

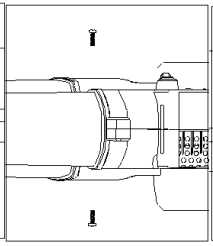

obr. 4

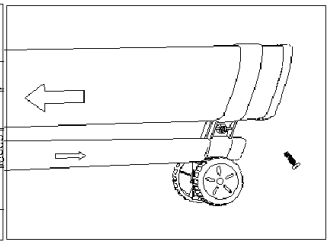

obr. 5

VAROVANIE: POKIAĽ DIEL CHÝBA ALEBO JE POŠKODENÝ, ZARIADENIE NEZAPÍNAJTE, DOKIAĽ NEBUDE CHÝBAJÚCI ALEBO POŠKODENÝ DIEL NAHRADENÝ.

Inštalácia vreca na odpad (obr. 6 a obr. 7)

Pred inštaláciou vreca na odpad sa uistite, že sa prepínacia páčka sania/čistenia pohybuje hladko a nie je blokovaná smetím z predchádzajúceho použitia.

Držte háčik odpadového vaku za hadičku (viď obrázok 6), vyhľadajte držiak vreca a vložte zakrivenú hadičku (viď obrázok 7).

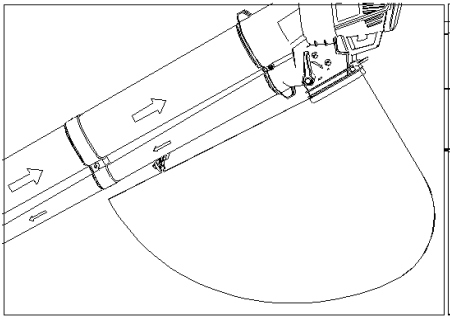

obr. 6

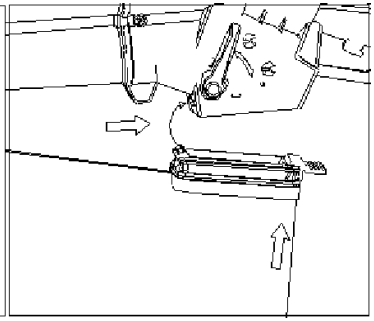

obr. 7

Zapnutie zariadenia

Pred zapnutím zariadenia sa uistite, že dve medziľahlé sacie/výtlačné trubice sú spolu s korpusom zariadenia správne nainštalované.

Používanie zariadenia

Nevysávajte mokré smetie, opadané lístie nechajte napr. uschnúť, než použijete zariadenie. Zariadenie možno použiť na odstraňovanie smetí z terás, chodníkov, príjazdových ciest, trávnikov, krov a obrubníkov. Vysáva tiež listy, papier, vetvičky a štiepky. Pri použití dúchadla v režime vysávania sú odpadky nasávané sacou trubicou a potom hádzané do vreca na odpadky, pretože odpad prechádza sacím ventilátorom a je čiastočne rozdrvený. Drvený organický odpad je ideálny na použitie ako mulčovanie okolo rastlín.

Varovanie! Akékoľvek tvrdé predmety, ako sú kamene, fľaše atď., môžu poškodiť ventilátor sania.

Dôležité!

Vysávač nepoužívajte na vysávanie vody alebo veľmi mokrého smetia.

Nikdy vysávač nepoužívajte bez inštalovaného vreca na odpad.

Práca s vysávačom/dúchadlom

Režim dúchadla Pred začatím práce skontrolujte plochu na upratanie. Odstráňte predmety alebo smetie, ktoré by mohlo byť vrhnuté do dúchadla, zachytené ním alebo sa do neho zamotať.

Vyberte funkciu dúchania na páčke voliča na boku zariadenia (obr. 8) a zapnite ho. Spolu s vysávačom/dúchadlom na kolieskach sa pohybujte dopredu, dýzu smerujte na smetie.

Alebo pridržte nadstavec priamo nad zemou a kývajte zariadením zo strany na stranu, pohybujte sa dopredu a veďte nadstavec smerom ku smetiu. Smetie fúkajte na vhodnú hromádku, následne ju funkciou vysávania povysávajte.

Režim vysávania

Pred začatím práce skontrolujte plochu na upratanie. Odstráňte predmety alebo smetie, ktoré by mohlo byť nasaté, zaseknuté do vysávača/dúchadla alebo sa do neho zamotať. Vyberte funkciu vysávania na páčke voliča na boku zariadenia (obr. 8) a zapnite ho. Spolu s vysávačom/dúchadlom na kolieskach sa pohybujte dopredu, dýzu smerujte na smetie. Alternatívne, zatiaľ čo držíte

vysávač/dúchadlo priamo nad zemou, otáčajte zariadením zo strany na stranu, pohybujte sa dopredu a nasmerujte dýzu smerom k vysávanému smetiu. Netlačte na smetie dýzou, došlo by k upchatiu sacej trubice a k zníženiu výkonu zariadenia.

Organický materiál, ako je lístie, obsahuje veľké množstvo vody a môže sa k vnútru sacej trubice prichytávať. Na obmedzenie prichytávania nechajte tento materiál niekoľko dní schnúť.

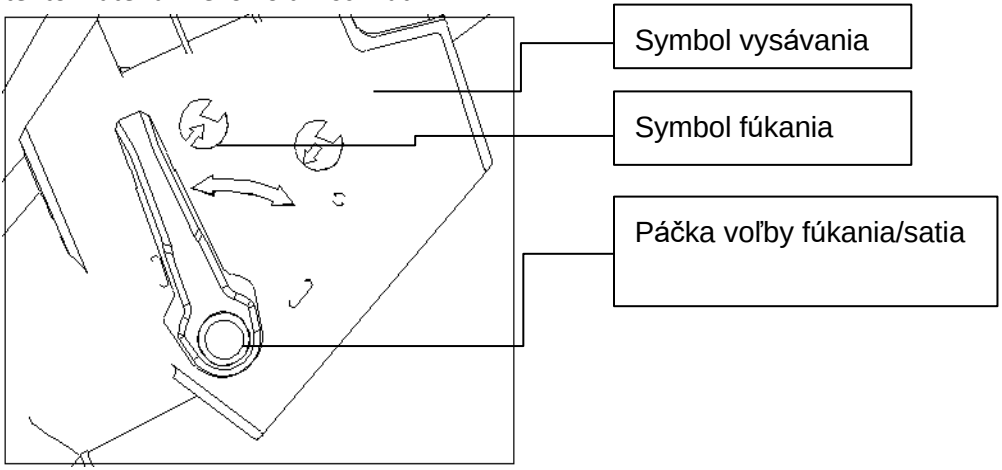

obr. 8

Príklad správneho použitia



obr. 9

VAROVANIE: KEĎ VYSYPÁVATE NASEKANÉ LÍSTIE, ODPOJTE NAPÁJANIE A VYPNITE VYPÍNAČ.

ÚDRŽBA, ČISTENIE A SKLADOVANIE.

Všetky vyššie uvedené pravidlá a pokyny platia pre údržbu, čistenie a skladovanie.

Nikdy vo vysávači ani vo vreci na odpad nenechávajte materiál. Pri zapnutí vysávača/dúchadla sa tak vytvára riziko.

Vysávač/dúchadlo je nutné po každom použití dôkladne vyčistiť.

Uistite sa, že je zariadenie vypnuté a odpojené. Zložte a vysypte zberné vrece na odpad. Uistite sa, že sa páčka voľby vysávania/fúkania pohybuje hladko a nie je blokovaná smetím. Očistite všetko smetie okolo ventilátora a vo vnútri sacej/fúkacej trubice.

Nikdy ním neumývajte svoje auto ani s ním nerozstrekujte vodu. Kryt motora iba utrite vlhkou handričkou, nikdy nepoužívajte čistiace prostriedky ani rozpúšťadlá! Tie môžu poškodiť plastové časti zariadenia. Po očistení dôkladne osušte kryt motora.

Zariadenie vždy skladujte na suchom mieste mimo dosah detí.

VAROVANIE: PRE VAŠU VLASTNÚ BEZPEČNOSŤ JE TENTO VYSÁVAČ/DÚCHADLO DVOJNÁSOBNE IZOLOVANÝ, ABY SA ZABRÁNILO ÚRAZU ELEKTRICKÝM PRÚDOM, POŽIARU ALEBO ZRANENIU, POUŽÍVAJTE IBA DIELY IDENTICKÉ K TÝM UVEDENÝM V ZOZNAME DIELOV. OPÄTOVNE ZOSTAVUJTE PRESNE TAK, AKO PRI PÔVODNEJ MONTÁŽI, ABY STE ZABRÁNILI ÚRAZU ELEKTRICKÝM PRÚDOM. VYHLÁSENIE O ZHODE.

VYHLÁSENIE O ZHODE ES

My, Vega Trade Company Limited, ako zodpovedný výrobca vyhlasujeme, že ELEKTRICKÝ VYSÁVAČ DÚCHADLO **TM Procraft**:

PGU2300/PGU2500

sú zo sériovej výroby a v súlade s týmito európskymi smernicami: 2006/42 / EU, 2006/95 / EU, 2014/30 / EU, 2011/65 / EU (EU) / 2015/863
a vyrobené v súlade s nasledujúcimi normami alebo štandardizovanými dokumentmi:

EN 55014-1：2017/A11：2020, EN55014-2：2015, EN IEC61000-3-2: 2019, EN 61000-3-3：2013/A1：2019
EN 60335-1：2012/A2：2019, EN50636-2-100:2014, EN62233：2008

Technická dokumentácia bola podporená: VEGA TRADE COMPANY LIMITED, add.: Room 1009, Distrii Zhangjiang Keyuan Office: 6-11 / F, No.5 Bibo Road, Zhangjiang Innopark, Pudong, Shanghai.

CE

ZÁRUČNÝ LIST

Model: _____

№ Série: _____

Dátum predaja: _____

Skladovanie/Distribútor: _____

Predajca: _____

Názov kupujúceho(Spoločnosť): _____

Nástroje Procraft sú v súlade s bezpečnostnými predpismi a predpismi o elektromagnetickej kompatibilite platnými v Bulharsku.
Záruka je platná po dobu uvedenú v záručnom liste a začína plynúť odo dňa zakúpenia. Počas stanovenej záručnej doby musí byť servis vykonávaný bezplatne, ak sú závady spôsobené výrobnými chybami elektrického náradia zistené v určených certifikovaných opravovniach po celej krajine, ak je pôvodná záručná karta predložená v pokladni.
Záruka sa neuznáva, ak sa výrobok nedá identifikovať, t.j. ak štítok nie je možné prečítať alebo chýba.
Kupujúci si musí podrobne prečítať prevádzkové pokyny, ktoré sú súčasťou elektrického náradia.
DÔLEŽITÉ! Pri kúpe nástroja Procraft požiadajte predajcu, aby skontroloval jeho stav a zostavenie. Takisto sa uistite, že záručný list je vyplnený správne a že obchodná / predajná organizácia je označená pečiatkou. Uložte si pokladničný doklad.

OPRAVU HRADÍ KUPUJÚCI PRI:

Ak kupujúci nepredložil originál záručného lisu s pečiatkou a pokladničným dokladom potvrdzujúcim nákup elektrického náradia.

1. Ak sa informácie uvedené na záručnom listu nezhodujú s informáciami na elektrickom nástroji.
2. Ak sa zistí porušenie vonkajšieho stavu elektrického náradia, vrátane:
3. otvorenie elektrického náradia klientom alebo akoukoľvek neoprávnenou osobou.
4. zlomený alebo prasknutý prípad spôsobený šokom, pretlakom, abrazívnym alebo chemicky agresívnym prostredím alebo vysokou teplotou
5. zlomené nebo zdeformované vreteno spôsobené nárazom alebo ostrým zaťažením.
6. spínač je rozbitý alebo zaseknutý v dôsledku nárazu alebo vysokého tlaku;
7. mechanické poškodenie alebo výmena kábla alebo zástrčky;
8. poškodenie vodou alebo ohňom spôsobené priamym kontaktom s vodou, ohňom alebo horiacim predmetom;
   silné znečistenie, vrátane kontaminácie vetracích otvorov, ktoré zasahuje do normá-lneho vetrania spôsobeného nedbanlivosťou a nedostatočnou starostlivosťou o elektrické náradie opísané v prevádzkovej príručke;
9. poškodenie vnútorných pohyblivých prvkov spôsobené vrstveným prachom;
10. poškodenie z preťaženia v dôsledku používania opotrebovaného, alebo nevhodného príslušenstva alebo spotrebného materiálu, nástrojov a príslušenstva;
11. poškodenie vodiaceho valca noža spôsobené nesprávnou údržbou alebo mazaním.
12. Ak sa v elektrickom nástroji zistia vnútorné chyby:
13. poškodenie rotora a statora v dôsledku preťaženia alebo poruchy vetrania, ktoré vedú k rovnomernému zafarbeniu kolektora;
14. poškodenie rotora a statora, ktoré vedie k priľnavosti rotora a statora v dôsledku kontaminácie izolácie alebo kontaminácie držiakov kief spôsobených nadmerným a dlhodobým preťažením;
15. skrat.
16. medzivrstva skrat.
17. Ak nie je elektrické náradie skladované alebo prevádzkované v súlade s návodom na použitie.
18. Pri detekcii akýchkoľvek vonkajších predmetov a predmetov v elektrickom nástroji, napríklad oblázky, piesok, hmyz atď.
19. Pri výmene náhradných dielov, ako sú grafitové kefky, ložiská, počas záručnej doby.
20. Záruka sa nevzťahuje na: batérie a nabíjačky s trvaním záruky šesť mesiacov.
21. Záruka sa nevzťahuje na preventívnu údržbu v servisných strediskách (čistenie, umývanie, výmena kief, pasov , mazanie).

Pri nákupe bol elektrický nástroj skontrolovaný a bol prijatý v perfektnom technickom stave, v perfektnom vzhľade bez viditeľného poškodenia, plne vybavený podľa jeho popisu.

Som oboznámený s podmienkami používania a záručnými podmienkami a súhlasím s nimi.

DÄTUM PRIJATIA	DÁTUM VYDANIA	OPIS OPRAVY	PODPIS

ЕЛЕКТРИЧЕСКИ ЛИСТОСЪБИРАЧ - ВЪЗДУХОДУВКА
РЪКОВОДСТВО ЗА УПОТРЕБА
PGU2300 и PGU2500

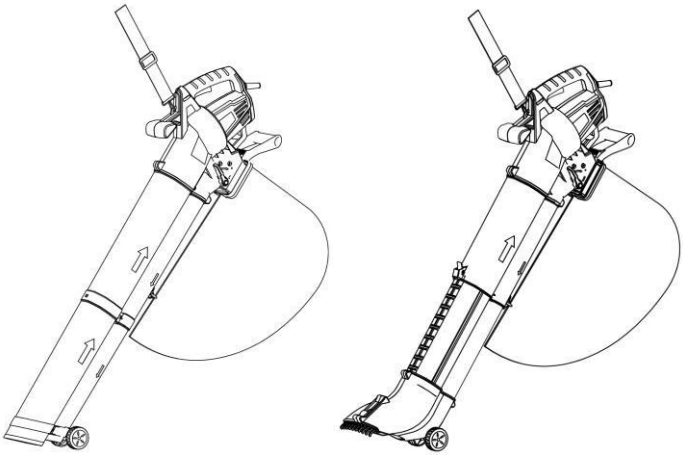

	Прочетете ръководството с инструкции, преди да използвате уреда.
	Съществува риск уредът да изхвърли камъни и други предмети. Дръжте другите хора и домашните любимци на безопасно разстояние.
	Дръжте ръцете си далеч от въртящия се вентилатор.
	Винаги изключвайте машината от контакта преди почистване, проверка, ремонт или ако е повредена или заплетена.
	Не използвайте този продукт под дъжда и не го оставяйте навън, когато вали.
	Незабавно изключете щепсела, ако кабелът е повреден или срязан.
	Носете защита на очите.

	Носете респиратор.
	Защита от клас II
	Съответства на основните приложими стандарти за безопасност на европейските директиви
	Отпадъчните електрически продукти не трябва да се изхвърлят с битовите отпадъци. Моля, изхвърлете уреда, където е налично специално оборудване. Свържете се с местния нотифициран орган или вашия дилър за съвети за изхвърляне.

ОРГАНИ ЗА УПРАВЛЕНИЕ

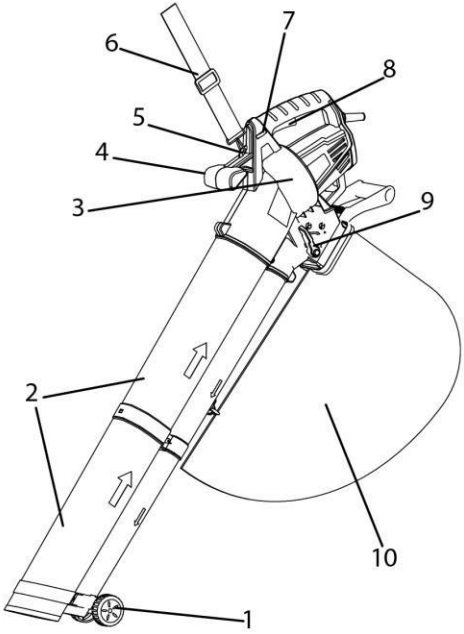

1. Колела
2. Тръба на листосъбирача
3. Корпус
4. Спомагателна дръжка
5. Отвор за закрепване на презрамка
6. Раменна каишка
7. Контролер на скоростта
8. Превключвател
9. Лост за превключване на режима
10. Чувал за листа

PGU 2300

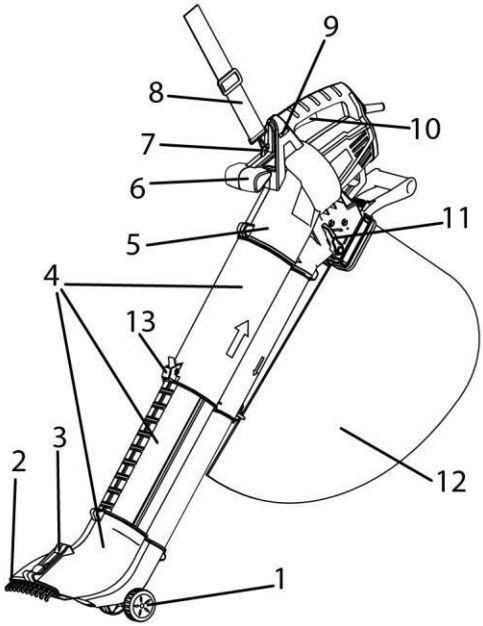

1. Колела
2. Гребло
3. Копче за регулиране на греблото
4. Тръба на листосъбирача
5. Корпус
6. Допълнителна дръжка
7. Отвор за закрепване на презрамка
8. Раменна каишка
9. Контролер на скоростта
10. Превключвател
11. Лост за превключване на режима
12. Чувал за листа
13. Бутон за регулиране на височината

PGU 2500

КОМПЛЕКТ НА ДОСТАВКАТА

- Корпус на листосъбирача (1 комплект)
- Тръба (2 бр.)
- Чувал за листа (1 бр.)
- Колело (2 бр.) + скоба (1 бр.)
- Каишка за рамо (1бр)
- Винт ST4 x 16 (3бр)
- Винт ST4 x 50 (1бр)
- Инструкции за експлоатация (1бр)

ТЕХНИЧЕСКИ ДАННИ

Технически данни		
Модел №.	PGU2300	PGU2500
Напрежение / честота	220-240 В ~/ 50 Hz	220-240 В ~/ 50 Hz
Входяща мощност	2200 Вт	2200 Вт

Обороти на празен ход	9000 - 15000 об/мин	9000-15000 об/мин
Макс. скорост на въздуха	160-270 км / ч	160-270 км / ч
Производителност	13,2 м³ / мин	13,2 м³ / мин
Чувал за събиране	35 л	35 л
Скорост на надробяване	10: 1	10: 1
Тегло	2,65 кг	2,8 кг
Защита:	IPX0	IPX0
Клас защита:	II	II
Ниво на звуково налягане L_{pa}	90,20 дБ (А) K = 3 дБ	90,20 дБ (А) K = 3 дБ
Ниво на звукова мощност L_{wa} (в съответствие с EN 50636-2-100)	102,40 дБ (А) K = 3 дБ	102,40 дБ (А) K = 3 дБ
Гарантирано ниво на звукова мощност L_{wa} (в съответствие с 2000/14 / ЕС, изменен с 2005/88/ЕС)	105 дБ (А)	105 дБ (А)
Вибрация (съгласно EN 50636-2-100)	4,27 м/с^2 K = 1,5 м/с^2	4,27 м/с^2 K = 1,5 м/с^2

Носете защита на слуха, когато работите с електроинструмента.

Декларираната обща стойност на вибрациите е измерена съгласно стандартен метод за изпитване и може да се използва за сравняване на един инструмент с друг.

Декларираната стойност на вибрациите може да се използва и за предварителна оценка на експозицията.

ПРЕДУПРЕЖДЕНИЕ

Нивото на вибрации по време на действителната употреба на електроинструмента може да се различава от декларираната обща стойност в зависимост от начина на използване на инструмента.

ОБЩИ УКАЗАНИЯ ЗА БЕЗОПАСНОСТ

Преди да използвате тази машина, важно е внимателно да прочетете, разберете и следвате тези инструкции. Те са създадени, за да предпазят вас и хората около вас, осигурявайки дълъг, безпроблемен експлоатационен живот на вашата машина.

Това устройство не е предназначено за използване от лица (включително деца) с намалени физически, сензорни или умствени способности или липса на опит и знания, освен ако не са под наблюдение или не са

инструктирани за използването на устройството от лице, отговорно за тяхната безопасност.
Децата трябва да бъдат под наблюдение, за да се гарантира, че не си играят с уреда.

9. Обучение

- Прочетете внимателно инструкциите. Запознайте се с контролните органи и правилната употреба на уреда.
- Никога не позволявайте на децата да използват уреда.
- Никога не позволявайте на хора, които не са запознати с тези инструкции, да използват уреда. Местните разпоредби могат да ограничат възрастта на оператора.
- Никога не включвайте уреда, когато наблизо има хора, особено деца или домашни любимци.
- Операторът или потребителят носи отговорност за произшествия или щети, причинени на други хора или тяхното имущество.

10. Подготовка

- Винаги носете здрави обувки и дълги панталони, когато работите с уреда.
- Не носете широки дрехи или украшения, които могат да попаднат във въздухозаборника. Дръжте дългата коса далеч от въздухозаборниците.
- Носете защитни очила, когато работите.
- Препоръчва се носенето на маска за лице, за да се предотврати дразненето от прах.
- Преди употреба проверете захранващия и удължителния кабел за повреди и износване. Не използвайте уреда, ако кабелът е повреден или изтъркан.
- Никога не използвайте устройството с дефектни предпазители или защити или без предпазни устройства, като например чувал за отпадъци.
- Използвайте само водоустойчив удължителен кабел с втулка съгласно IEC 60320-2-3.

11. Работа

- Винаги дръжте кабела зад устройството.
- Ако кабелът се повреди по време на употреба, незабавно изключете

захранващия кабел. НЕ ДОКОСВАЙТЕ ШНУРА ПРЕДИ ДА ОТКЛЮЧИТЕ ЗАХРАНВАНЕТО - САМО ЩЕПСЕЛА!

- Ако захранващият кабел е повреден, той трябва да бъде заменен от производителя, неговия сервизен агент или подобно квалифицирани лица, за да се избегне опасност.
- Когато се използва удължителен кабел, напречното му сечение не трябва да бъде по-малко от 2x1,0 mm².
- Не носете устройството за кабела.
- Изключете уреда от електрическата мрежа:

• Всеки път, когато напуснете машината;
• Преди отстраняване на запушване;
• Преди проверка или почистване на устройството;
• Ако уредът започне да вибрира необичайно.

- Работете с устройството само при дневна светлина или при добра изкуствена светлина.
- Не се накланяйте и винаги пазете равновесие.
- Движете се бавно, не бягайте.
- Не позволявайте на отпадъците да влизат във всички входове за охлаждащ въздух.
- Никога не издухвайте отломки към странични наблюдатели.
- Препоръчително е да използвате машината само в разумни часове - не рано сутрин или късно през нощта, когато хората могат да бъдат обезпокоени.
- Препоръчваме да използвате гребла и четки за разхлабване на отломките преди издухване / засмукване.
- Препоръчва се леко навлажняване на повърхността в прашни условия или използване на дюза за пръскане.
- Препоръчваме да използвате удължителя на дюзата на вентилатора, така че въздушният поток да преминава близо до земята.

12. Обслужване и съхранение

- Поддържайте здраво завинтени всички гайки, болтове и винтове, за да сте сигурни, че уредът е в безопасна работоспособност.
- Проверявайте често чувала за износване.

- Подменете износените или повредени части.
- Използвайте само оригинални резервни части и аксесоари.
- Съхранявайте устройството само на сухо място.

БЕЗОПАСНА ЕКСПЛОАТАЦИЯ

Работна среда

Не излагайте електроинструментите на дъжд и не го използвайте на влажни или мокри места. Работното място трябва да е добре осветено. Не използвайте електроинструменти в райони, където има опасност от експлозия или пожар поради запалими материали, запалими течности, бои, лакове, бензин и др. запалими газове и експлозивен прах, като предпазна мярка се препоръчва да се консултирате с експерт по подходящ пожарогасител и неговото използване.

Защита от токов удар

Избягвайте контакт с тялото със заземени повърхности (като тръби, радиатори, печки и хладилници).

Защитете децата и домашните любимци

Дръжте децата и домашните любимци далеч от работната зона. Децата нямат право да докосват, да работят с уреда или да докосват удължителни кабели. Всички електрически инструменти трябва да се съхраняват на място, недостъпно за деца, за предпочитане да се съхраняват или заключват в защитен шкаф или стая, когато не се използват.

Използвайте правилния инструмент

Изберете подходящия инструмент за работата. Не използвайте инструменти за работа, за която не са предназначени. Не насилвайте малък инструмент да върши тежка работа. Не използвайте инструменти за други цели.

Обслужвайте редовно инструментите си

Следвайте инструкциите за смазване и смяна на аксесоарите.

Проверявайте периодично захранващия кабел на инструмента и, ако е повреден, го подменете от оторизиран сервизен център.

Проверявайте периодично удължителните кабели и ги подменяйте, ако са повредени.

Поддържайте дръжките сухи, чисти и без мазнини.

Поддържайте вентилационните отвори винаги чисти и без прах. Блокираните отвори за въздух могат да причинят прегряване и повреда на двигателя.

Изключвайте електрическите инструменти от контакта

Уверете се, че електрическият инструмент е изключен от контакта, когато не се използва, преди обслужване, смазване или настройка или при смяна на аксесоари.

Отстранете регулиращите ключове

Избягвайте неволно стартиране

Уверете се, че превключвателят е в положение OFF, преди да включите електрическия инструмент в контакта.

Удължители и макари

Устройството трябва да се захранва чрез устройство за остатъчен ток (RCD) с ток на изключване не по-голям от 30 mA.

За удължителни кабели до 15 метра използвайте проводник 1,5 мм^2.

За удължителни кабели, по-дълги от 15 метра, но по-малки от 40 метра, използвайте проводник 2,5 мм^2.

Винаги проверявайте удължителя за повреда преди употреба.

Защитете удължителния кабел от остри предмети, прекомерна топлина и влажни или влажни места.

Бъдете нащрек

Внимавайте какво правите, използвайте здравия разум и не работете с електроинструмент, когато сте уморени, като приемате лекарства, които ви правят сънливи, употребявате алкохол или наркотици.

Предупреждение

Не използвайте електроинструмент, освен ако ключът за включване / изключване не включва и изключва електроинструмента.

Не се опитвайте да модифицирате електроинструмента по никакъв начин. Използването на каквото и да е приспособление или аксесоар над препоръчаното в това ръководство може да доведе до повреда на електрическия инструмент и нараняване на оператора.

Този електроинструмент отговаря на националните и международни стандарти и изисквания за безопасност. Ремонтите трябва да се извършват само от квалифициран персонал и с оригинални резервни части. Ако не го направите, това може да доведе до опасност за потребителя.

СПЕЦИАЛНИ ИНСТРУКЦИИ ЗА БЕЗОПАСНОСТ

ЛИСТОСЪБИРАЧ - ВЪЗДУХОДУВКА

ПРЕДУПРЕЖДЕНИЕ!

Прочетете внимателно всички горепосочени инструкции и предупреждения.

ИЗПОЛЗВАНЕ НА ЛИСТОСЪБИРАЧА

Винаги проверявайте зоната, която трябва да се обработва, за кабели, други отломки и др., Които могат да повредят листосъбирача и да наранят оператора.

Никога не всмуквайте твърди предмети като камъни, бутилки, кутии или метални парчета в вентилатора. Те могат да повредят машината и евентуално да наранят оператора и други.

Избягвайте да използвате листосъбирача във влажни условия, доколкото е възможно.

Знайте как бързо да спрете листосъбирача при спешни случаи.

Уверете се, че сте в безопасна и сигурна работна позиция, преди да използвате листосъбирача.

Уверете се, че кабелът и всеки използван удължителен кабел са проверени за повреди и правилно навити без прегъвания.

⚠ ОСТАТЪЧНИ РИСКОВЕ

Дори когато инструментът се използва по предназначение, всички остатъчни рискови фактори не могат да бъдат елиминирани. Следните опасности могат да възникнат във връзка с работата и дизайна на инструмента:

19) Увреждане на белите дробове, ако не се носи ефективна дихателна маска.

20) Увреждане на слуха при липса на ефективна защита на слуха.

21) Неизправности, произтичащи от излъчване на вибрации, ако електроинструментът се използва дълго време или не се използва правилно и правилно се поддържа.

ПРЕДУПРЕЖДЕНИЕ! Тази машина генерира електромагнитно поле по време на работа. Това поле може при някои обстоятелства да попречи на работата на активни или пасивни медицински импланти. За да намалите риска от сериозно или фатално нараняване, препоръчваме на хората с медицински импланти да се консултират с техния лекар и производител на медицински импланти, преди да използват това устройство.

ПРЕДНАЗНАЧЕНИЕ

Този уред трябва да се използва само за издухване или събиране на листа и отломки за почистване на вашата градина и около дома ви, той не е предназначен за търговска употреба. Използването на устройство, различно от описаното в това ръководство, може да доведе до повреда на устройството или сериозно нараняване на оператора.

МОНТАЖ И РЕГУЛИРАНЕ

Предупреждение!

Не използвайте и не включвайте вакуумния вентилатор, докато не бъде напълно сглобен.

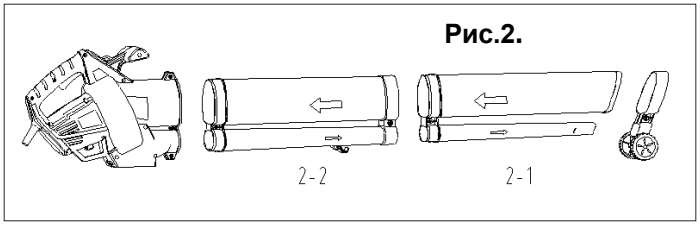

Рис.2.

Монтаж (Рис.3 Рис.4 и Рис.5)

13. Извадете двете смукателни/нагнетателни тръби, корпуса на листосъбирача, 1 комплект колела + скоба, четири винта. Потребителят трябва да вземе тръба 2-1, да я вкара в тръба 2-2, да затегне винта (ST4 x 50), докато тръбите са добре свързани. Вижте рис. 3. След това поставете цялата тръба в корпуса на машината и закрепете с другите два доставени винта (ST4 x 16), вижте фиг. четири.

14. 2. Вижте рис. 5, задръжте скобата на колелото и го монтирайте в правилното положение на тръбата 2-1 и след това затегнете винта ST4 x16.

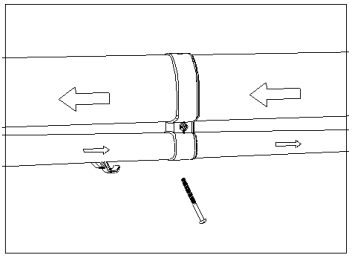

Рис.3

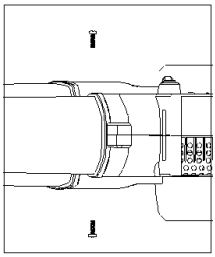

Рис.4

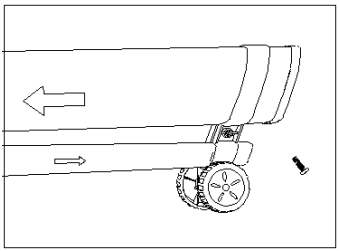

Рис.5

ВНИМАНИЕ: АКО НЯКОЯ ЧАСТ ЛИПСВА ИЛИ ИМА ПОВРЕДА, НЕ ВКЛЮЧВАЙТЕ МАШИНАТА, ДОКАТО НЕ ЗАМЕНИТЕ ЛИПСВАЩАТА ИЛИ ПОВРЕДЕНАТА ЧАСТ.

Монтаж на чувала за листа (рис.6 и рис.7)

Преди да инсталирате чувала за листа, уверете се, че лостът за превключване на засмукване / продухване работи безпроблемно и не е блокиран от отломки от предишната употреба.

Докато държите куката на чувала за листа за тръбата (вижте рис. 6), намерете скобата на чувала, за да поставите извитата тръба (вижте рис. 7).

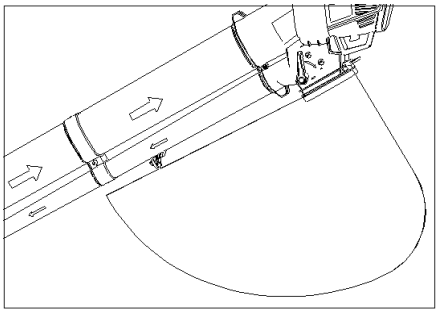

Рис.6

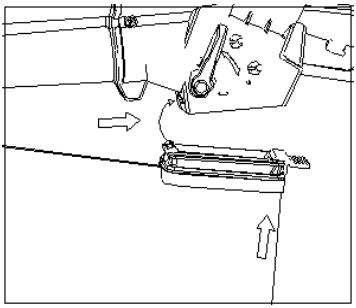

Рис.7

Стартиране на машината

Преди да стартирате машината, уверете се, че двете междинни смукателни/нагнетателни тръби заедно с корпуса на машината са монтирани правилно.

Използване на листосъбирача

Не се опитвайте да събирате мокри листа, оставите падналите листа и др. да изсъхнат, преди да използвате листосъбирача. Машината може да се използва за отстраняване на отломки от вътрешни дворове, алеи, тревни площи, храсти и бордюри. Тя също така събира листа, хартия, клонки и дървени стърготини. Когато използвате листосъбирача във вакуумен (засмукващ) режим, боклукът се засмуква през смукателната тръба и след това се хвърля в торбата за боклук, тъй като боклукът преминава през смукателния вентилатор, той е частично надробен. Настърганите органични отпадъци са идеални за използване като мулч около растенията.

Предупреждение! Всички твърди предмети като камъни, стъклени буркани и др. могат да повредят смукателния вентилатор.

Важно!

Не използвайте листосъбирача за засмукване на вода или много мокри отломки.

Никога не използвайте листосъбирача без монтиран чувал.

Работа с листосъбирача

Режим на издухване

Огледайте зоната, която ще се обработва, преди да започнете работа. Отстранете всички предмети или отломки, които могат да бъдат хвърлени, уловени или заплетени във вентилатора.

Изберете функцията за издухване с лоста на селектора отстрани на машината (фиг. 8) и го включете. Оставете машината да се опре на колелата си и я преместете напред, насочвайки дюзата към отломките, които трябва да се почистят.

Като алтернатива, дръжте духалката близо до земята и местете машината от едната страна на другата, като се движите напред и насочвате духалката към отпадъците, които ще се почистват. Издухайте отломките в

удобна купчина, след което използвайте функцията засмукване, за да съберете отломките.

Режим на засмукване

Огледайте зоната, която ще се обработва, преди да започнете работа. Отстранете всички предмети или отломки, които биха могли да бъдат хвърлени, притиснати или заплетени във листосъбирача. Изберете функцията за засмукване с лоста на селектора отстрани на машината (фиг. 8) и включете. Оставете машината да се опре на колелата си, насочвайки накрайника към събраните отломки. Като алтернатива, докато държите накрайника близо до земята, местете машината от едната страна на другата, като се движите напред и насочвате накрайника към събраните отпадъци. Не натискайте накрайника в отломки, тъй като това ще блокира смукателната тръба и ще намали ефективността на машината.

Органичните материали като листа съдържат голямо количество вода и могат да залепнат от вътрешната страна на смукателната тръба. За да се намали това явление, материалът трябва да се остави да изсъхне за няколко дни.

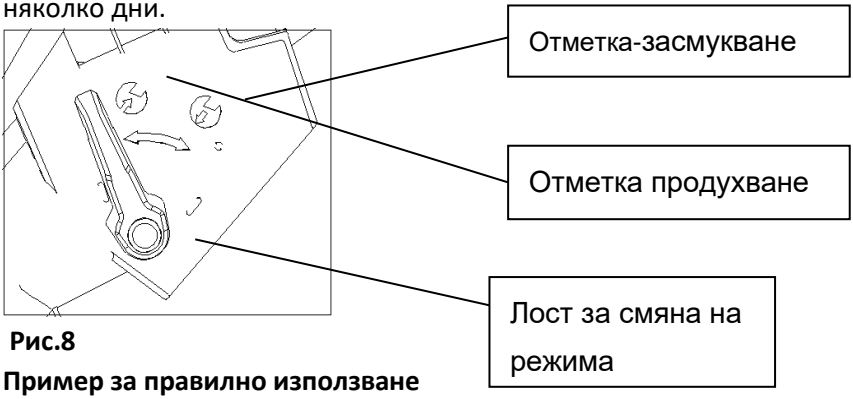

Рис.8

Пример за правилно използване



Рис.9

ПРЕДУПРЕЖДЕНИЕ: ПРИ РАЗТОВАРВАНЕ НА НАДРОБЕНИТЕ ЛИСТА, ИЗТКЛЮЧЕТЕ МАШИНАТА ОТ ЗАХРАНВАНЕТО.

ПОДДРЪЖКА, ПОЧИСТВАНЕ И СЪХРАНЕНИЕ

Всички горепосочени правила и насоки важат за поддръжка, почистване и съхранение.

Никога не оставяйте материал в машината или чувала за боклук. Това може да създаде опасност при пускане на листосъбирача.

След употреба листосъбирача трябва да бъде добре почистен.

Уверете се, че листосъбирача е изключен от бутона и от мрежата. Извадете и изпразнете чувала за събиране на отпадъци. Уверете се, че лостът за избор на засмукване / продухване работи безпроблемно и не е запушен с отломки. Отстранете остатъците около вентилатора и вътре в смукателната / изпускателната тръба.

Никога не мийте машината си и не я пръскайте с вода. Почиствайте корпуса на двигателя само с влажна кърпа и никога не използвайте препарати или разтворители! Това може да повреди пластмасовите части на машината. След почистване изсушете добре корпуса на двигателя.

Съхранявайте устройството на сухо място, недостъпно за деца.

ВНИМАНИЕ: ЗА ВАША СОБСТВЕНА БЕЗОПАСНОСТ, ТОЗИ ИНСТРУМЕНТ Е ДВОЙНО ИЗОЛИРАН ЗА НАМАЛЯВАНЕ НА РИСКА ОТ ЕЛЕКТРИЧЕН УДАР, ПОЖАР ИЛИ ТРАВМИ. ИЗПОЛЗВАЙТЕ САМО ОРИГИНАЛНИ ЧАСТИ.

ДЕКЛАРАЦИЯ ЗА СЪОТВЕТСТВИЕ - Procraft PGU2300/PGU2500

Декларираме на своя лична отговорност, че ЕЛЕКТРИЧЕСКИ ЛИСТОСЪБИРАЧ – ВЪЗДУХОДУВКА Procraft PGU2300/PGU2500 съгласно даденото техническо описание отговаря на всички приложими изисквания на следните директиви и хармонизирани стандарти: 2006/42/EU, 2006/95/EU, 2014/30/EU, 2011/65/EU (EU)/2015/863. Продукта отговаря на стандартите: .Техническа документация: EN 55014-1：2017/A11：2020, EN55014-2：2015, EN IEC61000-3-2: 2019, EN 61000-3-3：2013/A1：2019, EN 60335-1：2012/A2：2019, EN50636-2-100:2014, EN62233：2008

CE

David WANG
Production Line Manager

03.06.2020 VEGA TRADE COMPANY LIMITED, add.: Room 1009,Distrii Zhangjiang Keyuan Office: 6-11/F, No.5 Bibo Road, Zhangjiang Innopark, Pudong, Shanghai.

ВНОСИТЕЛ: Елефант Тулс ООД

Произведено в Китай

Адрес по регистрация: България, 1799 София, Младост 2, бл. 261А, вх. 2, ет. 4, ап. 12.

Адрес на склад и сервиз: Гр. Божурище, бул. „Европа“ 10, 2227, склад №15

Уебсайт: www.elefant-tools.bg

ГАРАНЦИОНЕН ТАЛОН

Наименование на изделиего: _____

Модель: _____

№ Серия _____

Дата на продожба: _____

Магазин/Дистрибутор: _____

Продавач: _____

Име на купувач (Фирма): _____

Гаранционният срок на инструмента е 24 месеца за физически лица и 12 месеца за юридически лица, от датата на продажба от търговската мрежа.

Срокът на експлоатация на инструмента е 3 години от датата на продажбата.

По време на гаранционния период, собственикът има право на безплатен ремонт на продукта при възникнали неизправности в резултат на производсгвени дефекти.

Гаранцията не важи за следните случаи:

•неспазване от страна на потребителя на инструкциите за експлоатация и неправилна употреба на уреда;

•наличието на механични повреди, пукнатини, стружки и повреди, причинени от излагане на агресивна среда и високи температури, както и при попадане на чужди тела във вентилационни- те отвори на инструмента;

•неизправности в резултат на нормално износване на продукта; •неизправности, възникващи в резултат на претоварване, което води до повреда на двигателя или други компоненти и части;

•върху износващи се части (гумени уплътнения, защитни капаци и др.), сменяеми аксесоари (ножове, бобини, колани);

•при опит за самостоятелен ремонт и смазване на инструмента по време на гаранционния период, познаващо се например поодраскванията или вдлъбнатини по основите или частите на крепежните елементи;

•при използване на нискокачествено масло и бензин;

•при л и пса на документ, потвърждаващ покупката на даденото изделие (касова бележка, фактура и т.н.).

Гаранционният срок се удължава за периода на престой на уреда в гаранционен сервиз за ремонт.

Стоката е получена в добро състояние, без видими повреди, в пълна окомплектовка, проверена

В мое присъствие, нямам претенции по отношение качеството на стоките. Прочетах и съм съгласен с условията за гаранционно обслужване.

Чл. 112. (1) При несъответствие на потреб и тел с ката стока с договора за продажба потребителят има право да предяви рекламация, като поиска от продавача да при веде стоката в соответствие с договора за продажба.

В този случай потребителят може да избира между извършване на ремонт на стоката или замяната ѝ с нова, освен ако това е невъзможно или избраният от него начин за обезщетение е непропорционален в сравнение с другия.

(2) Смята се, че даден начин за обезщетяване на потребителя е непропорционален, ако неговото използване налага разходи на продавача, конто в сравнение с другия начин на обезщетяване са неразумии, като се вземат пред вид:

1. стойността на потребителската стока, ако нямаше л и пса на несъответствие;

2.значимостта на несъответствието;

3.възможността да се предложи на потребителя друг начин на обезщетяване, който не е свързан със значителни неудобства за него. Чл. 113.

(1) Когато потребителската стока не съответства на договора за продажба, продавачът е длъжен да я при веде в соответствие с договора за продажба.

(2) Привеждането на потребителската стока в соответствие с договора за продажба трябва да се извърши в рам ките на един месец, считано от предявяването на рекламацията от потребителя.

(3) След изтичането на срока по ал. 2 потребителят има право да развали договора и да му бъде възстановена заплатената сума или да иска намаляване на цената на потребителската стока согласно чл. 114.

(4) Привеждането на потребителската стока в соответствие с договора за продажба е безплатно за потребителя. Той не дължи разходи за експедиране на потребителската стока или за материал и и труд, свързани с ремонта ѝ, и не трябва да понася значителни неудобства.

(5) Потребителят може да иска и обезщетение за претърпените вследствие на несъответстви- ето вреди.

Чл. 114. (1) При несъответствие на потребителската стока с договора за продажба и когато по- требителят не е удовлетворен от решаването на рекламацията по чл. 113, той има право на избор между една от следните възможности:

1. развaляне на договора и възстановяване на заплатената от него сума;

2. намаляване на цената.

(2) Потребителят не може да претендира за възстановяване на заплатената сума или за намалява- не цената на стоката, когато търговецът се съгласи да бъде извършена замяна на потребителската стока с нова или да сепоправи стоката в рамките на един месец от предявяване на рекламацията от потребителя.

(3) Търговецът е длъжен да удовлетвори искане за разваляне на договора и да възстанови запла- тената от потребителя сума, когато след като е удовлетворил три
рекламации на потребителя чрез извършване на ремонт на една и съща стока, в рамките на срока на гаранцията по чл. 115, е налице следваща поява на несъответствие на стоката с договора за продажба.
(4) Потребителят не може да претендира за разваляне на договора, а ко несъответсгвието на по- требителската стока с договора е незначително. Чл. 115. (1) Потребителят може да упражни правото си по този раздел в срок до две годи ни, считано от доставянето на потреб ител с ката стока.
(2) Срокът по ал. 1 спира да тече през времето, необходимо за поправката или замяната на потре- бителската стока или за постигане на споразумение между продавача и потребителя за решаване на спора.
(3) Упражняването на правото на потребителя по ал. 1 не е обвързано с никакъв друг срок за пре- дявяване на иск, различен от срока по ал. 1.
С подписа си под тези гаранционни условия във Вашата Гаранциона карта сте потвърдили, че:
сте запознат с правилата за експлоатация и условията на гаранцията. При покупката, изделието е било проверено и се намира в пълна техническа изправност, има безупречен външен вид и отговаря на описаната комплектация.
Гаранционният срок на инструмента е 24 месеца за физически лица и 12 месеца за юридически лица, от датата на продажба от търговската мрежа.
Срокът на експлоатация на инструмента е 3 годи ни от датата на продажбата.
По време на гаранционния период, собственикът има право на безплатен ремонт на продукта при възникнали неизправности в резултат на производсгвени дефекги.
Гаранцията не важи за следните случаи:
•неспазване от страна на потребителя на инсгрукциите за експлоатация и неправилна употреба на уреда;
•наличието на механични повреди, пукнатини, стружки и повреди, причинени от иалагане на агресивна среда и високи температури, както и при попадане на чужди тела във вентилационни- те отвори на инструмента;
•неизправности в резултат на нормално износване на продукта; •неизправности, възникващи в резултат на претоварване, което води до повреда на двигателя или други компоненти и части;
•върху износващи се части (гумени уплътнения, защитни капаци и др.), сменяеми аксесоари (ножове, бобини, колани);
•при опит за самостоятелен ремонт и смазване на инструмента по време на гаранционния период, познаващо се например поодраскания или вдлъбнатини по основите или частите на крепежните елементи;
•при използване на нискокачествено масло и бензин;
•при л и пса на документ, потвърждаващ покупката на даденото изделие (касова бележка, фактура и т.н.).
Гаранционният срок се удължава за периода на престой на уреда в гаранционен сервиз за ремонт.
Стоката е получена в добро състояние, без видим и повреди, в пълна окомплектовка, проверена
В мое присъствие, нямам претенции по отношение качеството на сто ките. Прочетох и съм съгласен с условията за гаранционно обслужване.
Чл. 112. (1) При несъответствие на потребителската стока с договора за продажба потребителят има право да предяви рекламация, като поиска от продавача да при веде стоката в съответствие с договора за продажба. В този случай потребителят може да избира между извършване на ремонт на стоката или замяната й с нова, освен ако това е невъзможно или избраният от него начин за обезщетение е непропорционален в сравнение с другия.
(2) Смята се, че даден начин за обезщетяване на потребителя е непропорционален, ако неговото използване налага разходи на продавача, конто в сравнение с другия начин на обезщетяване са неразумии, като се вземат пред вид:
1 .стойността на потребителската стока, ако нямаше липса на несъответствие;
2. значимостта на несъответствието;
3. възможността да се предложи на потребителя друг начин на обезщетяване, който не е свър- зан със значителни неудобства за него. Чл. 113.
(1) Когато потребителската стока не съответства на договора за продажба, продавачът е длъжен да я при веде в съответствие с договора за продажба.
(2) Привеждането на потребителската стока в съответствие с договора за продажба трябва да се извърши в рамките на един месец, считано от предявяването на рекламацията от потребителя.
(3) След изтичането на срока по ал. 2 потребителят има право да развали договора и да му бъде възстановена заплатената сума или да иска намаляване на цената на потребителската стока съгласно чл. 114.
(4) Привеждането на потребителската стока в съответствие с договора за продажба е без плат но за потребителя. Той не дължи разходи за експедиране на потребителската стока или за материал и и труд, свързани с ремонта й, и не трябва да понася значителни неудобства.
(5) Потреб и телят може да иска и обезщетение за претърпените вследствие на несъответстви- ето вреди.
Чл. 114. (1) При несъответствие на потребителската стока с договора за продажба и когато по- требителят не е удовлетворен от решаването на рекламацията по чл. 113, той има право на избор между една от следните възможности:
1. разваляне на договора и възстановяване на заплатената от него сума;
2. намаляване на цената.
(2) Потреб и телят не може да претендира за възстановяване на заплатената сума или за намалява- не цената на стоката, когато търговецът се съгласи да бъде извършена замяна на потребителската стока с нова или да сепоправи стоката в рамките на един месец от

предявяване на рекламацията от потребителя.
(3) Търговецът е длъжен да удовлетвори искане за разваляне на договора и да възстанови запла- тената от потребителя сума, когато след като е удовлетворил три рекламации на потребителя чрез извършване на ремонт на една и съща стока, в рамките на срока на гаранцията по чл. 115, е налице следваща поява на несъответствие на стоката с договора за продажба.
(4) Потребителят не може да претендира за разваляне на договора, ако несъответствието на по- требителската стока с договора е незначително. Чл. 115. (1) Потребителят може да упражни правото си по този раздел в срок до две години, считано от доставянето на потребителската стока.
(2) Срокът по ал. 1 спира да тече през времето, необходимо за поправката или замяната на потре- бителската стока или за постигане на споразумение между продавача и потребителя за решаване на спора.
(3) Упражняването на правото на потребителя по ал. 1 не е обвързано с никакъв друг срок за пре- дявяване на иск, различен от срока по ал. 1.
С подписа си под тези гаранционни условия във Вашата Гаранционна карта сте потвърдили, че: сте запознат с правилата за експлоатация и условията на гаранцията. При покупката, изделието е било проверено и се намира в пълна техническа изправност, има безупречен външен вид и отговаря на описаната комплектация.

ДАТА НА ПРИЕМАНЕ	ДАТА НА ЗАВЪРШВАНЕ	ОПИСАНИЕ НА РЕМОНТА	ПОДПИС

Продавачът отговаря независимо от представената търговска гаранция за липсата на съот- ветствие на потребителската стока с договора за продажба съгласно чл. 112-115 от3ЗП