EN | ENGLISH.....5
CZ | ČESKÝ.....8
SK | SLOVENSKÝ.....11
PL | POLSKI.....14
BG | БЪЛГАРСКИ.....17
RO | ROMÂNĂ.....20
HU | MAGYAR.....23
RU | РУССКИЙ.....26
UA | УКРАЇНСЬКА.....30

CE.....34

EN	Translation of the original operating manual
CZ	Překlad původního návodu k použití
SK	Preklad pôvodného návodu na použitie
PL	Tłumaczenie oryginalnej instrukcji obsługi
BG	Превод на оригиналните инструкции за употреба
RO	Traducere manual de utilizare
HU	Az eredeti használati utasítás fordítása
RU	Перевод оригинальной инструкции по эксплуатации
UA	Переклад оригінальної інструкції з експлуатації

EN I Caution!

It is essential that you read the instructions in this manual before assembling, operating, and maintaining the product.

CZ I Upozornění!

Neinstalujte, neprovádějte údržbu ani nepoužívejte tento výrobek dříve, než si přečtete pokyny uvedené v tomto návodu.

SK I Upozornenie!

Je dôležité, aby ste si pred montážou, údržbou a obsluhou produktu prečítali pokyny v tomto návode.

PL I Uwaga!

Należy koniecznie przeczytać instrukcje oraz wskazówki zawarte w niniejszym podręczniku przed montażem, obsługą oraz konserwacją produktu.

BG I Важно!

Изключително важно е да прочетете инструкциите в настоящото ръководство, преди да преминете към сглобяване, поддръжка или работа с продукта.

RO I Atenție!

Este esențial să citiți instrucțiunile din acest manual înainte de asamblare, efectuarea întreținerii și operarea produsului.

HU I Figyelem!

Fontos, hogy a termék összeszerelése, karbantartása és használata előtt elolvassa a kézikönyvben található utasításokat.

RU I Внимание!

Необходимо прочитать инструкции в данном руководстве перед сборкой, обслуживанием и эксплуатацией данного изделия.

UA I Увага!

Дуже важливо, щоб ви прочитали інструкції в цьому керівництві перед складанням, обслуговуванням та експлуатацією цієї машини.

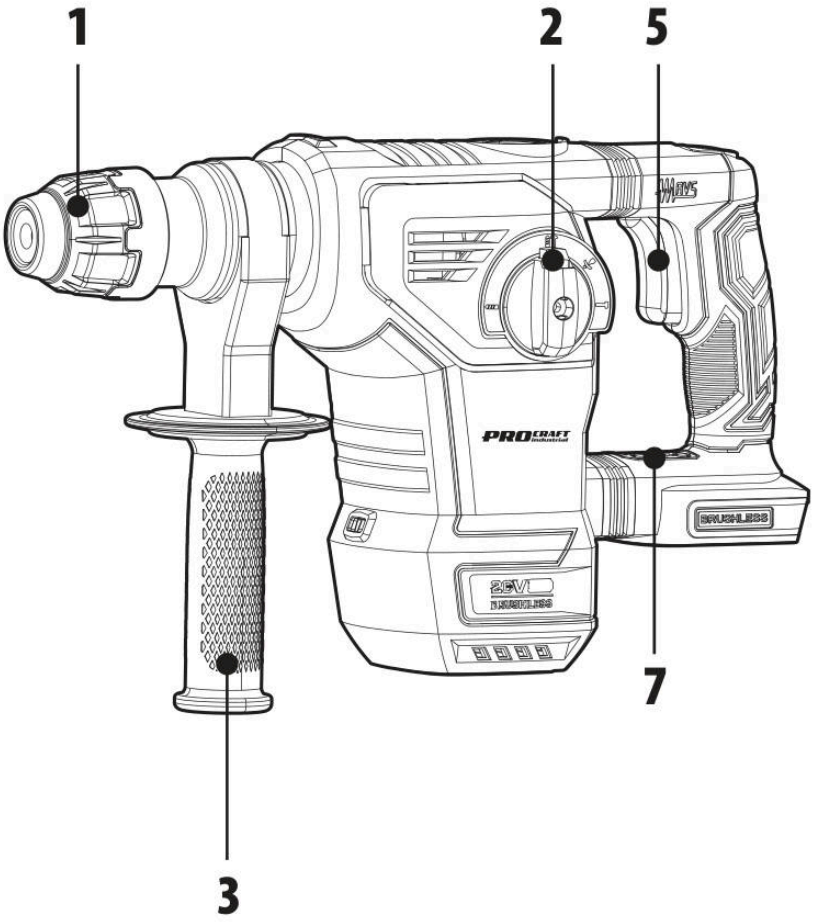

* Pic. 1/ Výkres / Kreslenie / Obrazek / Рисуване / Desen / Kép / Рис. / Мал.

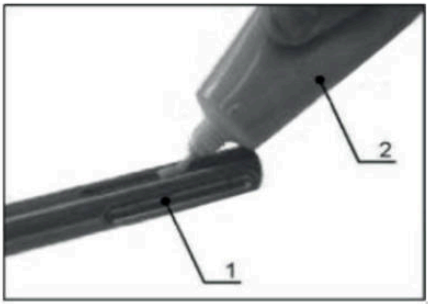

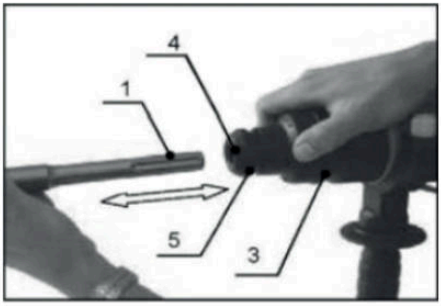

2



3

*Рис. 2-3/ Мал. / Pic. / Desen / Рисуване / Výkres / Kreslenie / Obrazek / Kép

EN | ENGLISH
CORDLESS HAMMER DRILL
HD20B
MANUAL

TECHNICAL SPECIFICATIONS

Model	HD20B		
Motor type	Brushless		
Rated voltage (V DC)	20		
No-load speed (min^{-1})	0-760		
Impact energy (J)	5		
Impact rate (min^{-1})	0-3800		
Maximum drill diameter (mm) -concrete -metal -wood	 30 13 40		
Chuck	SDS Plus		
Speed control	6 modes		
Number of modes	4		
Reverse	no		
Pulse function	+		
Overload protection	+		
Dust extractor compatibility	no		
Kick back control	+		
Noise emission values determined according to EN 62841-2-6:			
Sound pressure level (dB(A)) Measured sound power level (dB(A)) Uncertainty K (dB(A))	L_{pA}=95.2 L_{WA}=103.2 K=3		
Vibration total values and uncertainty K determined according to EN 62841-2-6:			
Vibration level (m/s^2) Hummer drilling: Chiselling: Equivalent chiselling vibration value: No-load mode: Uncertainty K (m/s^2)	 a_h, HD = 10.314 a_h, CH = 12.248 a_h, CH,eq = 1.131 a_h, NL = 6.251 1.5		
Protection level	IPX0		
Protection class	III		
Weight EPTA (kg)	4.8		
Weight bare tool (kg)	4.3		
Weight (incl. accessories) (kg)	5.4		
Battery			
Rated voltage (V DC)	20		
Battery type	Li-ion		
Capacity (Ah)	4.0 / 8.0		
Charger			
Model	Charger 20/1	Industrial C20/4	Industrial C20/6.5
Input voltage (V AC) / Frequency (Hz)	220-240/50	220-240/50	220-240/50
Rated power (W)	45	95	135
Output Voltage (V DC)	20	20	20
Output current (A)	2	4	6.5
Protection class	II	II	II

WARNING: The declared vibration and noise emission levels represent the main applications of the tool. However, if the tool is used for different applications, with different accessories, or is poorly maintained, the emission levels may differ. This may significantly increase the exposure level over the total working period. The emission levels will vary depending on how the power tool is used and may exceed the levels given in this information sheet. These emission levels may be used to compare one tool with another and for a preliminary assessment of exposure. An accurate estimate of the load should also take into account times when the tool is shut down or running without use, which can significantly reduce the total load over the working period. Identify additional safety measures to protect the operator, such as maintaining the tool and accessories, keeping hands warm, using hearing protection, and organizing work patterns.

DESCRIPTION (PIC. 1)*

1. Chuck
2. Auxiliary Handle
3. Handle
4. Battery
5. Switch
6. Operation mode switch
7. LED work light

PACKAGE CONTENTS*

Model	HD20B-BB	HD20B-BB-C
Manual	1	1
Rotary hammer	1	1
Auxiliary Handle	1	1
Battery 20 V 4 Ah	-	-
Charger 20 V	-	-
Gearbox grease	1	1
Dust cover	1	1
Shipping case	-	1

Please note that the contents of the package may vary depending on the country of purchase. For specific details regarding your package, please refer to the list provided with your product or contact your local distributor.

Cordless Rotary Hammer Procraft Industrial HD20B – a reliable and powerful tool designed for construction and renovation tasks. The model features two operating modes: hammer drilling and chiseling, making it highly effective for breaking, drilling, and chiseling concrete and other hard materials.

With increased impact energy, the tool delivers exceptional performance, even when working with particularly tough materials. Additionally, the Kick Back Control function enhances safety by preventing sudden tool jerks caused by drill or bit jamming.

SAFETY WARNINGS

⚠ **WARNING! Read all safety warnings, instructions, illustrations and specifications provided with this power tool.** Failure to follow all instructions listed below may result in electric shock, fire and/or serious injury.

Save all warnings and instructions for future reference.

The term "power tool" in the warnings refers to your mains operated (corded) power tool or battery-operated (cordless) power tool.

CONVENTIONAL SIGNS AND SYMBOLS



Always wear protective goggles - Protects your eyes from debris.



Wear a dust mask - Prevents inhalation of harmful particles.


Wear ear protectors - Protects your hearing from excessive noise.


Read instruction manual.


General hazard safety alert.


In accordance with essential applicable safety standards of European directives


Eurasian Conformity mark.


Ukraine Conformity Mark

SPECIFIC SAFETY RULES FOR ROTARY HAMMERS

SAFETY INSTRUCTIONS FOR ALL OPERATIONS

- Always wear protective goggles. Protective goggles are essential to shield your eyes from flying debris, dust, or fragments during operation. Ensure the goggles fit snugly and meet safety standards for impact resistance.
- Wear a dust mask. A dust mask protects your respiratory system from fine dust and particles generated during drilling or chiseling. Use a mask appropriate for construction work to avoid inhaling harmful materials, especially when working with concrete or masonry.
- Wear ear protectors. Continuous exposure to high noise levels from the rotary hammer can damage your hearing over time. Use certified ear protection, such as earmuffs or earplugs, to reduce noise impact and ensure long-term safety.
- Hold the power tool firmly during operation. Always use both hands to grip the tool securely. One hand should hold the main handle while the other supports the auxiliary handle. A firm grip ensures stability and full control of the tool, especially when encountering resistance.
- Use the additional handle supplied with the machine. Loss of control can cause personal injury.
- Hold the power tool by insulated gripping surfaces, when performing an operation where the cutting accessory or fasteners may contact hidden wiring. Cutting accessory or fasteners contacting a "live" wire may make exposed metal parts of the power tool "live" and could give the operator an electric shock.
- Before starting work, make sure that the drill bit is securely fastened in the holder.
- Before operating, check the degree of tightening the screws. In normal operation, the machine vibrates. Screws can come in a weakened state, and this can cause an accident or an accident.
- In the cold season or after long storage before work give Hammer a few minutes to work with no load, it will loosen grease without which the work is in the mode of attack would be impossible.
- Secure the workpiece properly. A workpiece clamped with clamping devices or in a vice is held more secure than by hand.
- Always watch footing. When working at height, ensure the absence of someone under you.
- Do not touch the rotating parts of the instrument.
- Do not point the hammer in the direction of living objects.
- Do not leave the tool running unattended.
- Avoid damage to gas or water pipes, electrical cables and loadbearing walls. Use suitable detectors.
- Wait until all moving parts have completely stopped before putting the power tool down. The work tool may jam and cause you to lose control of the power tool.
- Do not touch working tools immediately after finishing work, allow them to cool down.
- Switch off the power tool immediately if the working tool becomes jammed.
- Accessories must be stored and handled with care in accordance with the manufacturer's instructions.

SAFETY INSTRUCTIONS WHEN USING LONG DRILL BITS

- Never operate at higher speed than the maximum speed rating of the drill bit. At higher speeds, the bit is likely to bend if allowed to rotate freely without contacting the workpiece, resulting in personal injury.
- Always start drilling at low speed and with the bit tip in contact with the workpiece. At higher speeds, the bit is likely to bend if allowed to rotate freely without contacting the workpiece, resulting in personal injury.
- Apply pressure only in direct line with the bit and do not apply excessive pressure. Bits can bend causing breakage or loss of control, resulting in personal injury.

POWER SUPPLY

Ensure the instrument is powered by Procraft 20V (2 Ah, 4 Ah or 8 Ah) batteries as specified on the marking label. Using any other battery can damage the tool and affect its performance. The tool is designed to operate with Procraft 20V rechargeable lithium-ion batteries, providing consistent and reliable power.

USING THE TOOL

⚠ **ATTENTION!**

Before installing or removing accessories, ensure the tool is turned OFF, and remove the battery to avoid accidental activation.

Removing the Battery

To remove the battery, press the battery lock button and pull the battery away from the tool.

Battery Charging Instructions

The charger has two indicators: red and green. The red indicator shows that charging is in progress, while the green indicator indicates that charging is complete. The battery itself may have a charge indicator with LEDs to show the charge level. To check the charge level, press the charge check button on the battery.

1 LED: 25% charged

2 LEDs: 50% charged

3 LEDs: 75% charged

4 LEDs: Fully charged

Step-by-Step Instructions:

1. Plug the charger into a power outlet.
2. For plug-in chargers, insert the charging plug into the battery port. For slider chargers, align the battery with the charging slots and slide it in.
3. The red indicator will light up, showing the battery is charging.
4. Once fully charged, the green indicator will light up.
5. Unplug the charger from the battery and the outlet, or slide the battery out of the charger.
6. Optional: Press the charge check button on the battery to view the charge level using the battery's LEDs.

Installing the Battery

Align the battery pack with the groove on the tool, and then slide it into place until it locks and clicks.

Auxiliary Handle installation

To ensure safe drilling, always set the Auxiliary Handle (2).

To hold the punch in any position while drilling, the side handle can be mounted on the hammer in any position. First, loosen the knob by turning it counterclockwise. Then, set the side handle in the desired position and tighten the knob by turning it clockwise.

Kick Back Control Function

The Kick Back Control function provides additional safety during tool operation. If the rotary hammer experiences a sudden twist, such as when the drill bit gets stuck in the material, the system automatically stops the motor. This prevents sudden tool jerks and reduces the risk of injury to the user.

To resume operation, release the power button and then press it again. This mechanism ensures better tool control and protects the user in unexpected situations.

To install the tool:

1. Clean the tool shank (item 1. Picture 2) and apply a thin layer of grease to the shank to ensure smooth installation and reduce wear (Item 2, Picture 2).
2. Pull back the locking sleeve (item.3. Picture 2)

3. With the simultaneous rotation of the tool, enter the slot (Item 4. Picture 2) until it stops.
4. Loosen the locking sleeve.
5. Check the reliability of the installed tool.
6. Check dust cover for damage (item.5. Picture 2).

⚠ **WARNING!**

If the dust cover is damaged, it must be necessarily replaced!

7. To remove the tool, take away the locking sleeve (Item 3. Picture 2) back and pull out the tool.

Switch Operation

Using the switch (Picture 3), you can choose one of the following operation modes or the neutral mode:

Hammer mode: For chiseling work in materials such as brick, concrete, hollow brick, aerated concrete and demolition work, such as dismantling tiles, old plaster.

Hammer drill mode: For drilling with hammer action in concrete and masonry.

Ensure you select the appropriate mode for your task to optimize performance and safety.

⚠ **ATTENTION!**

- ◊ The mode switch can only be changed when the rotary hammer is at a complete stop.
- ◊ During drilling, do not apply excessive force. The hammer should be guided gently. Increased force does not enhance impact power but only places unnecessary strain on the motor.
- ◊ For maximum performance during drilling, the hammering action should be performed at maximum speed.
- ◊ To avoid rapid wear of the striking mechanism, ensure the switch lever is always securely fixed in one of the operating positions.

⚠ **ATTENTION!**

If you feel that the gears are not engaging, turn the chuck by hand. Do not apply excessive force to the switch.

Setting the Bit

Before you install the chisel, make sure that the rotary hammer is turned off and remove battery. Set the mode selector to hammer drilling mode . Now you can manually rotate the chisel (use protective gloves, as some force may be required) to the desired position. Then again set the lever mechanism of the shock to position " Chisel locks into position. If the switch is latched in this position, make a little rotation of the chisel by hand. The operation mode switch for the hammer must be accurately set in position.

Do not use the hammer as a lever!

After working in the chiseling mode, allow the tool to operate in the hammer drilling mode to distribute the grease.

Chip off only small particles of material to make your work more productive.

Before starting chiseling work, make sure the bit is securely fixed in the working position.

Turn On / Turn Off

⚠ **ATTENTION!**

Before operating the tool, always check the efficiency of the switch (5). It should easily return to the "Off" position after being released.

To activate the tool, press the switch (5). To turn off the machine, release the switch.

⚠ **ATTENTION!**

In the event of the safety clutch engaging, immediately stop the machine to avoid motor overload.

Work light

For your comfortable work, the perforators are equipped with a working light that automatically turns on when the switch 5 is pressed, and continues to work for 10 seconds after the end of the operation.

Speed control

The switch (5) in a hammer drill can be used to adjust the rotation speed of the drill bit. Slightly press switch to achieve low speed, increase pressure to increase speed This feature allows you to match the speed to the specific material and type of task you are working on. Lower speeds are ideal for drilling into hard materials, such as concrete or masonry, as they provide better control and reduce the risk of overheating. Higher speeds are more suitable for drilling into softer materials, like wood or drywall, allowing for quicker progress. By using the speed control, you can achieve more precise and efficient drilling results, while also extending the lifespan of your drill bits.

Using the rotary hammer

Set the operation switch to the "" position for hammering, to the "" position for hammer drilling. Hold the machine firmly with both hands. Turn on the machine and apply light pressure to keep the tool in the desired impact location. Excessive pressure on the drill is not necessary and may not yield the best results.

MAINTENANCE

Always before performing preventive maintenance work and ensure that the tool is switched and battery is removed.

Cleaning

Engine running (when you press tire switch) blow dirt and dust from all the vents. External plastic parts can be cleaned with a damp cloth and light detergent. Never use a solvent.

For safe and reliable operation of the instrument, keep in mind that the repair, maintenance and adjustment of the instrument should be in service centers using only original spare parts and consumables.

ENVIRONMENTAL PROTECTION

Out of concern for the environment, power tools, batteries, accessories and packaging should be recycled in accordance with applicable environmental protection regulations. Power tools and batteries must not be disposed into household waste!

For proper disposal, fully discharge the battery while using the instrument, remove it, and then wrap the contacts with insulating tape to avoid short circuits.

Do not open the battery and do not dispose of it in parts. Dispose in designated places.

EU countries only:

Li-ion

In accordance with the European Directive 2012/19/EU on waste electrical and electronic equipment and its implementation in national legislation, as well as in accordance with the European Directive 2006/66/EC, damaged or used batteries and electrical equipment must be separated and recycled in accordance with environmental regulations.

If disposed incorrectly, waste electrical and electronic equipment may have harmful effects on the environment and human health due to the potential presence of hazardous substances.

TRANSPORT

The lithium-ion batteries are subject to legislation on the transport of dangerous goods. The user can transport the batteries by road without further requirements. When shipping by third parties (e.g.: by air transport or forwarding agency), special requirements on packaging and labelling must be observed. For preparation of the item being shipped, consulting an expert for hazardous material is required. Dispatch battery packs only when the housing is undamaged. Tape or mask off open contacts and pack up the battery in such a manner that it cannot move around in the packaging. Please also observe the possibility of more detailed national regulations.

CZ | ČESKÝ
AKU SEKACÍ A VRTACÍ KLADIVO
HD20B
MANUÁL

TECHNICKÉ SPECIFIKACE

Model	HD20B
Typ motoru	Bezkartáčový
Hodnoceno napětí (V DC)	20
Bez zátěže rychlost (min $^{-1}$)	0-760
Energie nárazu (J)	5
Rychlost nárazu (min $^{-1}$)	0-3800
Maximální průměr vrtáku (mm) - beton - kov - dřevo	 30 13 40
Chucku	SDS Plus
Ovládání rychlosti	6 režimů
Počet režimů	4
Pulzní funkce	+
Zvrátit	ne
Ochrana proti přetížení	+
Kompatibilita s odsáváním prachu	ne
Kop zadní řízení	+
Hodnoty emisí hluku stanovené podle EN 62841-2-6:	
Hladina akustického tlaku (dB(A)) Naměřená hladina akustického výkonu (dB(A)) Nejistota K (dB (A))	L_{pA}=95.2 L_{WA}=103.2 K=3
Celkové hodnoty vibrací a nejistota K stanovené podle EN 62841-2-6:	
Úroveň vibrací (m/s^2) Hummer vrtání: sekání : Ekvivalentní hodnota vibrací při sekání : Režim bez zatížení: Nejistota K (m/s^2)	 a_h, HD = 10.314 a_h, CH = 12.248 a_h, CH,eq = 1.131 a_h, NL = 6.251 1.5
Úroveň ochrany	IPX0
Třída ochrany	III
Hmotnost EPTA (kg)	4.8
Hmotnost holý nářadí (kg)	4.3
Hmotnost (včetně příslušenství) (kg)	5.4
Baterie	
Hodnoceno napětí (V DC)	20
Baterie typ	Li-ion
Kapacita (Ah)	4.0 / 8.0
Nabíječka	

Model	Charger 20/1	Industrial C20/4	Industrial C20/6.5
Vstupní napětí (V AC) /	220-240/50	220-240/50	220-240/50
Hodnoceno výkon (W)	45	95	135
Výstup Napětí (V DC)	20	20	20
Výstup proud (A)	2	4	6.5
Třída ochrany	II	II	II

VAROVÁNÍ: Deklarované úrovně emisí vibrací a hluku představují hlavní použití tohoto nástroje. Pokud se však nářadí používá pro různé aplikace, s různým příslušenstvím nebo je špatně udržováno, mohou se úrovně emisí lišit. To může významně zvýšit úroveň expozice po celou pracovní dobu. Úrovně emisí se budou lišit v závislosti na způsobu používání elektrického nářadí a mohou překročit hodnoty uvedené v tomto informačním listu. Tyto úrovně emisí lze použít k porovnání jednoho nástroje s druhým ak předběžnému posouzení expozice. Přesný odhad zátěže by měl také zohledňovat časy, kdy je nástroj vypnutý nebo běží bez použití, což může výrazně snížit celkové zatížení během pracovní doby. Identifikujte další bezpečnostní opatření na ochranu obsluhy, jako je údržba nástroje a příslušenství, udržování rukou v teple, používání ochrany sluchu a organizace pracovních postupů.

POPIS (OBR. 1)*

1. Kazeta
2. Pomocná rukojeť
3. Pero
4. Baterie
5. Přepínač
6. Přepínač režimu
7. Pracovní světlo

OBSAH BALENÍ*

Model	HD20B-BB	HD20B-BB-C
Manuál	1	1
Perforátor	1	1
Pomocná rukojeť	1	1
Baterie 20V 4Ah	-	-
Nabíječka 20V	-	-
Mazivo převodovky	1	1
Prachový kryt	1	1
Přepravní kufřík	-	1

**** Upozorňujeme, že obsah balení se může lišit v závislosti na zemi nákupu. Konkrétní podrobnosti týkající se vašeho balení naleznete v seznamu dodaném s vaším produktem nebo se obraťte na místního distributora.***

Akumulátorové vrtací kladivo Procraft Industrial HD20B – spolehlivý a výkonný nástroj určený pro stavební a renovační práce. Model má dva provozní režimy: vrtání s příklepem a sekání, díky čemuž je vysoce účinný pro lámání, vrtání a sekání betonu a jiných tvrdých materiálů.

Díky zvýšené energii nárazu poskytuje nástroj výjimečný výkon, a to i při práci s obzvláště houževnatými materiály. Funkce Kick Back Control navíc zvyšuje bezpečnost tím, že zabraňuje náhlým trhnutím nástrojem způsobeným zaseknutím vrtáku nebo vrtáku.

BEZPEČNOSTNÍ UPOZORNĚNÍ

⚠ **VAROVÁNÍ! Přečtěte si všechna bezpečnostní varování, pokyny, ilustrace a specifikace dodávané s tímto elektrickým nářadím.** Nedodržení všech níže uvedených pokynů může mít za následek úraz elektrickým proudem, požár a/nebo vážné zranění.

Uschovejte všechna varování a pokyny pro budoucí použití.

Pojem „elektrické nářadí" ve varováních se vztahuje na vaše nářadí napájené ze sítě (s napájecím kabelem) nebo nářadí napájené bateriemi (bez napájecího kabelu).

KONVENČNÍ ZNAKY A SYMBOLY



Vždy používejte ochranné brýle – chraňte si oči před částicemi.



Noste protiprachovou masku – Zabraňuje vdechnutí částic.



Používejte chrániče sluchu, které ochrání váš sluch před nadměrným hlukem.


Přečtěte si pokyny.


Všeobecné varování před nebezpečím.


Shoda se základními bezpečnostními standardy příslušných evropských směrnic.


Euroasijská značka shody.


Ukrajinská značka shody.

ZVLÁŠTNÍ BEZPEČNOSTNÍ PRAVIDLA PRO OTOČNÁ KLADIVA

BEZPEČNOSTNÍ POKYNY PRO VŠECHNY OPERACE

- ◊ Vždy používejte ochranné brýle. Ochranné brýle jsou nezbytné k ochraně vašich očí před poletujícími úlomky, prachem nebo úlomky během provozu. Ujistěte se, že brýle dobře sedí a splňují bezpečnostní normy pro odolnost proti nárazu.
- ◊ Noste protiprachovou masku. Protiprachová maska chrání váš dýchací systém před jemným prachem a částicemi vznikajícími při vrtání nebo sekání. Používejte masku vhodnou pro stavební práce, abyste zabránili vdechování škodlivých materiálů, zejména při práci s betonem nebo zdivem.
- ◊ Používejte chrániče sluchu. Trvalé vystavení vysokým hladinám hluku z vrtacího kladiva může časem poškodit váš sluch. Používejte certifikovanou ochranu sluchu, jako jsou chrániče sluchu nebo špunty do uší, abyste snížili dopad hluku a zajistili dlouhodobou bezpečnost.
- ◊ Během provozu držte elektrické nářadí pevně. K bezpečnému uchopení nástroje vždy používejte obě ruce. Jedna ruka by měla držet hlavní rukojeť, zatímco druhá by měla podpírat pomocnou rukojeť. Pevný úchop zajišťuje stabilitu a plnou kontrolu nad nářadím, zejména při střetu s odporem.
- ◊ Použijte přídavnou rukojeť dodanou se strojem. Ztráta kontroly může způsobit zranění.
- ◊ Při provádění operací, kde by se řezné příslušenství nebo upevňovací prvky mohly dostat do kontaktu se skrytými vodiči, držte elektrické nářadí za izolované rukojeti. Řezací příslušenství nebo upevňovací prvky, které se dostanou do kontaktu s "živým" vodičem, mohou způsobit, že nechráněné kovové části elektrického nářadí budou "živé" a operátorovi mohou způsobit úraz elektrickým proudem.
- ◊ Před zahájením práce se ujistěte, že je vrták bezpečně upevněn v držáku.
- ◊ Před použitím zkontrolujte stupeň utažení šroubů. Při běžném provozu stroj vibruje. Šrouby mohou přijít v oslabeném stavu a to může způsobit nehodu nebo nehodu.
- ◊ V chladném období nebo po dlouhém skladování před prací dejte Hammeru pár minut na práci bez zátěže, uvolní mastnotu, bez které by práce v režimu útoku nebyla možná.
- ◊ Obrobek řádně zajistěte. Obrobek upnutý upínacími zařízeními nebo ve svěráku je držen bezpečněji než rukou.
- ◊ Vždy dávejte pozor na nohy. Při práci ve výškách zajistěte nepřítomnost někoho pod vámi.
- ◊ Nedotýkejte se rotujících částí přístroje.
- ◊ Nemiřte kladivem směrem k živým předmětům.
- ◊ Nenechávejte nářadí běžet bez dozoru.
- ◊ Zabraňte poškození plynového nebo vodovodního potrubí, elektrických kabelů a nosných stěn. Použití vhodný detektory.
- ◊ Před odložením elektrického nářadí počkejte, dokud se všechny pohyblivé části zcela nezastaví. Pracovní nástroj se může zaseknout a způsobit ztrátu kontroly nad elektrickým nářadím.
- ◊ Pracovních nástrojů se nedotýkejte bezprostředně po ukončení práce, nechte je vychladnout.
- ◊ Pokud dojde k zablokování pracovního nástroje, okamžitě vypněte elektrické nářadí.
- ◊ Příslušenství je nutné skladovat a zacházet s ním opatrně v souladu s pokyny výrobce.

BEZPEČNOSTNÍ POKYNY PŘI POUŽITÍ DLOUHÝCH VRTÁKŮ

- ◊ Nikdy nepracujte při vyšších otáčkách, než jsou maximální otáčky vrtáku. Při vyšších rychlostech se vrták pravděpodobně ohne, pokud se nechá volně otáčet bez kontaktu s obrobkem, což má za následek zranění osob.
- ◊ Vždy začínejte vrtat při nízké rychlosti a s hrotem vrtáku v kontaktu s obrobkem. Při vyšších rychlostech se vrták pravděpodobně ohne, pokud se nechá volně otáčet bez kontaktu s obrobkem, což má za následek zranění osob.
- ◊ Vyvíjejte tlak pouze v přímé linii s bitem a nevyvíjejte nadměrný tlak. Bity se mohou ohnout a způsobit zlomení nebo ztrátu kontroly, což může mít za následek zranění.

NAPÁJENÍ

Ujistěte se, že je přístroj napájen bateriemi Procraft 20V (2 Ah, 4 Ah nebo 8 Ah), jak je uvedeno na štítku s označením. Použití jakékoli jiné baterie může poškodit nářadí a ovlivnit jeho výkon. Nářadí je navrženo tak, aby fungovalo s 20V dobíjecími lithium-iontovými bateriemi Procraft, které poskytují stálé a spolehlivé napájení.

POUŽITÍ NÁSTROJE

⚠ **POZOR!**

Před instalací nebo vyjmutím příslušenství se ujistěte, že je nářadí VYPNUTÉ, a vyjměte baterii, aby nedošlo k náhodné aktivaci.

Vyjmutí baterie

Chcete-li baterii vyjmout, stiskněte tlačítko zámku baterie a vytáhněte baterii z nářadí.

Pokyny pro nabíjení baterie

Nabíječka má dva indikátory: červený a zelený. Červený indikátor ukazuje, že nabíjení probíhá, zatímco zelený indikátor ukazuje, že nabíjení je dokončeno. Samotná baterie může mít indikátor nabití s LED diodami pro zobrazení úrovně nabití. Chcete-li zkontrolovat úroveň nabití, stiskněte tlačítko kontroly nabití na baterii.

1 LED: nabito na 25 %.

2 LED diody: 50% nabití

3 LED diody: 75% nabití

4 LED diody: Plně nabité

Pokyny krok za krokem:

1. Zapojte nabíječku do elektrické zásuvky.
2. U zásuvných nabíječek zasuňte nabíjecí zástrčku do bateriového portu. U posuvných nabíječek vyrovnejte baterii s nabíjecími otvory a zasuňte ji dovnitř.
3. Červená kontrolka se rozsvítí, což znamená, že se baterie nabíjí.
4. Po úplném nabití se rozsvítí zelený indikátor.
5. Odpojte nabíječku od baterie a zásuvky nebo vysuňte baterii z nabíječky.
6. Volitelné: Stisknutím tlačítka kontroly nabití na baterii zobrazíte úroveň nabití pomocí diod LED baterie.

Instalace baterie

Zarovnejte baterii s drážkou na nástroji a poté ji zasuňte na místo, dokud nezapadne a nezacvakne.

Instalace přídavné rukojeti

Abyste zajistili bezpečné vrtání, vždy nastavte přídavnou rukojeť (2).

Pro držení razníku v jakékoli poloze při vrtání lze boční rukojeť namontovat na kladivo v libovolné poloze. Nejprve uvolněte knoflík otáčením proti směru hodinových ručiček. Poté nastavte boční rukojeť do požadované polohy a utáhněte knoflík otáčením ve směru hodinových ručiček.

Funkce Kick Back Control

Funkce Kick Back Control poskytuje dodatečnou bezpečnost během provozu nástroje. Pokud dojde k náhlému zkroucení, například když se vrták zasekne v materiálu, systém automaticky zastaví motor. To zabraňuje náhlým trhnutím nástroje a snižuje riziko zranění uživatele.

Chcete-li obnovit provoz, uvolněte tlačítko napájení a poté jej znovu stiskněte. Tento mechanismus zajišťuje lepší ovládání nástroje a chrání uživatele v neočekávaných situacích.

Chcete-li nainstalovat nástroj:

1. Vyčistěte stopku nástroje (položka 1. Obrázek 2) a naneste na stopku tenkou vrstvu maziva, abyste zajistili hladkou montáž a snížili opotřebení (položka 2, Obrázek 2).
2. Zatáhněte zpět zajišťovací pouzdro (položka 3. Obrázek 2)

3. Při současném otáčení nástroje vjíždějte do drážky (položka 4. Obrázek 2), dokud se nezastaví.
4. Uvolněte zajišťovací pouzdro.
5. Zkontrolujte spolehlivost nainstalovaného nástroje.
6. Zkontrolujte, zda není prachový kryt poškozen (položka 5. Obrázek 2).

⚠ **VAROVÁNÍ!**

Pokud je prachový kryt poškozen, musí být bezpodmínečně vyměněn!

7. Chcete-li nástroj vyjmout, sejměte zajišťovací pouzdro (položka 3. Obrázek 2) zpět a nástroj vytáhněte.

Provoz spínače

Pomocí přepínače (obrázek 3) si můžete vybrat jeden z následujících provozních režimů nebo neutrální režim:

Režim kladiva: Pro sekací práce v materiálech jako cihly, beton, duté cihly, pórobeton a demoliční práce, jako je demontáž dlaždic, staré omítky.

Režim vrtání s příklepem: Pro vrtání s příklepem do betonu a zdiva.

Ujistěte se, že jste pro svůj úkol vybrali vhodný režim pro optimalizaci výkonu a bezpečnosti.

⚠ **POZOR!**

- ◊ Přepínač režimu lze změnit pouze tehdy, když je vrtací kladivo zcela zastaveno.
- ◊ Během vrtání nevyvíjejte nadměrnou sílu. Kladivo by mělo být vedeno jemně. Zvýšená síla nezvýší sílu nárazu, ale pouze zbytečně zatěžuje motor.
- ◊ Pro maximální výkon při vrtání by měl být příklep prováděn při maximální rychlosti.
- ◊ Aby se zabránilo rychlému opotřebení úderového mechanismu, zajistěte, aby byla spínací páka vždy bezpečně upevněna v jedné z pracovních poloh.

⚠ **POZOR!**

Pokud máte pocit, že ozubená kola nezabírají, otočte sklíčidlem rukou. Na spínač nevyvíjejte nadměrnou sílu.

Nastavení bitu

Před instalací sekáče se ujistěte, že je vrtací kladivo vypnuté a vyjměte baterii. Nastavte volič režimu na režim vrtání s příklepem . Nyní můžete sekáč ručně otočit (použijte ochranné rukavice, protože může být zapotřebí určitá síla) do požadované polohy. Poté opět nastavte pákový mechanismus tlumiče do polohy "" Sekáč se zablokuje v poloze. Pokud je spínač v této poloze zajištěn, proveďte malé otočení sekáče rukou. Přepínač provozního režimu kladiva musí být přesně nastaven.

Nepoužívejte kladivo jako páku!

Po práci v režimu sekání nechte nástroj pracovat v režimu vrtání s příklepem, aby se tuk rozprostřel.

Odstřepejte pouze malé částice materiálu, aby byla vaše práce produktivnější.

Před zahájením sekacích prací se ujistěte, že je vrták bezpečně upevněn v pracovní poloze.

Zapnout / Vypnout

⚠ **POZOR!**

Před použitím nářadí vždy zkontrolujte účinnost spínače (5). Po uvolnění by se měl snadno vrátit do polohy "Vypnuto".

Chcete-li nářadí aktivovat, stiskněte spínač (5). Chcete-li stroj vypnout, uvolněte spínač.

⚠ **POZOR!**

V případě sepnutí bezpečnostní spojky okamžitě zastavte stroj, aby nedošlo k přetížení motoru.

Pracovní světlo

Pro vaši pohodlnou práci jsou perforátory vybaveny pracovním osvětlením, které se automaticky zapne po stisknutí spínače 5 a po ukončení operace pokračuje v činnosti ještě 10 sekund.

Ovládání rychlosti

Spínač (5) v příklepové vrtačce lze použít k nastavení rychlosti otáčení vrtáku. Mírným stisknutím spínače dosáhnete nízké rychlosti, zvýšením tlaku zvýšíte rychlost Tato funkce vám umožňuje přizpůsobit rychlost konkrétnímu materiálu a typu úkolu, na kterém pracujete. Nižší otáčky jsou ideální pro vrtání do tvrdých materiálů, jako je beton nebo zdivo, protože poskytují lepší kontrolu a snižují riziko přehřátí. Vyšší rychlosti jsou vhodnější pro vrtání do měkčích materiálů, jako je dřevo nebo sádrokarton, což umožňuje rychlejší postup. Pomocí regulace rychlosti můžete dosáhnout přesnějších a účinnějších výsledků vrtání a zároveň prodloužit životnost vašich vrtáků.

Pomocí vrtacího kladiva

Nastavte provozní spínač do polohy "" pro příklep, do polohy "" pro vrtání s příklepem. Držte stroj pevně oběma rukama. Zapněte stroj a lehkým tlakem udržujte nástroj na požadovaném místě dopadu. Nadměrný tlak na vrtačku není nutný a nemusí přinést nejlepší výsledky.

ÚDRŽBA

Vždy před prováděním preventivní údržby se ujistěte, že je nářadí vypnuté a baterie je vyjmuta.

Čištění

Při běžícím motoru (když stisknete spínač pneumatiky) vyfoukejte nečistoty a prach ze všech otvorů. Vnější plastové díly lze čistit vlhkým hadříkem a jemným čisticím prostředkem. Nikdy nepoužívejte rozpouštědlo.

Pro bezpečný a spolehlivý provoz přístroje mějte na paměti, že opravy, údržba a seřizování přístroje by měly být prováděny v servisních střediscích s použitím pouze originálních náhradních dílů a spotřebního materiálu.

OCHRANA ŽIVOTNÉHO PROSTREDIA

Elektrické náradie, batérie, príslušenstvo a obaly by mali byť recyklované spôsobom šetrným k životnému prostrediu. Nevyhadzujte elektrické náradie a batérie do domového odpadu!

V záujme ochrany životného prostredia je nutné použitú batériu, najmä lítiovú, správne zlikvidovať. Pre správnu likvidáciu batériu pri používaní spotrebiča definitívne vybite, vyberte ju a potom zakryte kontakty elektrickou páskou, aby ste zabránili skratu. Batériu neotvárajte a nelikvidujte ju po častiach. Likvidujte na mieste na to určenom.

Li-ion

Len pre krajiny EÚ:

V súlade s európskou smernicou 2012/19/EÚ o odpadových elektrických a elektronických zariadeniach a príslušnými vnútroštátnymi právnymi predpismi av súlade s európskou smernicou 2006/66/EC musia byť chybné alebo vyradené batérie a elektronické zariadenia zhromažďované za účelom ekologicky bezpečnej recyklácie.

Pri nesprávnej likvidácii môžu mať použité elektrické a elektronické zariadenia škodlivé účinky na životné prostredie a ľudské zdravie v dôsledku možnej prítomnosti nebezpečných látok.

PREPRAVA

Na lítium-iónové batérie sa vzťahujú požiadavky týkajúce sa prepravy nebezpečných vecí. Batérie môžu byť prepravované samotným užívateľom po ceste bez nutnosti dodržiavať ďalšie predpisy. Pri preprave pomocou tretích strán (napr. lietadlom alebo špedíciou) je potrebné dodržiavať zvláštne požiadavky na balenie a označovanie. V takom prípade musí byť do prípravy zásielky na prepravu zapojený odborník na nebezpečný tovar.

Akumulátor baľte iba s nepoškodeným krytom. Uzavrite otvorené kontakty a zabaľte batériu tak, aby sa nemohla vo vnútri obalu pohybovať. Dodržujte tiež prípadné ďalšie národné predpisy.

SK | SLOVENSKÝ
AKU SEKACIE A VŔTACIE KLADIVO
HD20B
POUŽÍVATEĽSKÁ PRÍRUČKA

Technické špecifikácie			
Model	**HD20B**		
Typ motora	Bezkefkový		
Ohodnotené napätie (V DC)	20		
Bez záťaže rýchlosť (min^{-1})	0-760		
Energia nárazu (J)	5		
Rýchlosť nárazu (min $^{-1}$)	0-3800		
Maximálny priemer vrtáka (mm) -betón -kov -drevo	 30 13 40		
Chuck	SDS Plus		
Ovládanie rýchlosti	6 režimov		
Počet režimov	4		
Spätný chod	nie		
Pulzná funkcia	+		
Ochrana proti preťaženiu	+		
Kompatibilita s odsávačom prachu	nie		
Kopať späť ovládanie	+		
Hodnoty emisií hluku stanovené podľa EN 62841-2-6:			
Hladina akustického tlaku (dB(A)) Nameraná hladina akustického výkonu (dB(A)) Neistota K (dB (A))	L_{pA}=95.2 L_{WA}=103.2 K=3		
Celkové hodnoty vibrácií a neistota K stanovené podľa EN 62841-2-6:			
Úroveň vibrácií (m/s^2) Hummerové vŕtanie: Sekanie : Ekvivalentná hodnota vibrácií pri sekaní : Režim bez zaťaženia: Neistota K (m/s^2)	 a_h, HD = 10.314 a_h, CH = 12.248 a_h, CH,eq = 1.131 a_h, NL = 6.251 1.5		
Úroveň ochrany	IPX0		
Trieda ochrany	III		
Hmotnosť EPTA (kg)	4.8		
Hmotnosť holé nástroj (kg)	4.3		
Hmotnosť (vrátane príslušenstva) (kg)	5.4		
Batéria			
Ohodnotené napätie (V DC)	20		
Batéria typu	Li-ion		
Kapacita (Ah)	4.0 / 8.0		
Nabíjačka			
Model	Charger 20/1	Industrial C20/4	Industrial C20/6.5
Vstupné napätie (V AC) / Frekvencia (Hz)	220-240/50	220-240/50	220-240/50
Ohodnotené výkon (W)	45	95	135
Výstup Napätie (V DC)	20	20	20
Výstup prúd (A)	2	4	6.5
Trieda ochrany	II	II	II

UPOZORNENIE: Deklarované úrovne emisií vibrácií a hluku predstavujú hlavné aplikácie náradia. Ak sa však náradie používa na rôzne aplikácie, s rôznym príslušenstvom alebo ak je nedostatočne udržiavané, úrovne emisií sa môžu líšiť. To môže výrazne zvýšiť úroveň expozície počas celej pracovnej doby. Úrovne emisií sa budú líšiť v závislosti od spôsobu používania elektrického náradia a môžu prekročiť hodnoty uvedené v tomto informačnom liste. Tieto úrovne emisií sa môžu použiť na porovnanie jedného nástroja s druhým a na predbežné posúdenie expozície. Presný odhad zaťaženia by mal brať do úvahy aj časy, keď je nástroj vypnutý alebo beží bez použitia, čo môže výrazne znížiť celkové zaťaženie počas pracovnej doby. Identifikujte dodatočné bezpečnostné opatrenia na ochranu operátora, ako je údržba náradia a príslušenstva, udržiavanie rúk v teple, používanie ochrany sluchu a organizovanie pracovných postupov.

POPIS (OBR. 1)*

1. Chuck
2. Pomocný Rukoväť
3. Rukoväť
4. Batéria
5. Prepínač
6. Prevádzka režim prepínač
7. LED práca svetlo

OBSAH BALENIA*

Model	HD20B-BB	HD20B-BB-C
Manuál	1	1
Rotačné hummer	1	1
Pomocný Rukoväť	1	1
Batéria 20 V 4 Ah	-	-
Nabíjačka 20V	-	-
Prevodovka mastnotu	1	1
Prach kryt	1	1
Prepravný prípad	-	1

**** Upozorňujeme, že obsah balenia sa môže líšiť v závislosti od krajiny nákupu. Konkrétne podrobnosti týkajúce sa vášho balenia nájdete v zozname dodanom s výrobkom alebo sa obráťte na miestneho distribútora.***

Akumulátorové vŕtacie kladivo Procraft Industrial HD20B – spoľahlivé a výkonné náradie určené pre stavebné a renovačné práce. Model má dva prevádzkové režimy: vŕtanie s príklepom a sekanie, vďaka čomu je vysoko efektívny pri lámaní, vŕtaní a sekaní betónu a iných tvrdých materiálov.

So zvýšenou energiou nárazu poskytuje nástroj výnimočný výkon, a to aj pri práci s obzvlášť tvrdými materiálmi. Funkcia Kick Back Control navyše zvyšuje bezpečnosť tým, že zabraňuje náhlemu trhnutiu nástroja spôsobenému zaseknutím vŕtačky alebo korunky.

BEZPEČNOSTNÉ UPOZORNENIA

⚠ **POZOR! Prečítajte si všetky bezpečnostné upozornenia, pokyny, ilustrácie a špecifikácie dodané s týmto elektrickým náradím.** Nedodržanie všetkých pokynov uvedených nižšie môže mať za následok zásah elektrickým prúdom, požiar a/alebo vážne zranenie.

Uschovajte si všetky upozornenia a pokyny pre budúce použitie.

Pojem „elektrické náradie" v upozorneniach sa vzťahuje na vaše elektrické náradie napájané zo siete (s káblom) alebo náradie napájané z batérie (bez kábla).

KONVENČNÉ ZNAKY A SYMBOLY


Vždy noste ochranné okuliare – chráňte si oči pred časticami


Noste protiprachovú masku – Zabraňuje vdýchnutiu častíc


Noste chrániče sluchu na ochranu sluchu pred nadmerným hlukom.


Prečítajte si pokyny


Všeobecné varovanie pred nebezpečenstvom


Dodržiavanie základných bezpečnostných noriem platných európskych smerníc.


Euroázijská značka zhody.


Ukrajinská značka zhody

ŠPECIFICKÉ BEZPEČNOSTNÉ PRAVIDLÁ PRE OTOČNÉ KLADIVÁ

BEZPEČNOSTNÉ POKYNY PRE VŠETKY OPERÁCIE

- Vždy používajte ochranné okuliare. Ochranné okuliare sú nevyhnutné na ochranu vašich očí pred lietajúcimi úlomkami, prachom alebo úlomkami počas prevádzky. Uistite sa, že okuliare tesne priliehajú a spĺňajú bezpečnostné normy pre odolnosť proti nárazu.
- Noste protiprachovú masku. Protiprachová maska chráni váš dýchací systém pred jemným prachom a časticami vznikajúcimi pri vŕtaní alebo sekaní. Používajte masku vhodnú pre stavebné práce, aby ste zabránili vdýchnutiu škodlivých materiálov, najmä pri práci s betónom alebo murivom.
- Noste chrániče sluchu. Nepretržité vystavenie vysokej hladine hluku z vŕtacieho kladiva môže časom poškodiť váš sluch. Používajte certifikovanú ochranu sluchu, ako sú chrániče sluchu alebo štuple do uší, aby ste znížili vplyv hluku a zaistili dlhodobú bezpečnosť.
- Počas prevádzky držte elektrické náradie pevne. Na bezpečné uchopenie nástroja vždy používajte obe ruky. Jedna ruka by mala držať hlavnú rukoväť, zatiaľ čo druhá podopiera pomocnú rukoväť. Pevné uchopenie zaisťuje stabilitu a plnú kontrolu nad náradím, najmä keď narazíte na odpor.
- Použite prídavnú rukoväť dodanú so strojom. Strata kontroly môže spôsobiť zranenie osôb.
- Pri práci, pri ktorej by sa rezné príslušenstvo alebo upevňovacie prvky mohli dostať do kontaktu so skrytými vodičmi, držte elektrické náradie za izolované rukoväte. Rezacie príslušenstvo alebo upevňovacie prvky, ktoré sa dostanú do kontaktu so „živým" vodičom, môžu spôsobiť, že nekryté kovové časti elektrického náradia budú „živé" a operátorovi môžu spôsobiť úraz elektrickým prúdom.
- Pred začatím práce sa uistite, že je vrták bezpečne upevnený v držiaku.
- Pred prevádzkou skontrolujte stupeň utiahnutia skrutiek. Pri normálnej prevádzke stroj vibruje. Skrutky môžu prísť v oslabenom stave, čo môže spôsobiť nehodu alebo nehodu.
- V chladnom období alebo po dlhom skladovaní pred prácou dajte Hammerovi pár minút na prácu bez zaťaženia, uvoľní mastnotu, bez ktorej by práca v režime útoku nebola možná.
- Obrobok riadne zaistite. Obrobok upnutý pomocou upínacích zariadení alebo vo zveráku je držaný bezpečnejšie ako rukou.
- Vždy dávajte pozor na nohy. Pri práci vo výškach zabezpečte neprítomnosť niekoho pod vami.
- Nedotýkajte sa rotujúcich častí prístroja.
- Nemierte kladivom v smere živých predmetov.
- Nenechávajte náradie bežať bez dozoru.
- Zabráňte poškodeniu plynového alebo vodovodného potrubia, elektrických káblov a nosných stien. Použite vhodné detektory.
- Pred odložením elektrického náradia počkajte, kým sa všetky pohyblivé časti úplne nezastavia. Pracovný nástroj sa môže zaseknúť a spôsobiť stratu kontroly nad elektrickým náradím.
- Pracovných nástrojov sa nedotýkajte bezprostredne po ukončení práce, nechajte ich vychladnúť.
- Ak dôjde k zaseknutiu pracovného nástroja, elektrické náradie ihneď vypnite.
- Príslušenstvo sa musí skladovať a manipulovať s ním opatrne v súlade s pokynmi výrobcu.

BEZPEČNOSTNÉ POKYNY PRI POUŽÍVANÍ DLHÝCH VRTÁKOV

- Nikdy nepracujte pri vyšších otáčkach, ako je maximálna menovitá rýchlosť vrtáka. Pri vyšších rýchlostiach sa vrták pravdepodobne ohne, ak sa nechá voľne otáčať bez kontaktu s obrobkom, čo má za následok zranenie osôb.
- Vždy začnite vŕtať pri nízkej rýchlosti a s hrotom vrtáka v kontakte s obrobkom. Pri vyšších rýchlostiach sa vrták pravdepodobne ohne, ak sa nechá voľne otáčať bez kontaktu s obrobkom, čo má za následok zranenie osôb.
- Tlačte iba v priamej línii s vrtákom a nevyvíjajte nadmerný tlak. Bity sa môžu ohnúť a spôsobiť zlomenie alebo stratu kontroly, čo môže viesť k zraneniu osôb.

NAPÁJANIE

Uistite sa, že je prístroj napájaný batériami Procraft 20 V (2 Ah, 4 Ah alebo 8 Ah), ako je uvedené na štítku s označením. Použitie akejkoľvek inej batérie môže poškodiť náradie a ovplyvniť jeho výkon. Náradie je navrhnuté tak, aby fungovalo s 20V nabíjateľnými lítium-iónovými batériami Procraft, ktoré poskytujú konzistentné a spoľahlivé napájanie.

POUŽÍVANIE NÁSTROJA

⚠ **POZOR!**

Pred inštaláciou alebo odstránením príslušenstva sa uistite, že je náradie VYPNUTÉ a vyberte batériu, aby ste predišli náhodnej aktivácii.

Vybratie batérie

Ak chcete batériu vybrať, stlačte tlačidlo zámku batérie a vytiahnite batériu z náradia.

Pokyny na nabíjanie batérie

Nabíjačka má dva indikátory: červený a zelený. Červený indikátor ukazuje, že prebieha nabíjanie, zatiaľ čo zelený indikátor znamená, že nabíjanie je dokončené. Samotná batéria môže mať indikátor nabitia s LED diódami na zobrazenie úrovne nabitia. Ak chcete skontrolovať úroveň nabitia, stlačte tlačidlo kontroly nabitia na batérii.

1 LED: nabitá na 25 %.

2 LED diódy: nabité na 50 %.

3 LED diódy: nabitie na 75 %.

4 LED diódy: Plne nabité

Pokyny krok za krokom:

1. Zapojte nabíjačku do elektrickej zásuvky.
2. V prípade zásuvných nabíjačiek zasuňte nabíjaciu zástrčku do portu batérie. V prípade posuvných nabíjačiek zarovnajte batériu s nabíjacími otvormi a zasuňte ju dovnútra.
3. Červený indikátor sa rozsvieti, čo znamená, že sa batéria nabíja.
4. Po úplnom nabití sa rozsvieti zelený indikátor.
5. Odpojte nabíjačku od batérie a zásuvky alebo vysuňte batériu z nabíjačky.
6. Voliteľné: Stlačením tlačidla kontroly nabitia na batérii zobrazíte úroveň nabitia pomocou LED diód batérie.

Inštalácia batérie

Zarovnajte batériu s drážkou na nástroji a potom ju zasuňte na miesto, kým nezapadne a nezacvakne.

Inštalácia prídavnej rukoväte

Na zaistenie bezpečného vŕtania vždy nastavte prídavnú rukoväť (2).

Na udržanie raznika v akejkoľvek polohe pri vŕtaní je možné bočnú rukoväť namontovať na kladivo v ľubovoľnej polohe. Najprv uvoľnite gombík otáčaním proti smeru hodinových ručičiek. Potom nastavte bočnú rukoväť do požadovanej polohy a utiahnite gombík otáčaním v smere hodinových ručičiek.

Funkcia Kick Back Control

Funkcia Kick Back Control poskytuje dodatočnú bezpečnosť počas prevádzky nástroja. Ak sa vŕtacie kladivo náhle pootočí, napríklad keď sa vrták zasekne v materiáli, systém automaticky zastaví motor. Tým sa zabráni náhlemu trhnutiu nástroja a zníži sa riziko zranenia používateľa.

Ak chcete obnoviť prevádzku, uvoľnite tlačidlo napájania a potom ho znova stlačte. Tento mechanizmus zaisťuje lepšie ovládanie nástroja a chráni používateľa v neočakávaných situáciách.

Postup inštalácie nástroja:

1. Vyčistite stopku nástroja (položka 1. Obrázok 2) a naneste na stopku tenkú vrstvu maziva, aby ste zabezpečili hladkú inštaláciu a znížili opotrebenie (Položka 2, Obrázok 2).

2. Potiahnite zaisťovaciu objímku (položka 3. Obrázok 2)
3. Pri súčasnom otáčaní nástroja vchádzajte do drážky (Položka 4. Obrázok 2), kým sa nezastaví.
4. Uvoľnite zaisťovaciu objímku.
5. Skontrolujte spoľahlivosť nainštalovaného nástroja.
6. Skontrolujte, či nie je poškodený prachový kryt (položka 5. Obrázok 2).

⚠ POZOR!

Ak je prachový kryt poškodený, musí sa nevyhnutne vymeniť!

7. Ak chcete nástroj vybrať, odstráňte poistnú objímku (Položka 3. Obrázok 2) späť a nástroj vytiahnite.

Prevádzka spínača

Pomocou prepínača (obrázok 3) si môžete vybrať jeden z nasledujúcich prevádzkových režimov alebo neutrálny režim:

T Režim kladiva: Na sekacie práce v materiáloch ako tehla, betón, duté tehly, pórobetón a búracie práce, ako je demontáž obkladov, starých omietok.

T Režim vŕtania s príklepom: Na vŕtanie s príklepom do betónu a muriva.

Uistite sa, že ste vybrali vhodný režim pre vašu úlohu, aby ste optimalizovali výkon a bezpečnosť.

⚠ POZOR!

- ◊ Prepínač režimu je možné zmeniť len vtedy, keď je vŕtacie kladivo úplne zastavené.
- ◊ Počas vŕtania nevyvíjajte nadmernú silu. Kladivo by malo byť vedené jemne. Zvýšená sila nezvýši silu nárazu, ale len zbytočne zaťažuje motor.
- ◊ Pre maximálny výkon pri vŕtaní by sa malo príklepové konanie vykonávať pri maximálnej rýchlosti.
- ◊ Aby ste predišli rýchlemu opotrebovaniu úderového mechanizmu, uistite sa, že spínacia páka je vždy bezpečne upevnená v jednej z prevádzkových polôh.

⚠ POZOR!

Ak máte pocit, že prevody nezaberajú, otočte skľučovadlo rukou. Na spínač nevyvíjajte nadmernú silu.

Nastavenie bitu

Pred inštaláciou sekáča sa uistite, že je vŕtacie kladivo vypnuté a vyberte batériu. Nastavte volič režimu na režim vŕtania s príklepom **T**. Teraz môžete ručne otočiť sekáč (použite ochranné rukavice, pretože môže byť potrebná určitá sila) do požadovanej polohy. Potom opäť nastavte pákový mechanizmus tlmiča do polohy "**T**" Sekáč sa zablokuje v polohe. Ak je spínač v tejto polohe zaistený, otočte sekáčom trochu rukou. Prepínač prevádzkového režimu kladiva musí byť presne nastavený.

Nepoužívajte kladivo ako páku!

Po práci v režime sekania nechajte nástroj pracovať v režime vŕtania s príklepom, aby sa mazivo rozdelilo.

Odštiepte len malé častice materiálu, aby bola vaša práca produktívnejšia.

Pred začatím sekacích prác sa uistite, že je vrták bezpečne upevnený v pracovnej polohe.

Zapnúť / Vypnúť

⚠ POZOR!

Pred použitím náradia vždy skontrolujte účinnosť spínača (5). Po uvoľnení by sa mal ľahko vrátiť do polohy „Vypnuté".

Ak chcete náradie aktivovať, stlačte spínač (5). Ak chcete stroj vypnúť, uvoľnite spínač.

⚠ POZOR!

V prípade aktivácie bezpečnostnej spojky okamžite zastavte stroj, aby ste zabránili preťaženiu motora.

Pracovné svetlo

Pre vašu pohodlnú prácu sú perforátory vybavené pracovným svetlom, ktoré sa automaticky zapne po stlačení spínača 5 a po ukončení operácie pokračuje v činnosti ešte 10 sekúnd.

Ovládanie rýchlosti

Prepínač (5) v príklepovej vŕtačke sa dá použiť na nastavenie rýchlosti otáčania vrtáka. Miernym stlačením spínača dosiahnete nízku rýchlosť, zvýšením tlaku zvýšite rýchlosť Táto funkcia vám umožňuje prispôsobiť rýchlosť konkrétnemu materiálu a typu úlohy, na ktorej pracujete. Nižšie otáčky sú ideálne na vŕtanie do tvrdých materiálov, ako je betón alebo murivo, pretože poskytujú lepšiu kontrolu a znižujú riziko prehriatia. Vyššie otáčky sú vhodnejšie na vŕtanie do mäkších materiálov, ako je drevo alebo sadrokartón, čo umožňuje rýchlejší postup. Použitím regulácie otáčok môžete dosiahnuť presnejšie a efektívnejšie výsledky vŕtania a zároveň predĺžiť životnosť vašich vrtákov.

Pomocou rotačného kladiva

Nastavte prevádzkový spínač do polohy "**T**" pre príklep, do polohy "**T**" pre vŕtanie s príklepom. Držte stroj pevne oboma rukami. Zapnite stroj a aplikujte mierny tlak, aby ste nástroj udržali na požadovanom mieste nárazu. Nadmerný tlak na vŕtačku nie je potrebný a nemusí priniesť najlepšie výsledky.

STAROSTLIVOSŤ A ÚDRŽBA

Pred vykonaním preventívnej údržby sa vždy uistite, že je náradie vypnuté a batéria je vybratá.

Upratovanie

Motor beží (keď stlačíte spínač pneumatík) vyfúknite nečistoty a prach zo všetkých otvorov. Vonkajšie plastové časti je možné čistiť vlhkou handričkou a jemným čistiacim prostriedkom. Nikdy nepoužívajte rozpúšťadlo.

Pre bezpečnú a spoľahlivú prevádzku prístroja majte na pamäti, že opravy, údržba a nastavovanie prístroja by sa mali vykonávať v servisných strediskách s použitím iba originálnych náhradných dielov a spotrebného materiálu.

OCHRONA ŚRODOWISKA

W trosce o przyrodę, elektronarzędzia, akumulatory, osprzęt i opakowania należy oddać do powtórnego przetworzenia zgodnego z obowiązującymi przepisami w zakresie ochrony środowiska. Elektronarzędzia i akumulatora nie wolno wyrzucać do odpadów komunalnych!

W celu prawidłowej utylizacji należy całkowicie rozładować baterię podczas pracy z przyrządem, wyjąć ją, a następnie owinąć styki taśmą izolacyjną, aby uniknąć zwarć.

Nie otwieraj baterii i nie utylizuj jej w częściach. Utylizować w wyznaczonych dla tego miejscach.

Tylko państwa UE:

Li-ion Zgodnie z europejską dyrektywą 2012/19/UE w sprawie zużytego sprzętu elektrycznego i elektronicznego oraz jej implementacją w prawodawstwie krajowym, a także zgodnie z europejską dyrektywą 2006/66/WE uszkodzone lub zużyte akumulatory oraz sprzęt elektryczny należy segregować i poddawać odzyskowi surowców wtórnych zgodnie z przepisami o ochronie środowiska.

W przypadku nieprawidłowej utylizacji zużyty sprzęt elektryczny i elektroniczny może mieć szkodliwe skutki dla środowiska i zdrowia ludzkiego, wynikające z potencjalnej obecności substancji niebezpiecznych.

TRANSPORT

Akumulatory litowo-jonowe podlegają wymaganiom przepisów dotyczących towarów niebezpiecznych. Akumulatory mogą być transportowane drogą lądową przez użytkownika bez konieczności spełniania jakichkolwiek dalszych warunków. W przypadku przesyłki przez osobę trzecią (np. transport drogą powietrzną lub za pośrednictwem spedycji) należy dostosować się do szczególnych wymogów dotyczących opakowania i znaczenia towaru. W takim wypadku podczas przygotowania towaru do wysyłki należy skonsultować się z ekspertem ds. towarów niebezpiecznych. Akumulatory można wysyłać tylko wówczas, gdy ich obudowa nie jest uszkodzona. Odsłonięte styki należy zakleić, a akumulator zapakować w taki sposób, aby nie mógł on się poruszać (przesuwać) w opakowaniu. Należy wziąć też pod uwagę ewentualne przepisy prawa krajowego oraz regulamin przewoźnika lub linii lotniczych, z usług, których zamierza się skorzystać.

PL | POLSKI
AKUMULATOROWA MŁOTOWIERTARKA HD20B
INSTRUKCJA OBSŁUGI

DANE TECHNICZNE

Model	HD20B
Typ silnika	Bezszczotkowy
Napięcie znamionowe (V DC)	20
Prędkość obrotowa bez obciążenia (min^{-1})	0-760
Energia udaru (J)	5
Częstotliwość uderzeń (min^{-1})	0-3800
Maksymalna średnica wiercenia (mm) -beton -metal -drewno	 30 13 40
Typ uchwytu	SDS Plus
Regulacja prędkości obr.	6 trybów
Liczba trybów pracy	4
Bieg wsteczny	nie
Funkcja pulsacyjna	+
Zabezpieczenie przed przeciążeniem	+
Kompatybilność z odkurzaczem	nie
Kick back control (zabezpieczenie przed odrzutem)	+
Wartości emisji hałasu określone zgodnie z EN 62841-2-6:	
Poziom ciśnienia akustycznego (dB(A)) Poziom mocy akustycznej (dB(A)) Błąd K (dB(A))	L_{pA}=95.2 L_{WA}=103.2 K=3
Wartości łączne wibracji i niepewność pomiaru K oznaczone zgodnie z EN 62841-2-6:	
Poziom wibracji (m/s^2) Wiercenie udarowe: Dłutowanie: Równoważna wartość wibracji dla dłutowania: Tryb biegu jałowego: Błąd K (m/s^2)	 a_h, HD = 10.314 a_h, CH = 12.248 a_h, CH,eq = 1.131 a_h, NL = 6.251 1.5
Kategoria ochrony	IPX0
Klasa ochrony	III
Waga EPTA (z akumulatorem 4 Ah) (kg)	4.8
Waga bez akumulatora (kg)	4.3
Waga (wraz z akcesoriami) (kg)	5.4
Akumulator	
Napięcie znamionowe (V DC)	20
Typ akumulatora	Li-ion
Pojemność (Ah)	4.0 / 8.0

Ładowarka			
Model	Charger 20/1	Industrial C20/4	Industrial C20/6.5
Napięcie znamionowe (V AC)/ Częstotliwość (Hz)	220-240/50	220-240/50	220-240/50
Moc znamionowa (W)	45	95	135
Napięcie wyjściowe (V DC)	20	20	20
Prąd znamionowy (A)	2	4	6.5
Klasa ochrony	II	II	II

OSTRZEŻENIE: Podany w niniejszej instrukcji poziom drgań i poziom emisji hałasu zostały zmierzone zgodnie ze znormalizowaną procedurą pomiarową i mogą zostać użyte do porównywania elektronarzędzi. Można ich także użyć do wstępnej oceny poziomu drgań i poziomu emisji hałasu. Podany poziom drgań i poziom emisji hałasu jest reprezentatywny dla podstawowych zastosowań elektronarzędzia. Jeżeli elektronarzędzie użyte zostanie do innych zastosowań lub z innymi narzędziami roboczymi, a także jeśli nie będzie właściwie konserwowane, poziom drgań i poziom emisji hałasu mogą różnić się od podanych wartości.

Podane powyżej przyczyny mogą spowodować podwyższenie poziomu drgań i poziomu emisji hałasu w czasie pracy. Aby dokładnie ocenić poziom drgań i poziom emisji hałasu, należy wziąć pod uwagę także okresy, gdy urządzenie jest wyłączone lub gdy jest ono wprawdzie włączone, ale nie jest używane do pracy. Podane powyżej przyczyny mogą spowodować obniżenie poziomu drgań i poziomu emisji hałasu w czasie pracy. W ten sposób łączna (obliczana na pełny wymiar czasu pracy) ekspozycja na drgania może okazać się znacznie niższa. Należy wprowadzić dodatkowe środki bezpieczeństwa, mające na celu ochronę osoby obsługującej przed skutkami ekspozycji na drgania, np.: konserwacja elektronarzędzia i narzędzi roboczych, zapewnienie odpowiedniej temperatury, aby nie dopuścić do wyziębienia rąk, właściwa organizacja czynności wykonywanych podczas pracy.

OPIS URZĄDZENIA (OBR. 1)

1. Uchwyt SDS Plus
2. Dodatkowa rękojeść
3. Uchwyt główny
4. Akumulator
5. Przełącznik
6. Przełącznik trybu pracy
7. Oświetlenie robocze

WYPOSAŻENIE*

Model	HD20B-BB	HD20B-BB-C
Instrukcja obsługi	1	1
Młotowiertarka	1	1
Dodatkowa rękojeść	1	1
Akumulator 20 V 4 Ah	-	-
Ładowarka 20 V	-	-
Smar do przekładni	1	1
Osłona przeciwpyłowa	1	1
Skrzynia wysyłkowa	-	1

**** Pragniemy zwrócić uwagę, że wyposażenie produktu może różnić się w zależności od kraju zakupu. Aby uzyskać szczegółowe informacje dotyczące zawartości opakowania i wyposażenia produktu, prosimy o kontakt z lokalnym dystrybutorem.***

PRZEZNACZENIE I WŁAŚCIWE ZASTOSOWANIE

Akumulatorowa młotowiertarka Procraft Industrial HD20B to niezawodne i mocne narzędzie, przeznaczone do prac budowlanych i remontowych. Model obsługuje dwa tryby pracy: wiercenie z udarem oraz kucie, co sprawia, że jest szczególnie skuteczny w wyburzaniu, wierceniu oraz obróbce betonu i innych twardych materiałów.

Dzięki wysokiej energii udaru narzędzie zapewnia znakomitą wydajność, nawet podczas pracy z wyjątkowo twardymi materiałami. Dodatkowo funkcja Kick Back Control zwiększa bezpieczeństwo, zapobiegając nagłym szarpnięciom narzędzia w przypadku zakleszczenia wiertła lub dłuta.

WSKAZÓWKI BEZPIECZEŃSTWA DOTYCZĄCE ELEKTRONARZĘDZI

⚠ **OSTRZEZENIE! Należy zapoznać się ze wszystkimi ostrzeżeniami i wskazówkami dotyczącymi bezpieczeństwa użytkowania oraz ilustracjami i danymi technicznymi dostarczonymi wraz z niniejszym elektronarzędziem.** Nieprzestrzeganie podanych niżej ostrzeżeń dotyczących bezpieczeństwa i wskazówek dotyczących bezpieczeństwa może być przyczyną porażenia prądem elektrycznym, pożaru i/lub poważnych obrażeń.

Zachowaj wszystkie ostrzeżenia i wskazówki dotyczące bezpieczeństwa, aby móc skorzystać z nich w przyszłości.

W podanych niżej ostrzeżeniach wyrażenie „elektronarzędzie" oznacza elektronarzędzie zasilane z sieci (z przewodem zasilającym) lub elektronarzędzie zasilane z akumulatora (bezprzewodowe).

OZNACZENIA I SYMBOLE



Vždy používejte ochranné brýle – chraňte si oči před částicemi.



Noste protiprachovou masku – Zabraňuje vdechnutí částic.



Používejte chrániče sluchu, které ochrání váš sluch před nadměrným hlukem.



Přečtěte si pokyny.



Všeobecné varování před nebezpečím.



Shoda se základními bezpečnostními standardy příslušných evropských směrnic.



Euroasijská značka shody.



Ukrajinská značka shody.

SZCZEGÓLNE OSTRZEŻENIA BEZPIECZEŃSTWA DOTYCZĄCE MŁOTOWIERTAREK

ZALECENIA DOTYCZĄCE BEZPIECZEŃSTWA PODCZAS WYKONYWANIA WSZYSTKICH PRAC

1. Należy nosić okulary ochronne. Okulary ochronne są niezbędne do zabezpieczenia oczu przed odłamkami, pyłem i fragmentami materiału powstającymi podczas pracy. Upewnić się, że okulary dobrze przylegają i spełniają normy bezpieczeństwa dotyczące odporności na uderzenia.
2. Zaleca się noszenie maski przeciwpyłowej. Maska chroni drogi oddechowe przed drobnym pyłem i cząstkami powstającymi podczas wiercenia lub kucia. Należy używać maski przeznaczonej do prac budowlanych, aby uniknąć wdychania szkodliwych substancji, zwłaszcza przy obróbce betonu lub cegły.
3. Należy zakładać ochronniki słuchu. Długotrwałe narażenie na hałas generowany przez młotowiertarkę może prowadzić do uszkodzenia słuchu. Należy stosować certyfikowane środki ochrony, takie jak nauszniki lub zatyczki do uszu, aby zmniejszyć poziom hałasu i zapewnić długoterminowe bezpieczeństwo.
4. Należy mocno trzymać urządzenie. Zawsze trzymać młotowiertarkę obiema rękami dla lepszej kontroli. Jedną ręką trzymać główną rękojeść, a drugą dodatkową rękojeść. Pewny uchwyt zapewnia stabilność i pełną kontrolę nad narzędziem, szczególnie podczas pracy z twardymi materiałami lub przy oporze.
5. Należy używać dodatkowy uchwyt dostarczony z maszyną. Utrata kontroli może spowodować obrażenia ciała.
6. Podczas wykonywania prac, przy których narzędzie robocze mogłoby natrafić na ukryte przewody elektryczne, elektronarzędzie należy trzymać wyłącznie za izolowane powierzchnie rękojeści. Kontakt z przewodem pod napięciem może spowodować przekazanie napięcia na części metalowe elektronarzędzia, co mogłoby spowodować porażenie prądem elektrycznym.
7. Przed rozpoczęciem pracy upewnij się, że wiertło jest bezpiecznie zamocowane w uchwycie.
8. Przed przystąpieniem do pracy sprawdź dokręcenie śrub. Maszyna wibruje podczas normalnej pracy. Śruby mogą się poluzować, co może spowodować wypadek lub wypadek.
9. W zimnych porach roku lub po długim okresie przechowywania, przed pracą pozwól urządzeniu popracować przez kilka minut bez obciążenia, to zmiękczy smar, bez którego praca w trybie udarowym będzie niemożliwa.
10. Należy odpowiednio zamocować obrabiany przedmiot. Zamocowanie obrabianego przedmiotu w urządzeniu mocującym lub imadle jest bezpieczniejsze niż trzymanie przedmiotu w ręce.
11. Zawsze trzymaj stopy stabilnie. Podczas pracy na wysokości upewnij się, że pod tobą nie ma nikogo.
12. Nie dotykaj rękoma obracających się części narzędzia.
13. Nie kieruj narzędzia w kierunku ludzi czy zwierząt.
14. Nie pozostawiaj pracującego narzędzia bez nadzoru.
15. Należy unikać uszkodzeń rur gazowych i wodociągowych, kabli elektrycznych i ścian nośnych. Użyj odpowiednich detektorów.
16. Przed odłożeniem elektronarzędzia, należy poczekać, aż narzędzie robocze znajdzie się w bez ruchu. Narzędzie robocze może się zablokować i doprowadzić do utraty kontroli nad elektronarzędziem.
17. Nie należy dotykać narzędzi roboczych bezpośrednio po zakończeniu pracy, należy pozwolić im ostygnąć.
18. W razie zablokowania się narzędzia roboczego należy natychmiast wyłączyć elektronarzędzie.
19. Narzędzia robocze należy przechowywać i obchodzić się z nimi ostrożnie, zgodnie z instrukcjami producenta.

WSKAZÓWKI DOTYCZĄCE BEZPIECZEŃSTWA PRACY Z DŁUGIMI WIERTŁAMI

1. Nie wolno pracować z prędkością obrotową przekraczającą maksymalną dopuszczalną prędkość dla danego wiertła. Przy wyższych prędkościach obrotowych wiertło obracające się swobodnie, bez kontaktu z materiałem, ma tendencje do wyginania się, co może skutkować obrażeniami ciała.
2. Należy zawsze rozpoczynać wiercenie od niskiej prędkości i z końcem wiertła przyłożonym do powierzchni materiału. Przy wyższych prędkościach obrotowych wiertło obracające się swobodnie, bez kontaktu z materiałem, może się wygiąć, co może skutkować obrażeniami ciała.
3. Nacisk należy wywierać wyłącznie w jednej linii z pracującym wiertłem. Nie należy wywierać nadmiernego nacisku. Wskutek zbyt dużego nacisku, wiertła mogą się wyginać, co może doprowadzić do ich złamania lub utraty kontroli nad narzędziem, prowadząc do obrażeń ciała.

ŹRÓDŁO ZASILANIA

Należy upewnić się, że narzędzie jest zasilane akumulatorami Procraft 20V (4 Ah lub 8 Ah). Używanie innych akumulatorów może spowodować uszkodzenie narzędzia i pogorszenie jego wydajności. Narzędzie przystosowane jest do współpracy z akumulatorami litowo-jonowymi Procraft 20V, które zapewniają stabilną i niezawodną pracę.

PRACA

⚠ **UWAGA!**

Przed instalacją lub demontażem wyposażenia należy upewnić się, że urządzenie jest WYŁĄCZONE, a akumulator odłączony, w ten sposób unikniemy niezamierzonego uruchomienia.

Odłączenie akumulatora

W celu odłączenia akumulatora, wcisnąć przycisk zwalniający znajdujący się na przodzie akumulatora i pociągnąć akumulator w kierunku przeciwnym od uchwytu głównego.

Instrukcja ładowania akumulatora

Ładowarka wyposażona jest w dwa wskaźniki: czerwony i zielony. Czerwony wskaźnik wskazuje, że ładowanie jest w toku, a zielony wskaźnik oznacza, że ładowanie zostało zakończone. W zależności od wersji akumulator może mieć być wyposażony we wskaźnik naładowania. W celu sprawdzenia poziomu naładowania, należy wcisnąć przycisk kontroli stanu naładowania na akumulatorze.

- ◊ 1 dioda: 25% ładunku
- ◊ 2 diody: 50% ładunku
- ◊ 3 diody: 75% ładunku
- ◊ 4 diody: w pełni naładowana

Instrukcja ładowania krok po kroku:

1. **Podłączenie ładowarki**

Podłączyć ładowarkę do gniazdka elektrycznego.

2. **Wkładanie akumulatora**

Wsunąć akumulator w prowadnice ładowarki do samego końca (do oporu). W przypadku ładowarek wtykowych należy włożyć wtyk do portu akumulatora.

3. **Wskaźnik procesu ładowania**

Rozpoczęcie procesu ładowania zostanie zasygnalizowane czerwoną diodą LED (światło ciągłe).

4. **Zakończenie procesu ładowania**

Gdy akumulator zostanie w pełni naładowany, zaświeci się zielona dioda LED.

5. **Wyjmowanie akumulatora**

Po zakończeniu ładowania odłączyć akumulator od ładowarki oraz wyjąć wtyczkę ładowarki od gniazdka sieciowego.

Sprawdzanie poziomu naładowania akumulatora (opcjonalnie)

Wcisnąć przycisk kontroli poziomu ładowania na akumulatorze, aby sprawdzić poziom naładowania za pomocą wskaźnika LED znajdującego się na akumulatorze.

Montaż akumulatora

Dopasować akumulator do rowków na narzędziu, a następnie wsunąć go na miejsce aż do zablokowania i słyszalnego kliknięcia.

Montaż uchwytu pomocniczego

Aby zapewnić bezpieczną pracę, należy zawsze stosować uchwyt pomocniczy dołączony do zestawu (2).

Konstrukcja uchwytu pomocniczego umożliwia zamocowanie i trzymanie młotowiertarki podczas pracy w dowolnej wygodnej pozycji. W tym celu należy najpierw poluzować pokrętło pomocnicze, obracając je w kierunku przeciwnym do ruchu wskazówek zegara. Następnie ustawić uchwyt pomocniczy w żądanej pozycji i dokręcić uchwyt, obracając go w kierunku zgodnym z ruchem wskazówek zegara.

Funkcja Kick Back Control

Funkcja Kick Back Control zapewnia dodatkowe bezpieczeństwo podczas pracy z narzędziem. W przypadku gwałtownego obrotu młotowiertarki, na przykład przy zakleszczeniu wiertła w materiale, system automatycznie zatrzymuje silnik. Dzięki temu zapobiega nagłym szarpnięciom narzędzia i zmniejsza ryzyko urazów użytkownika.

Aby wznowić pracę, należy zwolnić przycisk włącznika, a następnie nacisnąć go ponownie. Taki mechanizm zapewnia kontrolę nad narzędziem i chroni użytkownika w nieprzewidzianych sytuacjach.

Montaż narzędzi roboczych (uchwyt SDS Plus)

1. Oczyścić część chwytową narzędzia roboczego (poz. 1, rysunek 2) i nasmarować niewielką ilością smaru (poz. 2, rysunek 2).
2. Odciągnąć tuleję blokującą (poz. 3, rysunek 2).
3. Przy jednoczesnym obrocie narzędzia roboczego, wsunąć część chwytową narzędzia w uchwyt (poz. 4. rys. 2), aż do oporu.
4. Zwolnić tuleję blokującą.
5. Sprawdzić, czy narzędzie robocze jest dobrze osadzone pociągając go góra dół.
6. Sprawdzić osłonę przeciwpyłową pod kątem uszkodzeń (poz. 5. Rysunek 2).

⚠ **UWAGA!** Jeśli osłona przeciwpyłowa jest uszkodzona, należy ją wymienić na nową.

7. Aby wyjąć narzędzie robocze, należy przesunąć tuleję blokującą (element 3, Rysunek 2) do tyłu i wyciągnąć narzędzie robocze.

Wybór trybu pracy

Za pomocą pokrętła wyboru trybu pracy (Rysunek 3) można wybrać jeden z kilku poniższych trybów lub pozycję umożliwiającą pozycjonowanie dłuta:

T Podkuwanie: ten tryb jest przeznaczony do kucia, skuwania, podkuwania, żłobienia w materiałach takich jak cegła, beton, pustaki, bloczki oraz umożliwia wykonywanie lekkich prac rozbiórkowych, np. skuwanie płytek, starego tynku.

ST Wiercenie z udarem: ten tryb jest przeznaczony do wiercenia w betonie, cegle, kamieniu i pustakach.

Należy upewnić się, że wybrany tryb pracy jest odpowiedni do wykonywanej pracy, tylko tak uzyskamy optymalną wydajność urządzenia oraz bezpieczeństwo podczas pracy.

⚠ **UWAGA!**

- ◊ Przełącznik trybu pracy można przestawiać wyłącznie, gdy młot oraz wszystkie części ruchome są całkowicie zatrzymane.
- ◊ Podczas wiercenia udarowego nie należy przykładać dużej siły oraz nacisku na młot, a jedynie lekko go prowadzić do przodu. Zwiększona siła nie zwiększa siły uderzenia oraz nie zwiększa efektywności pracy urządzenia, a jedynie powoduje niepotrzebne dodatkowe obciążenie silnika i układu pneumatycznego!
- ◊ Aby uniknąć szybkiego zużycia mechanizmu udarowego, należy upewnić się, że pokrętło zmiany trybu pracy jest zawsze zablokowane w dowolnym położeniu roboczym.

⚠ **UWAGA!**

Jeśli czujemy, że nie doszło do zazębienia kół zębatych, należy ręcznie obrócić uchwyt narzędzia roboczego. Nie przykładać nadmiernej siły do pokrętła.

Montaż dłuta płaskiego

Przed montażem dłuta płaskiego, należy upewnić się, że młotowiertarka jest wyłączona, a akumulator odłączony. Następnie ustawić przełącznik trybu pracy na tryb wiercenia z udarem **ST** oraz ręcznie obrócić dłuto do żądanej pozycji. Podczas tej operacji należy używać rękawic ochronnych, ponieważ może być wymagane użycie dużej siły. Następnie przełączyć pokrętło wyboru trybu pracy na "**T**", aby zablokować dłuto w tej pozycji. Jeśli pokrętło nie zablokowało się lub nie daje się obrócić, należy ręką delikatnie obrócić dłuto, umożliwiając zazębienie się trybów. Pokrętło trybu pracy podczas użytkowania powinno być zawsze ustawione we właściwej pozycji.

Nie używać młotowiertarki jako łomu!

Po zakończeniu pracy w trybie dłutowania należy uruchomić narzędzie w trybie wiercenia udarowego, aby rozprowadzić smar.

Jednorazowo odkuwać niewielkie ilości materiału, aby praca była bardziej efektywna.

Przed rozpoczęciem dłutowania należy upewnić się, że dłuto jest bezpiecznie zamocowane w pozycji roboczej.

Włączenie/wyłączenie

W celu włączenia urządzenia wcisnąć klawisz włącznika (5). Wyłączenie następuje po zwolnieniu włącznika.

⚠ **UWAGA!**

Przed użyciem narzędzia należy sprawdzić, czy przełącznik działa prawidłowo. Po zwolnieniu przełącznik powinien łatwo powrócić do pozycji „WYŁ" wyłączając urządzenie.

⚠ **UWAGA!**

W przypadku zadziałania sprzęgła przeciw przeciążeniowego natychmiast wyłączyć urządzenie! Może dojść do uszkodzenia silnika oraz przekładni zębatych.

Oświetlenie robocze

Dla wygody pracy młotowiertarki zostały wyposażone w oświetlenie robocze, które automatycznie włącza się po naciśnięciu przełącznika (5) i pozostaje aktywne jeszcze przez 10 sekund po zakończeniu pracy.

Regulacja prędkości

Przycisk włącznika (5) pozwala na ustawienie optymalnej prędkości obrotowej do wykonywanej pracy. Delikatne wciśnięcie przycisku włącznika uruchomi urządzenie na niskich obrotach, a zwiększenie nacisku zwiększy odpowiednio obroty urządzenia. Funkcja ta umożliwia dostosować prędkość w zależności od konkretnego materiału i rodzaju pracy. Niższe prędkości są właściwe do wiercenia w twardych materiałach, takich jak beton czy kamień, ponieważ zapewniają lepszą kontrolę i zmniejszają ryzyko przegrzania. Wyższe prędkości nadają się do wiercenia w miękkich materiałach, takich jak drewno lub płyta gipsowo-kartonowa, umożliwiając szybszą pracę. Używając pokrętła regulacji prędkości, można uzyskać dokładniejsze i wydajniejsze efekty pracy, a także wydłużyć żywotność wierteł.

Praca młotowiertarką

Przełączyć pokrętło trybu pracy w pozycję „**T**" dla dłutowania, w pozycję „**ST**" dla wiercenia. Mocno trzymać obiema rękami urządzenie. Włączyć urządzenie i lekko przemieszczać do przodu, upewnić się, że narzędzie robocze znajduje się w pożądanym miejscu wiercenia czy dłutowania. Zbyt duży nacisk na urządzenie nie jest niewskazany i nie pomoże uzyskać lepsze efekty podczas pracy, grozi natomiast przeciążeniem i uszkodzeniem urządzenia.

KONSERWACJA I CZYSZCZENIE

Przed rozpoczęciem czynności konserwacyjnych zawsze należy upewnić się, że narzędzie jest wyłączone, a akumulator został wyjęty.

Czyszczenie

Podczas pracy silnika (przy wciśniętym przełączniku) z wszystkich otworów wentylacyjnych wydmuchiwane są zabrudzenia i pył. Zewnętrzne plastikowe elementy można czyścić wilgotną ściereczką i łagodnym środkiem czyszczącym. Nigdy nie używać rozpuszczalników!

Dla bezpiecznej i niezawodnej pracy narzędzia należy pamiętać, że naprawy, konserwacja i regulacje muszą być przeprowadzane w autoryzowanych

OCHRONA ŚRODOWISKA

W trosce o przyrodę, elektronarzędzia, akumulatory, osprzęt i opakowania należy oddać do powtórnego przetworzenia zgodnego z obowiązującymi przepisami w zakresie ochrony środowiska. Elektronarzędzia i akumulatora nie wolno wyrzucać do odpadów komunalnych!

W celu prawidłowej utylizacji należy całkowicie rozładować baterię podczas pracy z przyrządem, wyjąć ją, a następnie owinąć styki taśmą izolacyjną, aby uniknąć zwarć.

Nie otwieraj baterii i nie utylizuj jej w częściach. Utylizować w wyznaczonych dla tego miejscach.

Tylko państwa UE:

Li-ion

Zgodnie z europejską dyrektywą 2012/19/UE w sprawie zużytego sprzętu elektrycznego i elektronicznego oraz jej implementacją w prawodawstwie krajowym, a także zgodnie z europejską dyrektywą 2006/66/WE uszkodzone lub zużyte akumulatory oraz sprzęt elektryczny należy segregować i poddawać odzyskowi surowców wtórnych zgodnie z przepisami o ochronie środowiska.

W przypadku nieprawidłowej utylizacji zużyty sprzęt elektryczny i elektroniczny może mieć szkodliwe skutki dla środowiska i zdrowia ludzkiego, wynikające z potencjalnej obecności substancji niebezpiecznych.

TRANSPORT

Akumulatory litowo-jonowe podlegają wymaganiom przepisów dotyczących towarów niebezpiecznych. Akumulatory mogą być transportowane drogą lądową przez użytkownika bez konieczności spełniania jakichkolwiek dalszych warunków. W przypadku przesyłki przez osobę trzecią (np. transport drogą powietrzną lub za pośrednictwem spedycji) należy dostosować się do szczególnych wymogów dotyczących opakowania i znaczenia towaru. W takim wypadku podczas przygotowania towaru do wysyłki należy skonsultować się z ekspertem ds. towarów niebezpiecznych. Akumulatory można wysyłać tylko wówczas, gdy ich obudowa nie jest uszkodzona. Odsłonięte styki należy zakleić, a akumulator zapakować w taki sposób, aby nie mógł on się poruszać (przesuwać) w opakowaniu. Należy wziąć też pod uwagę ewentualne przepisy prawa krajowego oraz regulamin przewoźnika lub linii lotniczych, z usług, których zamierza się skorzystać.

BG | БЪЛГАРСКИ

АКУМУЛАТОРЕН ПЕРФОРАТОР HD20B

РЪКОВОДСТВО ЗА ЕКСПЛОАТАЦИЯ

Технически характеристики

Модел	HD20B
Тип на двигателя	Безчетков
Напрежение (В, променлив ток)	20
Скорост на празен ход (мин$^{-1}$)	0-760
Енергия на удара (Дж)	5
Честота на удара (мин$^{-1}$)	0-3800
Максимален диаметър на пробиване (мм) -бетон -метал -дърво	 30 13 40
Патронник	SDS Plus
Регулиране на скоростта	6 режима
Количество на режимите	4
Обратно въртене	не
Импулсна функция	+
Защита от претоварване	+
Съвместимост с прахоуловител	не
Функция Kick back control	+
Нивата на шум са определени в съответствие с EN 62841-2-6:	
Ниво на звуково налягане (dB(A)) Измерено ниво на звукова мощност (dB(A)) Несигурност K (дБ(A))	L_{pA}=95.2 L_{WA}=103.2 K=3
Общите стойности на вибрациите и несигурността K са определени в съответствие с EN 62841-2-6:	
Ниво на вибрация (м/с^2) Ударно пробиване: Режим перфоратор: Еквивалентно значение на вибрациите за въртене: Режим на празен ход: Несигурност K (м/с^2)	 a_h, HD = 10.314 a_h, CH = 12.248 a_h, CH,eq = 1.131 a_h, NL = 6.251 1.5
Ниво на защита	IPX0
Клас на защита	III
Тегло EPTA (с батерия 4 Ач) (кг)	4.8
Тегло без батерия (кг)	4.3
Тегло (включително аксесоарите) (кг)	5.4

Батерия			
Напрежение (В, постоянен ток)	20		
Тип на батерията	Li-ion		
Капацитет (Ач)	4.0 / 8.0		
Зарядно устройство			
Модел	Charger 20/1	Industrial C20/4	Industrial C20/6.5
Входящо напрежение (В, променлив ток) Честота (Hz)	220-240/50	220-240/50	220-240/50
Мощност (Вт)	45	95	135
Изходящо напрежение (В, постоянен ток)	20	20	20
Изходящ ток (А)	2	4	6.5
Клас на защита	II	II	II

ПРЕДУПРЕЖДЕНИЕ: Посочените нива на вибрации и шум се основават на общото приложение на инструмента. Въпреки това, ако инструментът се използва за други цели, с различни принадлежности или в лошо състояние, нивата на шум и вибрации може да варират. Това може значително да увеличи нивото на експозиция през целия период на работа. Нивата на шум и вибрации ще варират в зависимост от това как се използва електроинструментът и може да надхвърлят нивата, посочени в този информационен лист. Тези нива на шум и вибрации могат да се използват за сравняване на един инструмент с друг и за извършване на предварителни оценки на въздействието. Точната оценка на натоварването трябва да вземе предвид и времето, когато инструментът е изключен или работи, но не се използва. Това може значително да намали общото натоварване през работния период. Идентифицирайте допълнителни мерки за безопасност за защита на оператора, като например: поддръжка на инструменти и аксесоари, затопляне на ръцете, защита на слуха и управление на работния процес.

ОПИСАНИЕ (ФИГ. 1)

1. Патронник
2. Допълнителна дръжка
3. Основна дръжка
4. Батерия
5. Превключвател
6. Превключвател на работния режим
7. Работно осветление

ОКОМПЛЕКТОВКА *

Model	HD20B-BB	HD20B-BB-C
Инструкции за експлоатация	1	1
Перфоратор	1	1
Допълнителна дръжка	1	1
Батерия 20 В 4 Ач	-	-
Зарядно устройство 20 В	-	-
Смазка за редуктора	1	1
Прахозащита	1	1
Калъф за доставка	-	1

Имайте предвид, че съдържанието на комплекта може да варира в зависимост от държавата на закупуване. За конкретна информация относно съдържанието на вашата пратка, моля, свържете се с вашите местни дистрибутори.

Акумулаторният перфоратор Procraft Industrial HD20B е надежден и мощен инструмент, предназначен за строителни и ремонтни дейности. Моделът поддържа два режима на работа: ударно пробиване и къртене, което го прави особено ефективен при къртене, пробиване и обработка на бетон и други твърди материали.

Благодарение на повишената енергия на удара, инструментът осигурява висока производителност дори при работа с особено твърди материали. В допълнение, функцията Kick Back Control повишава безопасността, като предотвратява внезапни потрепвания на инструмента, ако свредлото или длетото заседне.

ПРАВИЛА ЗА БЕЗОПАСНОСТ

⚠ **ВНИМАНИЕ! Прочетете всички предупреждения за безопасност, инструкции, илюстрации и спецификации, предоставени с тази електрическа машина.** Неспазването на всички инструкции по-долу може да доведе до токов удар и/или сериозно нараняване.

Запазете всички предупреждения и инструкции за бъдещи справки.

Терминът "електрически инструмент" или "електрическа машина" в тези предупреждения се отнася за вашия електрически инструмент с кабел или безжичен електрически инструмент.

УСЛОВНИ ОБОЗНАЧЕНИЯ И СИМВОЛИ



Винаги носете предпазни очила, за да предпазите очите си от частици и отломки.



Носете маска за прах – Предотвратява вдишването на прахови частици.



Носете защитни слушалки — те защитават слуха от прекомерен шум.



Прочетете ръководството за потребителя – Винаги следвайте инструкциите за безопасност, съдържащи се в него.



Общо предупреждение за опасност.



Съответствие с основните стандарти за безопасност на приложимите европейски директиви.



Евразийски знак за съответствие.



Украински знак за съответствие.

СПЕЦИАЛНИ ПРАВИЛА ЗА БЕЗОПАСНОСТ ЗА РАБОТА С ПЕРФОРАТОРИ

ИНСТРУКЦИИ ЗА БЕЗОПАСНОСТ ЗА ВСИЧКИ ОПЕРАЦИИ

1. Винаги носете предпазни очила. Предпазните очила са необходими, за да предпазите очите си от летящи отломки, прах или фрагменти по време на работа. Уверете се, че очилата прилягат плътно и отговарят на стандартите за безопасност за устойчивост на удар.
2. Използвайте защитна маска за прах. Маската предпазва дихателната система от фин прах и частици, генерирани при пробиване или къртене. Използвайте маска, подходяща за строителни работи, за да избегнете вдишването на вредни материали, особено когато работите с бетон или тухла.
3. Носете защита за слуха. Дългосрочното излагане на високи нива на шум от перфоратора може да причини увреждане на слуха. Използвайте сертифицирано защитно оборудване като антифони или тапи за уши, за да намалите излагането на шум и да осигурите дългосрочна безопасност.
4. Дръжте инструмента здраво по време на работа. Винаги дръжте инструмента с две ръце за добър контрол. Хванете основната дръжка с едната ръка, а спомагателната дръжка с другата. Здравият захват осигурява стабилност и пълен контрол върху инструмента, особено при работа с твърди материали или при съпротивление.
5. Използвайте допълнителната дръжка, предоставена с машината. Загубата на контрол може да доведе до нараняване.
6. Дръжте електроинструмента за изолирани повърхности за захващане, когато извършвате операция, при която пробивният инструмент или крепежните елементи могат да докоснат скрити кабели. Режещи аксесоари или крепежни елементи, които влизат в контакт с проводник под напрежение, могат да причинят откритите метални части на електроинструмента да станат "под напрежение" и да доведат до токов удар за оператора.
7. Преди да започнете работа, уверете се, че свредлото е здраво закрепено в държача.
8. Преди работа проверете степента на затягане на винтовете на инструмента. По време на нормална работа машината вибрира. Винтовете може да се разхлабят, което може да причини инцидент.
9. При студено време или след дългосрочно съхранение, преди работа, оставете инструмента да работи няколко минути без натоварване, за да се втечни смазката, без която работата в ударен режим ще бъде невъзможна.
10. Фиксирайте детайла правилно. Детайл, захванат със затягащи устройства или в менгеме, се държи по-сигурно, отколкото на ръка.
11. Винаги следете стабилността си. Когато работите на височина, уверете се, че няма никой под вас.
12. Не докосвайте въртящите се части на инструмента.
13. Не насочвайте свредлото към хора.
14. Не оставяйте инструмента да работи без надзор.
15. Избягвайте да повреждате газови и водопроводни тръби, електрически кабели и носещи стени. Използвайте подходящи детектори за горепосочените опасности.
16. Изчакайте, докато всички движещи се части спрат напълно, преди да оставите електроинструмента. Работният инструмент може да заседне и вие ще загубите контрол над електроинструмента.
17. Не докосвайте работните инструменти (свредла, длета) веднага след приключване на работа, оставете ги да изстинат.
18. При засядане на работния инструмент незабавно изключете електроинструмента.
19. Аксесоарите трябва да се съхраняват и боравят внимателно в съответствие с инструкциите на производителя.

ПРАВИЛА ЗА БЕЗОПАСНОСТ ПРИ ИЗПОЛЗВАНЕ НА ДЪЛГИ СВРЕДЛА

◊ Забранява се работа със скорост на въртене над максималната скорост на въртене, допустима за работния инструмент (свредла, длета). При високи скорости работният инструмент може да се огъне, ако се остави да се върти свободно без контакт с детайла, което може да доведе до нараняване.

◊ Винаги започвайте пробиването с ниска скорост и с върха на работния инструмент, опрян върху детайла. Ако е се допусне

свободно въртене без контакт с детайла, работният инструмент може да се огъне при високи скорости на въртене, което може да доведе до нараняване.

◊ Прилагайте сила само успоредно на оста на въртене на работния инструмент и избягвайте прилагането на прекомерна сила. Работните инструменти могат да се огънат, причинявайки повреда или загуба на контрол, което може да доведе до нараняване.

ЗАХРАНВАНЕ

Уверете се, че инструментът се захранва от батерии Procraft 20V (4Ah или 8Ah). Използването на други батерии може да повреди инструмента и да вложи работата му. Инструментът е предназначен за работа с акумулаторни литиево-йонни батерии Procraft 20V, които осигуряват стабилна и надеждна работа.

РАБОТА С ИНСТРУМЕНТА

⚠ ВНИМАНИЕ!

Когато инсталирате или демонтирате аксесоари, уверете се, че инструментът е ИЗКЛЮЧЕН и извадете батерията, за да предотвратите случайно включване.

Изваждане на батерията

За да извадите батерията, натиснете бутона отпред на батерията и едновременно с това издърпайте батерията от инструмента.

Инструкции за зареждане на батерията

Зарядното има два индикатора: червен и зелен. Червеният индикатор показва, че зареждането е в ход, а зеленият индикатор показва, че зареждането е приключило. Самата батерия може да има индикатор за зареждане със светодиоди, показващи нивото на зареждане. За да проверите нивото на заряд, натиснете бутона за проверка на заряда на батерията.

1 светодиод: заредена на 25 %.

2 светодиода: заредена на 50 %.

3 светодиода: заредена на 75 %.

4 светодиода: напълно заредена.

Инструкции стъпка по стъпка:

Включете зарядното устройство в електрически контакт.

1. За зарядни устройства с щепсел, поставете щепсела в порта на батерията. За плъзгащи зарядни устройства подравнете жлебовете и поставете батерията, докато спре.
2. Индикаторът ще светне в червено, което показва, че зареждането е започнало.
3. Когато зареждането приключи, индикаторът ще светне в зелено.
4. Изключете зарядното устройство от батерията и от контакта или извадете батерията от зарядното устройство.
5. По избор: Натиснете бутона за проверка на батерията, за да видите нивото на заряд на батерията чрез LED светлините.

Инсталиране на батерията

Подравнете батерията с гнездото на инструмента, след това я натиснете на място, докато щракне на място и щракне на място.

Монтиране на допълнителната дръжка

За да осигурите безопасна работа, винаги монтирайте допълнителната дръжка (2).

За да държите перфоратора във всяка позиция по време на пробиване, страничната дръжка може да се монтира на ударната бормашина във всяка удобна позиция. Първо разхлабете допълнителната дръжка, като я завъртите обратно на часовниковата стрелка. След това поставете страничната дръжка в желаната позиция и затегнете копчето, като го завъртите по посока на часовниковата стрелка

Функция Kick Back Control

Функцията Kick Back Control осигурява допълнителна безопасност при работа с инструмента. При рязко завъртане на перфоратора, например, когато свредлото заседне в материала, системата автоматично спира двигателя. Това предотвратява евентуално дръпване на инструмента и намалява риска от нараняване на потребителя.

За да възобновите работата, трябва да освободите бутона за захранване и след това да го натиснете отново. Този механизъм осигурява контрол върху инструмента и предпазва потребителя в неочаквани ситуации.

Инсталиране на работни инструменти (свредла/длета)

1. Почистете стеблото на инструмента (поз.1, Фиг. 2) и нанесете тънък слой грес, за да улесните монтажа и да намалите износването (поз.2, Фиг. 2).
2. Издърпайте назад заключващата втулка (поз. 3. Фиг. 2).
3. Докато се върти едновременно, вкарайте инструмента в гнездото за инструмента (поз. 4, Фиг. 2), докато спре.
4. Освободете заключващата втулка.
5. Проверете здравината на прилягането на инструмента.
6. Проверете капака против прах за повреди (поз.5, Фиг. 2) .

⚠ ВНИМАНИЕ!

Ако капакът за прах е повреден, трябва да се смени!

7. За да извадите инструмента, бутнете заключващата втулка (поз. 3, Фиг. 2) назад и издърпайте инструмента.

Избор на режим на работа

С помощта на превключвателя (Фиг. 3) можете да изберете един от следните режими на работа или неутрален режим:

Режим на удар: за къртене на материали като тухли, бетон, кухи тухли, газобетон, както и за къртене, като премахване на плочки, стара мазилка.

Режим на ударна бормашина: за ударно пробиване в бетон и зидария.

Уверете се, че сте избрали подходящия режим за конкретната задача, за да оптимизирате производителността и сигурността.

⚠ ВНИМАНИЕ!

◊ Превключвателят за режими може да се завърти само когато перфораторът е спрял напълно.

◊ При пробиване с ударно действие е забранено прилагането на голяма сила върху машината, тя може само леко да се направлява. Повишената сила не увеличава силата на удара, а само създава ненужни допълнителни натоварвания на двигателя!За да избегнете бързото износване на ударния механизъм, уверете се, че бутонът за режим винаги е заключен във всяка от работните позиции.

⚠ ВНИМАНИЕ!

Ако усетите, че зъбните колела не са зацепили, завъртете патронника ръчно. Не прилагайте прекомерна сила върху превключвателя.

Инсталиране на длето

Преди да монтирате длетото, се уверете, че перфораторът е изключен и батерията е извадена. Поставете превключвателя на режими в режим на ударно пробиване . Сега можете ръчно да завъртите длетото (използвайте защитни ръкавици, може да отнеме известна сила) до желаната позиция. След това поставете превключвателя за режим на работа обратно на позиция "". Длетото ще се заключи на място. Ако превключвателят не е заключен в това положение, завъртете леко длетото на ръка. Превключвателят за режим на къртене трябва да бъде настроен точно на позицията си.

Не използвайте машината като лост!

След като използвате режима на къртене, пуснете инструмента да поработи в режим на ударно пробиване, за да разпределите смазката.

Къртете само малки парчета материал, за да направите работата си по-продуктивна.

Преди да започнете работа с длето, уверете се, че длетото е надеждно фиксирано в работно положение .

Включване/изключване

⚠ ВНИМАНИЕ!

Преди да използвате инструмента, винаги проверявайте функционалността на превключвателя (5). След като бъде освободен, превключвателят трябва лесно да се върне в изключено положение.

За да активирате инструмента, натиснете превключвателя (5). За да изключите машината, освободете ключа.

⚠ ВНИМАНИЕ!

Ако предпазната муфа е активирана, незабавно спрете машината, за да избегнете претоварване на двигателя..

Осветяване на работната зона

За удобна работа перфораторът е оборудван с работна светлина, която автоматично се включва при натискане на бутон 5 и продължава да работи още 10 секунди след приключване на операцията.

Контрол на скоростта

Превключвателят (5) в перфоратора може да се използва за регулиране на скоростта на въртене в режим на бормашина. Лекото натискане на превключвателя осигурява ниска скорост, докато увеличаването на натиска увеличава скоростта. Тази функция ви позволява да изберете оптималната скорост за конкретен материал и тип задача. Ниските скорости са идеални за пробиване в твърди материали като бетон или зидария, тъй като осигуряват по-добър контрол и намаляват риска от прегряване. Високите скорости са по-подходящи за пробиване на меки материали като дърво или гипсокартон, което позволява да свършите работата по-бързо. Чрез използването на променлив контрол на скоростта можете да постигнете по-прецизни и ефективни резултати при пробиване и да удължите живота на вашите свредла.

Използване на перфоратора

Поставете контролния превключвател на позиция "T" за къртене или на позиция "ST" за ударно пробиване. Дръжте машината здраво с две ръце. Включете машината и приложете лек натиск, за да задържите инструмента на желаното място за удар или ударно пробиване. Прекомерният натиск върху инструмента не е необходим и може да не доведе до най-добри резултати.

ГРИЖИ И ПОДДРЪЖКА

Винаги се уверявайте, че инструментът е изключен и батерията е извадена, преди да извършите каквато и да е поддръжка.

Почистване

Когато двигателят работи (при натискане на превключвателя), мръсотията и прахът се издухват от всички вентилационни отвори. Външните пластмасови части могат да се почистват с влажна кърпа и мек почистващ препарат. Никога не използвайте разтворител.

За безопасна и надеждна работа на инструмента не забравяйте, че ремонтите, поддръжката и настройките трябва да се извършват в оторизирани сервизи само с оригинални резервни части и консумативи.

ЗАЩИТА НА ОКОЛНАТА СРЕДА

За да се защити околната среда, електроинструментите, батериите, аксесоарите и опаковките трябва да се рециклират по екологичен начин. Не изхвърляйте електроинструментите и батериите в битовите отпадъци!

За да спасим природата, е необходимо да изхвърлим правилно използваната батерия, по-специално литиевата. За правилно изхвърляне, разредете напълно батерията, когато работите с устройството, извадете я, след това увийте контактите с електрическа лента, за да избегнете късо съединение. Не отваряйте батерията и не я изхвърляйте на части. Изхвърлете на определени места.

Само за страни от ЕС:

В съответствие с Европейската директива 2012/19/UE относно отпадъците от електрическо и електронно оборудване и съответното национално законодателство, както и в съответствие с Европейската директива 2006/66/ЕС, дефектните или излезли от употреба батерии и електронно оборудване трябва да да се събират за екологично рециклиране.

Отпадъчното електрическо и електронно оборудване може да бъде вредно за околната среда и човешкото здраве, ако бъде изхвърлено неправилно поради възможното наличие на опасни вещества.

ТРАНСПОРТ

Литиево-йонните батерии подлежат на изисквания за превоз на опасни товари. Батериите могат да се транспортират от потребителя по шосе, без да е необходимо да се спазват допълнителни разпоредби. Когато се транспортира с участието на трети страни (напр. по въздух или спедитор), трябва да се спазват специални изисквания за опаковане и етикетиране. В този случай при подготовката на товара за превоз е необходимо участието на експерт по опасни товари.

Изпращайте батерията само с неповредена обвивка. Залепете откритите контакти и опаковайте батерията, така че да не се движи в опаковката. Моля, спазвайте и евентуални допълнителни национални разпоредби.

RO | ROMÂNĂ
MAŞINĂ DE GĂURIT CU CIOCAN FĂRĂ FIR HD20B
INSTRUCȚIUNI DE OPERARE

SPECIFICAȚII TEHNICE

Model	**HD20B**		
Tip Motor	Fără perii		
Tensiune nominală (V AC)	20		
Turație fără sarcină (min^{-1})	0-760		
Energie de impact (J)	5		
Frecvența de impact (min^{-1})	0-3800		
Diametrul maxim de găurire (mm) -beton -metal -lemn	 30 13 40		
Mandrină	SDS Plus		
Controlul vitezei	6 moduri		
Moduri	4		
Funcție inversă	nu		
Funcție puls	+		
Protecție la suprasarcină	+		
Compatibilitate cu extractorul de praf	nu		
Controlul reculului	+		
Valorile emisiilor de zgomot determinate conform EN 62841-2-6:			
Nivelul presiunii sonore (dB(A)) Nivelul puterii sonore măsurate (dB(A)) Incertitudine K (dB(A))	L_{pA}=95.2 L_{WA}=103.2 K=3		
Valorile totale de vibrații și incertitudinea K determinate conform EN 62841-2-6:			
Vibrații (m/s^2) Găurire cu percuție: Dăltuire: Valoarea echivalentă a vibrațiilor la dăltuire: Mod fără sarcină: Incertitudine K (m/s^2):	 a_h, HD = 10.314 a_h, CH = 12.248 a_h, CH,eq = 1.131 a_h, NL = 6.251 1.5		
Nivel de protecție	IPX0		
Clasă de protecție	III		
Greutate EPTA (kg)	4.8		
Greutate fără accesorii (kg)	4.3		
Greutate (incl. accesorii) (kg)	5.4		
Acumulator			
Tensiune nominală (V DC	20		
Tip acumulator	Li-ion		
Capacitate (Ah)	4.0 / 8.0		
Încărcător			
Model	Charger 20/1	Industrial C20/4	Industrial C20/6.5
Tensiune de intrare (V AC) / Frecvență (Hz)	220-240/50	220-240/50	220-240/50
Putere nominală (W)	45	95	135
Tensiune de ieșire (V DC)	20	20	20
Curent de ieșire (A)	2	4	6.5

Clasă de protecție	II	II	II

AVERTIZARE: Nivelurile de zgomot declarate se referă la cazurile în care unealta este utilizată conform domeniului său de aplicare. Însă dacă unealta este utilizată în alte scopuri, cu accesorii nepotrivite sau este întreținută în mod necorespunzător, nivelurile de emisii pot varia. Acest lucru poate crește semnificativ nivelul de expunere pe toată durata perioadei de lucru. Nivelurile de emisii vor varia în funcție de modul în care unealta este utilizată și pot depăși valorile menționate în această fișă informativă. Aceste niveluri de emisii pot fi folosite pentru a compara o unealtă cu alta și pentru o evaluare preliminară a expunerii. O estimare corectă a sarcinii trebuie să ia în considerare și perioadele în care unealta este oprită sau funcționează fără utilizare, ceea ce poate reduce semnificativ sarcina totală pe durata perioadei de lucru. Identificați măsuri suplimentare de siguranță pentru a proteja utilizatorul, cum ar fi întreținerea corectă a uneltei și accesoriilor, menținerea mâinilor calde, utilizarea protecției auditive și organizarea regimului de lucru.

COMPONENTE (FIG. 1)*

1. Mandrină
2. Mâner auxiliar
3. Mâner
4. Acumulator
5. Comutator
6. Comutator mod de funcționare
7. Lumină de lucru LED

CONȚINUTUL PACHETULUI*

Model	HD20B-BB	HD20B-BB-C
Manual de utilizare	1	1
Ciocan rotopercutor	1	1
Mâner auxiliar	1	1
Acumulator 20 V 4 Ah	-	-
Încărcător 20 V	-	-
Grăsime pentru cutia de viteze	1	1
Capac pentru protecție împotriva prafului	1	1
Cutie de transport	-	1

Vă rugăm să rețineți că conținutul pachetului/cutiei poate varia în funcție de țara de achiziție. Pentru detalii specifice legate de pachetul dumneavoastră, consultați lista furnizată cu produsul sau contactați distribuitorul local.

Ciocanul rotopercutor fără fir Procraft Industrial HD20B este un aparat fiabil și puternic, conceput pentru lucrări de construcție și renovare. Acest model oferă două moduri de funcționare: găurire cu percuție și dăltuire, demonstrând eficacitate la spargerea, găurirea și dăltuirea betonului și a altor materiale dure.

Cu o energie de percuție mărită, unealta oferă performanțe remarcabile chiar și în cazul materialelor deosebit de rezistente. În plus, funcția KickBack Control (control al reculului) sporește siguranța, prevenind mișcările necontrolate ale ciocanului în cazul blocării burghiului sau daltei."

AVERTIZĂRI DE SIGURANȚĂ

⚠ **AVERTIZARE!** Citiți toate avertizările de siguranță, instrucțiunile, studiați ilustrațiile și specificațiile furnizate împreună cu această unealtă electrică. Nerespectarea instrucțiunilor de mai jos poate duce la șoc electric, incendiu și/sau vătămări corporale grave.

Păstrați toate avertizările și instrucțiunile pentru referințe ulterioare.

Termenul "unealtă electrică" din avertizări se referă la unealta electrică alimentată prin cablu (cu fir) sau la unealta electrică cu acumulator (fără fir).

SEMNE ȘI SIMBOLURI CONVENȚIONALE



Purtați întotdeauna ochelari de protecție – Protejează ochii împotriva particulelor.



Purtați mască de protectie împotriva prafului– Previne inhalarea particulelor nocive.



Purtați protecție auditivă – Protejează auzul împotriva zgomotului excesiv.



Citiți manualul de utilizare



Avertizare generală de pericol



În conformitate cu standardele esențiale de siguranță aplicabile directivelor europene.



Marcaj de conformitate eurasiatică.



Marcaj de conformitate pentru Ucraina.

REGULI DE SIGURANȚĂ PENTRU CIOCANELE ROTOPERCUTOARE

INSTRUCȚIUNI DE SIGURANȚĂ PENTRU TOATE OPERAȚIUNILE

- Purtați întotdeauna ochelari de protecție. Ochelarii de protecție sunt esențiali pentru a vă proteja ochii de resturi, praf și alte fragmente în timpul utilizării. Asigurați-vă că se potrivesc bine pe față și respectă standardele de siguranță pentru rezistență la impact.
- Purtați mască de protecție împotriva prafului. Masca de praf protejează sistemul respirator împotriva particulelor fine generate în timpul găuririi sau dălțuirii. Utilizați o mască adecvată lucrărilor de construcții pentru a evita inhalarea materialelor periculoase, mai ales când lucrați cu beton sau materiale de zidărie.
- Purtați protecție auditivă. Expunerea constantă la niveluri ridicate de zgomot produse de ciocanul rotopercutor poate duce cu timpul la pierderea auzului. Folosiți echipamente de protecție auditivă certificate, precum căști antifonice sau dopuri pentru urechi, pentru a reduce impactul zgomotului și a vă proteja sănătatea pe termen lung.
- Țineți unealta ferm în timpul lucrului. Folosiți întotdeauna ambele mâini pentru a menține un control sigur. O mână trebuie fixată pe mânerul principal, iar cealaltă să țină mânerul auxiliar. O prindere fermă asigură stabilitatea și controlul complet al uneltei, mai ales în cazul unei rezistențe sporite din partea materialului.
- Folosiți mânerul suplimentar furnizat cu unealta. Pierderea controlului poate provoca vătămări grave.
- Țineți unealta electrică de suprafețele izolate atunci când efectuați operațiuni în care accesoriul de tăiere sau elementele de fixare pot intra în contact cu cabluri/fire camuflate.Accesoriul de tăiere sau elementele de fixare care intră în contact cu un fir sub tensiune pot electrifica piesele metalice expuse ale uneltei, ceea ce poate provoca un șoc electric utilizatorului.
- Înainte de a începe lucrul, asigurați-vă că burghiul este fixat ferm în suport.
- Verificați dacă șuruburile sunt bine strânse înainte de utilizare. În timpul funcționării normale, unealta vibrează. Șuruburile se pot slăbi, ceea ce poate duce la accidente.
- În sezonul rece sau după o perioadă lungă de depozitare, înainte de a începe lucrul, lăsați ciocanul să funcționeze câteva minute fără sarcină pentru a fluidiza lubrifiantul, fără de care modul de percuție nu ar fi posibil.
- Fixați corect piesa de lucru. O piesă de lucru fixată într-o menghină sau în alte dispozitive de fixare este mai sigură. Evitați să o țineți cu mâna.
- Fiți atent la poziția picioarelor. Când lucrați la înălțime, asigurați-vă că nimeni nu se află sub dumneavoastră.
- Nu atingeți piesele rotative ale uneltei.
- Nu îndreptați ciocanul spre persoane sau animale.
- Nu lăsați unealta să funcționeze nesupravegheată.
- Evitați deteriorarea țevilor de gaz sau apă, a cablurilor electrice și a pereților portanți. Folosiți detectoare potrivite.
- Așteptați ca toate piesele mobile să se oprească complet înainte de a pune unealta jos. Unealta poate să se blocheze și puteți pierde controlul ei.
- Nu atingeți accesoriile imediat după ce ați terminat lucrul, lăsați-le să se răcească.

- ◊ Dacă accesoriile de tăiere se blochează, opriți imediat unealta.
- ◊ Accesoriile trebuie depozitate și manevrate cu grijă, conform instrucțiunilor producătorului.

INSTRUCȚIUNI DE SIGURANȚĂ LA UTILIZAREA BURGHIELOR LUNGI

- ◊ Nu utilizați burghiul la o viteză mai mare decât viteza maximă recomandată. La viteze ridicate, burghiul poate să se îndoaie dacă se rotește liber, fără să atingă piesa de lucru, ceea ce poate duce la vătămări grave.
- ◊ Începeți întotdeauna găurirea la viteză redusă, cu vârful burghiului în contact direct cu piesa de lucru. La viteze ridicate, burghiul poate să se îndoaie dacă este lăsat să se rotească liber, ceea ce poate duce la vătămări grave.
- ◊ Aplicați presiune numai în direcția burghiului și evitați să exercitați o presiune excesivă. Burghiul se poate îndoi, ceea ce poate duce la ruperea acestuia sau la pierderea controlului, provocând vătămări.

POWER SUPPLY

Asigurați-vă că aparatul este alimentat cu acumulatori Procraft de 20V (2 Ah, 4 Ah sau 8 Ah), conform specificațiilor de pe eticheta de identificare. Utilizarea altor tipuri de acumulatori poate duce la deteriorarea uneltei și la scăderea performanței acesteia. Ciocanul este conceput să funcționeze cu acumulatori litiu-ion reîncărcabili Procraft 20V, oferind o alimentare constantă și fiabilă.

UTILIZAREA UNELTEI

⚠ **ATENȚIE!**

Înainte de a instala sau scoate anumite accesorii, asigurați-vă că unealta este oprită și îndepărtați acumulatorul pentru a evita pornirea accidentală.

Îndepărtarea acumulatorului

Pentru a îndepărta acumulatorul, apăsați butonul de blocare al acumulatorului și scoteți-l din unealtă.

Instrucțiuni pentru încărcarea acumulatorului

Încărcătorul are doi indicatori: roșu și verde. Indicatorul roșu arată că acumulatorul este în curs de încărcare, iar indicatorul verde semnalează că încărcarea este completă. Acumulatorul poate avea, de asemenea, un indicator de încărcare cu LED-uri pentru a afișa nivelul de încărcare. Pentru a verifica nivelul de încărcare, apăsați butonul de verificare a încărcării de pe acumulator.

- ◊ 1 LED: 25% încărcat
- ◊ 2 LED-uri: 50% încărcat
- ◊ 3 LED-uri: 75% încărcat
- ◊ 4 LED-uri: Complet încărcat

Instrucțiuni pas cu pas

1. Conectați încărcătorul la priză.
2. Pentru încărcătoarele cu mufă, introduceți conectorul de încărcare în portul acumulatorului. Pentru încărcătoarele cu sistem glisant, aliniați acumulatorul cu canelurile/ fantele încărcătorului și glisați-l în poziție.
3. Indicatorul roșu se va aprinde, semnalând că acumulatorul este în curs de încărcare.
4. Când acumulatorul este complet încărcat, se va aprinde indicatorul verde.
5. Deconectați încărcătorul de la acumulator și din priză sau glisați acumulatorul afară din încărcător.
6. Opțional: Apăsați butonul de verificare a încărcării de pe acumulator pentru a vizualiza nivelul de încărcare utilizând LED-urile.

Instalarea acumulatorului

Aliniați acumulatorul cu canelura de pe unealtă, apoi glisați-l în poziție până când se fixează și se aude un clic.

Instalarea mânerului auxiliar

Pentru a asigura găurirea în condiții de siguranță, montați întotdeauna mânerul auxiliar (2).

Mânerul lateral poate fi montat pe ciocan în orice poziție, astfel încât să puteți controla mai bine unealta în timpul găuririi. Mai întâi, slăbiți șurubul rotindu-l în sens antiorar. Apoi, setați mânerul lateral în poziția dorită și strângeți șurubul rotindu-l în sens orar.

Funcția Kick Back Control

Funcția Kick Back Control (controlul reculului) oferă siguranță suplimentară în timpul utilizării uneltei. Dacă ciocanul rotopercutor se răsucește brusc — de exemplu, când burghiul se blochează în material — sistemul oprește automat motorul. Astfel sunt prevenite mișcările bruște ale uneltei și se reduce riscul de accidentare.

Pentru a relua lucrul, eliberați butonul de pornire și apoi apăsați-l din nou. Acest mecanism asigură un control mai bun al uneltei și protejează utilizatorul în situații neașteptate.

Pentru a instala unealta:

1. Curățați tija uneltei (elementul 1, imaginea 2) și aplicați un strat subțire de lubrifiant pe tijă pentru a asigura o instalare ușoară și pentru a reduce uzura (elementul 2, imaginea 2).
2. Trageți înapoi manșonul de blocare (elementul 3, figura 2).
3. Introduceți unealta în fanta corespunzătoare (elementul 4, figura 2) în timp ce o rotiți, până se blochează complet.
4. Eliberați manșonul de blocare.
5. Verificați dacă unealta este instalată corect și sigur.
6. Verificați dacă capacul de protecție împotriva prafului (elementul 5, figura 2) nu este deteriorat.

⚠ **AVERTIZARE!** Dacă capacul de protecție este deteriorat, acesta trebuie înlocuit imediat!

7. Pentru a scoate accesoriul, trageți înapoi manșonul de blocare (poziția 3, figura 2) și extrageți-l din mandrină.

Utilizarea comutatorului

Folosind comutatorul (Fig. 3), puteți selecta unul dintre următoarele moduri de utilizare sau puteți selecta poziția neutră:

Mod ciocan: Pentru lucrări de dăltuire în materiale precum cărămidă, beton, cărămidă cu goluri, beton celular și pentru lucrări de demolare, cum ar fi îndepărtarea plăcilor sau a tencuielii vechi.

Mod ciocan rotopercutor: Pentru găurire cu percuție în beton și lucrări de zidărie.

Asigurați-vă că ați selectat modul adecvat pentru lucrarea pe care urmează să o efectuați.

⚠ **ATENȚIE!**

- ◊ Modul poate fi selectat de la comutator doar când ciocanul rotopercutor este oprit.
- ◊ În timpul găuririi, evitați aplicarea unei forțe excesive. Ciocanul trebuie ghidat ușor. Forța excesivă nu mărește puterea de impact, ci doar pune presiune inutilă pe motor.
- ◊ Pentru rezultate optime„ percuția trebuie efectuată la viteza maximă.
- ◊ Pentru a evita uzura rapidă a mecanismului de impact, asigurați-vă că maneta comutatorului este mereu fixată ferm într-una dintre poziții.

⚠ **ATENȚIE!**

Dacă simțiți că angrenajele nu se cuplează, rotiți mandrina manual. Nu aplicați o forță excesivă asupra comutatorului.ch.

Montarea bitului/daltei

Înainte de a monta dalta, asigurați-vă că ciocanul rotopercutor este oprit și că acumulatorul a fost îndepărtat.. Setați comutatorul de mod pe modul de găurire cu percuție. . Setați comutatorul de mod pe modul de găurire cu percuție. Acum puteți roti manual dalta în poziția dorită (purtați mănuși de protecție – poate fi necesară aplicarea unei forțe ușoare).. Apoi, setați comutatorul pe modul de dăltuire. Dalta ar trebui să se blocheze în poziția " "Dacă comutatorul nu se fixează complet, rotiți ușor dalta manual pentru a permite blocarea. Comutatorul pentru selectarea modului de funcționare trebuie setat cu precizie în poziția corespunzătoare.

Nu folosiți ciocanul pe post de pârghie!

După utilizarea în modul de dăltuire, lăsați unealta să funcționeze o perioadă în modul de găurire cu percuție, pentru a distribui uniform lubrifiantul.

Îndepărtați doar cantități mici de material, pentru a lucra mai eficient.

Înainte de a începe lucrul în modul de dăltuire, asigurați-vă că bitul este fixat corect în poziția de lucru.

Pornire/Oprire

⚠ **ATENȚIE!**

Înainte de a utiliza unealta, întotdeauna verificați dacă comutatorului este funcțional. (5). Acesta trebuie să revină ușor în poziția „Oprit" după eliberare.

Pentru a porni unealta, apăsați comutatorul (5). Pentru a opri unealta, eliberați comutatorul.

⚠ **ATENȚIE!**

În cazul în care ambreiajul de siguranță se activează, opriți imediat unealta pentru a evita suprasolicitarea motorului.

Lumina de lucru

Pentru o utilizare mai confortabilă, ciocanele rotopercutoare sunt echipate cu o lumină de lucru care se aprinde automat atunci când este apăsat comutatorul (5) și rămâne aprinsă timp de 10 secunde după oprirea uneltei.

Controlul vitezei/ turației

Comutatorul (5) ciocanului rotopercutor permite reglarea vitezei de rotație a burghiului. Apăsați ușor comutatorul pentru o viteză redusă și creșteți presiunea pentru a mări viteza. Această funcție vă permite să adaptați viteza în funcție de materialul cu care lucrați și tipul de lucrare efectuat.

Vitezele mai mici sunt ideale pentru găurirea materialelor dure, cum ar fi betonul sau materialele de zidărie, deoarece oferă un control mai bun și reduc riscul de supraîncălzire. Vitezele mai mari sunt potrivite pentru materiale mai moi, precum lemnul sau plăcile de gips-carton, permițând o avansare mai rapidă.

Folosind controlul vitezei/turației, puteți obține rezultate mai precise și eficiente la găurire, prelungind totodată durata de viață a biților/burghielor.

Utilizarea ciocanului rotopercutor

Setați comutatorul în poziția "" pentru dăltuire sau în poziția "" pentru găurire cu percuție. Țineți unealta ferm cu ambele mâini. Porniți unealta și aplicați o presiune ușoară pentru a o menține în locul de impact dorit. Nu aplicați o presiune excesivă pe ciocan, acest lucru nu va oferi rezultate mai bune.

ÎNTREȚINERE

Întotdeauna, înainte de efectuarea lucrărilor de întreținere preventivă, asigurați-vă că unealta este oprită și acumulatorul este îndepărtat.

Curățare

Cu motorul în funcțiune (apăsând ușor comutatorul), suflați murdăria și praful din toate orificiile de ventilare. Părțile exterioare din plastic pot fi curățate cu o cârpă umedă și un detergent delicat. Nu folosiți niciodată solvenți.

Pentru o funcționare sigură și fiabilă a uneltei, țineți cont de faptul că unealta necesită lucrări de mentenanță și reparații. Întreținerea și reglarea uneltei trebuie efectuate în centre de deservire, folosind doar piese de schimb și accesorii originale.

PROTECȚIA MEDIULUI ÎNCONJURĂTOR

Pentru protejarea mediului înconjurător, unelte electrice, acumulatori, accesorii și ambalaje ar trebui să fie predate pentru reciclare ecologică. Nu eliminați unelte electrice și acumulatorii împreună cu gunoiul menajer!

Pentru protejarea mediului înconjurător, este necesar să eliminați baterie utilizată, mai ales, baterie cu litiu, în mod corespunzător. Pentru o eliminare corespunzătoare, descărcați baterie complet atunci când lucrați cu dispozitivul, scoateți-o, apoi înfășurați bornele folosind o bandă izolantă pentru a evita scurtcircuitul. Nu se poate dezasambla baterie și elimina părțile ei. Eliminați în locuri special destinate acestui lucru.

Numai pentru țările UE:

Li-ion

În conformitate cu Directiva Europeană 2012/19/EU, despre dispozitivele electrice și electronice utilizate și legislație națională în vigoare, precum și în conformitate cu Directiva Europeană 2006/66/EC, baterii și dispozitivele electronice utilizate sau care au ajuns la sfârșitul ciclului lor de viață sunt supuși colectării pentru reciclarea ecologică.

Dacă sunt eliminate în mod necorespunzător, dispozitivele electrice și electronice pot avea un efect dăunător asupra mediu înconjurător și sănătatea umană datorită prezenței posibile a substanțelor periculoase în ele.

TRANSPORTARE

Acumulatori litiu-ion sunt supuse cerințelor pentru transportarea mărfurilor periculoase. Bateriile pot fi transportate de utilizator prin transport rutier fără de a fi nevoie de respectarea unor reglementări suplimentare. Atunci când se transportă cu implicarea terților (de exemplu: prin avion sau expeditor de transport), trebuie să fie respectate cerințe speciale pentru ambalare și marcare. În acest caz, la pregătirea mărfii pentru trimitere, este necesară participarea unui expert de mărfuri periculoase.

Trimiteți bateria doar cu carcasa intactă. Închideți bornele deschise și împachetați bateria astfel încât să nu se miște în interiorul amba

---

HU | MAGYAR

AKKUMULÁTOROS FÚRÓKALAPÁCS HD20B HASZNÁLATI ÚTMUTATÓ

MŰSZAKI ADATOK

Modell	HD20B
Motor típusa	Kefe nélküli
Feszültség (V, állandó áramú)	20
Üresjárati fordulatszám (perc^{-1})	0-760
Ütési energia (J)	5
Ütési frekvencia (perc^{-1})	0-3800
Maximális fúróátmérő (mm) -beton -fém -fa	 30 13 40
Tokmány	SDS Plus
Sebességszabályozás	6 mód
Üzemmódok száma	4
Fordított	nem
Impulzus funkció	+
Túlterhelés elleni védelem	+
Porszívó kompatibilitás	nem
Kick back control	+
Az EN 62841-2-6 szabvány szerint meghatározott zajkibocsátási paraméterek:	
Hangnyomásszint (dB (A)) Mért hangteljesítményszint (dB (A)) Mérési bizonytalanság K (dB (A))	L_{pA}=95.2 L_{WA}=103.2 K=3
Az EN 62841-2-6 szabvány szerint meghatározott általános rezgésszint és K mérési bizonytalanság:	
Rezgésszint (m/s^2) Ütvefúrás: Vésés: Ekvivalens rezgésérték vésésnél: Üresjárati üzemmód: Mérési bizonytalanság K (m/s^2)	 a_h, HD = 10.314 a_h, CH = 12.248 a_h, CH,eq = 1.131 a_h, NL = 6.251 1.5
Védelmi szint	IPX0
Érintésvédelmi osztály	III
Súly EPTA (4 Ah akkumulátorral együtt) (kg)	4.8
Szerszám súlya akkumulátor nélkül (kg)	4.3

Súly (tartozékokkal együtt) (kg)	5.4		
Akkumulátor			
Feszültség (V, állandó áramú)	20		
Akkumulátor típusa	Li-ion		
Kapacitás (Ah)	4.0 / 8.0		
Töltő			
Modell	Charger 20/1	Industrial C20/4	Industrial C20/6.5
Bemeneti feszültség (V, váltakozó áramú) Frekvencia (Hz)	220-240/50	220-240/50	220-240/50
Teljesítmény (W)	45	95	135
Kimeneti feszültség (V, állandó áramú)	20	20	20
Kimeneti áram (A)	2	4	6.5
Érintésvédelmi osztály	II	II	II

FIGYELMEZTETÉS: A bejelentett rezgés- és zajszintek megfelelnek a szerszám fő alkalmazási területeinek. Ha azonban a szerszámot más célokra, más tartozékokkal vagy rossz műszaki állapotban használják, a zaj- és rezgésszintek eltérhetnek. Ez jelentősen növelheti a hatásszintet a munka teljes időtartama alatt. A zaj- és rezgésszintek az elektromos szerszám használati módjától függően változhatnak, és meghaladhatják a jelen használati útmutatóban megadott szinteket. Ezek a zaj- és rezgésszintek felhasználhatók az egyik szerszám másikkal történő összehasonlítására és a hatásszint előzetes értékelésére. A terhelés pontos becslésénél figyelembe kell venni azokat az időtartamokat is, amikor a szerszám le van állítva vagy működik, de nincs használatban. Ez jelentősen csökkentheti a teljes terhelést a munkaidő alatt. Határozzon meg a kezelő védelmére irányuló további biztonsági intézkedéseket, mint például a szerszám és a tartozékok karbantartása, kézmelegítés, a hallásvédelem használata és a munkafolyamatok megszervezése.

LEÍRÁS (1. ÁBRA)

1. Tokmány
2. Segédfogantyú
3. Fogantyú
4. Akkumulátor
5. Kapcsoló
6. Üzemmódkapcsoló
7. Munkalámpa

SZÁLLÍTÁSI KÉSZLET TARTALMA *

Model	HD20B-BB	HD20B-BB-C
Használati útmutató	1	1
Fúrókalapács	1	1
Segédfogantyú	1	1
Akkumulátor 20 V 4 Ah	-	-
Töltő 20 V	-	-
Sebességváltó kenőzsír	1	1
Porvédő burkolat	1	1
Szállítótok	-	1

**** Kérjük, figyeljen arra, hogy a szállítási készlet tartalma a vásárlás országától függően változhat. A szállítási készlet tartalmával kapcsolatos konkrét információkért forduljon a helyi forgalmazókhoz.***

A Procraft Industrial HD20B akkumulátoros fúrókalapács megbízható és nagy teljesítményű szerszám, amelyet építési és javítási munkákhoz szántak. A modell két üzemmódot támogat: ütvefúrást és vésést, így különösen hatékony a beton és más kemény anyagok bontásához, fúrásához és megmunkálásához.

A megnövelt ütési energiának köszönhetően a szerszám nagy teljesítményt biztosít még különösen kemény anyagok megmunkálásakor is. Ezenkívül a Kick Back Control funkció növeli a biztonságot, mivel megakadályozza a szerszám hirtelen megrándulásait, amikor a véső vagy a fúrófej elakad.

BIZTONSÁGI ELŐÍRÁSOK

⚠ **VIGYÁZAT! Ismerkedjen meg az adott elektromos géphez mellékelt összes biztonsági figyelmeztetéssel, utasítással, ábrával és műszaki adattal.** Az összes alábbi utasítás be nem tartása áramütéshez és (vagy) súlyos testi sérüléshez vezethet.

Őrizze meg az összes figyelmeztetést és utasítást a későbbi hivatkozás céljából.

Az ezekben a figyelmeztetésekben szereplő „elektromos gép" vagy „elektromos szerszám" kifejezés az Ön vezetékes elektromos gépére vagy akkumulátoros (vezeték nélküli) elektromos gépére vonatkozik.

JELKÉPEK ÉS SZIMBÓLUMOK


Mindig viseljen védőszemüveget – ez védi a szemet a részecskéktől.


Viseljen porvédő maszkot – Ez megakadályozza a részecskék belélegzését.


Viseljen fülvédőt - ez védi a hallást a túlzott zajtól.


Olvassa el a használati útmutatót


Általános veszélyjelzés


A vonatkozó Európai irányelvek alapvető biztonsági előírásainak való megfelelés.


Eurázsiai megfelelőségi jel.


Ukrán megfelelőségi jel.

KÜLÖNLEGES BIZTONSÁGI UTASÍTÁSOK FÚRÓKALAPÁCSOKHOZ

BIZTONSÁGI UTASÍTÁSOK MINDEN MŰVELET TELJESÍTÉSÉHEZ

1. Mindig viseljen védőszemüveget. A védőszemüvegre azért van szükség, hogy megvédje a szemét a munka közben repülő törmeléktől, portól vagy szilánkoktól. Győződjön meg arról, hogy a védőszemüveg szorosan illeszkedik és megfelel az ütésállóságra vonatkozó biztonsági előírásoknak.
2. Viseljen porvédő maszkot. A maszk megvédi a légzőszerveket a fúrás vagy vésés során keletkező finom portól és részecskéktől. Használjon építőipari munkákhoz alkalmas maszkot, hogy elkerülje a káros anyagok belélegzését, különösen betonnal vagy téglával végzett munka során.
3. Viseljen hallásvédő eszközöket. A fúrókalapácsból származó magas zajszintnek való hosszan tartó kitettség halláskárosodáshoz vezethet. Használjon tanúsított hallásvédő eszközöket, például fejhallgatót vagy füldugót a zajterhelés csökkentése és a hosszú távú biztonság biztosítása érdekében.
4. Munka közben tartsa erősen a szerszámot. Mindig két kézzel fogja meg a szerszámot a megbízható irányíthatóság érdekében. Egyik kezével fogja a fő fogantyút, a másikkal pedig a segédfogantyút. Az erős fogás stabilitást és a szerszám feletti teljes irányíthatóságot biztosítja, különösen kemény anyagokkal való munkavégzéskor vagy ellenállás esetén.
5. Használja a géphez mellékelt segédfogantyút. Az irányíthatóság elvesztése személyi sérülésekhez vezethet.
6. Tartsa az elektromos szerszámot a szigetelt markolatfelületeknél fogva, amikor olyan műveleteket végez, ahol a vágószerszám vagy a rögzítőelemek rejtett vezetékekkel érintkezhetnek. A „feszültség alatt álló" vezetékkel érintkező vágó tartozékok vagy rögzítőelemek az elektromos szerszám szabadon lévő fémrészeit „feszültség alá helyezhetik", ami áramütéshez vezethet a kezelő számára.
7. Munka megkezdése előtt győződjön meg arról, hogy a fúrószár biztonságosan rögzítve van a tokmányban.
8. Munka előtt ellenőrizze a csavarok meghúzását. A gép normál működés közben rezeg. A csavarok kilazulhatnak, ami balesetet okozhat.

9. Hideg évszakban vagy hosszú tárolás után használat előtt hagyja a szerszámot néhány percig üresjáratban futni, hogy a kenőanyag felhíguljon, ami nélkül az ütő üzemmódban végzett munka nem lesz lehetséges.
10. Rögzítse megfelelően a munkadarabot. A befogóeszközökkel vagy satuban rögzített munkadarab biztonságosabban tartható, mint kézzel.
11. Mindig figyeljen a támaszra. Ha magasban dolgozik, ügyeljen arra, hogy senki ne legyen alatta.
12. Ne nyúljon a szerszám forgó részeihez.
13. Ne irányítsa a fúrókalapácsot az emberek felé.
14. Ne hagyja a működő szerszámot felügyelet nélkül.
15. Kerülje a gáz- és vízvezetékek, elektromos kábelek és teherhordó falak sérülését. Használjon megfelelő érzékelőket.
16. Várja meg, amíg minden mozgó alkatrész teljesen leáll, mielőtt letenné az elektromos szerszámot. A tartozék elakadhat, és elveszítheti uralmát az elektromos szerszám felett.
17. Ne érintse meg a munkaszerszámokat közvetlenül a munka befejezése után, hagyja őket lehűlni.
18. A munkaszerszám elakadása esetén azonnal kapcsolja ki az elektromos szerszámot.
19. A tartozékokat óvatosan, a gyártó utasításainak megfelelően kell tárolni és kezelni.

BIZTONSÁGI SZABÁLYOK HOSSZÚ FÚRÓSZÁRAK HASZNÁLATAKOR

- ◊ Tilos a munkaszerszám maximális fordulatszámánál nagyobb sebességgel dolgozni. Nagy fordulatszámnál a munkaszerszám elhajolhat, ha szabadon foroghat a megmunkálandó tárgy érintése nélkül, ami személyi sérülésekhez vezethet.
- ◊ A fúrást mindig alacsony fordulatszámon és a szerszám hegyével a munkadarabra támaszkodva kezdje meg. Ha a munkadarab érintése nélküli szabad forgás megengedett, a munkaszerszám nagy fordulatszámnál elhajolhat, ami személyi sérülésekhez vezethet.
- ◊ Csak a munkaszerszám forgástengelyével párhuzamosan alkalmazzon erőt, és kerülje a túlzott erő alkalmazását. A munkaszerszámok elhajolhatnak, ami sérülést vagy az irányíthatóság elvesztését okozhatja, ami személyi sérülésekhez vezethet.

TÁPEGYSÉG

Győződjön meg arról, hogy a szerszámot Procraft 20 V-os akkumulátorok (4 Ah vagy 8 Ah) táplálják. Más akkumulátorok használata károsíthatja a szerszámot és ronthatja a működését. A szerszámot arra szánták, hogy Procraft 20 V-os újratölthető lítium-ion akkumulátorokkal működjön, amelyek stabil és megbízható működést biztosítanak.

FELHASZNÁLÁS

⚠ **FIGYELEM!**

A tartozékok beszerelése vagy eltávolítása előtt győződjön meg arról, hogy a szerszám KI VAN KAPCSOLVA, és távolítsa el az akkumulátort a véletlen bekapcsolás elkerülése érdekében.

Az akkumulátor eltávolítása

Az akkumulátor eltávolításához nyomja meg az akkumulátor elülső részén lévő gombot, és ezzel egyidejűleg vegye ki az akkumulátort a szerszámból.

Az akkumulátor töltésére vonatkozó utasítások

A töltőnek két visszajelzője van: piros és zöld. A piros visszajelző azt jelzi, hogy a töltés folyamatban van, a zöld pedig azt, hogy a töltés befejeződött. Magán az akkumulátoron is lehet töltöttségjelző. A töltöttségi szint ellenőrzéséhez nyomja meg az akkumulátoron lévő töltésellenőrző gombot.

1 LED: 25%-os töltöttség.

2 LED: 50%-os töltöttség.

3 LED: 75%-os töltöttség.

4 LED: teljes töltöttség

Lépésről lépésre történő útmutatás:

1. Csatlakoztassa a töltőt a konnektorhoz.
2. A dugaszolható töltők esetén dugja be a töltő dugóját az akkumulátor töltőcsatlakozójába. A slide-in típusú töltők esetén igazítsa a hornyokat, és ütközésig helyezze be az akkumulátort.
3. A piros visszajelző kigyullad, jelezve, hogy a töltés folyamatban van.
4. Amikor a töltés befejeződött, a zöld visszajelző kigyullad.
5. Válassza le a töltőt az akkumulátorról és húzza ki a konnektorból, vagy vegye ki az akkumulátort a töltőből.
6. Opcionálisan: Nyomja meg az akkumulátor töltésellenőrző gombját, hogy az akkumulátor LED-ek segítségével láthassa a töltöttségi szintet.

Az akkumulátor behelyezése

Igazítsa az akkumulátort a szerszámon lévő horonyhoz, majd csúsztassa a helyére, amíg be nem reteszelődik és be nem kattan.

A segédfogantyú felszerelése

A biztonságos működés érdekében mindig szerelje fel a segédfogantyút (2).

Ahhoz, hogy a fúrókalapácsot fúrás közben bármilyen pozícióban tarthassa, a fúrókalapács oldalsó fogantyúját bármilyen kényelmes pozícióba állíthatja. Először lazítsa meg a segédfogantyút az óramutató járásával ellentétes irányba történő elfordítással. Ezután helyezze az oldalsó fogantyút a kívánt pozícióba, és az óramutató járásával megegyező irányba történő elforgatással húzza meg a fogantyút.

Kick Back Control funkció

A Kick Back Control funkció további biztonságot nyújt a szerszámmal való munka során. A fúrókalapács hirtelen forgása esetén, például ha a fúró beleakad az anyagba, a rendszer automatikusan leállítja a motort. Ez megakadályozza a szerszám esetleges megrándulásait, és csökkenti a felhasználó sérülésének kockázatát.

A működés folytatásához engedje el a bekapcsológombot, majd nyomja meg újra. Ez a mechanizmus biztosítja a szerszám feletti irányíthatóságot és védi a felhasználót előre nem látható helyzetekben.

A munkaszerszám beszerelése

1. Tisztítsa meg a szerszámszárat (1. tétel, 2. ábra), és enyhén kenje be kenőzsírral a beszerelés megkönnyítése és a kopás csökkentése érdekében. (2. tétel, 2. ábra).
2. Húzza hátrafelé a reteszelő hüvelyt (3. tétel, 2. ábra).
3. Egyidejű elforgatással ütközésig helyezze be a munkaszerszámot a szerszám foglalatába (4. tétel, 2. ábra).
4. Engedje ki a reteszelő hüvelyt.
5. Ellenőrizze, hogy a szerszám megbízhatóan rögzítve van-e.
6. Ellenőrizze, hogy a porvédő burkolat nem sérült-e (5. tétel, 2. ábra).

FIGYELEM!

Ha a porvédő burkolat megsérült, azt feltétlenül ki kell cserélni!

7. A szerszám eltávolításához húzza hátrafelé a reteszelő hüvelyt (3. tétel, 2. ábra), és húzza ki a szerszámot.

Üzemmód kiválasztása

A kapcsolóval (3. ábra) az alábbi üzemmódok vagy semleges üzemmód közül választhat:

T Kalapács üzemmód: olyan anyagok véséséhez, mint tégla, beton, üreges tégla, pórusbeton, valamint bontási munkákhoz, például csempék, régi vakolat eltávolításához.

T Ütvefúró üzemmód: beton és falazat ütvefúrásához.

A teljesítmény és a biztonság optimalizálása érdekében győződjön meg arról, hogy a feladatának megfelelő üzemmódot választotta ki.

⚠ **FIGYELEM!**

- ◊ Az üzemmódkapcsolót csak akkor lehet elfordítani, ha a fúrókalapács teljesen leállt.
- ◊ Ütvefúráskor ne alkalmazzon nagy erőt a fúrókalapácsra, azt csak enyhén szabad irányítani. A megnövelt erő nem növeli az ütőerőt, csak felesleges többletterhelést jelent a motornak!
- ◊ Az ütőszerkezet gyors elhasználódásának elkerülése érdekében ügyeljen arra, hogy a váltókar mindig reteszelve legyen bármelyik működési helyzetben.

⚠ **FIGYELEM!**

Ha úgy érzi, hogy a fogaskerekek nem kapcsoltak be, fordítsa el kézzel a tokmányt. Ne alkalmazzon túlzott erőt a kapcsolóra.

Véső beszerelése

A véső beszerelése előtt győződjön meg arról, hogy a fúrókalapács ki van kapcsolva, az akkumulátor le van választva. Állítsa az üzemmódkapcsolót az ütvefúró üzemmódra **T**. Most kézzel elfordíthatja a vésőt (használjon védőkesztyűt, ez a művelet némi erőfeszítést igényelhet) a kívánt helyzetbe. Ezután állítsa vissza az üzemmódkapcsolót a „**T**“ állásba. A véső a helyére rögzül. Ha a kapcsoló nincs reteszelve ebben a helyzetben, akkor kézzel kissé fordítsa el a vésőt. A vésési üzemmód kapcsolót pontosan a megfelelő állásba kell állítani.

Ne használja a fúrókalapácsot feszítővasként!

A vésési üzemmódban végzett munka után hagyja a szerszámot ütvefúrási üzemmódban futni a kenőanyag eloszlása érdekében.

Csak apró anyagdarabkákat véssen le, hogy munkája eredményesebb legyen.

A vésési munka megkezdése előtt győződjön meg arról, hogy a véső biztonságosan rögzítve van a munkapozícióban.

Be-/ Kikapcsolás

⚠ **FIGYELEM!**

A szerszám használata előtt mindig ellenőrizze, hogy a kapcsoló (5) megfelelően működik-e. Elengedés után a kapcsolónak könnyen vissza kell térnie „KI" állásba.

A szerszám aktiválásához nyomja meg a kapcsolót (5). A gép kikapcsolásához engedje el a kapcsolót.

⚠ **FIGYELEM!**

Ha a biztonsági tengelykapcsoló kiold, azonnal állítsa le a gépet, hogy elkerülje a motor túlterhelését.

Munkalámpa

A kényelmes munkavégzés érdekében a fúrókalapácsok munkalámpával vannak felszerelve, amely a kapcsoló (5) megnyomásával automatikusan bekapcsol, és a művelet befejezése után még 10 másodpercig tovább működik.

Sebességszabályozás

A fúrókalapácsban lévő kapcsolóval (5) beállítható a fúrófej forgási sebessége. A kapcsolóra gyakorolt enyhe nyomás alacsony sebességet biztosít, a nagyobb nyomás pedig növeli a sebességet. Ez a funkció lehetővé teszi az optimális sebesség kiválasztását az adott anyaghoz és a feladat típusához. Az alacsony sebességek ideális kemény anyagok, például beton vagy falazat fúrásához, mivel jobb irányíthatóságot biztosítanak, és csökkentik a túlmelegedés kockázatát. A nagy sebességek jobban alkalmasak puha anyagok, például fa vagy gipszkarton fúrására, így gyorsabban végezheti el a munkát. A sebességszabályozás használatával pontosabb és hatékonyabb fúrási eredményeket érhet el, valamint meghosszabbíthatja fúrószárak élettartamát.

Fúrókalapács használata

Állítsa a vezérlőkapcsolót „T" állásba véséshez, „ T" állásba ütvefúráshoz. Mindkét kezével erősen fogja meg a gépet. Kapcsolja be a gépet, és enyhe nyomással tartsa a szerszámot a kívánt ütés vagy ütvefúrás helyén. A fúrókalapácsra gyakorolt túlzott nyomás nem szükséges, és nem biztos, hogy a legjobb eredményt hozza.

GONDOZÁS ÉS KARBANTARTÁS

A karbantartás elvégzése előtt mindig győződjön meg arról, hogy a szerszám ki van kapcsolva, és az akkumulátor el van távolítva.

Tisztítás

Járó motornál (a kapcsoló megnyomásával) minden szellőzőnyíláson kifújódik a szennyeződés és a por. A külső műanyag alkatrészek nedves ruhával és enyhe tisztítószerrel tisztíthatók. Soha ne használjon oldószert.

A szerszám biztonságos és megbízható működése érdekében ne feledje, hogy a javítást, karbantartást és beállítást csak hivatalos szervizközpontokban kell elvégezni, kizárólag eredeti pótalkatrészek és fogyóeszközök felhasználásával.

KÖRNYEZETVÉDELEM

Pentru protejarea mediului înconjurător, unelte electrice, acumulatori, accesorii şi ambalaje ar trebui să fie predate pentru reciclare ecologică. Nu eliminaţi unelte electrice şi acumulatorii împreună cu gunoiul menajer!

Pentru protejarea mediului înconjurător, este necesar să eliminaţi baterie utilizată, mai ales, baterie cu litiu, în mod corespunzător. Pentru o eliminare corespunzătoare, descărcaţi baterie complet atunci când lucraţi cu dispozitivul, scoateţi-o, apoi înfăşuraţi bornele folosind o bandă izolantă pentru a evita scurtcircuitul. Nu se poate dezasambla baterie şi elimina părţile ei. Eliminaţi în locuri special destinate acestui lucru.

Numai pentru ţările UE:

Li-ion

În conformitate cu Directiva Europeană 2012/19/EU, despre dispozitivele electrice şi electronice utilizate şi legislaţie naţională în vigoare, precum şi în conformitate cu Directiva Europeană 2006/66/EC, baterii şi dispozitivele electronice utilizate sau care au ajuns la sfârşitul ciclului lor de viaţă sunt supuşi colectării pentru reciclarea ecologică.

Dacă sunt eliminate în mod necorespunzător, dispozitivele electrice şi electronice pot avea un efect dăunător asupra mediu înconjurător şi sănătatea umană datorită prezenţei posibile a substanţelor periculoase în ele.

SZÁLLÍTÁS

A lítium-ion akkumulátorokra a veszélyes áruk szállítására vonatkozó követelmények vonatkoznak. Az akkumulátorcsomagokat a felhasználó maga is szállíthatja közúti szállítással anélkül, hogy kiegészítő előírásokat kellene betartania. Harmadik fél bevonásával történő szállításkor (pl.: repülővel vagy szállítmányozóval) a csomagolásra és a jelölésre vonatkozó speciális előírásokat kell betartani. Ebben az esetben a rakomány szállításra való előkészítéséhez veszélyes árukkal foglalkozó szakértőt kell bevonni.

Az akkumulátort csak sértetlen burkolattal szállítsa. Zárja le a nyitott érintkezőket, és csomagolja be az akkumulátort úgy, hogy az ne mozduljon el a csomagolásban. Kérjük, tartsa be az esetleges kiegészítő nemzeti előírásokat is.

RU | РУССКИЙ

АККУМУЛЯТОРНЫЙ ПЕРФОРАТОР HD20B ИНСТРУКЦИЯ

ТЕХНИЧЕСКИЕ ХАРАКТЕРИСТИКИ

Модель	HD20B
Тип двигателя	Бесщеточный
Напряжение (В, постоянное)	20
Скорость холостого хода (мин$^{-1}$)	0-760
Энергия удара (Дж)	5
Частота ударов (мин$^{-1}$)	0-3800
Максимальный диаметр сверления (мм) -бетон -металл -дерево	 30 13 40
Патрон	SDS Plus
Регулировка скорости	6 режимов
Количество режимов	4
Реверс	нет
Импульсная функция	+
Защита от перегрузки	+
Совместимость с пылеотсосом	нет
Kick back control	+
Значения уровня шума определены в соответствии с EN 62841-2-6:	
Уровень звукового давления (дБ(А)) Измеренный уровень звуковой мощности (дБ(А)) Погрешность K (дБ(А))	L_{pA}=95.2 L_{WA}=103.2 K=3
Общие значения вибрации и погрешность K определены в соответствии с EN 62841-2-6:	

Уровень вибрации (м/с²) Ударное сверление: Долбление: Эквивалентное значение вибрации для долбления: Режим холостого хода: Погрешность K (м/с²)	a_h, HD = 10.314 a_h, CH = 12.248 a_h, CH,eq = 1.131 a_h, NL = 6.251 1.5		
Уровень защиты	IPX0		
Класс защиты	III		
Вес EPTA (с аккумулятором 4 Ач) (кг)	4.8		
Вес без АКБ (кг)	4.3		
Вес (Включая весь комплект поставки) (кг)	5.4		
Аккумулятор			
Напряжение (В, постоянное)	20		
Тип батареи	Li-ion		
Емкость (Ач)	4.0 / 8.0		
Зарядное устройство			
Модель	Charger 20/1	Industrial C20/4	Industrial C20/6.5
Входное напряжение (В, переменное) Частота (Гц)	220-240/50	220-240/50	220-240/50
Мощность (Вт)	45	95	135
Выходное напряжение (В, постоянное)	20	20	20
Выходной ток (А)	2	4	6.5
Класс защиты	II	II	II

ПРЕДУПРЕЖДЕНИЕ: Заявленные уровни вибрации и шума соответствуют основным областям применения инструмента. Однако, если инструмент используется для других целей, с другими принадлежностями или в плохом техническом состоянии, уровни шума и вибраций могут отличаться. Это может значительно увеличить уровень воздействия в течение всего рабочего периода. Уровни шума и вибрации будут варьироваться в зависимости от способов использования электроинструмента и могут превышать уровни, указанные в этом информационном листе. Эти уровни шума и вибрации могут использоваться для сравнения одного инструмента с другим и для предварительной оценки воздействия. Точная оценка нагрузки также должна учитывать время, когда инструмент выключен или работает, но не используется. Это может значительно снизить общую нагрузку в течение рабочего периода. Определите дополнительные меры безопасности для защиты оператора, такие как: обслуживание инструмента и принадлежностей, согревание рук, использование защиты слуха и организация рабочего процесса.

ОПИСАНИЕ (РИС. 1)

1. Патрон
2. Вспомогательная ручка
3. Ручка
4. Аккумулятор
5. Переключатель
6. Переключатель режима работы
7. Рабочая подсветка

СОДЕРЖИМОЕ ПОСТАВКИ*

Модель	HD20B-BB	HD20B-BB-C
Инструкция	1	1
Перфоратор	1	1
Вспомогательная ручка	1	1
Аккумулятор 20 В 4 Ач	-	-
Зарядное устройство 20 В	-	-
Смазка для редуктора	1	1
Пыльник	1	1
Кейс	-	1

**** Пожалуйста, обратите внимание, что содержимое упаковки может отличаться в зависимости от страны покупки. Для получения конкретной информации о содержимом вашей поставки обратитесь к вашим местным дистрибьюторам.***

Аккумуляторный перфоратор Procraft Industrial HD20B – надежный и мощный инструмент, предназначенный для выполнения строительных и ремонтных работ. Модель поддерживает два режима работы: сверление с ударом и долбление, что делает её особенно эффективной для разрушения, сверления и обработки бетона, а также других твердых материалов.

Благодаря повышенной энергии удара, инструмент обеспечивает высокую производительность даже при работе с особо прочными материалами. Дополнительно, функция Kick Back Control повышает безопасность, предотвращая внезапные рывки инструмента при заклинивании бура или сверла.

ПРАВИЛА ТЕХНИКИ БЕЗОПАСНОСТИ

⚠ **ОСТОРОЖНО! Ознакомьтесь со всеми предупреждениями по безопасности, указаниями, иллюстрациями и техническими характеристиками, предоставленными вместе с данной электрической машиной.** Невыполнение всех приведенных ниже указаний может привести к поражению электрическим током и (или) к тяжелому телесному повреждению.

Сохраните все предупреждения и инструкции для справки.

Термин «электрическая машина» или «электроинструмент» в этих предупреждениях относится к вашей работающей от сети электрической машине или к аккумуляторной (беспроводной) электрической машине.

УСЛОВНЫЕ ОБОЗНАЧЕНИЯ И СИМВОЛЫ


Всегда надевайте защитные очки – защищают глаза от частиц


Носите пылезащитную маску – Предотвращает вдыхание частиц


Носите защитные наушники — защищают слух от чрезмерного шума.


Прочтите инструкции


Не используйте стандартный кожух для операций резки. При работе с отрезными кругами всегда используйте специальный защитный кожух для резки, чтобы обеспечить надлежащую защиту.


Общее предупреждение об опасности


Соответствие с основными стандартами по безопасности применимых Европейских директив.


Евразийский знак соответствия.


Украинский знак соответствия

ОСОБЕННЫЕ ПРАВИЛА БЕЗОПАСНОСТИ ДЛЯ ОТБОЙНЫХ МОЛОТКОВ

УКАЗАНИЯ МЕР БЕЗОПАСНОСТИ ПРИ ВЫПОЛНЕНИИ ВСЕХ ОПЕРАЦИЙ

1. Всегда используйте защитные очки. Защитные очки необходимы для защиты глаз от летящих осколков, пыли или фрагментов во время работы. Убедитесь, что очки плотно прилегают и

соответствуют стандартам безопасности по устойчивости к ударам.

2. Используйте защитную маску от пыли. Маска защищает органы дыхания от мелкой пыли и частиц, образующихся при сверлении или долблении. Используйте маску, подходящую для строительных работ, чтобы избежать вдыхания вредных материалов, особенно при работе с бетоном или кирпичом.
3. Надевайте средства защиты слуха. Длительное воздействие высокого уровня шума от перфоратора может привести к повреждению слуха. Используйте сертифицированные средства защиты, такие как наушники или беруши, чтобы снизить шумовую нагрузку и обеспечить долгосрочную безопасность.
4. Прочно удерживайте инструмент во время работы. Всегда держите инструмент обеими руками для надежного контроля. Одной рукой держите основную рукоятку, а другой – вспомогательную рукоятку. Прочный захват обеспечивает стабильность и полный контроль над инструментом, особенно при работе с твердыми материалами или в случае сопротивления.
5. Используйте дополнительную ручку, поставляемую в комплекте с машиной. Потеря контроля может привести к травмам.
6. Держите электроинструмент за изолированные поверхности захвата при выполнении операций, при которых режущий инструмент или крепежные детали могут коснуться скрытой проводки. Режущие принадлежности или крепежные детали, контактирующие с «находящимся под напряжением» проводом, могут привести к тому, что открытые металлические части электроинструмента станут «под напряжением», что может привести к поражению оператора электрическим током.
7. Перед началом работы убедитесь, что сверло надежно закреплено в держателе.
8. Перед работой проверьте степень затяжки винтов. При нормальной работе машина вибрирует. Винты могут ослабиться, что может стать причиной несчастного случая.
9. В холодное время года или после длительного хранения перед работой дайте инструменту поработать несколько минут без нагрузки, чтобы разжижить смазку, без которой работа в режиме удара будет невозможна.
10. Правильно зафиксируйте заготовку. Заготовка, зажатая зажимными приспособлениями или в тисках, удерживается надежнее, чем вручную.
11. Всегда следите за опорой. При работе на высоте убедитесь, что под вами никого нет.
12. Не прикасайтесь к вращающимся частям инструмента.
13. Не направляйте перфоратор в сторону людей.
14. Не оставляйте работающий инструмент без присмотра.
15. Избегайте повреждения газовых и водопроводных труб, электрических кабелей и несущих стен. Используйте подходящие детекторы.
16. Прежде чем положить электроинструмент, подождите, пока все движущиеся части полностью остановятся. Рабочий инструмент может заклинить, и вы потеряете контроль над электроинструментом.
17. Не прикасайтесь к рабочим инструментам сразу после окончания работы, дайте им остыть.
18. В случае заклинивания рабочего инструмента немедленно выключите электроинструмент.
19. Аксессуары следует хранить и обращаться с ними осторожно, в соответствии с инструкциями производителя.

ПРАВИЛА БЕЗОПАСНОСТИ ПРИ ИСПОЛЬЗОВАНИИ ДЛИННЫХ СВЕРЛ

◊ Запрещено работать на частоте вращения, превышающей максимальную частоту вращения рабочего инструмента. На высокой частоте вращения рабочий инструмент может согнуться, если допускается свободное вращение без контакта с объектом обработки, что может привести к получению телесных повреждений.

◊ Всегда начинают сверление с низкой частоты вращения и с кончиком рабочего инструмента, опирающегося на объект обработки. Если допускается свободное вращение без контакта с объектом обработки, на высокой частоте вращения рабочий инструмент может согнуться, что может привести к получению телесных повреждений.

◊ Прикладывать усилие только параллельно оси вращения рабочего инструмента и избегать приложения чрезмерного усилия. Рабочие инструменты могут изгибаться, вызывая повреждения или потерю контроля, что может привести к получению телесных повреждений.

ИСТОЧНИК ПИТАНИЯ

Убедитесь, что инструмент питается от аккумуляторов Procraft 20 В (4 Ач или 8 Ач). Использование других аккумуляторов может повредить инструмент и ухудшить его работу. Инструмент предназначен для работы с перезаряжаемыми литий-ионными аккумуляторами Procraft 20V, которые обеспечивают стабильную и надёжную работу.

ИСПОЛЬЗОВАНИЕ

⚠ ВНИМАНИЕ!

При установке и снятии аксессуаров убедитесь, что инструмент ВЫКЛЮЧЕН, и извлеките аккумулятор, чтобы избежать случайного включения.

Снятие аккумулятора

Чтобы извлечь аккумулятор, нажмите кнопку на передней стороне аккумуляторного блока и одновременно извлеките аккумулятор из инструмента.

Инструкции по зарядке аккумулятора

Зарядное устройство имеет два индикатора: красный и зеленый. Красный индикатор показывает, что идет зарядка, а зеленый индикатор указывает, что зарядка завершена. Сам аккумулятор может иметь индикатор заряда со светодиодами, показывающими уровень заряда. Чтобы проверить уровень заряда, нажмите кнопку проверки заряда на аккумуляторе.

1 светодиод: заряжено 25 %

2 светодиода: заряжено 50 %.

3 светодиода: заряд заряжен 75 %.

4 светодиода: полностью заряжен

Пошаговые инструкции:

1. Подключите зарядное устройство к розетке.
2. Для штекерных зарядных устройств вставьте штекер в порт аккумулятора. Для слайдерных зарядных совместите пазы и вставьте аккумулятор до упора.
3. Индикатор загорится красным, показывая, что зарядка началась.
4. Когда зарядка завершится, индикатор загорится зеленым.
5. Отключите зарядное устройство от аккумулятора и розетки или извлеките аккумулятор из зарядного устройства.
6. Опционально: Нажмите кнопку проверки заряда на аккумуляторе, чтобы увидеть уровень заряда с помощью светодиодов.

Установка аккумулятора

Совместите аккумуляторную батарею с пазом на инструменте, а затем вставьте ее на место до фиксации и щелчка.

Установка вспомогательной ручки

Для обеспечения безопасной работы всегда устанавливайте вспомогательную рукоятку (2).

Чтобы удерживать перфоратор в любом положении во время бурения, на перфораторе можно установить боковую рукоятку в любом удобном положении. Сначала ослабьте вспомогательную ручку, повернув ее против часовой стрелки. Затем установите боковую рукоятку в нужное положение и затяните ручку, повернув ее по часовой стрелке.

Функция Kick Back Control

Функция Kick Back Control обеспечивает дополнительную безопасность при работе с инструментом. В случае резкого проворота перфоратора, например, при заклинивании бура в материале, система автоматически останавливает работу двигателя. Это предотвращает возможные рывки инструмента и снижает риск травм для пользователя.

Для возобновления работы необходимо отпустить кнопку включения и затем нажать её снова. Такой механизм обеспечивает контроль над инструментом и защищает пользователя в непредвиденных ситуациях.

Установка инструмента

1. Очистите хвостовик инструмента (позиция 1, рисунок 2) и нанесите тонкий слой смазки для облегчения установки и снижения износа (позиция 2, рисунок 2).
2. Оттяните назад запорную втулку (поз.3. Рисунок 2).
3. С одновременным вращением введите инструмент в инструментальное гнездо (поз.4. рис. 2) до упора.

4. Отпустите запорную втулку.
5. Проверьте прочность посадки инструмента.
6. Проверьте пылезащитный чехол на предмет повреждений (поз. 5. Рисунок 2).

⚠ ВНИМАНИЕ!

Если пылезащитный чехол поврежден, его необходимо обязательно заменить!

7. Чтобы снять инструмент, отведите стопорную втулку (поз. 3. Рисунок 2) назад и вытащите инструмент.

Выбор режима работы

С помощью переключателя (Рисунок 3) можно выбрать один из следующих режимов работы или нейтральный режим:

T Режим молотка: для долбления таких материалов, как кирпич, бетон, пустотелый кирпич, газобетон, а также для работ по сносу, например, демонтаж плитки, старой штукатурки.

T Режим ударной дрели: для сверления с ударом в бетоне и каменной кладке.

Убедитесь, что вы выбрали подходящий режим для вашей задачи, чтобы оптимизировать производительность и безопасность.

⚠ ВНИМАНИЕ!

- ◊ Переключатель режимов можно поворачивать только тогда, когда перфоратор полностью остановлен.
- ◊ В процессе сверления с ударным действием запрещается прикладывать большое усилие к перфоратору, его можно только слегка направлять. Повышенное усилие не увеличивает силу удара, а только создаёт ненужные дополнительные нагрузки двигателю!
- ◊ Во избежание быстрого износа ударного механизма следите, чтобы рычаг переключения всегда находился зафиксированным в любом из рабочих положений.

⚠ ВНИМАНИЕ!

Если вы чувствуете, что шестерни не вошли в зацепление, поверните патрон вручную. Не прилагайте к переключателю чрезмерную силу.

Установка долота

Прежде чем устанавливать долото, убедитесь, что перфоратор выключен аккумулятор отключен. Установите переключатель режима работы в режим сверления с ударом **T**. Теперь вы можете вручную повернуть долото (используйте защитные перчатки, может понадобится усилие) в нужное положение. Затем установите переключатель режима работы обратно в положение «**T**». Долото зафиксируется на месте. Если переключатель не зафиксирован в этом положении, слегка поверните долото вручную. Переключатель режима работы долбление должен быть точно установлен в свое положение.

Не используйте перфоратор в качестве лома!

После работы в режиме долбления дайте инструменту поработать в режиме ударного сверления для распределения смазки.

Откалывайте только небольшие частицы материала, чтобы сделать вашу работу более продуктивной.

Прежде чем приступить к долбежным работам, убедитесь, что долото надежно зафиксировано в рабочем положении.

Включение / Выключение

⚠ ВНИМАНИЕ!

Прежде чем приступить к работе с инструментом, всегда проверяйте работоспособность переключателя (5). После отпускания переключатель должен легко вернуться в положение «Выкл.».

Чтобы активировать инструмент, нажмите переключатель (5). Чтобы выключить машину, отпустите переключатель.

⚠ ВНИМАНИЕ!

В случае срабатывания предохранительной муфты немедленно остановите машину, чтобы избежать перегрузки двигателя.

Подсветка рабочей зоны

Для комфортной работы перфораторы оснащены рабочей подсветкой, которая автоматически включается при нажатии на переключатель 5, и продолжает работать еще 10 секунд после окончания операции.

Регулировка скорости

Переключатель (5) в перфораторе можно использовать для регулировки скорости вращения сверла. Легкое нажатие на выключатель обеспечивает низкую скорость, а усиление давления увеличивает скорость. Эта функция позволяет подобрать оптимальную скорость для конкретного материала и типа задачи. Низкие скорости идеальны для сверления твердых материалов, таких как бетон или кирпичная кладка, так как они обеспечивают лучший контроль и снижают риск перегрева. Высокие скорости более подходят для сверления мягких материалов, таких как дерево или гипсокартон, что позволяет быстрее выполнять работу. Используя регулировку скорости, вы можете достичь более точных и эффективных результатов сверления, а также продлить срок службы сверл.

Использование перфоратора

Установите переключатель управления в положение «**T**» для удара, в «**T**» положение для ударного сверления. Крепко держите машину обеими руками. Включите машину и слегка надавите, чтобы удерживать инструмент в желаемом месте удара или сверления с ударом. Чрезмерное давление на перфоратор не является необходимым и может не дать наилучших результатов.

УХОД И ОБСЛУЖИВАНИЕ

Перед проведением профилактического обслуживания всегда убедитесь, что инструмент выключен и аккумулятор извлечён.

Очистка

При работающем двигателе (при нажатии на переключатель) из всех вентиляционных отверстий выдувается грязь и пыль. Внешние пластиковые детали можно чистить влажной тряпкой и легким моющим средством. Никогда не используйте растворитель.

Для безопасной и надёжной работы инструмента помните, что ремонт, техническое обслуживание и регулировка должны производиться в авторизованных сервисных центрах с использованием только оригинальных запасных частей и расходных материалов.

ЗАЩИТА ОКРУЖАЮЩЕЙ СРЕДЫ

Заботясь о природе, электроинструменты, аккумуляторные батареи, принадлежности и упаковку нужно сдавать на экологически чистую переработку. Не выбрасывайте электроинструменты и аккумуляторные батареи в бытовой мусор!

Чтобы сберечь природу, необходимо правильно утилизировать использованную батарею, в частности, литиевую. Для правильной утилизации окончательно разрядите батарею при работе с прибором, извлеките, потом замотайте контакты изолентой, чтобы избежать короткого замыкания. Нельзя вскрывать батарею и утилизировать по частям. Утилизируйте в предназначенных для этого местах.

Только для стран ЕС:

Li-ion

В соответствии с европейской директивой 2012/19/EU об отработанных электрических и электронных приборах и соответствующему национальному законодательству, а также в соответствии с европейской директивой 2006/66/ЕС, дефектные или отслужившие свой срок аккумуляторные батареи и электронные приборы подлежат сбору с целью их последующей экологически безопасной переработки.

При неправильной утилизации отработанные электрические и электронные приборы могут оказать вредное воздействие на окружающую среду и здоровье человека из-за возможного присутствия в них опасных веществ.

ТРАНСПОРТИРОВКА

На литий-ионные аккумуляторные батареи распространяются требования в отношении транспортировки опасных грузов. Аккумуляторные батареи могут перевозиться самим пользователем автомобильным транспортом без необходимости соблюдения дополнительных норм. При перевозке с привлечением третьих лиц (напр.: самолетом или транспортным экспедитором) необходимо соблюдать особые требования к упаковке и маркировке. В этом случае при подготовке груза к отправке необходимо участие эксперта по опасным грузам.

Отправляйте аккумуляторную батарею только с неповрежденным корпусом. Заклейте открытые контакты и упакуйте аккумуляторную батарею так, чтобы она не перемещалась внутри упаковки. Пожалуйста, соблюдайте также возможные дополнительные национальные предписания.

UA | УКРАЇНСЬКА
АКУМУЛЯТОРНИЙ ПЕРФОРАТОР HD20B ІНСТРУКЦІЯ

ТЕХНІЧНІ ХАРАКТЕРИСТИКИ

Модель	HD20B
Тип двигуна	Безщітковий
Напруга (В, постійна)	20
Швидкість холостого ходу (хв$^{-1}$)	0-760
Енергія удару (Дж)	5
Частота ударів (хв$^{-1}$)	0-3800
Максимальний діаметр свердління (мм) -бетон -метал -дерево	 30 13 40
Патрон	SDS Plus
Регулювання швидкості	6 режимів
Кількість режимів	4
Реверс	немає
Функція імпульсного обертання	+
Захист від перевантаження	+
Сумісність з пилососом	немає
Kick back control	+
Значення рівня шуму визначені відповідно до EN 62841-2-6:	
Рівень звукового тиску (дБ(А)) Вимірюваний рівень звукової потужності (дБ(А)) Похибка K (дБ(А))	L_{pA}=95.2 L_{WA}=103.2 K=3
Загальні значення вібрації та похибка K визначені відповідно до EN 62841-2-6:	
Рівень вібрації (м/с^2) Ударне свердління: Довбання: Еквівалентне значення вібрації для довбання: Режим холостого ходу: Похибка K (м/с^2)	 a_h, HD = 10.314 a_h, CH = 12.248 a_h, CH,eq = 1.131 a_h, NL = 6.251 1.5
Рівень захисту	IPX0
Клас захисту	III
Вага EPTA (з акумулятором 4 Ач) (кг)	4.8
Вага без АКБ (кг)	4.3
Вага (включаючи весь комплект поставки) (кг)	5.4
Акумулятор	
Напруга (В, постійна)	20
Тип батареї	Li-ion
Ємність (Ач)	4.0 / 8.0
Зарядний пристрій	

Модель	Charger 20/1	Industrial C20/4	Industrial C20/6.5
Вхідна напруга (В, змінна) / Частота (Гц)	220-240/50	220-240/50	220-240/50
Потужність (Вт)	45	95	135
Вихідна напруга (В, постійна)	20	20	20
Вихідний струм (А)	2	4	6.5
Клас захисту	II	II	II

ПОПЕРЕДЖЕННЯ: Заявлені рівні вібрації та шуму відповідають основним галузям застосування інструменту. Однак, якщо інструмент використовується для інших цілей, з іншими приладдями або в поганому технічному стані, рівні шуму та вібрацій можуть відрізнятися. Це може значно збільшити рівень впливу протягом усього робочого періоду. Рівні шуму та вібрацій будуть варіюватися залежно від способів використання електроінструменту і можуть перевищувати рівні, вказані в цьому інформаційному аркуші. Ці рівні звуку та вібрації можуть використовуватися для порівняння одного інструменту з іншим і для попередньої оцінки впливу. Точна оцінка навантаження також повинна враховувати час, коли інструмент вимкнений або працює, але не використовується. Це може значно знизити загальне навантаження протягом робочого періоду. Визначте додаткові заходи безпеки для захисту оператора, такі як: обслуговування інструменту та приладдя, зігрівання рук, використання захисту слуху та організація робочого процесу.

ОПИС (РИС. 1)

1. Патрон
2. Допоміжна ручка
3. Ручка
4. Акумулятор
5. Перемикач
6. Перемикач режиму роботи
7. Робоча підсвітка

КОМПЛЕКТ ПОСТАЧАННЯ*

Модель	HD20B-BB	HD20B-BB-C
Інструкція	1	1
Перфоратор	1	1
Допоміжна ручка	1	1
Акумулятор 20 В 4 Ач	-	-
Зарядний пристрій 20 В	-	-
Змазка для редуктора	1	1
Пилозахисний кожух	1	1
Кейс	-	1

***Будь ласка, зверніть увагу, що вміст упаковки може відрізнятися залежно від країни покупки. Для отримання конкретної інформації про вміст вашої поставки зверніться до місцевих дистриб'юторів**.

Акумуляторний перфоратор Procraft Industrial HD20B – надійний і потужний інструмент, призначений для виконання будівельних та ремонтних робіт. Модель підтримує два режими роботи: свердління з ударом і довбання, що робить її особливо ефективною для руйнування, свердління та обробки бетону, а також інших твердих матеріалів.

Завдяки підвищеній енергії удару, інструмент забезпечує високу продуктивність навіть під час роботи з особливо міцними матеріалами. Додатково функція Kick Back Control підвищує безпеку, запобігаючи раптовим ривкам інструмента при заклинюванні бура або свердла.

ПРАВИЛА ТЕХНІКИ БЕЗПЕКИ

⚠ **ОБЕРЕЖНО! Ознайомтеся з усіма попередженнями щодо безпеки, вказівками, ілюстраціями та технічними характеристиками, наданими разом із цією електричною машиною.** Невиконання всіх наведених нижче вказівок може призвести до ураження електричним струмом та (або) важкого тілесного ушкодження.

Збережіть усі попередження та інструкції для довідки.

Термін "електрична машина" або "електроінструмент" у цих попередженнях стосується вашої електричної машини, що працює від мережі, або до акумуляторної (бездротової) електричної машини.

УМОВНІ ЗНАКИ ТА СИМВОЛИ



Всегда надевайте защитные очки – защищают глаза от частиц


Носите пылезащитную маску – Предотвращает вдыхание частиц


Носите защитные наушники — защищают слух от чрезмерного шума.


Прочтите инструкции


Общее предупреждение об опасности


Соответствие с основными стандартами по безопасности применимых Европейских директив.


Евразийский знак соответствия.


Украинский знак соответствия

ОСОБЛИВІ ПРАВИЛА БЕЗПЕКИ ДЛЯ ВІДБІЙНИХ МОЛОТКІВ

ВКАЗІВКИ ЗАХОДІВ БЕЗПЕКИ ПРИ ВИКОНАННІ ВСІХ ОПЕРАЦІЙ

1. Завжди використовуйте захисні окуляри. Захисні окуляри необхідні для захисту очей від уламків, пилу чи фрагментів під час роботи. Переконайтеся, що окуляри щільно прилягають і відповідають стандартам безпеки щодо стійкості до ударів.
2. Використовуйте захисну маску від пилу. Маска захищає дихальні органи від дрібного пилу та часток, що утворюються під час свердління чи довбання. Використовуйте маску, придатну для будівельних робіт, щоб уникнути вдихання шкідливих матеріалів, особливо під час роботи з бетоном чи цеглою.
3. Одягайте засоби захисту слуху. Тривалий вплив високого рівня шуму від перфоратора може призвести до пошкодження слуху. Використовуйте сертифіковані засоби захисту, такі як навушники або беруші, щоб зменшити шумове навантаження та забезпечити довготривалу безпеку.
4. Міцно утримуйте інструмент під час роботи. Завжди тримайте інструмент обома руками для надійного контролю. Однією рукою тримайте основну рукоятку, іншою – допоміжну рукоятку. Міцне захоплення забезпечує стабільність і повний контроль над інструментом, особливо під час роботи з твердими матеріалами або у разі опору.
5. Використовуйте додаткову ручку, що постачається разом із машиною. Втрата контролю може призвести до травмування.
6. Тримайте електроінструмент за ізольовані поверхні захвату під час виконання операцій, при яких різальний інструмент або кріпильні деталі можуть торкнутися прихованої проводки. Ріжуче приладдя або кріпильні деталі, що контактують з проводом, що «під напругою» можуть призвести до того, що відкриті металеві частини електроінструменту теж стануть «під напругою», що може призвести до ураження оператора електричним струмом.
7. Перед початком роботи переконайтеся, що свердло надійно закріплено у тримачі.
8. Перед роботою перевірте ступінь затягування гвинтів. При нормальній роботі машина вібрує. Гвинти можуть послабитись, що може стати причиною нещасного випадку.
9. У холодну пору року або після тривалого зберігання перед роботою дайте інструменту попрацювати кілька хвилин без навантаження, для розрідження мастила, без якого робота в режимі удару буде неможлива.
10. Правильно зафіксуйте заготівлю. Заготівля, затиснута затискними пристроями або в лещатах, утримується надійніше, ніж вручну.
11. Завжди стежте за опорою. Під час роботи на висоті переконайтеся, що під вами нікого немає.
12. Не торкайтеся частин інструменту, що обертаються.
13. Не спрямовуйте перфоратор у бік людей.
14. Не залишайте працюючий інструмент без нагляду.
15. Уникайте пошкодження газових та водопровідних труб, електричних кабелів та несучих стін. Використовуйте відповідні детектори.
16. Перш ніж покласти електроінструмент, зачекайте, поки всі частини, що рухаються, повністю зупиняться. Робочий інструмент може заклинити і ви втратите контроль над електроінструментом.
17. Не торкайтеся робочих інструментів відразу після закінчення роботи, дайте їм охолонути.
18. У разі заклинювання робочого інструменту негайно вимкніть електроінструмент.
19. Аксесуари слід зберігати та поводитися з ними обережно, відповідно до інструкцій виробника.

ПРАВИЛА БЕЗПЕКИ ПРИ ВИКОРИСТАННІ ДОВГИХ СВІРЛ

- Заборонено працювати на частоті обертання, яка перевищує максимальну частоту обертання робочого інструменту. На високій частоті обертання робочий інструмент може зігнутися, якщо допускається вільне обертання без контакту з об'єктом обробки, що може призвести до отримання тілесних ушкоджень.
- Завжди починають свердління з низькою частотою обертання і з кінчиком робочого інструменту, що спирається на об'єкт обробки. Якщо допускається вільне обертання без контакту з об'єктом обробки, на високій частоті обертання робочий інструмент може зігнутися, що може призвести до отримання тілесних ушкоджень.
- Прикладати зусилля лише паралельно осі обертання робочого інструменту та уникати застосування надмірного зусилля. Робочі інструменти можуть згинатися, викликаючи пошкодження або втрату контролю, що може призвести до отримання тілесних ушкоджень.

ДЖЕРЕЛО ЖИВЛЕННЯ

Переконайтеся, що інструмент живиться від акумуляторів Procraft 20 В (4 Ач або 8 Ач). Використання інших акумуляторів може пошкодити інструмент та погіршити його роботу. Інструмент призначений для роботи з літій-іонними акумуляторами Procraft 20V, що перезаряджаються, які забезпечують стабільну і надійну роботу.

ВИКОРИСТАННЯ

⚠ **УВАГА!**

Під час встановлення та зняття аксесуарів переконайтеся, що інструмент ВИМКНЕНИЙ, та вийміть акумулятор, щоб уникнути випадкового увімкнення.

Видалення акумулятора

Щоб видалити акумулятор, натисніть кнопку блокування акумулятора (7) і витягніть акумулятор з інструменту.

Інструкції з зарядки акумулятора

Зарядний пристрій має два індикатори: червоний та зелений. Червоний індикатор показує, що відбувається зарядка, а зелений індикатор вказує на те, що зарядка завершена. Сам акумулятор може мати індикатор заряду зі світлодіодами, які показують рівень заряду. Щоб перевірити рівень заряду, натисніть кнопку перевірки заряду на акумуляторі.

1 світлодіод: заряджено 25 %

2 світлодіоди: заряджено 50 %

3 світлодіоди: заряджено 75 %

4 світлодіоди: повністю заряджено

Покрокові інструкції:

1. Підключіть зарядний пристрій до розетки.
2. Для штекерних зарядних пристроїв вставте штекер у порт акумулятора. Для слайдерних зарядних пристроїв сумістіть пази і вставте акумулятор до упору.
3. Індикатор загориться червоним, показуючи, що зарядка розпочалася.
4. Коли зарядка завершиться, індикатор загориться зеленим.
5. Вимкніть зарядний пристрій від акумулятора та розетки або вийміть акумулятор із зарядного пристрою.
6. Опційно: Натисніть кнопку перевірки заряду на акумуляторі, щоб побачити рівень заряду за допомогою світлодіодів.

Встановлення акумулятора

Сумістіть акумулятор з пазом на інструменті, а потім вставте його на місце до фіксації і характерного клацання.

Встановлення допоміжної ручки

Для забезпечення безпечної роботи завжди встановлюйте допоміжну ручку (2).

Щоб утримувати перфоратор у будь-якому положенні під час буріння на перфораторі можна встановити бічну рукоятку в будь-якому зручному положенні. Спочатку послабте допоміжну ручку, повернувши її проти годинникової стрілки. Потім встановіть бічну рукоятку в потрібне положення і затягніть ручку, повернувши її за годинниковою стрілкою.

Функція Kick Back Control

Функція Kick Back Control забезпечує додаткову безпеку під час роботи з інструментом. У разі різкого провороту перфоратора, наприклад, при заклинюванні бура в матеріалі, система автоматично зупиняє роботу двигуна. Це запобігає раптовим ривкам інструмента та знижує ризик травмування користувача.

Для відновлення роботи необхідно відпустити кнопку увімкнення і натиснути її знову. Такий механізм забезпечує кращий контроль над інструментом і захищає користувача в непередбачуваних ситуаціях.

Встановлення інструменту

1. Очистіть хвостовик інструмента (позиція 1, рисунок 2) та нанесіть тонкий шар мастила для полегшення встановлення та зменшення зносу (позиція 2, рисунок 2).
2. Відтягніть запірну втулку (поз.3. Малюнок 2).
3. З одночасним обертанням введіть інструмент у інструментальне гніздо (поз.4. мал. 2) до упору.
4. Відпустіть втулку.
5. Перевірте міцність посадки інструменту.
6. Перевірте пилозахисний чохол на предмет пошкоджень (поз. 5. Малюнок 2).

⚠ УВАГА!

Якщо пилозахисний чохол пошкоджено, його необхідно обов'язково замінити!

7. Щоб зняти інструмент, відведіть стопорну втулку (поз. 3. Малюнок 2) назад і витягніть інструмент.

Вибір режиму роботи

За допомогою перемикача (Малюнок 3) можна вибрати один із наступних режимів роботи або нейтральний режим:

T Режим молотка: для довбання таких матеріалів, як цегла, бетон, пустотіла цегла, газобетон, а також для зносу, наприклад, демонтаж плитки, старої штукатурки.

Режим ударного дриля: для свердління з ударом у бетоні та кам'яній кладці.

Переконайтеся, що ви вибрали відповідний режим для вашого завдання, щоб оптимізувати продуктивність та безпеку.

⚠ УВАГА!

- ◊ Перемикач режимів можна повертати лише тоді, коли перфоратор повністю зупинено.
- ◊ У процесі свердління з ударною дією забороняється прикладати велике зусилля до перфоратора, його можна лише злегка спрямовувати. Підвищення зусилля не збільшує силу удару, лише створює непотрібні додаткові навантаження двигуну!
- ◊ Щоб уникнути швидкого зносу ударного механізму, слідкуйте, щоб важіль перемикання завжди був зафіксованим у будь-якому з робочих положень.

⚠ УВАГА!

Якщо ви відчуваєте, що шестерні не увійшли до зачеплення, поверніть патрон вручну. Не додайте до перемикача надмірну силу.

Встановлення долота

Перш ніж встановлювати долото, переконайтеся, що перфоратор вимкнено та акумулятор від'єднано. Встановіть перемикач режиму роботи у положення свердління з ударом . Тепер ви можете вручну повернути долото (використовуйте захисні рукавиці, може знадобитись зусилля) у потрібне положення. Потім встановіть перемикач режиму роботи назад у положення « **T** ". Долото зафіксується на місці. Якщо перемикач не зафіксований у цьому положенні, злегка поверніть долото вручну. Перемикач режиму роботи довбання має бути точно встановлений у своє положення.

Не використовуйте перфоратор як брухт!

Після роботи в режимі довбання дайте інструменту попрацювати в режимі ударного свердління для розподілу мастила.

Відколюйте лише невеликі частинки матеріалу, щоб зробити вашу роботу продуктивнішою.

Перш ніж приступити до довбання, переконайтеся, що долото надійно зафіксовано в робочому положенні.

Включення / Вимкнення

⚠ УВАГА!

Перш ніж розпочати роботу з інструментом, завжди перевіряйте працездатність перемикача. Після відпускання перемикач повинен легко повернутися до положення «Вимк.».

Щоб включити інструмент, натисніть перемикач (5). Щоб вимкнути машину, відпустіть перемикач.

⚠ УВАГА!

У разі спрацювання запобіжної муфти негайно зупиніть машину, щоб уникнути перевантаження двигуна.

Робоча підсвітка

Для вашої комфортної роботи перфоратори оснащенні робочою підсвіткою, яка автоматично вмикається під час натискання на перемикач 5, і продовжує працювати ще 10 секунд після закінчення операції.

Регулювання швидкості

Перемикач (5) у перфораторі можна використовувати для регулювання швидкості обертання свердла. Легке натискання на вимикач забезпечує низьку швидкість, а посилення тиску збільшує швидкість. Ця функція дозволяє підібрати оптимальну швидкість для конкретного матеріалу та типу завдання. Низькі швидкості ідеальні для свердління твердих матеріалів, таких як бетон або цегляна кладка, оскільки вони забезпечують кращий контроль та знижують ризик перегріву. Високі швидкості більш підходять для свердління м'яких матеріалів, таких як дерево чи гіпсокартон, що дозволяє швидше виконувати роботу. Використовуючи регулювання швидкості, ви можете досягти більш точних та ефективних результатів свердління та продовжити термін служби свердлів.

Використання перфоратора

Встановіть перемикач керування у положення « **T** »для удару, « »положення для ударного свердління. Міцно тримайте машину обома руками. Увімкніть машину і злегка натисніть, щоб утримувати інструмент у бажаному місці удару або свердління з ударом. Надмірний тиск на перфоратор не є необхідним та може не дати найкращих результатів.

ДОГЛЯД І ОБСЛУГОВУВАННЯ

Перед проведенням профілактичного обслуговування завжди переконайтеся, що інструмент вимкнено та вимкнено акумулятор.

Очищення

При двигуні (при натисканні на перемикач) з усіх вентиляційних отворів видувається бруд і пил. Зовнішні пластикові деталі можна чистити вологою ганчіркою та легким миючим засобом. Ніколи не використовуйте розчинник.

Для безпечної та надійної роботи інструменту пам'ятайте, що ремонт, технічне обслуговування та регулювання повинні проводитись у авторизованих сервісних центрах з використанням тільки оригінальних запасних частин та витратних матеріалів.

ЗАХИСТ НАВКОЛИШНЬОГО СЕРЕДОВИЩА

Дбаючи про природу, електроінструменти, акумуляторні батареї, приладдя та упаковку потрібно здавати на екологічно чисту переробку. Не викидайте електроінструменти та акумулятори в побутове сміття!

Щоб зберегти природу, необхідно правильно утилізувати використану батарею, зокрема, літієву. Для правильної утилізації остаточно розрядіть батарею під час роботи з приладом, вийміть, потім замотайте контакти ізолентою, щоб уникнути короткого замикання. Не можна розкривати батарею та утилізувати частинами. Утилізуйте у спеціально визначених місцях.

Тільки для країн ЄС:

Li-ion

Відповідно до європейської директиви 2012/19/UE про відпрацьовані електричні та електронні прилади та відповідних національних правових актів, а також відповідно до європейської директиви 2006/66/ЕС, дефектні або такі, які відслужили свій термін акумуляторні батареї та електронні прилади підлягають збору з ціллю подальшої екологічно безпечної переробки.

При неправильній утилізації відпрацьовані електричні та електронні прилади можуть мати шкідливий вплив на навколишнє середовище та здоров'я людини через можливу присутність у них небезпечних речовин.

ТРАНСПОРТУВАННЯ

На літій-іонні акумулятори поширюються вимоги щодо транспортування небезпечних вантажів. Акумуляторні батареї можуть перевозитись самим користувачем автомобільним транспортом без дотримання додаткових норм. При перевезенні із залученням третіх осіб (напр.: літаком або транспортним експедитором) необхідно дотримуватись особливих вимог до упаковки та маркування. У цьому випадку при підготовці вантажу до відправки потрібна участь експерта з небезпечних вантажів.

Відправляйте акумулятор лише з неушкодженим корпусом. Заклейте відкриті контакти та запакуйте акумуляторну батарею так, щоб вона не переміщалася всередині упаковки. Будь ласка, дотримуйтесь також можливих додаткових національних приписів.

ВИМОГИ БЕЗПЕКИ В АВАРІЙНИХ СИТУАЦІЯХ ТА ДІЇ, ЯКІ НЕОБХІДНО ВИКОНАТИ У РАЗІ НАСТАННЯ НЕЩАСНИХ ВИПАДКІВ ЧИ АВАРІЙ

У разі виникнення аварійних ситуацій (несподівана відмова виробу або кінцевих змінних насадок під час виконання роботи, поява диму на агрегатах, займання виробу, припинення електропостачання, отримання сигналу про можливе наближення природних або техногенних катаклізмів):

- ◊ припинити роботи;
- ◊ повідомити за необхідності спецпідрозділи (пожежний, медичний, екологічний, спеціальний аварійний);
- ◊ вжити заходів до евакуації людей і матеріальних цінностей (за необхідності);
- ◊ почати ліквідацію наслідків аварії первинними засобами до прибуття спецпідрозділів, якщо такі отримали виклик, і до їхнього прибуття виставити пости, що обмежують доступ сторонніх у небезпечну зону;
- ◊ надати долікарську допомогу постраждалим.

У разі нещасного випадку з травмуванням постраждалих перемістити до безпечного місця, викликати швидку медичну допомогу й надати долікарську допомогу. Місце події захистити та зберегти недоторканим для роботи комісії з розслідування.

EN CE DECLARATION OF CONFORMITY

We, Vega Trade Company Limited, as the responsible manufacturer declare Cordless hammer drill

TM Procraft: HD20B

Are of series production[1] and confirm to the following European Directives and are manufactured in accordance with the following standards or standardized documents: [2]

Technical documentation has been supported by: VEGA TRADE COMPANY LIMITED, add. Room 212, 2nd F., Building 11, No. 898 Lingshan Road, Shanghai, PRC. MADE IN PRC. E-mail: vegatools@163.com

[3] Authorized representative able to compile the technical documentation

CZ PROHLÁŠENÍ O SHODĚ ES

My, Vega Trade Company Limited, jakožto zodpovědný výrobce prohlašujeme, že Aku sekací a vrtací kladivo

TM Procraft: HD20B

Jsou ze sériové výroby[1] a v souladu s těmito evropskými směrnicemi,a vyrobeny v souladu s následujícími normami nebo standardizovanými dokumenty: [2]

Technická dokumentace byla podpořena: VEGA TRADE COMPANY LIMITED, add. Room 212, 2nd F., Building 11, No. 898 Lingshan Road, Shanghai, PRC. VYROBENO V PRC. E-mail: vegatools@163.com

CZECH REPUBLIC, IMPORTER VEGA TOOLS s.r.o.
IČO: 07594470 DIČ: CZ07594470
Sídlo firmy: Křižovnická 86/6, Staré Město, 110 00 Praha.
Sklad a prodejna: Klejnarská 92, 280 02 Kolín IV
Tel: +420 313 033 292 E-mail: info@procraft.cz Web: www.procraft.cz

[3] Autorizovana osoba pověřena schvalovanim technicke dokumentace

SK VYHLÁSENIE O ZHODE ES

My, Vega Trade Company Limited, ako zodpovedný výrobca vyhlasujeme, že Aku sekacie a vŕtacie kladivo

TM Procraft: HD20B

Sú zo sériovej výroby[1] a v súlade s týmito európskymi smernicami, a vyrobené v súlade s nasledujúcimi normami alebo štandardizovanými dokumentmi: [2]

Technická dokumentácia bola podporená: VEGA TRADE COMPANY LIMITED, add. Room 212, 2nd F., Building 11, No. 898 Lingshan Road, Shanghai, PRC. VYROBENO V ČĽR. E-mail: vegatools@163.com

Určené pre trh: Slovenská republika
Dovozca: VEGA TOOLS s.r.o.
IČO: 56162863 DIČ: 2122262956 IČ DPH: SK2122262956
Pri Šajbách 7559/1, 831 06 Bratislava
Slovenská republika
Tel.: +421 904 168 899 E-mail: info.sk@procraft-tools.com

[3] Autorizovany zastupca oprávnený predložiť techniku dokumentaciu

PL DEKLARACJA ZGODNOŚCI WE

My, Vega Trade Company Limited, jako odpowiedzialny producent oświadczamy, że Akumulatorowy młot obrotowo-udarowy

TM Procraft: HD20B

Są produkowane seryjnie[1] i są zgodne z następującymi dyrektywami europejskimi, wyprodukowano zgodnie z następującymi normami lub znormalizowanymi dokumentami: [2]

Dokumentację techniczną dostarcza firma: VEGA TRADE COMPANY LIMITED, add. Room 212, 2nd F., Building 11, No. 898 Lingshan Road, Shanghai, PRC. WYPRODUKOWANO W PRC. E-mail: vegatools@163.com

[3] Upoważniony przedstawiciel posiadający dostęp do dokumentacji technicznej

BG ДЕКЛАРАЦИЯ ЗА СЪОТВЕТСТВИЕ

Ние, Vega Trade Company Limited, декларираме на своя лична отговорност, че Акумулаторен перфоратор

TM Procraft: HD20B

Съгласно даденото техническо описание отговаря на всички приложими изисквания на следните директиви и хармонизирани стандарти, продукта[1] отговаря на стандартите: [2]

Техническа документация: VEGA TRADE COMPANY LIMITED, add. Room 212, 2nd F., Building 11, No. 898 Lingshan Road, Shanghai, PRC. ПРОИЗВЕДЕНО В КИТАЙ. E-mail: vegatools@163.com

ВНОСИТЕЛ: Елефант Тулс ООД. Адрес по регистрация: България, 1799 София, Младост 2, бл. 261А, вх. 2, ет. 4, ап. 12. Адрес на склад и сервиз: Гр. Божурище, бул. „Европа" 10, 2227, склад №15.

[3] Оторизиран представител, който може да съставя техническата документация

RO DECLARAȚIA CE DE CONFORMITATE

Noi, Vega Trade Company Limited, în calitate de producător, declarăm Mașină de găurit cu ciocan fără fir

TM Procraft: HD20B

Sunt fabricate in serie[1] și confirmă următoarele directive europene, sunt fabricate în conformitate cu următoarele standarde sau documente standardizate: [2]

Documentația tehnică a fost susținută de: VEGA TRADE COMPANY LIMITED, add. Room 212, 2nd F., Building 11, No. 898 Lingshan Road, Shanghai, PRC. FABRICATE ÎN RPC. E-mail: vegatools@163.com

[3] Reprezentantul autorizat in masura sa intocmeasca documentatia tehnica

HU CE MEGFELELŐSÉGI NYILATKOZAT

Mi, Vega Trade Company Limited, mint felelős gyártó, ezennel kijelentjük, hogy az Akkumulátoros fúrókalapács

TM Procraft: HD20B

Sorozatgyártásban kerül[1] gyártásra és megfelel a következő EK direktívák előírásainak: Következő szabványoknak vagy szabványosított dokumentumoknak megfelelően kerül gyártásra: [2]

Műszaki dokumentáció VEGA TRADE COMPANY LIMITED, add. Room 212, 2nd F., Building 11, No. 898 Lingshan Road, Shanghai, PRC. FABRICATE ÎN RPC. E-mail: vegatools@163.com

[3] Műszaki dokumentacio osszeallitasara jogosult kepviselő

RU CE ДЕКЛАРАЦИЯ СООТВЕТСТВИЯ

Мы, Vega Trade Company Limited, как ответственный производитель заявляем, что Аккумуляторный перфоратор

TM Procraft: HD20B

Производятся серийно[1] и соответствуют следующим европейским директивам, и изготавливаются в соответствии со следующими стандартами или стандартизированными документами: [2]

Техническая документация предоставляется компанией: VEGA TRADE COMPANY LIMITED, адрес: Оф. 212, 2-й этаж, зд. 11, № 898, Лингшан Роад, Шанхай, КНР. ПРОИЗВЕДЕНО В КИТАЕE-mail: vegatools@163.com

UA CE ДЕКЛАРАЦІЯ ВІДПОВІДНОСТІ

Ми, Vega Trade Company Limited, як відповідальний виробник заявляємо, що Акумуляторний перфоратор

TM Procraft: HD20B

Виробляється серійно[1] і відповідає наступним європейським директивам та виробляється відповідно до таких стандартів або стандартизованих документах: [2]

Технічна документація надається компанією: VEGA TRADE COMPANY LIMITED, адрес.: Оф. 212, 2F, B11, № 898, Лингшан Роад, Шанхай, КНР. ВИРОБЛЕНО В КНР. E-mail: vegatools@163.com

Постачальник та уповноважений представник: ТОВ "ВІН-ТАЖ" Місцезнаходження: Україна, 49047, Дніпропетровська обл., м. Дніпро, вул. Театральна, буд. 3, каб. 8 Тел.: +38(068)-103-99-81 E-mail: 406971011@ukr.net

[1]: 00000001-99999999

[2]: 2006/42/EC

EN 62841-1: 2015+A11:2022
EN IEC 62841-2-6: 2020+A11:2020+A1:2024 +A12:2024

2014/30/EU

EN IEC 55014-1:2021
EN IEC 55014-2:2021

2011/65/EU (and its amendment 2015/863/EU)

EN IEC 63000:2018

[3]: Jan Paluchnik
VEGA TOOLS s.r.o.,
Krizovnicka 86/6,
Stare Mesto,
110 00 Prague,
Czech Republic

Mr Bao Junhua
Production Line Manager

Bao Junhua

Shanghai, 30.03.2026