EN | ENGLISH....4
CZ | ČESKÝ....6
SK | SLOVENSKÝ....8
PL | POLSKI....11
BG | БЪЛГАРСКИ....13
RO | ROMÂNĂ....16
HU | MAGYAR....19
RU | РУССКИЙ....21
UA | УКРАЇНСЬКА....24

CE....27

EN | Translation of the original operating manual
CZ | Překlad původního návodu k použití
SK | Preklad pôvodného návodu na použitie
PL | Tłumaczenie oryginalnej instrukcji obsługi
BG | Превод на оригиналните инструкции за употреба
RO | Traducere manual de utilizare
HU | Az eredeti használati utasítás fordítása
RU | Перевод оригинальной инструкции по эксплуатации
UA | Переклад оригінальної інструкції з експлуатації

EN I Caution!

It is essential that you read the instructions in this manual before assembling, operating, and maintaining the product.

CZ I Upozornění!

Neinstalujte, neprovádějte údržbu ani nepoužívejte tento výrobek dříve, než si přečtete pokyny uvedené v tomto návodu.

SK I Upozornenie!

Je dôležité, aby ste si pred montážou, údržbou a obsluhou produktu prečítali pokyny v tomto návode.

PL I Uwaga!

Należy koniecznie przeczytać instrukcje oraz wskazówki zawarte w niniejszym podręczniku przed montażem, obsługą oraz konserwacją produktu.

BG I Важно!

Изключително важно е да прочетете инструкциите в настоящото ръководство, преди да преминете към сглобяване, поддръжка или работа с продукта.

RO I Atenţie!

Este esențial să citiți instrucțiunile din acest manual înainte de asamblare, efectuarea întreținerii și operarea produsului.

HU I Figyelem!

Fontos, hogy a termék összeszerelése, karbantartása és használata előtt elolvassa a kézikönyvben található utasításokat.

RU I Внимание!

Необходимо прочитать инструкции в данном руководстве перед сборкой, обслуживанием и эксплуатацией данного изделия.

UA I Увага!

Дуже важливо, щоб ви прочитали інструкції в цьому керівництві перед складанням, обслуговуванням та експлуатацією цієї машини.

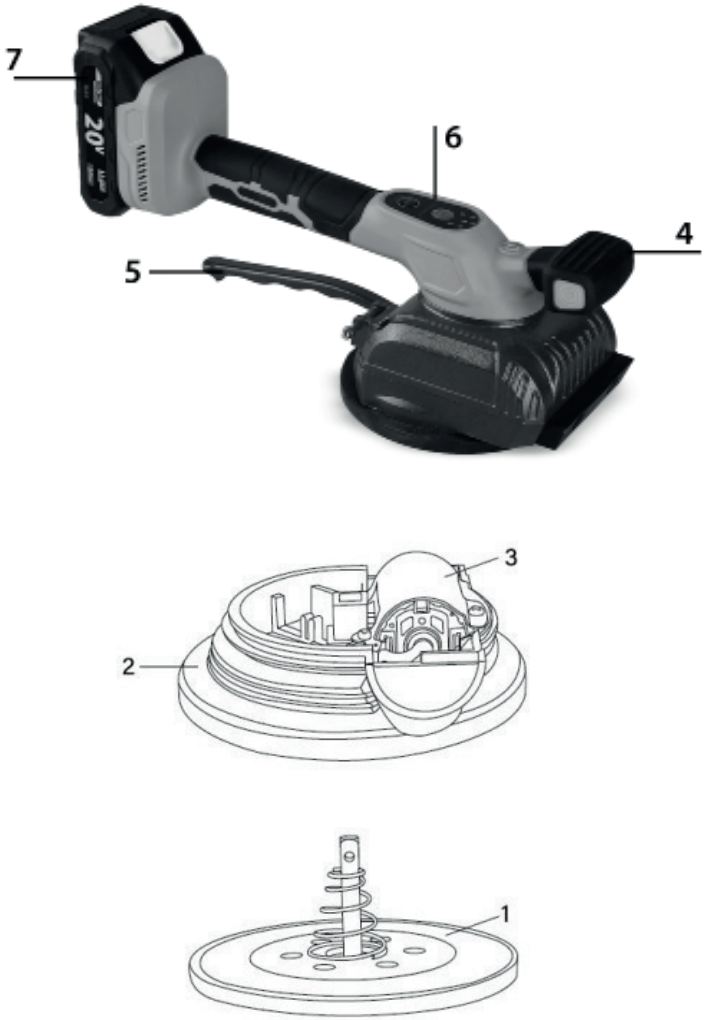

* Pic. 1/ Výkres / Kreslenie / Obrazek / Рисуване / Desen / Kép / Рис. / Мал.

EN|ENGLISH

TILE PAVING MACHINE
PTM20
MANUAL

Technical specifications

Model	PTM20
Rated voltage (V DC)	20
Vibration frequency (min^{-1})	15 000
Suction pad dia (mm^{1})	130
Suction capacity (kg)	75
Battery	**PTM20-B**
Rated voltage (V DC)	20
Battery type	Li-ion
Capacity (Ah)	2,0
Charger	**PTM20-C**
Input voltage (V AC)	220-240
Frequency (Hz)	50
Rated power (W)	45
Output voltage (V DC)	20
Output current (A)	2
Protection class	II

Description (*Pic. 1)

1. Suction pad
2. Plastic shell
3. Motor
4. Plactic shell
5. Suction pad lock
6. Switch
7. Battery

COMPLETE SET

Model	PTM20
Operating instruction	1 pc.
Lithium-ion battery	1 pc.
Charging device	1 pc.
Shipping case	1 pc.

GENERAL POWER TOOL SAFETY WARNINGS

⚠ **WARNING! Read all safety warnings, instructions, illustrations and specifications provided with this power tool.** Failure to follow all instructions listed below may result in electric shock, fire and/or serious injury.

Save all warnings and instructions for future reference.

The term "power tool" in the warnings refers to your mainsoperated (corded) power tool or battery-operated (cordless) power tool.

WORK AREA SAFETY

- ◊ Keep your work area clean and well lit. Cluttered and dark areas invite accidents.
- ◊ Do not operate power tools in explosive atmospheres, such as in the presence of flammable liquids, gases or dust. Power tools create sparks which may ignite the dust or fumes.
- ◊ Keep children and bystanders away while operating a power tool. Distractions can cause you to lose control.

ELECTRICAL SAFETY

- ◊ Power tool plugs must match the outlet. Never modify the plug in any way. Do not use any adapter plugs with earthed (grounded) power tools. Unmodified plugs and matching outlets will reduce risk of electric shock.
- ◊ Avoid body contact with earthed or grounded surfaces, such as pipes, radiators and refrigerators. There is an increased risk of electric shock if your body is grounded.
- ◊ Do not expose power tools to rain or wet conditions. Water entering a power tool will increase the risk of electric shock.
- ◊ Do not abuse the cord. Never use the cord for carrying, pulling or unplugging the power tool. Keep cord away from heat, oil, sharp edges or moving parts. Damaged or entangled cords increase the risk of electric shock.
- ◊ When operating a power tool outdoors, use an extension cord suitable for outdoor use. Use of a cord suitable for outdoor use reduces the risk of electric shock.
- ◊ If operating a power tool in a damp location is unavoidable, use a residual current device (RCD) protected supply. Use of an RCD reduces the risk of electric shock.

PERSONAL SAFETY

- ◊ Stay alert, watch what you are doing and use common sense when operating a power tool. Do not use tool while tired or under the influence of drugs, alcohol or medication. A moment of inattention while operating power tools may result in serious personal injury.
- ◊ Use personal protective equipment. Always wear eye protection. Protective equipment such as dust mask, non-skid safety shoes, hard hat, or hearing protection used for appropriate conditions will reduce personal injuries.
- ◊ Prevent unintentional starting. Ensure the switch is in the off-position before connecting to power source and/or battery pack, picking up or carrying the tool. Carrying power tools with your finger on the switch or energising power tools that have the switch on invites accidents.
- ◊ Remove any adjusting key or wrench before turning the power tool on. A wrench or a key left attached to a rotating part of the power tool may result in personal injury.
- ◊ Do not overreach. Keep proper footing and balance at all times. This enables better control of the power tool in unexpected situations.
- ◊ Dress properly. Do not wear loose clothing or jewellery. Keep your hair, clothing and gloves away from moving parts. Loose clothes, jewellery or long hair can be caught in moving parts.
- ◊ If devices are provided for the connection of dust extraction and collection facilities, ensure these are connected and properly used. Use of dust collection can reduce dust-related hazards.
- ◊ Do not let familiarity gained from frequent use of tools allow you to become complacent and ignore tool safety principles. A careless action can cause severe injury within a fraction of a second.

TOOL USE AND CARE

- ◊ Do not force tool. Use the correct tool for your application. The correct tool will do the job better and safer at the rate for which it is designed.
- ◊ Do not use the power tool if the switch does not turn it on and off. Any power tool that cannot be controlled with the switch is dangerous and must be repaired.
- ◊ Disconnect the plug from the power source and/or remove the battery pack, if detachable, from the power tool before making any adjustments, changing accessories, or storing power tools. Such preventive safety measures reduce the risk of starting the tool accidentally.
- ◊ Store idle power tools out of the reach of children and do not allow persons unfamiliar with the power tool or these instructions to operate the power tool. Power tools are dangerous in the hands of untrained users.
- ◊ Maintain power tools and accessories. Check for misalignment or binding of moving parts, breakage of parts and any other condition that may affect the power tool's operation. If damaged, have the power tool repaired before use. Many accidents are caused by poorly maintained power tools.
- ◊ Keep cutting tools sharp and clean. Properly maintained cutting tools with sharp cutting edges are less likely to bind and are easier to control.
- ◊ Use the power tool, accessories and tool bits etc. in accordance with these instructions, taking into account the working conditions and the work to be performed. Use of the power tool for operations different from those intended could result in a hazardous situation.
- ◊ Keep handles and grasping surfaces dry, clean and free from oil and grease. Slippery handles and grasping surfaces do not allow for safe handling.

BATTERY TOOLS USE AND CARE

- ◊ Recharge only with the charger specified by the manufacturer. A charger that is suitable for one type battery pack may create a risk of fire when used with another battery pack.

- Use power tools only with specifically designated battery packs. Use of any other battery packs may create a risk of injury and fire.
- When battery pack is not in use, keep it away from other metal objects, like paper clips, coins, keys, nails, screws or other small metal objects, that can make a connection from one terminal to another. Shorting the battery terminals together may cause burns or a fire.
- Under abusive conditions, liquid may be ejected from the battery; avoid contact. If contact accidentally occurs, flush with water. If liquid contacts eyes, additionally seek medical help. Liquid ejected from the battery may cause irritation or burns.
- Do not use a battery pack or tool that is damaged or modified. Damaged or modified batteries may exhibit unpredictable behaviour resulting in fire, explosion or risk of injury.
- Do not expose a battery pack or tool to fire or excessive temperature. Exposure to fire or temperature above 130°C may cause explosion.
- Follow all charging instructions and do not charge the battery pack or tool outside the temperature range specified in the instructions. Charging improperly or at temperatures outside the specified range may damage the battery and increase the risk of fire.

SERVICE

- Have your power tool, serviced by a qualified repair person using only identical replacement parts. This will ensure that the safety of the power tool is maintained.
- Never service damaged battery packs or chargers. Service of battery packs and chargers should only be performed by the manufacturer or authorized service providers.

SAFETY INSTRUCTIONS FOR ALL OPERATIONS

- Use the additional handle supplied with the machine. Loss of control can cause personal injury.
- Hold the power tool by insulated gripping surfaces, when performing an operation where the cutting accessory or fasteners may contact hidden wiring. Cutting accessory or fasteners contacting a "live" wire may make exposed metal parts of the power tool "live" and could give the operator an electric shock.

ADDITIONAL BATTERY PACKS WARNINGS

- Do not short circuit battery pack contacts with any objects. This may cause a short circuit, posing a risk of personal injury and explosion.
- Do not expose the battery to water or moisture. There is a risk of short circuit and explosion.
- Do not open the battery pack. There is a risk of short circuit and explosion.
- Store the battery only between 0°C and 30°C. Do not leave the battery in the car in summer, for example. There is a risk of damage and explosion.
- Clean the vents regularly with a soft, clean and dry brush. Significantly shorter working time after charging indicates that the battery pack is used and needs to be replaced with a new one.
- In case of damage and improper use of the battery pack, vapours may be emitted. Ventilate the room and seek medical help in case of any complaints. Vapors may irritate the respiratory system.
- Keep the battery packs out of reach of children.
- The battery is delivered partially charged. To achieve full battery performance, fully charge the battery before using it for the first time.
- The used battery packs must be delivered to a hazardous waste disposal facility.

ADDITIONAL CHARGERS WARNINGS

- Use the charger only indoors and protect it from rain and moisture.
- Check the mains voltage before connecting the charger. The voltage of the power source must match the data on the charger nameplate.
- The charger should only be used to charge the type of battery specified by the manufacturer. Using the charger to charge a battery other than the specified type may create a risk of fire.
- Keep the charger clean. Dirt can cause electric shock.
- Before each use, check the charger and the power cord with the plug. Do not use the charger if it is damaged. Do not attempt to repair the charger yourself. A damaged charger, cord or plug presents a risk of electric shock.
- Do not use the charger placed on a flammable surface (e.g. paper, textiles, etc.) or in the vicinity of flammable substances. There is a risk of fire due to the temperature rise of the charger during the charging process.
- Never carry the charger by the power cord only.

BEFORE STARTING WORK

Charging procedure

⚠ **NOTE!** Before using the tool, read the instruction book carefully.

Charging the battery

The battery charger supplied is matched to the Li-ion battery installed in the machine. Do not use any other battery charger. The Li-ion battery is protected against deep discharging. When the battery is empty, the machine is switched off by means of a protective circuit: The tool holder no longer rotates.

In a warm environment or after heavy use, the battery pack may become too hot. Allow the battery to cool down before recharging.

⚠ **ATTENTION!**

To prevent damage to the battery after the purchase, you must fully charge the battery for 1 / 2,5 hours!

Important notes for charging the battery

The battery in your new tool is not charged when it leaves the plant.

Therefore, it must be charged before using the first time! If the battery pack is very hot you must remove your battery pack from the

tool and allow your battery pack to cool first to ambient temperature and then recharging can be started.

To prevent damage to the Battery Pack, when charge runs out, please charge the battery to reach full or no less than half charge before storage.

If the tool will not be used for long periods of time, charge the battery every 3-6 months.

How to charge your battery

Connect the battery charger to the power supply, and then plug the DC socket of charger into charger base, and the light on the charger will illuminate green. Then slide the battery pack into the charger base to make the connections. The green light will turn red to show that the charging process has started.

After charging approx 2 hours, the red light will turn green which means the battery is full, and charging is completed. Then slide the battery from your charger.

This charger is designed to detect some problems that can arise with battery pack.

To remove or install the battery pack

Press the battery pack release button to release and slide the battery pack out from your tool. After recharge, slide it back into your tool. A simple push and slight pressure will be sufficient.

WORKING

Usage:

- Assembly the battery pack.
- Place the machine on tile surface,lock the suction lever forward,lift the tile and move it to working area.
- Suction lever backward.Press the switch to activate the vibration. Adjust the vibration frequency according to the demand.

Notes:

- The machine must be stored in dry place .
- Remove any dirt or dust from the surface of the machine after use.
- Store the machine in the carry case supplied to avoid damage.
- During frequent use it is recommended to recharge the machine daily. It is also advisable to recharge

TERMS OF USE AND LIFE

Care and maintenance

- Keep ventilation openings. Clean them from dust, dirt and chips. Keep the body parts of the product.
- Do not use corrosive chemicals and liquids to clean the housing parts.

This product can be operated for less than 15 minutes, then it is necessary shut down for 5 minutes.

Weekly it is recommended to work with the product for less than 20 hours.

Subject to the above recommendations lifetime is 3 years from date of purchase.

⚠ ATTENTION!

Disassembling the machine during the warranty period is forbidden!

Checking the collector

During prolonged storage reservoir is covered with oxides, which deteriorates commutation (severe sparking between the brushes and the collector) and, as a consequence, leads to premature failure of the motor armature. To remove oxides and blackening collector contact your service workshop or the factory.

Checking the brushes and replacement

After 50 hours of machine operation it is recommended to contact a specialized workshop for inspection of the brushes and, if necessary, replace them.

ENVIRONMENTAL PROTECTION

Out of concern for the environment, power tools, batteries, accessories and packaging should be recycled in accordance with applicable environmental protection regulations. Power tools and batteries must not be disposed into household waste!

For proper disposal, fully discharge the battery while using the instrument, remove it, and then wrap the contacts with insulating tape to avoid short circuits.

Do not open the battery and do not dispose of it in parts. Dispose in designated places.

EU countries only:

In accordance with the European Directive 2012/19/EU on waste electrical and electronic equipment and its implementation in national legislation, as well as in accordance with the European Directive 2006/66/EC, damaged or used batteries and electrical equipment must be separated and recycled in accordance with environmental regulations.

If disposed incorrectly, waste electrical and electronic equipment may have harmful effects on the environment and human health due to the potential presence of hazardous substances.

TRANSPORT

The lithium-ion batteries are subject to legislation on the transport of dangerous goods. The user can transport the batteries by road without further requirements. When shipping by third parties (e.g.: by air transport or forwarding agency), special requirements on packaging and labelling must be observed. For preparation of the item being shipped, consulting an expert for hazardous material is required. Dispatch battery packs only when the housing is undamaged. Tape or mask off open contacts and pack up the battery in such a manner that it cannot move around in the packaging. Please also observe the possibility of more detailed national regulations.

CZ|ČESKÝ

AKU VIBRAČNÍ PŘÍSAVKA PTM20 MANUAL

Technické specifikace

Model	PTM20
Jmenovité napětí (V DC)	20
Frekvenční vibrace (min^{-1})	15 000
Činnost přísavky (mm)	130
Sací výkon (kg)	75
Baterie akumulátor	**PTM20-B**
Jmenovité napětí (V DC)	20
Typ baterie	Li-ion
Kapacita baterie (Ah)	2,0

Nabíječka	PTM20-C
Vstupní napětí (V AC)	220-240
Frekvence napětí (Hz)	50
Jmenovitý výkon (W)	45
Výstupní napětí (V DC)	20
Výstupní proud (A)	2
Třída elektrické ochrany	II

Popis (*Výkres 1)

1. Zelenáč
2. Plastový obal
3. Motor
4. Plastová skořepina
5. Zámek přísavky.
6. Přepínač
7. Akumulátor

PŘÍSLUŠENSTVÍ

Modelka	PTM20
Operační instrukce	1 pc.
Lithium-iontová baterie	1 pc.
Nabíjecí zařízení	1 pc.
Přepravní pouzdro	1 pc.

OBECNÉ BEZPEČNOSTNÍ POKYNY PRO ELEKTRICKÉ NÁŘADÍ

⚠ VÝSTRAHA! Prostudujte si všechny bezpečnostní výstrahy, pokyny, ilustrace a specifikace k tomuto elektrickému nářadí.

Nedodržování všech níže uvedených pokynů může mít za následek úraz elektrickým proudem, požár a/nebo těžké poranění.

Všechna varovná upozornění a pokyny do budoucna uschovejte.

V upozorněních použitý pojem „elektrické nářadí" se vztahuje na elektrické nářadí napájené ze sítě (se síťovým kabelem) a na elektrické nářadí napájené akumulátorem (bez síťového kabelu).

BEZPEČNOST NA PRACOVNÍ PROSTOR

- ◊ Pracovní prostor udržujte čistý a dobře osvětlený. Nepřehledná a tmavá místa mohou vést k nehodám.
- ◊ S elektrickým nářadím nepracujte v prostředí ohroženém explozí, kde se nacházejí hořlavé kapaliny, plyny nebo prach. Elektrické nářadí vytváří jiskry, které mohou prach nebo páry zapálit.
- ◊ Děti a jiné osoby udržujte při použití elektrického nářadí v bezpečné vzdálenosti od pracoviště. Při rozptýlení můžete ztratit kontrolu nad nářadím.

ELEKTRICKÁ BEZPEČNOST

- ◊ Ujistěte se, že jmenovitý výkon na zástrčce odpovídá hodnotě na zásuvce. Nikdy zástrčku nijak neupravujte. Nepoužívejte žádné adaptérové zástrčky s uzemněným elektronářadím. Standardní zástrčky a odpovídající zásuvky snižují riziko úrazu elektrickým proudem.
- ◊ Pro zabránění nebezpečí úrazu elektrickým proudem zabraňte při práci s elektronářadím kontaktu s uzemněnými povrchy, jako jsou trubky, radiátory, sporáky, chladničky.
- ◊ Nevystavujte elektrické nářadí dešti nebo mokru. Voda, která vnikne do elektrického naradí, zvýší nebezpečí úrazu elektrickým proudem.
- ◊ Nepřetěžujte napájecí kabel. Nepoužívejte jej k nošení elektrického nářadí nebo k vytažení zástrčky ze zásuvky. Udržujte kabel v bezpečné vzdálenosti od tepla, oleje, ostrých hran nebo pohyblivých dílů. Poškozené nebo zapletené kabely mohou zvýšit riziko nebezpečí úrazu elektrickým proudem.
- ◊ Pokud pracujete s elektrickým nářadím venku, použijte pouze takové prodlužovací kabely, které jsou způsobilé i pro venkovní použití. Použití prodlužovacího kabelu, jež je vhodný pro použití venku, snižuje riziko zásahu elektrickým proudem.
- ◊ Pokud se nelze vyhnout provozu elektrického nářadí ve vlhkém prostředí, použijte proudový chránič (RCD). Použití RCD snižuje riziko zásahu elektrickým proudem.

OSOBNÍ BEZPEČNOST

- ◊ Buďte opatrní, sledujte, co děláte, a při práci s elektronářadím

používejte zdravý rozum. Elektronářadí nepoužívejte, pokud jste unavení, nesoustředění nebo pod vlivem návykových látek, alkoholu, léků. Chvilková nepozornost při práci s elektronářadím může vyústit ve vážné zranění.

◊ Používejte ochranné osobní pomůcky. Noste ochranné brýle. Nošení osobních ochranných pomůcek, jako je maska proti prachu, bezpečnostní obuv s protiskluzovou podrážkou, ochranná přilba nebo sluchátka, podle aktuálních podmínek, snižuje riziko poranění.

◊ Zabraňte neúmyslnému uvedení do provozu. Přesvědčte se, že je elektrické nářadí vypnuté, dříve než jej uchopíte, ponesete či připojíte na zdroj napájení a/nebo akumulátor. Máte-li při nošení elektrického nářadí prst na spínači, nebo pokud nářadí připojíte ke zdroji napájení zapnuté, může dojít k úrazu.

◊ Před zapnutím elektronářadí sejměte všechny seřizovací nástroje a klíče. Klíč nebo nástroj, který zůstane připevněn k rotujícím částem elektronářadí, může způsobit zranění.

◊ Nepřeceňujte své síly. Vždy zaujměte vhodný postoj se svou váhou rozloženou na obě nohy a nikdy se nenatahujte. Tím můžete elektrické nářadí v neočekávaných situacích lépe kontrolovat.

◊ Noste vhodný oděv. Nenoste volný oděv ani šperky. Vlasy a oděv udržujte v bezpečné vzdálenosti od pohybujících se dílů. Volný oděv, šperky nebo dlouhé vlasy mohou být zachyceny pohybujícími se díly.

◊ Pokud lze namontovat odsávací či zachycující přípravky, přesvědčte se, že jsou připojeny a správně použity. Odsávání prachu může snížit ohrožení prachem.

◊ Ujistěte se, abyste při častém používání nářadí nebyli méně ostražití a nezapomínali na bezpečnostní zásady. Nedbalé ovládání může způsobit těžké poranění za zlomek sekundy.

POUŽÍVÁNÍ A ÚDRŽBA ELEKTRICKÉHO NÁŘADÍ

◊ Elektronářadí nepoužívejte k činnostem, ke kterým nebylo určeno. Vhodné elektronářadí udělá práci lépe a bezpečněji rychlostí, pro kterou bylo navrženo.

◊ Pokud je spínač napájení vadný, elektronářadí nepoužívejte. Jakékoli elektronářadí, které nelze ovládat vypínačem, je nebezpečné a je nutné je opravit.

◊ Před seřizováním, výměnu příslušenství nebo nářadí odložíte, vytáhněte zástrčku ze zásuvky a/nebo odstraňte odpojitelný akumulátor. Taková preventivní bezpečnostní opatření snižují riziko náhodného spuštění nástroje.

◊ Uchovávejte nepoužívané elektrické nářadí mimo dosah dětí. Nenechte nářadí používat osoby, které s ním nejsou seznámeny nebo nečetly tyto pokyny. Elektrické nářadí je nebezpečné, je-li používáno nezkušenými osobami.

◊ Pečujte o elektrické nářadí a příslušenství svědomitě. Zkontrolujte, zda pohyblivé díly nářadí bezvadně fungují a nevzpříčují se, zda díly nejsou zlomené nebo poškozené tak, že by ovlivňovaly funkce elektrické nářadí. Poškozené díly nechte před použitím elektrického nářadí opravit. Mnoho úrazů má příčinu ve špatně udržovaném elektrickém nářadí.

◊ Řezné nástroje udržujte ostré a čisté. Pečlivě ošetřované řezné nástroje s ostrými řeznými hranami se méně vzpříčují a dají se snáze vést.

◊ Používejte elektrické nářadí, příslušenství, nástroje e.t.c. podle těchto pokynů. Respektujte přitom pracovní podmínky a prováděnou činnost. Použití elektrického nářadí pro jiné než určené použití může vést k nebezpečným situacím.

◊ Pro udržení plné kontroly nad nářadím udržujte rukojeť v suchu, čistou, bez oleje a tuku. Kluzké rukojeti a úchopové plochy neumožňují bezpečnou manipulaci a ovládání nářadí v neočekávaných situacích.

POUŽÍVÁNÍ A PÉČE O AKUMULÁTOROVÉ NÁŘADÍ

◊ Akumulátory nabíjejte pouze v nabíječce, která je doporučena výrobcem. U nabíječky, která je vhodná pro určitý druh akumulátorů, existuje nebezpečí požáru, je-li používána s jinými akumulátory.

◊ Do elektrického nářadí používejte pouze k tomu určené akumulátory. Použití jiných akumulátorů může vést k poranění či požáru.

◊ Nepoužívaný akumulátor uchovávejte v bezpečné vzdálenosti od kovových předmětů, jako jsou kancelářské sponky, mince, klíče, hřebíky, šrouby nebo jiné drobné kovové předměty, které mohou způsobit přemostění kontaktů. Zkrat mezi kontakty akumulátoru může mít za následek popáleniny nebo požár.

◊ Při nesprávném použití může z akumulátoru vytéci kapalina. Nedotýkejte se jí. Při náhodném kontaktu opláchněte místo vodou. Pokud kapalina vnikne do očí, navštivte lékaře. Kapalina vytékající z akumulátoru může způsobit podráždění pokožky nebo popáleniny.

◊ Nepoužívejte akumulátor nebo nářadí, které je poškozené či upravené. Poškozené nebo upravené akumulátory se mohou chovat nepředvídaně a způsobit požár, výbuch či poranění.

◊ Nevystavujte akumulátor nebo nářadí ohni či nadměrné teplotě. Vystavení ohni nebo teplotě nad 130 °C může způsobit výbuch.

◊ Dodržujte všechny pokyny pro nabíjení a nenabíjejte akumulátor nebo nářadí mimo teplotní rozsah uvedený v pokynech. Nesprávné nabíjení nebo nabíjení při teplotách mimo uvedený rozsah může poškodit akumulátor a zvýšit riziko požáru.

SERVIS

◊ Aby bylo elektronářadí, bezpečné, nechte jej opravovat v autorizovaném servisním centru za použití pouze originálních náhradních dílů.

◊ Nikdy neprovádějte servis poškozených akumulátorů a nabíječek. Servis akumulátorů a nabíječek by měl provádět pouze výrobce nebo autorizovaná opravna.

BEZPEČNOSTNÍ POKYNY K VEŠKERÝM ÚKONŮM

◊ Musíte použít volitelnou rukojeť dodanou se strojem. Ztráta kontroly může způsobit zranění.

◊ Pokud by nástroj nebo spojovací materiál mohl přijít do styku se skrytými vodiči pod napětím, držte nářadí během používání pouze na izolovaných plochách. Jestliže by se vrtací či řezací příslušenství dotkly vodiče „pod proudem", mohly by se „pod proud" dostat i neizolované kovové části elektrického nářadí a způsobit tak obsluze úraz elektrickým proudem.

DALŠÍ UPOZORNĚNÍ PRO BATERIE

◊ Nepřipojujte svorky baterie žádnými předměty. Mohlo by to způsobit zkrat, který by mohl vést ke zranění a výbuchu.

◊ Nevystavujte baterii působení vody nebo vlhkosti. Hrozí nebezpečí zkratu a výbuchu.

◊ Baterii neotvírejte. Hrozí nebezpečí zkratu a výbuchu.

◊ Akumulátor skladujte při teplotě od 0°C do 30°C. Nenechávejte baterii například v létě v autě. Hrozí nebezpečí poškození a výbuchu.

◊ Ventilační otvory pravidelně čistěte měkkým, čistým a suchým kartáčem. Výrazně kratší doba provozu po nabití signalizuje, že je baterie opotřebovaná a je třeba ji vyměnit za novou.

◊ Při poškození nebo nesprávném použití baterie se z ní mohou uvolňovat výpary. V případě výskytu příznaků vyvětrejte místnost a vyhledejte lékařskou pomoc. Plyny mohou poškodit dýchací cesty.

◊ Baterie uchovávejte mimo dosah dětí.

◊ Baterie je dodávána částečně nabitá. Chcete-li dosáhnout plného výkonu baterie, před prvním použitím ji plně nabijte.

◊ Použitou baterii je třeba odvézt do zařízení na likvidaci nebezpečného odpadu.

DODATEČNÁ UPOZORNĚNÍ PRO NABÍJEČKY

◊ Nabíječku používejte pouze v interiéru a chraňte ji před deštěm a vlhkostí.

◊ Před připojením nabíječky zkontrolujte síťové napětí. Síťové napětí musí odpovídat údajům na štítku nabíječky.

◊ Nabíječku používejte pouze k nabíjení typu baterie určeného výrobcem. Použití nabíječky k nabíjení jiného než určeného akumulátoru může způsobit požár.

◊ Udržujte nabíječku v čistotě. Znečištění může vést k úrazu elektrickým proudem.

◊ Před každým nabíjením zkontrolujte nabíječku a napájecí kabel se zástrčkou. Pokud je nabíječka poškozená, nepoužívejte ji. Nepokoušejte se nabíječku sami opravovat. Poškozená nabíječka, napájecí kabel nebo zástrčka představují riziko úrazu elektrickým proudem.

◊ Nepoužívejte nabíječku umístěnou na hořlavém povrchu (např. na papíře, látce atd.) nebo v blízkosti hořlavých látek. V důsledku zvýšení teploty nabíječky během nabíjení hrozí nebezpečí požáru.

◊ Nepřenášejte nabíječku pouze za napájecí kabel.

PŘED ZAPOČETÍM PRÁCE

Postup nabíjení

⚠ **POZNÁMKA!** Před použitím brusky se pečlivě seznamte s příručkou.

Nabíjení baterie

Přiložená nabíječka je určena pro nabíjení li-ion baterie instalované v nástroji. Nepoužívejte žádnou jinou nabíječku.

Li-ion baterie je chráněna před hlubokým vybitím. Když se baterie vybije,

stroj se pomocí ochranného obvodu vypne: Držák nástroje se přestane otáčet.

V teplém prostředí nebo po velké zátěži se battery pack může silně zahřát. Před nabíjením ponechte battery pack vychladnout.

⚠ POZOR!

Aby nedošlo k poškození baterie po zakoupení, musíte baterii plně nabít po dobu 1 / 2,5 hodiny!

Důležité poznámky pro nabíjení battery packu

Battery pack ve vašem nástroji není z výroby nabit. Před prvním použitím je nutné jej nabít! Pokud je battery pack silně zahřátý, vyjměte jej z nástroje a nechte jej nejdříve vychladnout na okolní teplotu a až poté začněte nabíjet.

Pro zabránění poškození battery packu, vybité baterie před uskladněním nabijte na alespoň polovinu kapacity.

Pokud nástroj nebudete používat po delší dobu, baterii nabíjejte každých 3-6 měsíců.

Jak nabít baterii

Připojte nabíječku k síti, následně zastrčte DC zástrčku nabíječky do základny nabíječky, kontrolka na nabíječce se rozsvítí zeleně. Zasuňte battery pack do základny nabíječky. Zelená kontrolka zčervená, proces nabíjení započal.

Po cca 2 hodinách nabíjení červená kontrolka zezelená, baterie je zcela nabita a nabíjení je dokončeno. Vysuňte battery pack z nabíječky.

Nabíječka je schopna detekovat některé problémy spojené s battery packem.

Vyjmutí nebo vložení battery packu

Stisknutím tlačítka uvolnění battery packu jej uvolněte a vyjměte z nástroje. Po nabití jej zasuňte zpět na své místo. Postačí jednoduché zatlačení a lehký tlak.

VYUŽÍVÁNÍ

Používání:

- ◊ Vložte baterii do auta.
- ◊ Umístěte stroj na povrch dlaždice, zajistěte sací páku dopředu, zvedněte dlaždici a přesuňte ji na pracovní plochu.
- ◊ Sací páka zpět. Stisknutím spínače aktivujete vibrace. Upravte frekvenci vzpěr podle svých potřeb.

Poznámky:

- ◊ Stroj musí být skladován na suchém místě.
- ◊ Po použití odstraňte z povrchu stroje nečistoty a prach.
- ◊ Uskladněte stroj v přiloženém přepravním kufříku, aby nedošlo k jeho poškození.
- ◊ Při častém používání se doporučuje stroj denně nabíjet. Je také žádoucí dobíjet nestříhá se jednou za měsíc, pokud se nástroj delší dobu nepoužívá.

PRAVIDLA PROVOZU A DOBA TRVÁNÍ SLUŽEB

Péče a údržba

- ◊ Udržujte ventilační otvory čisté. Vyčistěte je od prachu, nečistot a třísky.
- ◊ Udržujte části těla čisté. K otírání částí těla nepoužívejte žíravé chemikálie a kapaliny.

Tento produkt může být provozován po dobu nejvýše 15 minut, pak musí být vypnutý po dobu 5 minut.

Doporučuje se pracovat s výrobkem týdně po dobu maximálně 20 hodin.

Podle výše uvedených doporučení je životnost 3 roky od data nákupu.

⚠ POZOR!

Během záruční doby nerozebírejte stroj!

Zkontrolujte stav sběratele

Při dlouhodobém skladování je kolektor pokryt oxidy, což zhoršuje přepínání (silné oblouky mezi kartáči a kolektorem) a v důsledku toho vede k předčasnému selhání kotvy motoru. Pro odstranění oxidů a černého kolektoru kontaktujte servisní dílnu nebo výrobce.

Kontrola stavu kartáčů a jejich výměna

Po 50 hodinách provozu stroje doporučujeme kontaktovat odborný servis a zkontrolovat stav kartáčů a v případě potřeby je vyměnit.

OCHRANA ŽIVOTNÍHO PROSTŘEDÍ

Elektrické nářadí, baterie, příslušenství a obaly by měly být recyklovány způsobem šetrným k životnímu prostředí.
Nevyhazujte elektrické nářadí a baterie do domovního odpadu!

V zájmu ochrany životního prostředí je nutné použitou baterii, zejména lithiovou, správně zlikvidovat. Pro správnou likvidaci baterii při používání spotřebiče definitivně vybijte, vyjměte ji a poté zakryjte kontakty elektrickou páskou, abyste zabránili zkratu. Baterii neotvírejte a nelikvidujte ji po částech. Likvidujte na místě k tomu určeném.

Li-ion **Pouze pro země EU:**

V souladu s evropskou směrnicí 2012/19/EU o odpadních elektrických a elektronických zařízeních a příslušnými vnitrostátními právními předpisy a v souladu s evropskou směrnicí 2006/66/EC musí být vadné nebo vyřazené baterie a elektronická zařízení shromažďovány za účelem ekologicky bezpečné recyklace.

Při nesprávné likvidaci mohou mít použitá elektrická a elektronická zařízení škodlivé účinky na životní prostředí a lidské zdraví v důsledku možné přítomnosti nebezpečných látek.

PŘEPRAVA

Na lithium-iontové baterie se vztahují požadavky týkající se přepravy nebezpečných věcí. Baterie mohou být přepravovány samotným uživatelem po silnici bez nutnosti dodržovat další předpisy. Při přepravě pomocí třetích stran (např. letadlem nebo spedicí) je třeba dodržovat zvláštní požadavky na balení a označování. V takovém případě musí být do přípravy zásilky k přepravě zapojen odborník na nebezpečné zboží.

Akumulátor balte pouze s nepoškozeným krytem. Uzavřete otevřené kontakty a zabalte baterii tak, aby se nemohla uvnitř obalu pohybovat. Dodržujte také případné další národní předpisy.

SK|SLOVENSKÝ

AKU VIBRAČNÁ PRÍSAVKA PTM20 POUŽÍVATEĽSKÁ PRÍRUČKA

Technické špecifikácie

Model	**PTM20**
Menovité napätie (V DC)	20
Frekvenčné vibrácie	15 000
Činnosť prísavky (mm)	130
Sací výkon (kg)	75
Batéria akumulátor	**PTM20-B**
Menovité napätie (V DC)	20
Typ batérie	Li-ion
Kapacita (Ah)	2,0
Nabíjačka	**PTM20-C**
Vstupné napätie (V AC)	220-240
Frekvencia (Hz)	50
Menovitý výkon (W)	45
Výstupné napätie (V DC)	20
Výstupný prúd (A)	2
Trieda elektrickej ochrany	II

Popis zariadenia (*Kreslenie 1)

1. Podvesná podložka
2. Plastová škrupina
3. Motor
4. Platzitzova škrupina
5. Suspenzia padla na Luck
6. Sviečka
7. Batéria

PRÍSLUŠENSTVO

Modelka	**PTM20**

Operační instrukce	1 pc.
Lithium-iontová baterie	1 pc.
Nabíjecí zařízení	1 pc.
Přepravní pouzdro	1 pc.

VŠEOBECNÉ BEZPEČNOSTNÉ VÝSTRAHY PRE ELEKTRICKÉ NÁRADIE

⚠ **VÝSTRAHA! Prečítajte si všetky bezpečnostné výstrahy a všetky pokyny.** Nedodržanie výstrah a pokynov maže viesť k zasiahnutiu elektrickým prúdom, požiaru a/alebo vážnemu poraneniu.

Všetky výstrahy a pokyny uschovajte pre možnú potrebu v budúcnosti.

Výraz „elektrický nástroj" vo varovaniach označuje nástroj napájaný z elektrickej siete (drôtový) alebo nástroj napájaný z batérií (bezdrôtový).

BEZPEČNOSŤ NA PRACOVISKU

- Pracovisko vždy udržiavajte čisté a dobre osvetlené. Neporiadok a neosvetlené priestory pracoviska môžu mať za následok pracovné úrazy.
- Elektrické náradie nepoužívajte vo výbušnom prostredí, ako napríklad v prítomnosti horľavých kvapalín, plynov alebo prachu. Elektrické náradie vytvára iskry, ktoré môžu zapáliť prach alebo výpary.
- Držte deti a okolostojacich ďalej počas prevádzkovania elektrického nástroja. Odvedenie pozornosti môže spôsobiť neschopnosť ovládania náradia.

ELEKTRICKÁ BEZPEČNOSŤ

- Zástrčka elektrického náradia musí vyhovovať sieťovej zásuvke. Zástrčku nikdy a žiadnym spôsobom neupravujte. V spojení s uzemneným elektrickým náradím nepoužívajte žiadne rozbočovacie zásuvky. Neupravované zástrčky a správne vyhovujúce zásuvky znížia riziko zasiahnutia elektrickým prúdom.
- Vyhýbajte sa kontaktu s uzemnenými povrchmi, ako sú potrubia, radiátory a chladničky. Ak je vaše telo uzemnené, existuje tu zvýšené riziko zranenie elektrickým prúdom.
- Elektrické nástroje nevystavujte dažďu alebo vlhkému prostrediu. Vniknutie vody do elektrického nástroja zvyšuje riziko zranenia elektrickým prúdom.
- Kábel nepoužívajte nesprávnym spôsobom. Kábel nikdy nepoužívajte na prenášanie, ťahanie a náradie neodpájajte od prívodu energie ťahaním za kábel. Kábel chráňte pred teplom, olejom, ostrými hranami alebo pohybujúcimi sa časťami. Poškodené alebo zamotané káble zvyšujú riziko zasiahnutia elektrickým prúdom.
- Pri prevádzke elektrických nástrojov vonku použite predlžovací kábel vhodný na použitie vonku. Použitie kábla vhodného na použitie vonku znižuje riziko úrazu elektrickým prúdom.
- Ak sa nedá vyhnúť použitiu elektrického nástroja na vlhkom mieste, použite zariadenie na ochranu napájania pred zvyškovým prúdom (RCD). Použitie RCD znižuje riziko úrazu elektrickým prúdom.

OSOBNÁ BEZPEČNOSŤ

- Buďte opatrní, sledujte, čo robíte a používajte zdravý rozum pri prevádzkovaní elektrického nástroja. Elektrický nástroj nepoužívajte, ak ste unavení alebo pod vplyvom drog, alkoholu alebo liekov. Chvíľa nepozornosti počas prevádzkovania elektrických nástrojov môže spôsobiť vážne osobné zranenie.
- Používajte osobné ochranné prostriedky. Vždy používajte ochranné okuliare. Používanie osobných ochranných prostriedkov, ako je ochranná dýchacia maska, bezpečnostná pracovná obuv, ochranná prilba alebo chrániče sluchu, podľa druhu elektrického náradia a spôsobu jeho použitia znižuje riziko zranenia.
- Zabráňte neúmyselnému spusteniu. Pred pripojením k sieťovému zdroju a/alebo akumulátoru, uchopením alebo prenášaním náradia sa uistite, že vypínač je vo vypnutej polohe. Prenášanie elektrického nástroja s prstom na spínači alebo spustené elektrické nástroje, ktoré sú zapnuté môže spôsobiť nehodu.
- Pred zapnutím elektrického nástroja vyberte z neho všetky nastavovacie kľúče. Kľúč, ktorý necháte pripevnený k otáčajúcej sa časti elektrického nástroja môže spôsobiť osobné zranenie.
- Nezachádzajte príliš ďaleko. Dbajte na pevný postoj a neustále udržiavajte rovnováhu. Takto sa umožní lepšia kontrola nad elektrickým nástrojom v neočakávaných situáciách.
- Vhodne sa oblečte. Nenoste voľné oblečenie alebo šperky. Udržujte svoje vlasy a oblečenie v dostatočnej vzdialenosti od pohyblivých častí. Voľné oblečenie, šperky alebo dlhé vlasy sa môžu zachytiť do pohybujúcich sa častí.
- Ak sú zariadenie vybavené na pripojenie vysávača alebo vrecka na zachytávanie prachu, pripojte ich k náradiu a pri práci ich správne používajte. Používanie zariadení na zachytávanie prachu môže znížiť riziká spôsobené prachom.
- Nedovoľte, aby skúsenosti získané častým používaním nástroja viedli k prehnanému sebavedomiu a Ignorovaniu bezpečnostných zásad používania nástroja. Neopatrné správanie môže v zlomku sekundy spôsobiť vážne zranenie.

POUŽÍVANIE A STAROSTLIVOSŤ O ELEKTRICKÉ NÁRADIE

- Nepreťažujte elektrické náradie. Používajte elektrické náradie vhodné na daný druh práce. S vhodným ručným elektrickým náradím budete pracovať lepšie a bezpečnejšie v uvedenom rozsahu výkonu náradia.
- Nepoužívajte elektrické náradie, ktoré má pokazený vypínač. Náradie, ktoré sa už nedá zapnúť alebo vypnúť, je nebezpečné a treba ho zveriť do opravy odborníkovi.
- Predtým, ako vykonáte akékoľvek úpravy, výmenu príslušenstva alebo skôr, než elektrické náradie odložíte, odpojte ho od zdroja napájania a/alebo akumulátora. Tieto preventívne bezpečnostné opatrenia znižujú riziko náhodného spustenia elektrického náradia.
- Nepoužívané elektrické náradie uschovávajte tak, aby bolo mimo dosahu detí. Nedovoľte používať toto náradie osobám, ktoré s ním nie sú dôverne oboznámené alebo ktoré si neprečítali tieto pokyny. Elektrické nástroje sú v rukách neškolených osôb nebezpečné.
- Vykonávajte údržbu elektrického náradia a príslušenstva. Kontrolujte, či sú pohyblivé časti vyrovnané alebo nie sú ohnuté, či jeho časti nie sú zlomené a všetky iné okolnosti, ktoré môžu zasahovať do prevádzky elektrického nástroja. Ak je elektrický nástroj poškodený, nechajte ho pred použitím opraviť. Mnohé nehody sú spôsobené práve nesprávne udávaným elektrickým náradím.
- Rezné nástroje udržiavajte ostré a čisté. Správne udržiavané rezacie nástroje s ostrými reznými hranami sa menej pravdepodobne zalepia a ľahšie sa ovládajú.
- Elektrický nástroj, príslušenstvo, vrtáky nástroja atď. používajte v súlade s týmito inštrukciami, berte do úvahy pracovné podmienky a prácu, ktorá sa bude vykonávať. Používanie elektrického náradia na iné, než určené činnosti môže viesť k vzniku nebezpečných situácií.
- Rukoväti a uchopovacie povrchy udržujte suché, čisté a bez oleja alebo mazacieho tuku. Klzké rukoväte a uchopovacie povrchy neumožňujú bezpečnú manipuláciu a ovládanie náradia v neočakávaných situáciách.

STAROSTLIVÉ POUŽÍVANIE AKUMULÁTOROVÉHO NÁRADIA

- Akumulátory nabíjajte len v nabíjačkách, ktoré odporúča výrobca akumulátora. Nabíjačka, ktorá je vhodná len na jeden typ súpravy batérií môže znamenať riziko požiaru, keď sa používa s inou súpravou batérií.
- Do elektrického náradia používajte len špecificky určené akumulátory. Používanie iných akumulátorov môže mať za následok poranenie a nebezpečenstvo požiaru.
- Nepoužívané akumulátory uschovávajte tak, aby sa nemohli dostať do styku s kancelárskymi sponkami, mincami, kľúčmi, klincami, skrutkami alebo s inými drobnými kovovými predmetmi, ktoré by mohli spôsobiť skratovanie kontaktov. Skrat medzi kontaktmi akumulátora môže mať za následok popálenie alebo vznik požiaru.
- Za nepriaznivých podmienok môže vytiecť z batérie kvapalina; vyhýbajte sa kontaktu s ňou. Ak sa neje nechtiac dotknete, vypláchnite vodou. Ak sa kvapalina dostane do kontaktu s očami, vyhľadajte lekársku pomoc. Kvapalina vytečená z batérie môže spôsobiť podráždenie alebo popálenie.
- Nepoužívajte poškodené alebo upravované akumulátory alebo náradie. Pri použití poškodených alebo použitých batérií môže dôjsť k nepredvídateľným reakciám, ktoré môžu spôsobiť oheň, výbuch alebo nebezpečenstvo úrazu.
- Nevystavujte sadu batérií alebo náradie ohňu alebo nadmerným teplotám. Vystavenie účinku ohňa alebo teplote vyššej ako 130°C môže spôsobiť výbuch.
- Dodržujte pokyny týkajúce sa nabíjania a akumulátory alebo náradie nenabíjajte mimo teplotného rozsahu uvedeného v pokynoch. Nesprávne nabíjanie alebo nabíjanie pri teplotách meno uvedený rozsah teplôt môže poškodiť batériu a zvýšiť riziko vzniku požiaru.

SERVIS

- Servis na svojom elektrickom náradí nechajte vykonávať len kvalifikovaným personálom a pri použití jedine originálnych náhradných dielov. Tým sa zaistí zachovanie bezpečnosti náradia.
- Nikdy neopravujte poškodené akumulátory a nabíjačky. Akumulátory a nabíjačky môže opravovať len výrobca alebo autorizovaný servis.

ĎALŠIE UPOZORNENIE PRE BATÉRIE

- Nepripájajte svorky batérie žiadnymi predmetmi. Mohlo by to spôsobiť skrat, ktorý by mohol viesť k zraneniu a výbuchu.
- Nevystavujte batériu pôsobeniu vody alebo vlhkosti. Hrozí nebezpečenstvo skratu a výbuchu.
- Batériu neotvárajte. Hrozí nebezpečenstvo skratu a výbuchu.
- Akumulátor skladujte pri teplote od 0°C do 30°C. Nenechávajte batériu napríklad v lete v aute. Hrozí nebezpečenstvo poškodenia a výbuchu.
- Ventilačné otvory pravidelne čistite mäkkou, čistou a suchou kefou. Výrazne kratšia doba prevádzky po nabití signalizuje, že je batéria opotrebovaná a je potrebné ju vymeniť za novú.
- Pri poškodení alebo nesprávnom použití batérie sa z nej môžu uvoľňovať výpary. V prípade výskytu príznakov vyvetrajte miestnosť a vyhľadajte lekársku pomoc. Plyny môžu poškodiť dýchacie cesty.
- Batérie uchovávajte mimo dosahu detí.
- Batéria je dodávaná čiastočne nabitá. Ak chcete dosiahnuť plný výkon batérie, pred prvým použitím ju úplne nabite.
- Použitú batériu je potrebné odviezť do zariadenia na likvidáciu nebezpečného odpadu.

DODATOČNÉ UPOZORNENIA PRE NABÍJAČKY

- Nabíjačku používajte iba v interiéri a chráňte ju pred dažďom a vlhkosťou.
- Pred pripojením nabíjačky skontrolujte sieťové napätie. Sieťové napätie musí zodpovedať údajom na štítku nabíjačky.
- Nabíjačku používajte iba na nabíjanie typu batérie určeného výrobcom. Použitie nabíjačky na nabíjanie iného než určeného akumulátora môže spôsobiť požiar.
- Udržujte nabíjačku v čistote. Znečistenie môže viesť k úrazu elektrickým prúdom.
- Pred každým nabíjaním skontrolujte nabíjačku a napájací kábel so zástrčkou. Ak je nabíjačka poškodená, nepoužívajte ju. Nepokúšajte sa nabíjačku sami opravovať. Poškodená nabíjačka, napájací kábel alebo zástrčka predstavujú riziko úrazu elektrickým prúdom.
- Nepoužívajte nabíjačku umiestnenú na horľavom povrchu (napr. na papieri, látke atď.) alebo v blízkosti horľavých látok. V dôsledku zvýšenia teploty nabíjačky počas nabíjania hrozí nebezpečenstvo požiaru.
- Neprenášajte nabíjačku iba za napájací kábel.

PRED ZAČATÍM PRÁCE

Nabíjanie batérie

⚠ **POZNÁMKA!** Pred použitím brúsky sa starostlivo zoznámte s príručkou.

Nabíjanie batérie

Priložená nabíjačka je určená pre nabíjanie li-ion batérie inštalovanej v nástroji. Nepoužívajte žiadnu inú nabíjačku.

Li-ion batéria je chránená pred hlbokým vybitím. Keď sa batéria vybije, stroj sa pomocou ochranného obvodu vypne: Držiak nástroja sa prestane otáčať.

V teplom prostredí alebo po veľkej záťaži sa battery pack môže silne

zahriať. Pred nabíjaním ponechajte battery pack vychladnúť.

⚠ **POZOR!**

Aby ste predišli poškodeniu batérie po zakúpení, musíte batériu úplne nabíjať po dobu 1 / 2,5 hodiny!

Dôležité poznámky pre nabíjanie battery packu

Battery pack vo vašom nástroji nie je z výroby nabitý. Pred prvým použitím je nutné ho nabiť! Pokiaľ je battery pack silne zahriaty, vyberte ho z nástroja a nechajte ho najskôr vychladnúť na okolitú teplotu a až potom začnite nabíjať. Na zabránenie poškodenia battery packu, vybité batérie pred uskladnením nabite na aspoň polovicu kapacity.

Pokiaľ nástroj nebudete používať po dlhšiu dobu, batériu nabíjajte každých 3 – 6 mesiacov.

Ako nabiť batériu

Pripojte nabíjačku k sieti, následne zastrčte DC zástrčku nabíjačky do základne nabíjačky, kontrolka na nabíjačke sa rozsvieti nazeleno. Zasuňte battery pack do základne nabíjačky. Zelená kontrolka sčervená, proces nabíjania začal.

Po cca 2 hodinách nabíjania červená kontrolka zozelená, batéria je úplne nabitá a nabíjanie je dokončené. Vysuňte battery pack z nabíjačky.

Nabíjačka je schopná detegovať niektoré problémy spojené s battery packom.

Vybratie alebo vloženie battery packu

Stlačením tlačidla uvoľnenia battery packu ho uvoľníte a vyberiete z

nástroja. Po nabití ho zasuňte späť na svoje miesto. Postačí jednoduché zatlačenie a ľahký tlak.

VYUŽÍVANIE

Použitie:

- Vložte batériu do auta.
- Položte stroj na povrch dlaždíc, zaistite saciu páku dopredu, zdvihnite dlaždicu a presuňte ju na pracovnú plochu
- Sacia páka späť. Stlačením prepínača aktivujete vibrácie. Upravte frekvenciu vystuženia podľa svojich potrieb.

Poznámky:

- Stroj sa musí skladovať na suchom mieste.
- Po použití odstráňte nečistoty a prach z povrchu stroja.
- Uschovajte stroj v priloženom kufríku, aby ste predišli poškodeniu.
- Pri častom používaní sa odporúča strojček denne nabíjať. Je tiež žiaduce dobíjať nerieže sa raz za mesiac, ak sa nástroj dlhší čas nepoužíva.

PREVÁDZKOVÉ PRAVIDLÁ A ŽIVOTNOSŤ

Starostlivosť a údržba

- Vetracie otvory udržiavajte čisté. Odstráňte z nich prach, nečistoty a hobliny.
- Časti tela produktu udržiavajte čisté. Na čistenie častí tela nepoužívajte žieravé chemikálie alebo tekutiny.

Tento výrobok môže byť prevádzkovaný maximálne 15 minút, potom musí byť vypnutý na 5 minút.

Odporúča sa pracovať s výrobkom najviac 20 hodín týždenne.

Ak sa dodržiavajú vyššie uvedené odporúčania, životnosť je 3 roky od dátumu nákupu.

⚠ **POZOR!**

Neoprávnená demontáž stroja počas záručnej doby je zakázaná!

Kontrola stavu kolektora

Počas dlhodobého skladovania je kolektor pokrytý oxidmi, čo zhoršuje komutáciu (silné iskrenie medzi kefami a kolektorom) a v dôsledku toho vedie k predčasnej poruche kotvy elektromotora. Ak chcete odstrániť oxidy a čierny kolektor, kontaktujte vašu servisnú dielňu alebo výrobcu.

Kontrola stavu elektrických kefí a jej výmena

Po 50 hodinách prevádzky stroja vám odporúčame obrátiť sa na odbornú dielňu, aby skontrolovala stav kefiek a prípadne ich vymenila.

OCHRANA ŽIVOTNÉHO PROSTREDIA

Elektrické náradie, batérie, príslušenstvo a obaly by mali byť recyklované spôsobom šetrným k životnému prostrediu. Nevyhadzujte elektrické náradie a batérie do domového odpadu!

V záujme ochrany životného prostredia je nutné použitú batériu, najmä lítiovú, správne zlikvidovať. Pre správnu likvidáciu batériu pri používaní spotrebiča definitívne vybite, vyberte ju a potom zakryte kontakty elektrickou páskou, aby ste zabránili skratu. Batériu neotvárajte a nelikvidujte ju po častiach. Likvidujte na mieste na to určenom.

Len pre krajiny EÚ:

Li-ion

V súlade s európskou smernicou 2012/19/EÚ o odpadových elektrických a elektronických zariadeniach a príslušnými vnútroštátnymi právnymi predpismi av súlade s európskou smernicou 2006/66/EC musia byť chybné alebo vyradené batérie a elektronické zariadenia zhromažďované za účelom ekologicky bezpečnej recyklácie.

Pri nesprávnej likvidácii môžu mať použité elektrické a elektronické zariadenia škodlivé účinky na životné prostredie a ľudské zdravie v dôsledku možnej prítomnosti nebezpečných látok.

PREPRAVA

Na lítium-iónové batérie sa vzťahujú požiadavky týkajúce sa prepravy nebezpečných vecí. Batérie môžu byť prepravované samotným užívateľom po ceste bez nutnosti dodržiavať ďalšie predpisy. Pri preprave pomocou

tretích strán (napr. lietadlom alebo špedíciou) je potrebné dodržiavať zvláštne požiadavky na balenie a označovanie. V takom prípade musí byť do prípravy zásielky na prepravu zapojený odborník na nebezpečný tovar.

Akumulátor baľte iba s nepoškodeným krytom. Uzavrite otvorené kontakty a zabaľte batériu tak, aby sa nemohla vo vnútri obalu pohybovať. Dodržujte tiež prípadné ďalšie národné predpisy.

PL|POLSKI

WIBRATOR DO PŁYTEK PTM20 INSTRUKCJA OBSŁUGI

DANE TECHNICZNE

Model	PTM20
Napięcie znamionowe (V DC)	20
Częstotliwość wibracji	15 000
Średnica misy próżniowej (mm)	130
Maksymalne obciążenie (kg)	75
Akumulator	**PTM20-B**
Napięcie znamionowe (V DC)	20
Typ akumulatora	Li-ion
Pojemność (Ah)	2,0
Ładowarka	**PTM20-C**
Napięcie wejściowe (V AC)	220-240
Częstotliwość (Hz)	50
Moc znamionowa (W)	45
Napięcie wyjściowe (V DC)	20
Prąd wyjściowy (A)	2
Klasa ochronności	II

OPIS (*OBRAZEK 1)

1. Przyssawka
2. Plastikowa obudowa
3. Silnik
4. Plastikowa obudowa
5. Blokada przyssawki.
6. Przełącznik
7. Bateria

WYPOSAŻENIE

Model	PTM20
Instrukcja obsługi	1 pc.
Bateria litowo-jonowa	1 pc.
Urządzenie ładujące	1 pc.
Skrzynia transportowa	1 pc.

OGÓLNE WSKAZÓWKI BEZPIECZEŃSTWA DOTYCZĄCE ELEKTRONARZĘDZI

⚠ **OSTRZEZENIE! Należy zapoznać się ze wszystkimi ostrzeżeniami i wskazówkami dotyczącymi bezpieczeństwa użytkowania oraz ilustracjami i danymi technicznymi dostarczonymi wraz z niniejszym elektronarzędziem.** Nieprzestrzeganie podanych niżej ostrzeżeń dotyczących bezpieczeństwa i wskazówek dotyczących bezpieczeństwa może być przyczyną porażenia prądem elektrycznym, pożaru i/lub poważnych obrażeń.

Zachowaj wszystkie ostrzeżenia i wskazówki dotyczące bezpieczeństwa, aby móc skorzystać z nich w przyszłości.

W podanych niżej ostrzeżeniach wyrażenie „elektronarzędzie" oznacza elektronarzędzie zasilane z sieci (z przewodem zasilającym) lub elektronarzędzie zasilane z akumulatora (bezprzewodowe).

BEZPIECZEŃSTWO W MIEJSCU PRACY

- W miejscu pracy należy utrzymywać porządek i dobre oświetlenie. Nieporządek i złe oświetlenie przyczyniają się do wypadków.
- Nie należy używać elektronarzędzie w środowiskach wybuchowych, tworzonych przez łatwo palne ciecze, gazy lub pyty. Elektronarzędzie wytwarza iskry, które mogą zapalić pył lub opary.
- Nie należy dopuszczać dzieci i obserwatorów do miejsc, w których używa się elektronarzędzi. Rozproszenie uwagi może spowodować utratę kontroli nad elektro-narzędziem.

BEZPIECZEŃSTWO ELEKTRYCZNE

- Wtyczki elektronarzędzi muszą pasować do gniazdek. Nigdy w żaden sposób nie należy przerabiać wtyczki. Nie należy używać żadnych przedłużaczy w przypadku elektronarzędzi mających przewód z żyłą uziemienia ochronnego. Brak przeróbek we wtyczkach i gniazdkach wtyczkowych zmniejsza ryzyko porażenia prądem elektrycznym.
- Należy unikać dotykania powierzchni uziemionych lub zwartych z masą, takich jak rury, ogrzewacze, grzejniki centralnego ogrzewania i chłodziarki. W przypadku dotknięcia części uziemionych lub zwartych z masą, wzrasta ryzyko porażenia prądem elektrycznym.
- Nie należy narażać elektronarzędzi na działanie deszczu lub warunków wilgotnych. W przypadku przedostania się do elektronarzędzia wody, wzrasta ryzyko porażenia prądem elektrycznym.
- Nie należy nadwerężać przewodów przyłączeniowych. Nigdy nie należy używać przewodu przyłączeniowego do przenoszenia, ciągnięcia elektronarzędzia lub wyciągania wtyczki z gniazdka. Należy trzymać przewód przyłączeniowy z daleka od źródeł ciepła, olejów, ostrych krawędzi lub ruchomych części. Uszkodzone lub zaplątane przewody przyłączeniowe zwiększają ryzyko porażenia prądem elektrycznym.
- W przypadku, gdy elektronarzędzie używa się na wolnym powietrzu, przewody przyłączeniowe należy przedłużać przedłużaczami przeznaczonymi do pracy na wolnym powietrzu. Używanie przedłużacza przeznaczonego do pracy na wolnym powietrzu zmniejsza ryzyko porażenia prądem elektrycznym.
- W przypadku, gdy używanie elektro-narzędzia w środowisku wilgotnym jest nieuniknione, jako ochronę przed napięciem zasilania należy stosować urządzenie różnicowoprądowe (RCD). zastosowanie RCD zmniejsza ryzyko porażania prądem elektrycznym.

BEZPIECZEŃSTWO OSOBISTE

- Należy być przewidującym, obserwować co się robi i zachowywać rozsądek podczas używania elektronarzędzia. Nie należy używać elektronarzędzia, gdy jest się zmęczonym lub pod wpływem narkotyków, alkoholu lub lekarstw. Chwila nieuwagi podczas pracy elektronarzędziem może spowodować poważne osobiste obrażenia.
- Należy stosować wyposażenie ochronne. Należy zawsze zakładać okulary ochronne. Używanie w odpowiednich warunkach wyposażenia ochronnego, takiego jak maska przeciwpyłowa, obuwie antypoślizgowe, kask lub ochronniki słuchu, zmniejszy osobiste obrażenia.
- Należy unikać niezamierzonego rozruchu. Przed przyłączeniem do źródła zasilania i/lub przed podłączeniem akumulatora oraz zanim podniesie się lub przeniesie się narzędzie należy upewnić się, że wyłącznik elektronarzędzia jest w pozycji wyłączony. Przenoszenie elektronarzędzia z palcem na wyłączniku lub przyłączenie elektronarzędzia do sieci zasilającej przy załączonym wyłączniku może być przyczyną wypadku.
- Przed uruchomieniem elektronarzędzia należy usunąć wszystkie klucze. Pozostawienie klucza w obracającej się części elektronarzędzia może spowodować osobiste obrażenia.
- Nie należy wychylać się za daleko. Należy cały czas stać pewnie i zachować równowagę. Umożliwi to lepszą kontrolę nad elektronarzędziem w sytuacjach nieprzewidywalnych.
- Należy odpowiednio się ubierać. Nie należy nosić luźnego ubrania ani biżuterii. Należy utrzymywać swoje włosy, ubranie i rękawiczki z dala od części ruchomych. Luźne ubrania, biżuteria lub długie włosy mogą zostać zaczepione przez części ruchome.
- Jeżeli urządzenia są przystosowane do przyłączenia zewnętrznego odciągu pyłu i pochłaniacza pyłu, należy upewnić się, że są one przyłączone i prawidłowo użyte. Użycie pochłaniaczy pyłu może zredukować zagrożenia zależne od zapylenia.
- Nie wolno dopuścić, aby umiejętności, nabyte w wyniku częstej pracy elektronarzędziem, zastąpiły ścisłe przestrzeganie zasad bezpieczeństwa. Nieostrożność podczas obsługi elektronarzędzia może w ułamku sekundy spowodować ciężkie obrażenia.

UŻYTKOWANIE I TROSKA O ELEKTRONARZĘDZIE

- Nie należy elektronarzędzia przeciążać. Należy stosować elektronarzędzie o mocy odpowiedniej do wykonywanej pracy.

Właściwe elektronarzędzie umożliwi pracę lepszą i bezpieczniejszą przy obciążeniu, na jakie zostało zaprojektowane.

◊ Nie należy używać elektronarzędzia, jeżeli włącznik go nie załącza i nie wyłącza. Każde elektronarzędzie, którego nie można załączać lub wyłączać włącznikiem, jest niebezpieczne i musi zostać naprawione.

◊ Należy odłączać wtyczkę ze źródła zasilania elektronarzędzia i/lub odłączyć akumulator przed wykonaniem każdej nastawy, wymiany części lub magazynowaniem. Takie zapobiegawcze środki bezpieczeństwa redukują ryzyko przypadkowego rozruchu elektronarzędzia.

◊ Nieużywane elektronarzędzie należy przechowywać poza zasięgiem dzieci i nie należy pozwalać osobom niezaznajomionym z elektronarzędziem lub niniejszą instrukcją na używanie elektronarzędzia. Elektronarzędzia są niebezpieczne w rękach nieprzeszkolonych użytkowników.

◊ Elektronarzędzia i akcesoria należy konserwować. Należy sprawdzać współosiowość lub zakleszczenie się części ruchomych, pęknięcia części i wszystkie inne czynniki, które mogą mieć wpływ na pracę elektronarzędzia. Jeżeli stwierdzi się uszkodzenia, należy elektronarzędzie przed użyciem naprawić. Przyczyną wielu wypadków jest niefachowy sposób konserwacji elektronarzędzia.

◊ Narzędzia tnące powinny być ostre i czyste. Odpowiednie utrzymywanie ostrych krawędzi narzędzi tnących zmniejsza prawdopodobieństwo zakleszczenia i ułatwia obsługę.

◊ Elektronarzędzie, wyposażenie, narzędzia robocze itp. należy stosować zgodnie z niniejszą instrukcją, biorąc pod uwagę warunki pracy i rodzaj pracy do wykonania. Używanie elektronarzędzia w sposób, do jakiego nie jest przewidziane, może spowodować niebezpieczne sytuacje.

◊ Uchwyty i powierzchnie chwytowe powinny być suche, czyste i wolne od oleju i smaru. Śliskie uchwyty i powierzchnie chwytowe nie pozwalają na bezpieczne trzymanie narzędzia i kontrolę nad nim w nieoczekiwanych sytuacjach.

OBSŁUGA I KONSERWACJA ELEKTRONARZĘDZI AKUMULATOROWYCH

◊ Do ładowania akumulatorów należy używać wyłącznie ładowarki zalecanej przez producenta. Ładowarka właściwa do ładowania jednego rodzaju akumulatora może stworzyć ryzyko pożaru, jeżeli zostanie wykorzystana do ładowania innego rodzaju akumulatorów.

◊ Elektronarzędzi należy używać wyłącznie z przeznaczonymi do nich akumulatorami. Używanie innych akumulatorów może stworzyć ryzyko odniesienia obrażeń ciała i pożaru.

◊ Jeżeli akumulator nie jest używany, należy go przechowywać z dala od metalowych przedmiotów, takich jak spinacze, monety, klucze, gwoździe, śruby lub inne drobne przedmioty metalowe, które mogłyby spowodować zwarcie biegunów akumulatora. Zwarcie biegunów akumulatora może stworzyć ryzyko poparzeń lub pożaru.

◊ W skrajnie niesprzyjających warunkach może dojść do wycieku elektrolitu z akumulatora, należy unikać kontaktu z elektrolitem. Jeżeli dojdzie do przypadkowego kontaktu z elektrolitem, miejsce należy przepłukać wodą. W przypadku dostania się elektrolitu do oczu, należy dodatkowo zasięgnąć porady lekarza. Elektrolit wyciekający z akumulatora może powodować podrażnienia lub poparzenia.

◊ Nie korzystać z akumulatorów ani elektro-narzędzi, które zostały uszkodzone lub zmodyfikowane. Uszkodzone lub zmodyfikowane akumulatory mogą działać w sposób nieprzewidywalny, prowadząc do pożaru, wybuchu lub poważnego urazu.

◊ Akumulator należy trzymać z dala od ognia oraz chronić przed nadmierną temperaturą. Narażenie na działanie ognia lub temperatury powyżej 130°C może spowodować wybuch.

◊ Należy przestrzegać wszystkich instrukcji dotyczących ładowania. Nie wolno ładować akumulatora lub elektronarzędzia w temperaturze znajdującej się poza zakresem określonym w niniejszej instrukcji. Ładowanie niezgodne z instrukcją lub ładowanie w temperaturze wykraczającej poza podanym zakresem może spowodować uszkodzenie akumulatora oraz zwiększa ryzyko pożaru.

NAPRAWA I SERWIS

◊ Naprawę elektronarzędzia należy zlecać wyłącznie osobie wykwalifikowanej, wykorzystującej wyłącznie oryginalne części zamienne. Zapewni to, że użytkowanie elektronarzędzia będzie nadal bezpieczne.

◊ Nie wolno naprawiać uszkodzonego akumulatora oraz ładowarki. Naprawy akumulatora i ładowarki można dokonywać wyłącznie u producenta lub w autoryzowanym punkcie serwisowym.

DODATKOWE OSTRZEŻENIA DOTYCZĄCE AKUMULATORÓW

◊ Nie wolno łączyć biegunów akumulatora za pomocą żadnych przedmiotów. Może to doprowadzić do zwarcia stwarzając ryzyko odniesienia obrażeń ciała i wybuchu.

◊ Akumulatora nie wolno wystawiać na działanie wody lub wilgoci. Istnieje niebezpieczeństwo zwarcia i wybuchu.

◊ Nie otwierać akumulatora. Istnieje niebezpieczeństwo zwarcia i wybuchu.

◊ Akumulator należy przechowywać wyłącznie w temperaturze od 0°C do 30°C. Nie wolno pozostawiać akumulatora np. latem w samochodzie. Istnieje niebezpieczeństwo uszkodzenia i wybuchu.

◊ Otwory wentylacyjne należy regularnie czyścić za pomocą miękkiego, czystego i suchego pędzelka. Zdecydowanie krótszy czas pracy po ładowaniu wskazuje na zużycie akumulatora i konieczność wymiany na nowy.

◊ W przypadku uszkodzenia lub niewłaściwego użytkowania akumulatora może dojść do wydzielenia oparów. Należy wywietrzyć pomieszczenie i w razie wystąpienia dolegliwości skonsultować się z lekarzem. Gazy mogą uszkodzić drogi oddechowe.

◊ Akumulator należy przechowywać w miejscu niedostępnym dla dzieci.

◊ Akumulator jest dostarczany częściowo naładowanym. Aby osiągnąć pełną wydajność akumulatora, należy go całkowicie naładować przed pierwszym użyciem.

◊ Zużyty akumulator należy dostarczyć do punktu utylizacji niebezpiecznych odpadów.

DODATKOWE OSTRZEŻENIA DOTYCZĄCE ŁADOWAREK

◊ Ładowarkę należy używać wyłącznie w pomieszczeniach zamkniętych oraz chronić przed deszczem i wilgocią.

◊ Należy sprawdzić napięcie w sieci przed podłączeniem ładowarki. Napięcie źródła zasilania musi się zgadzać z danymi zamieszczonymi na tabliczce znamionowej ładowarki.

◊ Ładowarki należy używać wyłącznie do ładowania akumulatorów określonego przez producenta typu. Użycie ładowarki do ładowania innego rodzaju akumulatora niż określony może stworzyć ryzyko pożaru.

◊ Ładowarkę należy utrzymywać w czystości. Zanieczyszczenia mogą spowodować porażenie prądem elektrycznym.

◊ Przed każdym ładowaniem należy sprawdzić ładowarkę oraz przewód zasilający z wtyczką. W razie stwierdzenia uszkodzeń nie wolno użytkować ładowarki. Nie wolno samodzielnie dokonywać żadnych napraw ładowarki. Uszkodzona ładowarka, przewód lub wtyczka stwarzają ryzyko porażenia prądem.

◊ Nie wolno używać ładowarki umieszczonej na łatwopalnym podłożu (np. papier, tekstylia itp.) lub w sąsiedztwie substancji łatwopalnych. Ze względu na wzrost temperatury ładowarki podczas procesu ładowania istnieje niebezpieczeństwo pożaru.

◊ Nie wolno przenosić ładowarki trzymając wyłącznie za przewód zasilający.

PRZED ROZPOCZĘCIEM PRACY

Proces ładowania

⚠ **UWAGA!** Należy uważnie przeczytać instrukcję obsługi przed używaniem urządzenia.

Ładowanie akumulatora

Dostarczona ładowarka jest przeznaczona do ładowania akumulatorów litowo-jonowych urządzenia. Nie wolno używać ładowarek innego typu. Akumulator litowo-jonowy jest chroniony przed głębokim rozładowaniem. Gdy akumulator jest rozładowany, urządzenie jest automatycznie wyłączane przez zabezpieczenie elektroniczne. Uchwyt narzędzi roboczych już nie obraca się.

W czasie upałów lub w ciepłym pomieszczeniu po intensywnym użytkowaniu akumulatory mogą bardzo się nagrzać. Przed ładowaniem należy pozwolić im ostygnąć.

⚠ **UWAGA!**

Aby uniknąć uszkodzenia akumulatora, po zakupie konieczne jest pełne jego naładowanie, które powinno trwać około 1 / 2,5 godziny!

Ważne uwagi dotyczące ładowania akumulatorów

Akumulator w nowym urządzeniu nie jest naładowany. Dlatego przed pierwszym użyciem należy ją naładować. Jeżeli akumulator jest bardzo gorący, należy odłączyć go od elektronarzędzia i pozwolić ostygnąć do komfortowej temperatury, dopiero po tym można rozpocząć ładowanie.

Aby zapobiec utracie ładunku i rozlaniu elektrolitu, przed przechowywaniem należy naładować akumulator do pełna lub przynajmniej do połowy.

W przypadku przechowywania narzędzia przez długi czas należy ładować baterie co 3-6 miesięcy.

Jak ładować akumulator

Podłączyć ładowarkę do źródła zasilania, a następnie częściowo włożyć akumulator do ładowarki. Zaświeci się zielona dioda. Następnie wsunąć do końca akumulator w prowadnice ładowarki, zaświeci się czerwona dioda. Oznacza to, że rozpoczął się proces ładowania.

Czas ładowania wynosi około 2 godzin, po ukończonym procesie ładowania czerwona dioda zgaśnie, a zaświeci się zielona. Oznacza to, że bateria jest w pełni naładowana. Należy odłączyć akumulator od ładowarki.

Ładowarka danego typu może wykryć niektóre problemy z akumulatorem.

Montaż oraz demontaż akumulatora

Nacisnąć przycisk zwalniający akumulator i pociągnąć do siebie akumulator z narzędzia. Aby zamontować akumulator na urządzeniu po naładowaniu, należy go włożyć do prowadnic oraz delikatnie docisnąć.

UŻYTKOWANIE

Stosowanie:

- ◊ Włóż akumulator do samochodu.
- ◊ Umieść maszynę na powierzchni płytki, zablokuj dźwignię ssącą do przodu, podnieś płytkę i przesuń ją na miejsce pracy.
- ◊ Dźwignia ssąca z powrotem. Naciśnij przełącznik, aby włączyć wibracje. Dostosuj częstotliwość wibracji do swoich potrzeb.

Uwagi:

- ◊ Maszynę należy przechowywać w suchym miejscu.
- ◊ Po użyciu usuń brud i kurz z powierzchni maszyny.
- ◊ Przechowuj maszynę w dołączonej torbie, aby uniknąć uszkodzenia.
- ◊ W przypadku częstego używania zaleca się codzienne ładowanie urządzenia. Wskazane jest również ładowanie go przynajmniej raz w miesiącu, jeśli narzędzie nie jest używane przez dłuższy czas.

ZASADY EKSPLOATACJI I ŻYWOTNOŚĆ

Pielęgnacja i konserwacja

- ◊ Utrzymuj otwory wentylacyjne w czystości. Oczyść je z kurzu, brudu i wiórów.
- ◊ Utrzymuj części obudowy produktu w czystości. Nie używaj żrących chemikaliów ani płynów do czyszczenia obudowy.

Ten produkt może być eksploatowany przez maksymalnie 15 minut, następnie należy go wyłączyć na 5 minut.

Tygodniowo zaleca się pracę z produktem nie dłużej niż 20 godzin. Przy przestrzeganiu powyższych zaleceń, żywotność maszyny wynosi 3 lata od daty zakupu.

⚠ UWAGA!

Zabroniony jest samodzielny demontaż maszyny w okresie gwarancyjnym!

Sprawdzenie stanu komutatora

Podczas długotrwałego przechowywania komutator pokrywa się tlenkami, co pogarsza komutację (silne iskrzenie między szczotkami a komutatorem) i w efekcie prowadzi do przedwczesnej awarii wirnika silnika elektrycznego. W celu usunięcia tlenków i czernienia kolektora należy skontaktować się z wykwalifikowanym serwisem lub producentem.

Sprawdzenie stanu szczotek i ich wymiana

Po 50 godzinach pracy maszyny zaleca się skontaktowanie się z

wyspecjalizowanym serwisem w celu sprawdzenia stanu szczotek i w razie potrzeby ich wymiany.

OCHRONA ŚRODOWISKA

W trosce o przyrodę, elektronarzędzia, akumulatory, osprzęt i opakowania należy oddać do powtórnego przetworzenia zgodnego z obowiązującymi przepisami w zakresie ochrony środowiska. Elektronarzędzia i akumulatora nie wolno wyrzucać do odpadów komunalnych!

W celu prawidłowej utylizacji należy całkowicie rozładować baterię podczas pracy z przyrządem, wyjąć ją, a następnie owinąć styki taśmą izolacyjną, aby uniknąć zwarć.

Nie otwieraj baterii i nie utylizuj jej w częściach. Utylizować w wyznaczonych dla tego miejscach.

Tylko państwa UE:

Zgodnie z europejską dyrektywą 2012/19/UE w sprawie zużytego sprzętu elektrycznego i elektronicznego oraz jej implementacją w prawodawstwie krajowym, a także zgodnie z europejską dyrektywą 2006/66/WE uszkodzone lub zużyte akumulatory oraz sprzęt elektryczny należy segregować i poddawać odzyskowi surowców wtórnych zgodnie z przepisami o ochronie środowiska.

W przypadku nieprawidłowej utylizacji zużyty sprzęt elektryczny i elektroniczny może mieć szkodliwe skutki dla środowiska i zdrowia ludzkiego, wynikające z potencjalnej obecności substancji niebezpiecznych.

TRANSPORT

Akumulatory litowo-jonowe podlegają wymaganiom przepisów dotyczących towarów niebezpiecznych. Akumulatory mogą być transportowane drogą lądową przez użytkownika bez konieczności spełniania jakichkolwiek dalszych warunków. W przypadku przesyłki przez osobę trzecią (np. transport drogą powietrzną lub za pośrednictwem spedycji) należy dostosować się do szczególnych wymogów dotyczących opakowania i znaczenia towaru. W takim wypadku podczas przygotowania towaru do wysyłki należy skonsultować się z ekspertem ds. towarów niebezpiecznych. Akumulatory można wysyłać tylko wówczas, gdy ich obudowa nie jest uszkodzona. Odsłonięte styki należy zakleić, a akumulator zapakować w taki sposób, aby nie mógł on się poruszać (przesuwać) w opakowaniu. Należy wziąć też pod uwagę ewentualne przepisy prawa krajowego oraz regulamin przewoźnika lub linii lotniczych, z usług, których zamierza się skorzystać.

BG|БЪЛГАРСКИ

ВИБРИРАЩА ВЕНДУЗА ЗА ПЛОЧКИ PTM20 РЪКОВОДСТВО ЗА ЕКСПЛОАТАЦИЯ

ТЕХНИЧЕСКИ ХАРАКТЕРИСТИКИ

Модел	**PTM20**
Номинално напрежение (V DC)	20
Честота на вибрация	15 000
Диаметър на вакуумната купа (mm)	130
Максимално натоварване (кг)	75
Вид батерия	**PTM20-B**
Номинално напрежение (V DC)	20
Капацитет (Ah)	Li-ion
Pojemność (Ah)	2,0
Зарядно устройство	**PTM20-C**
Входен волтаж (V AC)	220-240
Честота на тока (Hz)	50
Номинална мощност (W)	45
Изходно напрежение (V DC)	20
Изходен ток (A)	2
Клас на електрическа защита	II

ОПИСАНИЕ НА ЧАСТИТЕ (*РИС. 1)

1. Превключване
2. Пластмасов калъф
3. Мотор
4. Пластмасова обвивка
5. Вендуза заключване.
6. Превключване
7. Батерия

КОМПЛЕКТ НА ДОСТАВКА

Модел	**PTM20**
Ръководство за употреба	1 pc.

Li-ion батерия	1 pc.
Устройство за зареждане	1 pc.
Транспортна кутия	1 pc.

ОБЩИ ПРЕДУПРЕЖДЕНИЯ ЗА БЕЗОПАСНОСТ ПРИ ИЗПОЛЗВАНЕ НА ЕЛЕКТРИЧЕСКИ ИНСТРУМЕНТИ

⚠ **ПРЕДУПРЕЖДЕНИЕ! Прочетете всички предупреждения за безопасност инструкции, илюстрации и спецификации, предоставени с този електрически инструмент.** Неспазването на инструкциите и предупрежденията може да доведе до електрически удар, пожар и/или сериозни наранявания.

Съхранявайте всички предупреждения и инструкции за бъдещи справки.

Терминът „електрически инструменти", използван в предупрежденията за безопасност, се отнася до електро захранвани (с кабел) от мрежата, или захранвани на батерии (безжични) електрически инструменти.

БЕЗОПАСНОСТ НА РАБОТНОТО МЯСТО

- Поддържайте работното място подредено и добре осветено. Разхвърляни или тъмни работни места са предпоставка за инциденти.
- Не използвайте електрически инструменти в експлозивни среди, например в присъствието на запалителни течности, газове или прах. По време на работа електрическите инструменти произвеждат искри, които могат да възпламенят прах или пари.
- Дръжте децата и страничните лица далече, докато боравите с електрически инструмент. Ако вниманието ви бъде отклонено, може да загубите контрола над електрическия инструмент.

ЕЛЕКТРИЧЕСКА БЕЗОПАСНОСТ

- Щепселът на електрическия инструмент трябва да е съвместим с контакта. Никога не правете каквито и да било промени по щепселите. Когато работите със занулени електрически инструменти, не използвайте адаптери за щепсела. Ползването на оригинални щепсели и контакти намалява риска от възникване на токов удар.
- Избягвайте допир със заземени повърхности, като тръби, радиатори, печки и хладилници. Когато тялото ви е заземено, рискът от възникване на токов удар е по-голям.
- Не излагайте електрическите инструменти на дъжд или влажни условия. Попадането на влага в електрическите инструменти повишава опасността от токов удар.
- Не нарушавайте целостта на кабелите. Никога не носете, не изключвайте и не дърпайте електрическия инструмент за кабела. Предпазвайте кабела от нагряване, омасляване, допир до остри ръбове или до подвижни звена на машини. Повредените или усукани кабели увеличават риска от токов удар.
- Когато използвате електрически уред на открито, използвайте удължител, подходящ за външна употреба. Използването на удължител, предназначен за работа на открито, намалява риска токов удар.
- Ако не можете да избегнете използването на електрически инструмент на влажно място, използвайте прекъсвач със защитно изключване (RCD). Използването на предпазен прекъсвач за утечни токове намалява опасността от възникване на токов удар.

ЛИЧНА БЕЗОПАСНОСТ

- Бъдете бдителни, внимавайте в действията си и използвайте разумно електрическите инструменти. Не използвайте електроинструмента, когато сте уморени или под влиянието на наркотични вещества, алкохол или упояващи лекарства. Миг невнимание, докато боравите с електрически инструмент, е достатъчен за получаването на сериозни наранявания.
- Използвайте лични предпазни средства. Винаги носете защитни очила. Защитните средства, като респираторна маска, специални обувки с устойчива на плъзгане подметка, каска, или антифони, според условията на работа, които ще намалят опасността от нараняване.
- Не допускайте нежелано включване. Преди да вдигате или носите инструмента и преди да го включвате в електрическата мрежа и/или батерия, винаги проверявайте дали превключвателят е на позиция "изключено". Носенето на електроинструменти с пръст върху пусковия прекъсвач или подаването на захранващо напрежение, докато пусковият прекъсвач е включен, увеличава опасността от трудови злополуки.
- Отстранете всички гаечни и други ключове, преди да включите уреда към захранването. Помощен инструмент, забравен на въртящо се звено, може да доведе до физически наранявания.
- Не се пресягайте. Работете в стабилно положение на тялото и във всеки момент поддържайте равновесие. Това дава възможност за по-добър контрол над електрическия инструмент в неочаквани ситуации.
- Носете подходящо облекло. Не носете широки дрехи или украшения. Дръжте косата и дрехите си на безопасно разстояние от движещите се части. Широките дрехи, бижута и дълга коса могат да бъдат захванати от движещи се елементи.
- Ако устройствата са оборудвани със съоръжение за издърпване и събиране на прах, уверете се, че е то свързано и функционира правилно. Използването на устройства за събиране на прах ще намали рисковете, свързани с работа в прашни условия.
- Не позволявайте опита ви с често използване на инструменти да ви направи прекалено самоуверени и да ви накара да игнорирате принципите за безопасност. Едно невнимателно действие може да предизвика тежки наранявания само за части от секундата.

ИЗПОЛЗВАНЕ И ОБСЛУЖВАНЕ НА ЕЛЕКТРИЧЕСКИЯ ИНСТРУМЕНТ

- Не претоварвайте електроинструмента. Използвайте подходя щ електрически инструмент за съответните цели. Правилно подбраният електрически инструмент ще свърши работата по-добре и по-безопасно в зададения от производителя диапазон на натоварване.
- Не използвайте електрически инструменти, чиито пусков прекъсвач е повреден. Електрически инструмент, който не може да бъде контролиран посредством превключвател, е опасен и трябва да бъде ремонтиран.
- Изключете щепсела на инструмента от източника на захранване и/или от батерията, преди да извършвате настройки, при смяна на приставки или при съхранение. Тази мярка премахва опасността от задействане на електрическия инструмент по невнимание.
- Съхранявайте неизползваните електрически инструменти далеч от достъп на деца и не позволявайте на лица, незапознати с начина на работа с инструментите, и с тези инструкции, да работят с тях. Когато са в ръцете на неопитни потребители, електрическите инструменти могат да бъдат изключително опасни.
- Поддържайте добре електроинструментите си и аксесоарите им. Проверявайте за неизправности или заклинване в подвижните елементи, за счупени части или други обстоятелства, които могат да влошат работата на електрическия инструмент. Преди да използвате електроинструмента, се погрижете повредените детайли да бъдат ремонтирани. Много от трудовите злополуки се дължат на недобре поддържани електроинструменти.
- Поддържайте режещите инструменти винаги добре заточени и чисти. Правилно поддържаните режещи инструменти, с наточени режещи елементи, се управляват и контролират по-лесно.
- Използвайте електрически инструменти, приставки и аксесоари, и т.н., съгласно тези инструкции, като вземете предвид работните условия и вида работи, които ще се извършват. Използването на електроинструменти за различни от предвидените от производителя приложения повишава опасността от възникване на трудови злополуки.
- Дръжте ръкохватките и повърхностите за захващане сухи, чисти и по тях да няма масло и смазка. Хлъзгавите ръкохватки и повърхности за захващане не дават възможност за безопасно боравене и управление на инструмента при възникване на неочаквани ситуации.

ИЗПОЛЗВАНЕ И ОБСЛУЖВАНЕ НА ИНСТРУМЕНТА С БАТЕРИЯ

- Презареждайте единствено със зарядното устройство, посочено от производителя. Зарядно устройство, подходящо за зареждане на един вид батерии, може да предизвика риск от пожар, ако бъде използвано за други батерии.
- Използвайте електрически инструменти с батерии единствено със специално предназначените за тях батерии. Използването на различни акумулаторни батерии може да предизвика трудова злополука и/или пожар.
- Предпазвайте неизползваните акумулаторни батерии от контакт с големи или малки метални предмети, например клипси, монети, ключове, гвоздеи, гайки или други малки метални обекти, които могат да направят връзка между клемите. Късото съединение от клемите може да доведе до изгаряния или пожар.
- При неправилно използване от акумулаторна батерия от нея може да изтече електролит. Ако случайно настъпи контакт, промийте с вода. Ако течно спа влезе в контакт с очите, потърсете допълнително медицинска помощ. Електролитът може да предизвика изгаряния на кожата.

- Не използвайте акумулаторна батерия или инструмент, които са повредени или променени по някакъв начин. Повредени или изменени акумулаторни батерии могат да се възпламенят, експлодират или да предизвикат наранявания.
- Не излагайте акумулаторната батерия или инструмент на огън или прекалено висока температура. Излагането на огън или на температура над 130°C може да причини взрив.
- Спазвайте всички инструкции за зареждане и не зареждайте акумулаторната батерия или инструмента извън температурния диапазон, посочен в инструкциите. Неправилното зареждане или зареждането при температури извън допустимия диапазон могат да увредят батерията и увеличават опасността от пожар.

СЕРВИЗНО ОБСЛУЖВАНЕ

- Обслужването на електрическите инструменти трябва да се извършва само от квалифицирани специалисти и само с използването на оригинални резервни части. Това ще гарантира безопасността при работа с електрическите инструменти.
- Никога не ремонтирайте повредени акумулаторни батерии и зарядни устройства. Ремонтът на акумулаторни батерии и зарядни устройства трябва да се извършва само от производителя или от оторизиран сервиз.

ДОПЪЛНИТЕЛНИ ПРЕДУПРЕЖДЕНИЯ ЗА БАТЕРИИТЕ

- Не свързвайте клемите на батерията, като използвате какъвто и да е предмет. Това може да причини късо съединение, което може да доведе до нараняване и експлозия.
- Не излагайте батерията на вода или влага. Съществува риск от късо съединение и експлозия.
- Не отваряйте батерията. Съществува риск от късо съединение и експлозия.
- Съхранявайте батерията между 0°C и 30°C. Например през лятото не оставяйте батерията в колата. Съществува риск от повреда и експлозия.
- Редовно почиствайте вентилационните отвори с мека, чиста и суха четка. Значително по-краткото време на работа след зареждане показва, че батерията е изхабена и трябва да се смени с нова.
- При повреда или неправилна употреба от батерията може да се отделят изпарения. Проветрете района и потърсете медицинска помощ, ако се появят симптоми. Газовете могат да увредят дихателните пътища.
- Пазете батериите далеч от деца.
- Батерията се доставя частично заредена. За да постигнете пълна производителност на батерията, заредете я напълно преди първа употреба.
- Използваната батерия трябва да се занесе в съоръжение за изхвърляне на опасни отпадъци.

ДОПЪЛНИТЕЛНИ ПРЕДУПРЕЖДЕНИЯ ЗА ЗАРЯДНИТЕ УСТРОЙСТВА

- Използвайте зарядното само на закрито и го пазете от дъжд и влага.
- Проверете мрежовото напрежение, преди да свържете зарядното устройство. Захранващото напрежение трябва да съответства на данните на етикета на зарядното устройство.
- Използвайте зарядното устройство само за зареждане на батерии от посочения от производителя тип. Използването на зарядно устройство за зареждане на батерия, различна от посочената, може да доведе до опасност от пожар.
- Поддържайте зарядното устройство чисто. Мръсотията може да причини токов удар.
- Преди всяко зареждане проверявайте зарядното устройство и захранващия кабел с щепсела. Не използвайте зарядното устройство, ако е повредено. Не се опитвайте сами да ремонтирате зарядното устройство. Повредено зарядно устройство, кабел или щепсел крие риск от токов удар.
- Не използвайте зарядното устройство поставено върху запалими повърхности (като хартия, плат и др.) или в близост до запалими вещества. Съществува риск от пожар поради повишаване на температурата на зарядното по време на зареждане.
- Не носете зарядното само за захранващия кабел.

ПРЕДИ РАБОТА

Процедура на зареждане

⚠ **ВНИМАНИЕ!** Прочетете внимателно инструкциите, преди да използвате уреда.

Зареждане на акумулатора

Приложеното зарядно устройство е проектирано да зарежда литиево-йонните батерии на инструмента. Не използвайте друг тип зарядно устройство. Литиево-йонната батерия е защитена срещу дълбоко разреждане. Когато батерията е празна, инструментът се изключва от защитна електрическа верига. Държачът на инструмента вече не се върти. При горещо време или в топла стая, след интензивна употреба, батериите могат да се нагорещят много. Оставете ги да се охладят преди зареждане.

⚠ **ВНИМАНИЕ!**

За да избегнете повреда на батерията след закупуване, заредете напълно батерията за 1 / 2,5 часа!

Важни бележки относно зареждането на батерията

Батерията в новия ви инструмент не е заредена. Следователно трябва да се зареди, преди да се използва за първи път. Ако батерията е много гореща, свалете я от инструмента и оставете батерията да се охлади до комфортна температура, преди да можете да започнете зареждането.

За да предотвратите загуба на заряд и разливи от течност, заредете напълно батерията или поне наполовина, преди съхранение.

Когато съхранявате инструмента за дълго време, зареждайте батериите на всеки 3-6 месеца.

Как се зарежда батерията

Свържете зарядното устройство към източник на захранване, след което поставете батерията в зарядното устройство. Ще светне зелена светлина. След това закрепете батерията в зарядното устройство, червената лампичка светва. Така че зареждането е започнало.

Времето за зареждане е около 2 часа, червената светлина ще стане зелена. Това означава, че батерията е напълно заредена. Изключете батерията от зарядното устройство.

Този тип зарядно устройство може да разкрие някои проблеми с батерията.

Инсталиране и изваждане на батерията

Натиснете бутона за освобождаване на батерията и издърпайте батерията от инструмента. Инсталирайте я отново след зареждане. Достатъчно е малко набутване и леко натискане.

ЕКСПЛОАТАЦИЯ

Употреба:

- Поставете батерията в колата.
- Поставете машината върху повърхността на плочката, заключете засмукващия лост напред, повдигнете плочката и я преместете в работната зона.
- Смукателен лост назад. Натиснете превключвателя, за да активирате вибрацията. Регулирайте честотата на вибрациите според нуждите.

Бележки:

- Машината трябва да се съхранява на сухо място.
- След употреба отстранете мръсотита и праха от повърхността на машината.
- Съхранявайте машината в включената чанта за пренасяне, за да избегнете повреда.
- При честа употреба се препоръчва машината да се зарежда ежедневно. Също така е препоръчително да го зареждате поне веднъж месечно, ако инструментът не се използва дълго време.

ПРАВИЛА ЗА ЕКСПЛОАТАЦИЯ И СРОК НА СЛУЖБА

Грижа и поддръжка

- Пазете отворите за вентилация чисти. Почиствайте ги от прах, мръсотия и стружки.
- Пазете частите на корпуса чисти. Не използвайте корозивни химикали и течности, за да избършете части от корпуса.

Този продукт може да работи не повече от 15 минути, след което трябва да бъде изключен за 5 минути.

Препоръчва се да работите с продукта седмично за максимум 20 часа.

При спазване на горните препоръки, експлоатационният живот е 3 години от датата на закупуване.

⚠ ВНИМАНИЕ!

Не разглобявайте машината самостоятелно по време на гаранционния период!

Проверка на състоянието на колектора

По време на дългосрочно съхранение колекторът се покрива с оксиди, което влошава превключването (силно искрене между четките и колектора) и в резултат на това води до преждевременна повреда на двигателната арматура. За отстраняване на оксиди и почерняващ колектор се свържете с вашия сервиз или производителя.

Проверка на състоянието на четките и тяхната смяна

След 50 часа работа на машината препоръчваме да се свържете със специализиран сервиз, за да проверите състоянието на четките и, ако е необходимо, да ги смените.

ЗАЩИТА НА ОКОЛНАТА СРЕДА

За да се защити околната среда, електроинструментите, батериите, аксесоарите и опаковките трябва да се рециклират по екологичен начин. Не изхвърляйте електроинструментите и батериите в битовите отпадъци!

За да спасим природата, е необходимо да изхвърлим правилно използваната батерия, по-специално литиевата. За правилно изхвърляне, разредете напълно батерията, когато работите с устройството, извадете я, след това увийте контактите с електрическа лента, за да избегнете късо съединение. Не отваряйте батерията и не я изхвърляйте на части. Изхвърлете на определени места.

Само за страни от ЕС:

Li-ion

В съответствие с Европейската директива 2012/19/UE относно отпадъците от електрическо и електронно оборудване и съответното национално законодателство, както и в съответствие с Европейската директива 2006/66/ЕС, дефектните или излезли от употреба батерии и електронно оборудване трябва да да се събират за екологично рециклиране.

Отпадъчното електрическо и електронно оборудване може да бъде вредно за околната среда и човешкото здраве, ако бъде изхвърлено неправилно поради възможното наличие на опасни вещества.

ТРАНСПОРТ

Литиево-йонните батерии подлежат на изисквания за превоз на опасни товари. Батериите могат да се транспортират от потребителя по шосе, без да е необходимо да се спазват допълнителни разпоредби. Когато се транспортира с участието на трети страни (напр. по въздух или спедитор), трябва да се спазват специални изисквания за опаковане и етикетиране. В този случай при подготовката на товара за превоз е необходимо участието на експерт по опасни товари.

Изпращайте батерията само с неповредена обвивка. Залепете откритите контакти и опаковайте батерията, така че да не се движи в опаковката. Моля, спазвайте и евентуални допълнителни национални разпоредби.

RO|ROMÂNĂ
VENTUZA VIBRATII PTM20
INSTRUCȚIUNI DE OPERARE

SPECIFICAȚII TEHNICE

Модел	PTM20
Tensiune nominală (V DC)	20
Frecvența vibrațiilor	15 000
Diametrul vasului de vid (mm)	130
Sarcina maxima (kg)	75
Номинално напрежение (V DC)	**PTM20-B**
Вид батерия	20
Капацитет (Ah)	Li-ion
Pojemność (Ah)	2,0
Зарядно устройство	**PTM20-C**
Входен волтаж (V AC)	220-240
Честота на тока (Hz)	50
Номинална мощност (W)	45
Изходно напрежение (V DC)	20
Изходен ток (A)	2
Клас на електрическа защита	II

DESCRIERE (*DES. 1)

1. Fraier
2. Cutie de plastic
3. Motor
4. Carcasă din plastic
5. Blocarea ventuzei.
6. Intrerupator
7. Acumulator

COMPLETAREA LIVRĂRII

Model	PTM20
Manual de utilizare	1 pc.
baterie Li-ion	1 pc.
Dispozitiv de încărcare	1 pc.
Cutie de transport	1 pc.

AVERTISMENTE GENERALE PRIVIND SIGURANȚA SCULELOR ELECTRICE

⚠ **AVERTISMENT! Citiți toate avertizările, instrucțiunile, ilustrațiile și specificațiile puse la dispoziție împreună cu această sculă electrică.** Nerespectarea avertismentelor și a instrucțiunilor poate avea ca efect producerea de șocuri electrice, incendii și/sau vătămări grave.

Păstrați toate avertismentele și toate instrucțiunile, pentru a le putea consulta pe viitor.

Termenul „sculă electrică"/„mașină electrică" prezent în toate avertismentele de mai jos se referă la scula dumneavoastră electrică alimentată la priză (cu cablu de alimentare) sau la scula electrică alimentată cu acumulatori (fără cablu de alimentare).

SIGURANȚA ÎN ZONA DE LUCRU

- ◊ Aveți grijă ca spațiul dumneavoastră de muncă să tle tot timpul curat și bine iluminat. Zonele de lucru dezordonate și întunecate predispun la accidente.
- ◊ Nu utilizați mașini electrice într-un mediu exploziv, de exemplu în apropiere de lichide, gaze sau prafuri inflamabile. Sculele electrice produc scântei care pot aprinde praful sau aburii.
- ◊ Țineți copiii sau privitorii la distanță în timp ce utilizați scula electrică. Aceștia ar putea să vă distragă atenția și să pierdeți controlul mașinii.

SIGURANȚA ELECTRICĂ

- ◊ Ștecherul sculei electrice trebuie să fie potrivit prizei electrice. Nu modificați niciodată ștecărul în niciun fel. Nu folosiți, niciodată,

adaptoare cu mașinile electrice legate la pământ sau la masă. Evitați astfel riscurile de electrocutare.

◊ Evitați contactul corpului cu suprafețele împământare, cum ar fi conductele, radiatoarele, cuptoarele și frigiderele. Riscul de electrocutare crește, dacă o parte a corpului dumneavoastră este in contact cu o suprafață care este legată la pământ sau la masă.

◊ Nu expuneți sculele electrice la ploaie și nu le lăsați în atmosferă umedă. Riscul de electrocutare crește dacă apa intră în mașina electrică.

◊ Păstrați cablul de alimentare în bună stare. Nu folosiți niciodată cablul de alimentare pentru a transporta, a trage sau a scoate scula electrică din priză. Țineți cablul de alimentare departe de căldură, ulei, muchii ascuțite și de piese în mișcare. Cablurile deteriorate sau încurcate măresc riscul de electrocutare.

◊ Atunci când folosiți o sculă electrică în aer liber, utilizați un prelungitor adecvat pentru utilizarea în exterior. Folosirea unui cablu prelungitor adecvat pentru mediul exterior diminuează riscul de electrocutare.

◊ Dacă nu puteți evita utilizarea mașinii dumneavoastră într-un mediu umed, conectați-vă la o sursă de alimentare electrică protejată printr-un dispozitiv de protecție la curent diferențial rezidual (RCD). Utilizarea unui dispozitiv RCD reduce riscul de electrocutare.

SIGURANȚA PERSONALĂ

◊ Fiți vigilent, priviți cu atenție ceea ce faceți și utilizați mașinile electrice cu discernământ. Nu folosiți scula electrică atunci când sunteți obosiți sau vă aflați sub influența drogurilor, a alcoolului sau a medicamentelor. Nu uitați, niciodată, că o secundă de neatenție este suficientă pentru a vă răni foarte grav.

◊ Folosiți echipament de protecție personală. Purtați întotdeauna ochelari de protecție. Echipamentele de protecție cum ar fi măștile pentru praf, încălțămintea anti-alunecare, căști leși protecțiile auditive, folosite în situațiile corespunzătoare, reduc vătămările personale.

◊ Evitați orice pornire accidentală. Înainte de a conecta scula la priză și/sau la setul de acumulatori și înainte de a ridica sau transporta scula, asigurați-vă că întrerupătorul este pe poziția oprit. Pentru a evita riscurile de accident, nu deplasați niciodată mașina ținând degetul pe trăgaci și nu o conectați la priză/nu introduceți bateria dacă întrerupătorul este în poziția „pornit”.

◊ Înainte de a pune scula electrică în funcțiune, îndepărtați toate cheile de reglare și orice alte chei. O cheie de strângere care a rămas prinsă de un element mobil al mașinii poate provoca răniri corporale grave.

◊ Aveți grijă să vă păstrați echilibrul în permanență. Mențineți permanent un contact corect al piciorului și un bun echilibru. Astfel veți putea controla mai bine scula electrică în situații neașteptate.

◊ Purtați îmbrăcăminte adecvată. Nu purtați haine largi și nici bijuterii. Feriți părul și îmbrăcămintea de piesele aflate în mișcare. Hainele largi, bijuteriile și părul lung pot fi prinse în piesele în mișcare.

◊ Dacă mașina este livrată cu un sistem de aspirare a prafului, aveți grijă ca acesta să fie instalat și utilizat corect. Utilizarea acestor dispozitive poate reduce pericolele legate de praf.

◊ Nu permiteți ca obișnuința rezultată din utilizarea frecventă a uneltei să vă afecteze concentrarea și să ignorați principiile de utilizare sigură a uneltei. Neglijența poate provoca, într-o fracțiune de secundă, vătămări corporale grave.

UTILIZAREA ȘI INTREȚINEREA SCULEI ELECTRICE

◊ Nu forțați scula electrică. Folosiți pentru executarea lucrării dv. scula electrică destinată acelui scop. Scula potrivită va face treabă mai bună și mai sigură, la parametrii la care a fost proiectată.

◊ Nu folosiți scula electrică în cazul în care întrerupătorul nu își îndeplinește funcția de pornire și oprire. O sculă electrică, care nu mai poate fi pornită sau oprită, este periculoasă și trebuie reparată.

◊ Deconectați unealta de la priza de alimentare și/sau decuplați acumulatorul (dacă este detașabil) înainte de a realiza orice fel de ajustări, schimba de accesorii, precum și înainte de a depozita unealta. Aceste măsuri preventive de siguranță reduc riscul pornirii accidentale a sculei electrice.

◊ Păstrați mașinile electrice neutilizate departe de zona de acțiune a copiilor și nu lăsați persoanele care nu sunt familiarizate cu scula electrică sau cu prezentele instrucțiuni să folosească scula electrică.

◊ Întrețineți uneltele și accesoriile. Controlați alinierea și prinderea pieselor în mișcare, ruperea pieselor precum și toate celelalte aspecte care ar putea să influențeze funcționarea sculelor electrice. Dacă există piese defecte, reparați mașina înainte de a o utiliza. Multe accidente sunt provocate de scule electrice întreținute necorespunzător.

◊ Păstrați elementele de tăiere curate și ascuțite. O sculă de tăiere bine ascuțită și curată riscă mai puțin să se blocheze și puteți astfel să-i păstrați mai bine controlul.

◊ Folosiți scula electrică, accesoriile, vârfurile etc. conform instrucțiunilor de utilizare, luând în considerare condițiile de lucru și operațiunile ce urmează a fi efectuate. Folosirea sculelor electrice în alt scop decât pentru utilizările prevăzute, poate duce la situații periculoase.

◊ Păstrați mânerele și suprafețele de contact curate, uscate și necontaminate cu ulei sau lubrifianți. Mânerele și suprafețele de contact alunecoase nu permit manevrarea sigură și controlul uneltelor în situații neașteptate.

MĂSURI DE SIGURANȚĂ SPECIFICE MAȘINILOR ELECTRICE FĂRĂ FIR

◊ Nu încărcați bateria mașinii decât cu încărcătorul recomandat de producător. Dacă un încărcător destinat unui anumit tip de acumulator este folosit la încărcarea altor tipuri de acumulator decât cele prevăzute pentru el, există pericol de incendiu.

◊ Folosiți numai acumulatori special destinați sculelor electrice respective. Utilizarea altor tipuri de baterie poate provoca incendii.

◊ Când bateria nu este utilizată, țineți la distanță de obiectele metalice cum ar fi agrafe de birou, monede, chei, șuruburi, cuie sau orice alt obiect susceptibil de a conecta contactele intre ele. Un scurtcircuit între bornele acumulatorului poate duce la arsuri sau incendiu.

◊ Evitați orice contact cu lichidul din baterie în caz de scurgere a bateriei ca urmare a unei utilizări abuzive. În cazul contactului accidental cu acesta, clătiți cu apă zona afectată. În cazul contactului lichidului cu ochii, consultați de asemenea un medic. Lichidul proiectat dintr-o baterie poate provoca iritații sau arsuri.

◊ Nu folosiți un acumulator sau o sculă electrică cu acumulator deteriorat sau modificat. Acumulatorii deteriorați sau modificați nu au un comportament predictibil și prezintă riscuri ridicate incendii, explozii sau vătămări corporale grave

◊ Nu expuneți acumulatorul și uneltele la foc sau temperaturi excesive. Expunerea la temperaturi mai mari de 130°C poate duce la explozii.

◊ Respectați toate instrucțiunile de încărcare și nu încărcați acumulatorul sau unealta în afara intervalului de temperaturi specificat în instrucțiuni. Încărcarea incorectă sau la temperaturi situate în afara domeniului de temperaturi specificat ar putea cauza deteriorarea acumulatorului și mări riscul de incendiu.

SERVICE

◊ Scula electrică trebuie reparată de o persoană calificată, folosind numai piese de schimb identice. Astfel se asigură menținerea siguranței sculei electrice.

◊ Nu încercați să reparați acumulatorii și încărcătoarele deteriorați. Repararea acumulatorilor și încărcătoarele deteriorați trebuie efectuată doar de producător sau de furnizori de service autorizați.

AVERTISMENTE SUPLIMENTARE PENTRU ACUMULATORI

◊ Nu conectați bornele acumulatorului folosind orice obiecte. Acest lucru poate provoca un scurtcircuit, care poate duce la rănire și explozie.

◊ Feriți acumulatorul de influență apei sau umidității. Există un pericol de scurtcircuit și explozie.

◊ Nu deschideți acumulator. Există un pericol de scurtcircuit și explozie.

◊ Depozitați acumulator la o temperatură de 0 ° C până la 30 ° C. De exemplu, vara, nu lăsați acumulator în mașină. Există riscul de deteriorare și explozie.

◊ Curățați regulat orificiile de ventilație folosind o perie moale, curată și uscată. Dacă timpul de funcționare după încărcare a devenit semnificativ mai scurt, acest lucru indică faptul că acumulatorul este uzat și trebuie să fie înlocuit cu unul nou.

◊ În caz de deteriorare sau utilizare necorespunzătoare din baterie, pot fi eliberate vapori. Aerisiți încăpere și solicitați asistență medicală când apar simptomele. Gazele pot deteriora căile respiratorii.

◊ Depozitați acumulatori la un loc inaccesibil pentru copii.

◊ Acumulatorul este livrat parțial încărcat. Pentru a obține performanța completă a acumulatorului, încărcați acumulator complet înainte de prima utilizare.

◊ Acumulatorul utilizat trebuie să fie livrat la punctul de eliminare a deșeurilor periculoase.

AVERTIZĂRI SUPLIMENTARE PENTRU DISPOZITIVELE DE ÎNCĂRCARE

◊ Utilizați dispozitivul de încărcare numai în încăperi ca și feriți-l de ploaie și umiditate.

- ◊ Înainte de a conecta încărcătorul, verificați tensiunea la rețeaua de alimentare. Tensiunea sursei de alimentare trebuie să corespundă datelor de pe placă a încărcătorului.
- ◊ Folosiți încărcătorul doar pentru a încărca acumulatori de tipul indicat de producător. Utilizarea unui încărcător pentru încărcarea unui acumulator de un alt tip, cu excepția specificației, poate duce la un incendiu.
- ◊ Mențineți încărcătorul curat. Murdărire poate duce la șocul electric.
- ◊ Înainte de fiecare încărcare, verificați dispozitivul de încărcare, cablul de alimentare și ștecher. Nu folosiți dispozitivul de încărcare deteriorat. Nu încercați să reparați singur încărcătorul. Dispozitivul de încărcare, cablul de alimentare sau ștecher deteriorate reprezintă un pericol de electrocutare.
- ◊ Nu folosiți dispozitivul de încărcare plasat pe o suprafață inflamabilă (de exemplu, pe hârtie, țesătură etc.) sau aproape de substanțe inflamabile. Există un risc de ardere din cauza creșterii temperaturii dispozitivului de încărcare în timpul încărcării.
- ◊ Nu transportați dispozitivul de încărcare ținând de cablul de alimentare.

ÎNAINTE DE MUNCĂ

Procedura de încărcare

⚠ **ATENȚIE!** Înainte de a utiliza aparatul, citiți cu atenție ktsiyu ol. Încărcarea bateriei.

Încărcarea bateriei

Oferim un încărcător e proiectat pentru încărcarea acumulatorilor de litiuion. Nu utilizați niciun alt tip de încărcător. Bateria litiu-ion este protejată împotriva descărcării profunde. Când acumulatorul este gol, instrumentul este oprit printr-un circuit electric de protecție. Suportul pentru unelte nu se mai rotește. În vreme caldă sau într-o încăpere caldă, după utilizare intensivă, bateriile pot deveni foarte fierbinți. P Înainte de reîncărcare lasă sa se răcească.

⚠ **ATENȚIE VĂ ROG!**

Pentru a evita deteriorarea bateriei după cumpărare, încărcați complet bateria timp de 1 / 2,5 ore!

Important note privind încărcarea acumulatorului

În noul instrument, bateria nu este încărcată. Prin urmare, înainte de prima utilizare, acesta trebuie să fie taxat. Dacă bateria este foarte fierbinte, trebuie să o deconectați de la aparat și să lăsați bateria să se răcească la o temperatură confortabilă, numai după ce puteți începe încărcarea.

Pentru a preveni pierderea încărcării și scurgerile de lichide, încărcați o baterie în întregime sau cel puțin o jumătate de încărcare înainte de a stoca.

Când depozitați instrumentul mult timp la fiecare 3-6 luni, încărcați bateriile.

Cum să încărcați bateria

Conectați încărcătorul la o sursă de alimentare, apoi introduceți bateria în baza încărcătorului. Se aprinde lumina verde. Apoi sigilați bateria în încărcător, se aprinde o lumină roșie. Mijloace, încărcarea a început.

Timpul de încărcare este de aproximativ 2 ore, lumina roșie se va schimba în verde. Aceasta înseamnă că bateria este încărcată complet. Deconectați bateria de la încărcător.

Acest tip de încărcător poate detecta unele probleme cu bateria.

Instalați și scoateți bateria

Eliberați butonul de eliberare a bateriei și trageți bateria către dvs. Din aparat. După încărcare, reinstalați-l. Este suficientă împingerea și presarea ușoară.

OPERARE

Folosind:

- ◊ Introduceți bateria în mașină.
- ◊ Așezați mașina pe suprafața plăcilor, blocați maneta de aspirație înainte, ridicați placa și mutați-o în zona de lucru.
- ◊ Maneta de aspirare inapoi. Atingeți comutatorul pentru a activa vibrația. Reglați frecvența vibrațiilor după cum este necesar.

Note:

- ◊ Mașina trebuie depozitată într-un loc uscat.
- ◊ După utilizare, îndepărtați murdăria și praful de pe suprafața mașinii.
- ◊ Depozitați mașina în cutia de transport furnizată pentru a evita deteriorarea.
- ◊ În cazul utilizării frecvente, se recomandă încărcarea mașinii în fiecare zi. De asemenea, este indicat să-l încărcați cel puțin o dată pe lună dacă instrumentul nu este folosit o perioadă lungă de timp.

REGULI DE FUNCTIONARE SI TERMEN DE SERVICIU

Îngrijire și întreținere

- ◊ Păstrați orificiile de ventilare curate. Curățați-le de praf, murdărie și tărâțe.
- ◊ Păstrați părțile carcasei curate. Nu utilizați substanțe chimice corozive sau lichide pentru a curăța părțile corpului. Acest produs poate fi utilizat timp de cel mult 15 minute, apoi trebuie oprit pentru 5 minute.

Se recomandă săptămânal să lucrați cu produsul timp de maxim 20 de ore.

Sub rezerva recomandărilor de mai sus, durata de viață este de 3 ani de la data achiziționării.

⚠ **ATENȚIE!**

Demontarea automată a mașinii în timpul perioadei de garanție este interzisă!

Verificarea statutului colectorului

În timpul depozitării pe termen lung, colectorul este acoperit cu oxizi, ceea ce agravează comutarea (scânteie puternică între perii și colector) și, în consecință, duce la defectarea prematură a armăturii motorului. Pentru a îndepărta oxizii și colectorul de înnegrire, contactați atelierul de service sau producătorul.

Inspecția stației de bruturi și înlocuirea acestora

După 50 de ore de funcționare a mașinii, vă recomandăm să contactați un atelier specializat pentru a examina starea periilor și, dacă este necesar, pentru a le înlocu.

PROTECȚIA MEDIULUI ÎNCONJURĂTOR



Pentru protejarea mediului înconjurător, unelte electrice, acumulatori, accesorii și ambalaje ar trebui să fie predate pentru reciclare ecologică. Nu eliminați unelte electrice și acumulatorii împreună cu gunoiul menajer!

Pentru protejarea mediului înconjurător, este necesar să eliminați baterie utilizată, mai ales, baterie cu litiu, în mod corespunzător. Pentru o eliminare corespunzătoare, descărcați baterie complet atunci când lucrați cu dispozitivul, scoateți-o, apoi înfășurați bornele folosind o bandă izolantă pentru a evita scurtcircuitul. Nu se poate dezasambla baterie și elimina părțile ei. Eliminați în locuri special destinate acestui lucru.





Numai pentru țările UE:

În conformitate cu Directiva Europeană 2012/19/EU, despre dispozitivele electrice și electronice utilizate și legislație națională în vigoare, precum și în conformitate cu Directiva Europeană 2006/66/EC, baterii și dispozitivele electronice utilizate sau care au ajuns la sfârșitul ciclului lor de viață sunt supuși colectării pentru reciclarea ecologică.

Dacă sunt eliminate în mod necorespunzător, dispozitivele electrice și electronice pot avea un efect dăunător asupra mediu înconjurător și sănătatea umană datorită prezenței posibile a substanțelor periculoase în ele.

TRANSPORTARE

Acumulatori litiu-ion sunt supuse cerințelor pentru transportarea mărfurilor periculoase. Bateriile pot fi transportate de utilizator prin transport rutier fără de a fi nevoie de respectarea unor reglementări suplimentare. Atunci când se transportă cu implicarea terților (de exemplu: prin avion sau expeditor de transport), trebuie să fie respectate cerințe speciale pentru ambalare și marcare. În acest caz, la pregătirea mărfii pentru trimitere, este necesară participarea unui expert de mărfuri periculoase.

Trimiteți bateria doar cu carcasa intactă. Închideți bornele deschise și împachetați bateria astfel încât să nu se miște în interiorul ambalajului. Vă rugăm să respectați posibile cerințe naționale suplimentare.

HU|MAGYAR

AKU VIBRÁLÓ TAPADÓKORONG PTM20 HASZNÁLATI ÚTMUTATÓ

MŰSZAKI ADATOK

Modell	PTM20
Névleges feszültség (V DC)	20
Rezgés frekvencia	15 000
A vákuumtartály átmérője (mm)	130
Maximális terhelés (kg)	75
Akkumulátor	**PTM20-B**
Névleges feszültség (V DC)	20
Akkumulátor típusa	Li-ion
Kapacitás (Ah)	2,0
Töltő	**PTM20-C**
Bemeneti feszültség (V AC)	220-240
Frekvencia (Hz)	50
Névleges teljesítmény (W)	45
Kimeneti feszültség (V DC)	20
Kimeneti áram (A)	2
Elektromos védelmi osztály	II

AZ ALKATRÉSZEK LEÍRÁSA (*KÉP 1)

1. Szívó
2. Műanyag tok
3. Motor
4. Műanyag héj
5. Tapadókorongos zár.
6. Kapcsoló
7. Akkumulátor

A SZERSZÁM ELEMEI ÉS TARTOZÉKOK A KOMPLEKT TARTALMA

Modell	PTM20
Használati utasítás	1 pc.
Li-ion akkumulátor	1 pc.
Töltő készülék	1 pc.
Szállító doboz	1 pc.

A SZERSZÁMGÉPPEL KAPCSOLATOS ÁLTALÁNOS BIZTONSÁGI FIGYELMEZTETÉSEK

⚠ **FIGYELMEZTETÉS! Olvassa el valamennyi biztonsági tájékoztatót, előírást, illusztrációt és adatot, amelyet az elektromos kéziszerszámmal együtt megkapott.** A figyelmeztetések és utasítások be nem tartása áramütést, tüzet és/vagy súlyos sérülést eredményezhet.

A figyelmeztetéseket és utasításokat tartalmazó útmutatót őrizze meg, hogy a jövőben is a rendelkezésére álljon.

Az alábbi biztonsági előírásokban az „elektromos szerszám" / „szerszámgép" kifejezés mind az elektromos hálózatra csatlakoztatható (normál kivitelezésű), mind a vezeték nélküli (akkumulátoros) szerszámot egyaránt jelöli.

A MUNKATERÜLET BIZTONSÁGA

- ◊ A munkaterület mindig legyen tiszta és jól megvilágított. A zsúfolt vagy sötét területeken gyakrabban következnek be balesetek.
- ◊ Ne használjon elektromos szerszámokat robbanásveszélyes környezetben, például gyúlékony folyadékok, gázok vagy porok közelében. A szerszámgépek szikrákat keltenek, amelyek meggyújthatják a port vagy gőzöket.
- ◊ Ne engedje közel a gyermekeket és kívülállókat a szerszámgéphez annak használata közben. A gyermekek és más személyek elvonhatják a figyelmét, és emiatt elveszítheti a szerszám felett az uralmát.

ELEKTROMOS BIZTONSÁGI ELŐÍRÁSOK

- ◊ Az elektromos dugaszainak az aljzatnak megfelelőnek kell lenniük. Soha ne alakítsa át / ne módosítsa a csatlakozó dugaszt. Ne használjon átalakító dugaszt földelt szerszámgépekhez. Ezáltal elkerülheti az áramütés veszélyét.
- ◊ Kerülje a földelő (testelő) felületekkel való bármilyen érintkezést (például csővezeték, radiátor, gáz-vagy villanytűzhely, hűtőszekrény stb.). Az áramütés veszélye megnövekszik, ha a teste földelve van.
- ◊ Elektromos szerszámot ne tegyen ki esőnek vagy nedvességnek. A szerszámgépbe kerülő víz növeli az áramütés kockázatát.
- ◊ Ne rongálja meg a vezetéket. Soha ne tartsa a szerszámot a tápvezetéknél fogva, illetve soha ne a zsinórnál fogva húzza ki azt a hálózati aljzatból. Tartsa távol a kábelt hőforrásoktól, olajtól, éles sarkoktól és élektől, valamint mozgó gépalkatrészektől. Az áramütés veszélye megnő, ha a vezeték sérült ill. össze van gubancolva.
- ◊ Ha egy elektromos kéziszerszámmal a szabadban dolgozik, csak kültéri hosszabbítót használjon. A szabadtéri használatra alkalmas kábel használata csökkenti az áramütés kockázatát.
- ◊ Amennyiben mégis elkerülhetetlen, hogy párás környezetben dolgozzon, használjon RCD relével (érintésvédelmi relével) védett táplálást. A RCD relé használata csökkenti az áramütés kockázatát.

SZEMÉLYI BIZTONSÁG

- ◊ A szerszámgép használata közben maradjon mindig figyelmes, arra figyeljen, amit csinál, és használja a józan eszét. Ne használja a berendezést, ha fáradt vagy kábítószer, alkohol vagy gyógyszer hatása alatt áll. A szerszámgépek üzemeltetése közben egy pillanatnyi figyelmetlenség is súlyos személyi sérülést eredményezhet.
- ◊ Használjon védőfelszerelést. Viseljen mindig védőszemüveget. A megfelelő körülmények esetén használt védőfelszerelés, mint például a porálarc, a nem csúszó biztonsági cipő, a védősisak vagy a hallásvédő eszköz csökkenti a személyi sérüléseket.
- ◊ Ne hagyja, hogy a gép véletlenül elinduljon. Győződjön meg arról, hogy az elektromos kéziszerszám ki van kapcsolva, mielőtt beköti az áramforrást és/vagy az akkumulátort, valamint mielőtt felemelné és vinni kezdené az elektromos kéziszerszámot. A szerszámgépek szállítása úgy, hogy az ujja a kapcsolón van, valamint a bekapcsolt szerszámgépek áram alá helyezése vonzza a baleseteket.
- ◊ Távolítsa el a beállítókulcsokat a szerszámról, mielőtt bekapcsolja. A szerszámgép forgó részéhez csatlakoztatva hagyott csavarkulcs vagy kulcs személyi sérülést eredményezhet.
- ◊ Ügyeljen arra, hogy munka közben mindig stabilan, egyensúlyban álljon. Mindig álljon stabilan, és őrizze meg egyensúlyát. Így az elektromos kéziszerszám felett váratlan helyzetekben is jobban tud uralkodni.
- ◊ A munkának megfelelő ruházatot viseljen. Ne viseljen laza ruházatot vagy ékszert. Tartsa távol a haját és a ruháját a mozgó részektől. A bő ruhát, az ékszereket és a hosszú hajat a szerszám mozgó részei bekaphatják.
- ◊ Ha a szerszám hoz porelszívó eszköz van mellékelve, ügyeljen arra, hogy azt megfelelőképp szerelje fel és használja. A porgyűjtő használata csökkentheti a porhoz kapcsolódó veszélyeket.
- ◊ A gyakori szerszámhasználat során megszerzett ismereteitől ne legyen öntelt, és ne hagyja figyelmen kívül a biztonsági irányelveket. Egy gondatlan művelet egy másodperc törtrésze alatt súlyos sérüléseket okozhat.

AZ ELEKTROMOS SZERSZÁMOK HASZNÁLATA ÉS KARBANTARTÁSA

- ◊ Ne terhelje túl a szerszámgépet. Használjon az alkalmazásához megfelelő szerszámgépet. Mindig az elvégzendő munkának megfelelő eszközt használja. A megfelelő szerszámgép jobban és biztonságosabban végzi el a feladatot azon a sebességen, amelyre azt tervezték.
- ◊ Ne használja az elektromos szerszámot, ha a be kapcsológomb nem teszi lehetővé a szerszám bekapcsolását, illetve leállítását. Az elektromos szerszámot, amely a kapcsolóval nem vezérelhető, veszélyes, és meg kell javítani.
- ◊ Húzza ki a dugaszt az áramforrásból és/vagy vegye ki az akkumulátort a szerszámgépből, mielőtt bármilyen beállítást végez, tartozékokat cserél vagy tárolja a szerszámgépeket. Ezáltal jelentősen csökkenti a szerszám véletlenszerű beindításának veszélyét.
- ◊ A használaton kívüli elektromos kéziszerszámokat tárolja úgy, hogy gyermekek ne férhessenek hozzá, és ne engedje meg, hogy a szerszámgépet vagy ezeket az utasításokat nem ismerő személyek használják a szerszámgépet. Tapasztalatlan kezek között az elektromos szerszámok veszélyesek lehetnek.
- ◊ A szerszámgépeket és a tartozékait tartsa karban. Ellenőrizze, hogy a szerszámgépen nincsenek-e elállítódva vagy beszorulva a mozgó alkatrészek, nincsenek-e törött alkatrészek, vagy van-e más körülmény, amely befolyásolhatja a szerszámgép működését.

Ha meghibásodást észlel, javíttassa meg a szerszámot, mielőtt újra használatba veszi. Sok balesetet a rosszul karbantartott szerszámgépek okoznak.

◊ A vágószerszámokat tartsa élesen és tisztán. Az éles vágóélekkel rendelkező, gondosan ápolt vágószerszámok ritkábban ékelődnek be és azokat könnyebben lehet vezetni és irányítani.

◊ Az elektromos kéziszerszámokat, tartozékokat, szerszámbiteket stb. csak ezen kezelési utasításoknak megfelelően használja. A veszélyes helyzetek elkerülése érdekében az elektromos szerszámokat kizárólag olyan munkálatokra használja, amelyre azokat tervezték vagy fejlesztették.

◊ A fogantyúkat és fogófelületeket tartsa szárazon, tisztán, olajtól és zsírtól mentesen. A csúszós fogantyúk és markoló felületek váratlan helyzetekben lehetetlenné teszik az elektromos kéziszerszám biztonságos kezelését és irányítását.

A VEZETÉK NÉLKÜLI SZERSZÁMOKRA VONATKOZÓ SPECIÁLIS BIZTONSÁGI ELŐÍRÁSOK

◊ Az akkumulátort csak a gyártó által ajánlott töltőkészülékekkel töltse fel. Az előírástól eltérő típusú, nem az akkumulátorhoz való töltő használata tüzet okozhat.

◊ Az elektromos kéziszerszámhoz csak az ahhoz tartozó akkumulátort használja. Bármilyen más típusú akkumulátor használata személyi sérüléseket és tüzet okozhat.

◊ A használaton kívüli akkumulátort tartsa távol az olyan fémtárgyaktól, mint pl. gémkapocs, pénzérme, kulcs, csavar, szög és bármilyen olyan tárgy, mely rövidre zárhatja az akkumulátor sarkait. Az akkumulátor érintkezői közötti rövidzárlat égési sérüléseket vagy tüzet okozhat.

◊ Nem megfelelő körülmények esetén az akkumulátorból folyadék léphet ki. Kerülje az érintkezést a folyadékkal. Ha véletlenül mégis érintkezésbe került a folyadékkal, azonnal öblítse le vízzel az érintett felületet. Ha a folyadék szembe került, forduljon ezek után orvoshoz is. Az akkumulátorból kikerülő folyadék irritációt válthat ki, és égési sérüléseket okozhat.

◊ Ne használjon sérült vagy módosított akkucsomagot vagy szerszámot. A megrongálódott vagy megváltoztatott akkumulátorok kiszámíthatatlanul viselkedhetnek, amely tűzhöz, robbanáshoz vagy sérülésveszélyhez vezet.

◊ Az akkucsomagot vagy a szerszámot ne tegye ki tűz vagy túl magas hőmérséklet hatásának. Ha az akkumulátort tűznek, vagy 130°C meghaladó hőmérsékletnek teszi ki, az robbanást okozhat.

◊ Kövessen minden töltési utasítást, és ne töltse az akkucsomagot vagy szerszámot az útmutatóban megadott hőmérséklettartományon kívül. Az akkumulátor nem megfelelő módon, vagy a megadott hőmérséklet-tartományon kívüli feltöltése megrongálhatja az akkumulátort és megnövelheti a tűzveszélyt.

SZERVIZ

◊ A szerszámgépét képesítéssel rendelkező szerelővel javíttassa meg, csak azonos cserealkatrészek használatával. Ez biztosítja, hogy a szerszámgép biztonságos maradjon.

◊ A sérült akkucsomagokat es töltőkészülékek soha ne próbálja megjavítani. Az akkumulátort es töltőkészülékek csak a gyártónak, vagy az erre feljogosított szolgáltatóknak szabad szer vizelniük.

AZ AKKUMULÁTOROKRA VONATKOZÓ KIEGÉSZÍTŐ FIGYELMEZTETÉSEK

◊ Ne kapcsolja össze az akkumulátor pólusait semmilyen tárgy felhasználásával. Ez rövidzárlatot okozhat, ami sérülésekhez és robbanáshoz vezethet.

◊ Ne tegye ki az akkumulátort víznek vagy nedvességnek. Rövidzárlat és robbanás veszélye áll fenn.

◊ Ne nyissa fel az akkumulátort. Rövidzárlat és robbanás veszélye áll fenn.

◊ Az akkumulátort 0°C és 30°C közötti hőmérsékleten tárolja. Például nyáron ne hagyja az akkumulátort az autóban. Fennáll a károsodás és a robbanás veszélye.

◊ Rendszeresen tisztítsa meg a szellőzőnyílásokat puha, tiszta és száraz kefével. A töltés utáni lényesen rövidebb üzemidő azt jelzi, hogy az akkumulátor elhasználódott, és ki kell cserélni egy újra.

◊ Sérülés vagy nem megfelelő használat esetén az akkumulátor gőzöket bocsáthat ki. Szellőztesse ki a helyiséget, és a tünetek jelentkezése esetén forduljon az orvoshoz. A gőzök károsíthatják a légutakat.

◊ Tárolja az akkumulátorokat a gyermekek számára hozzáférhetetlen helyen.

◊ Az akkumulátort részben feltöltve szállítják. Az akkumulátor teljes teljesítményének eléréséhez az első használat előtt töltse fel teljesen az akkumulátort.

◊ A használt akkumulátort a veszélyes hulladékok ártalmatlanítására való helyre kell szállítani.

A TÖLTŐKRE VONATKOZÓ KIEGÉSZÍTŐ FIGYELMEZTETÉSEK

◊ A töltőt csak helyiségben használja, és védje az esőtől és nedvességtől.

◊ A töltő csatlakoztatása előtt ellenőrizze a hálózati feszültséget. A hálózati feszültségnek meg kell felelnie a töltő adattábláján feltüntetett adatoknak.

◊ A töltőt csak a gyártó által megadott típusú akkumulátorok töltésére használja. A töltőnek a megadottól eltérő típusú akkumulátor töltésére való használata tűzhöz vezethet.

◊ Tartsa tisztán a töltőt. A szennyeződések az áramütéshez vezethetnek.

◊ Minden töltés előtt ellenőrizze a töltőt és a tápkábelt a dugóval együtt. Ne használja a töltőt, ha az sérült. Ne próbálja meg saját maga megjavítani a töltőt. A sérült töltő, tápkábel vagy dugó áramütés veszélyét jelentheti.

◊ Ne használja a töltőt gyúlékony felületre (például papírra, ruhára stb.) vagy gyúlékony anyagok közelébe helyezve. Tűzveszély áll fenn a töltő töltés közbeni hőmérséklet-emelkedése miatt.

◊ Ne hordozza a töltőt csak a tápkábelnél fogva.

MUNKA MEGKEZDÉSE ELŐTT

Töltési eljárás

⚠ **FIGYELEM!** A készülék használata előtt figyelmesen olvassa el az utasításokat.

Akkumulátor töltése

A mellékelt töltő a szerszám lítium-ion akkumulátorainak töltésére szolgál. Ne használjon más típusú töltőt. A lítium-ion akkumulátor védett a mélykisüléstől.

Ha az akkumulátor lemerült, a szerszámot egy biztonsági áramkör kikapcsolja. A szerszámbefogó már nem forog. Meleg időben vagy meleg helyiségben az akkumulátorok intenzív használat után nagyon felforrósodhatnak. Töltés előtt hagyja őket kihűlni.

⚠ **FIGYELEM!**

Az akkumulátor vásárlás utáni károsodásának elkerülése érdekében teljesen fel kell töltenie az akkumulátort 1 / 2,5 órán keresztül!

Fontos megjegyzések az akkumulátorok töltésére vonatkozóan

Az Ön új szerszámának akkumulátora nincs feltöltve. Ezért az első használat előtt töltse fel. Ha az akkumulátor nagyon forró, válassza le a szerszámról, és hagyja, hogy az akkumulátor kellemes hőmérsékletűre hűljön, csak ezután kezdheti el a töltést.

A töltésveszteség és a folyadék kifolyásának elkerülése érdekében tárolás előtt töltse fel az akkumulátort teljesen vagy legalább félig.

A szerszám hosszabb idejű tárolása esetén töltse fel az akkumulátorokat 3-6 havonta.

Hogyan tölthető az akkumulátor

Csatlakoztassa a töltőt egy tápegységhez, majd helyezze be az akkumulátort a töltőalapba. A zöld jelzőfény világítani fog. Ezután zárja be az akkumulátort a töltőbe, és a piros jelzőfény kigyullad. Ez azt jelzi, hogy a töltés megkezdődött.

A töltési idő körülbelül 2 óra, a piros jelzőfény zöldre vált. Ez azt jelenti, hogy az akkumulátor teljesen fel van töltve. Válassza le az akkumulátort a töltőről.

Ez a típusú töltő képes jelezni bizonyos problémákat az akkumulátorral kapcsolatban.

Az akkumulátor behelyezése és eltávolítása

Nyomja le az akkumulátor kioldó gombot, és maga felé húzza ki az akkumulátort a szerszámból. Töltés után helyezze vissza. Csak egy kis lökés és egy gyengéd nyomás kell hozzá.

KIZSÁKMÁNYOLÁS

Használat:

◊ Helyezze be az akkumulátort az autóba.

◊ Helyezze a gépet a csempe felületére, rögzítse előre a szívókart, emelje fel a csempét és vigye a munkaterületre.

◊ Szívókar hátul. Nyomja meg a kapcsolót a rezgés aktiválásához. Igény szerint állítsa be a rezgés frekvenciáját.

Megjegyzések:

◊ A gépet száraz helyen kell tárolni.

◊ Használat után távolítsa el a szennyeződést és a port a gép felületéről.

◊ A sérülések elkerülése érdekében tárolja a gépet a mellékelt hordtáskában.

◊ Gyakori használat esetén ajánlatos naponta feltölteni a gépet. Érdemes havonta legalább egyszer újratölteni, ha a szerszámot hosszabb ideig nem használják.

MŰKÖDÉSI SZABÁLYOK ÉS SZAVATOSSÁG / TISZTITÁS ÉS KARBANTARTÁS

Tartsa tisztán a szellőzőnyílásokat

◊ Távolítsa el a port, a szennyeződéseket és a forgácsot. Tartsa tisztán a termék részeit.

◊ Ne használjon maró vegyszereket vagy folyadékokat az alkatrészek tisztításához.

Ez a termék legfeljebb 15 percig használható, majd 5 percig ki kell kapcsolni.

Javasolt a géppel nem több, mint heti 20 órát dolgozni.

A fenti ajánlások figyelembevétele mellett, az élettartam a vásárlás dátumától számítva 3 év.

⚠ **FIGYELEM!**

A garanciális időszak alatt tilos a gépet szétszerelni!

A CSATLAKOZÓ ÁLLAPOTÁNAK ELLENŐRZÉSE

Hosszú távú tárolás során a csatlakozó beooxidálódhat, ami káros hatással van a máködédére (erős szikrázás a szénkefék és a csatlakozó között), és ennek eredményeként a motor armatúrájának idő előtti meghibásodásához vezet. Az oxidok és a fekete kollektor eltávolításához forduljon a szervizhez vagy a gyártóhoz.

A KEFÉK ÁLLAPOTÁNAK ELLENŐRZÉSE ÉS CSERÉJÜK

A gép 50 órás működése után javasoljuk a kapcsolatfelvételt a szakműhellyel a kefék állapotának ellenőrzésére és szükség esetén cseréjére.

KÖRNYEZETVÉDELEM

Pentru protejarea mediului înconjurător, unelte electrice, acumulatori, accesorii și ambalaje ar trebui să fie predate pentru reciclare ecologică. Nu eliminați unelte electrice și acumulatorii împreună cu gunoiul menajer!

Pentru protejarea mediului înconjurător, este necesar să eliminați baterie utilizată, mai ales, baterie cu litiu, în mod corespunzător. Pentru o eliminare corespunzătoare, descărcați baterie complet atunci când lucrați cu dispozitivul, scoateți-o, apoi înfășurați bornele folosind o bandă izolantă pentru a evita scurtcircuitul. Nu se poate dezasambla baterie și elimina părțile ei. Eliminați în locuri special destinate acestui lucru.

Numai pentru țările UE:

În conformitate cu Directiva Europeană 2012/19/EU, despre dispozitivele electrice și electronice utilizate și legislație națională în vigoare, precum și în conformitate cu Directiva Europeană 2006/66/EC, baterii și dispozitivele electronice utilizate sau care au ajuns la sfârșitul ciclului lor de viață sunt supuși colectării pentru reciclarea ecologică.

Dacă sunt eliminate în mod necorespunzător, dispozitivele electrice și electronice pot avea un efect dăunător asupra mediu înconjurător și sănătatea umană datorită prezenței posibile a substanțelor periculoase în ele.

SZÁLLÍTÁS

A lítium-ion akkumulátorokra a veszélyes áruk szállítására vonatkozó követelmények vonatkoznak. Az akkumulátorcsomagokat a felhasználó maga is szállíthatja közúti szállítással anélkül, hogy kiegészítő előírásokat kellene betartania. Harmadik fél bevonásával történő szállításkor (pl.: repülővel vagy szállítmányozóval) a csomagolásra és a jelölésre vonatkozó speciális előírásokat kell betartani. Ebben az esetben a rakomány szállításra való előkészítéséhez veszélyes árukkal foglalkozó szakértőt kell bevonni.

Az akkumulátort csak sértetlen burkolattal szállítsa. Zárja le a nyitott érintkezőket, és csomagolja be az akkumulátort úgy, hogy az ne mozduljon el a csomagolásban. Kérjük, tartsa be az esetleges kiegészítő nemzeti előírásokat is.

RU | РУССКИЙ

ВИБРОПРИСОСКА ДЛЯ УКЛАДКИ ПЛИТКИ PTM20 ИНСТРУКЦИЯ

Технические характеристики

Модель	PTM20
Номинальное напряжение (В пост. тока)	20
Частота вибраций	15 000
Диаметр вакуумной чаши (мм)	130
Максимальная нагрузка (кг)	75
Акумулятор	**PTM20-B**
Номінальна напруга (В пост. струму)	20
Тип акумулятора	Li-ion
Ємність (Ач)	2,0
Зарядний пристрій	**PTM20-C**
Вхідна напруга (В перем. струму)	220-240
Частота струму (Гц)	50
Номінальна потужність (Вт)	45
Вихідна напруга (В пост. струму)	20
Вихідний струм (А)	2
Категорія захисту	II

ОПИСАНИЕ ЧАСТЕЙ (*РИС. 1)*

1. Присоска
2. Пластиковый корпус
3. Мотор
4. Пластиковая оболочка
5. Замок присоски.
6. Переключатель
7. Аккумулятор

СОСТАВ И КОМПЛЕКТУЮЩИЕ ИЗДЕЛИЯ

Модель	PTM20
Инструкция по эксплуатации и техническому обслуживанию	1 шт.
Li-ion аккумуляторная батарея	1 шт.
Устройство зарядное батарей	1 шт.
Пластиковый кейс	1 шт.

ОБЩИЕ УКАЗАНИЯ ПО ТЕХНИКЕ БЕЗОПАСНОСТИ ДЛЯ ЭЛЕКТРОИНСТРУМЕНТОВ

⚠ **ОСТОРОЖНО! Ознакомьтесь со всеми предупреждениями по безопасности, указаниями, иллюстрациями и техническими характеристиками, предоставленными вместе с данной электрической машиной**. Невыполнение всех приведенных ниже указаний может привести к поражению электрическим током и (или) к тяжелому телесному повреждению.

Сохраните все предупреждения и инструкции для справки.

Термин «электрическая машина» или «электроинструмент» в этих предупреждениях относится к вашей работающей от сети электрической машине или к аккумуляторной (беспроводной) электрической машине.

БЕЗОПАСНОСТЬ РАБОЧЕГО МЕСТА

◊ Содержите рабочее место в чистоте и с хорошей освещенностью. Загроможденные и темные места могут приводить к несчастным случаям.

◊ Не пользуйтесь электрической машиной во взрывоопасной среде, например вблизи легко воспламеняющихся жидкостей, там, где в атмосфере присутствуют пары таких жидкостей, взрывоопасные газы или пыль. Машины создают искрение, которое может вызвать воспламенение пыли или паров.

◊ Не подпускайте детей и посторонних лиц к местам работы с

электрической машиной. Отвлечение внимания может приводить к потере контроля над машиной.

ЭЛЕКТРОБЕЗОПАСНОСТЬ

- Вилка электрической машины должна соответствовать розетке. Ни в коем случае не вносите никаких изменений в вилку. Не пользуйтесь никакими переходными вилками для заземляемых электрических машин. Применение не модифицированных вилок, соответствующих розетке, снижает риск поражения электрическим током.
- Не касайтесь заземленных поверхностей, например труб, радиаторов, электроплит и холодильников. Существует повышенный риск поражения электрическим током, если ваше тело заземлено.
- Не подвергайте электрические машины воздействию дождя или сырости. При попадании воды в электрическую машину возрастает опасность поражения электрическим током.
- Не допускайте небрежного обращения со шнуром питания. Ни в коем случае не используйте шнур питания для переноса, подтягивания или выключения электрической машины выдергиванием шнура с вилкой из розетки. Не допускайте контакта шнура с источниками тепла, острыми кромками или движущимися предметами. При повреждении или перекручивании шнура возрастает опасность поражения электрическим током.
- При работе с электрической машиной вне помещения пользуйтесь удлинительным шнуром наружного применения. При пользовании шнуром наружного применения снижается опасность поражения электрическим током.
- Если приходится работать с электрической машиной в сыром месте, пользуйтесь источником питания, защищенным устройством защитного отключения (УЗО). Применение устройств защитного отключения (УЗО) снижает опасность поражения электрическим током.

ЛИЧНАЯ БЕЗОПАСНОСТЬ

- Будьте внимательны, следите за своими действиями и руководствуйтесь здравым смыслом при работе с электрической машиной. Не пользуйтесь электрической машиной, если вы устали или находитесь под воздействием наркотиков, алкоголя или лекарственных препаратов. Даже малейшая невнимательность при работе с электрическими машинами может привести к тяжелому телесному повреждению.
- Пользуйтесь средствами индивидуальной защиты. Обязательно носите средства защиты органов зрения. Применение в соответствующих условиях средств защиты, таких как респиратор, нескользящая защитная обувь и каска или средства защиты органов слуха, снижает вероятность получения телесных повреждений.
- Принимайте предупредительные меры на случай непреднамеренного пуска. Перед подсоединением к источнику питания и (или) блоку аккумуляторов, при подъеме машины или ее переносе выключатель должен находиться в выключенном положении. Не держите палец на выключателе в процессе переноса электрической машины и не запитывайте машину при включенном выключателе — это может привести к несчастному случаю.
- Перед включением электрической машины удалите любой ключ, используемый для регулировки. Ключ, оставленный на вращающейся части электрической машины, может привести к телесному повреждению.
- Избегайте потягиваний для разминки в процессе работы, в любое время сохраняйте равновесие и устойчивое положение тела — это послужит гарантией непрерывного и устойчивого управления машиной, в том числе в неожиданных ситуациях.
- Носите соответствующую одежду. Не носите свободно сидящую одежду или украшения. Держите волосы и одежду подальше от движущихся частей машины. Свободно сидящая одежда, украшения или длинные волосы могут захватываться движущимися частями.
- При наличии средств для присоединения пылеотсоса или пылесборников правильно присоединяйте и используйте эти средства. Применение пылесборников может уменьшить опасность от воздействия пыли.
- Не допускайте излишней самоуверенности, возникающей при частом пользовании машинами. Самоуверенность вызывает небрежное отношение к соблюдению принципов безопасности и даже их игнорирование. Любая небрежность при работе с машиной может привести к тяжелому телесному повреждению за долю секунды.

ПРИМЕНЕНИЕ ЭЛЕКТРИЧЕСКОЙ МАШИНЫ И УХОД ЗА НЕЙ

- Не прилагайте излишних усилий к электрической машине. Пользуйтесь электрической машиной, подходящей для данной работы. Правильно выбранная электрическая машина выполнит работу эффективнее и безопаснее, без превышения установленных параметров.
- Не пользуйтесь электрической машиной, если выключатель не включает и не выключает ее. Любая электрическая машина с неисправным выключателем опасна и подлежит ремонту.
- Перед любыми регулировками, сменой принадлежностей или укладкой электрической машины для хранения обязательно отсоединяйте вилку от источника питания и (или) вынимайте аккумуляторную батарею, если иное не предусмотрено изготовителем. Эта профилактическая мера безопасности уменьшает риск случайного (непреднамеренного) пуска электрической машины.
- Храните электрическую машину в недоступном для детей месте. Не допускайте использования электрической машины лицами, не имеющими опыта работы с этой машиной или не ознакомленными с данными инструкциями. В руках необученных пользователей электрические машины опасны.
- Ухаживайте за электрической машиной и принадлежностями к ней. Проверяйте машину на предмет несоосности или заедания движущихся частей, поломки деталей и иных неисправностей, которые могут влиять на работу электрической машины. В случае выявления поломок и (или) повреждений не используйте электрическую машину до тех пор, пока она не будет отремонтирована. Многие несчастные случаи вызваны недостатками в обслуживании электрических машин.
- Содержите режущий инструмент чистым и заточенным. Правильно обслуживаемый режущий инструмент с острыми режущими кромками менее подвержен заклиниванию и легче управляется.
- Применяйте электрическую машину, принадлежности, рабочий инструмент и т. п. в соответствии с данной инструкцией - с учетом условий и вида выполняемой работы. Применение электрической машины для работ, для которых она не предназначена, может привести к опасным ситуациям.
- Содержите рукоятки и поверхности захвата в чистоте, не допуская наличия на них масла или смазки. Скользкие рукоятки и поверхности захвата не обеспечивают безопасного обращения с электрической машиной и безопасного управления ею в неожиданных ситуациях.

УХОД И ОБСЛУЖИВАНИЕ АККУМУЛЯТОРНОГО ИНСТРУМЕНТА

- Для зарядки аккумуляторов используйте только зарядное устройство, рекомендованное производителем. Зарядное устройство, подходящее для зарядки аккумуляторов одного типа, может создать опасность возгорания, если оно используется для зарядки аккумуляторов другого типа.
- Используйте электроинструменты только с соответствующими аккумуляторами. Использование других аккумуляторов может создать риск получения травм и возгорания.
- Когда аккумулятор не используется, держите его подальше от металлических предметов, таких как скрепки, монеты, ключи, гвозди, шурупы или другие мелкие металлические предметы, которые могут закоротить клеммы батареи. Замыкание клемм аккумуляторной батареи может привести к ожогам или возгоранию.
- При крайне неблагоприятных условиях из аккумулятора может вытечь электролит, избегайте контакта с электролитом. При случайном контакте с электролитом промойте это место водой. Кроме того, при попадании электролита в глаза следует обратиться к врачу. Утечка электролита из аккумуляторной батареи может вызвать раздражение или ожоги.
- Не используйте аккумуляторные батареи или электроинструменты, которые были повреждены или модифицированы. Поврежденные или модифицированные аккумуляторы могут вести себя непредсказуемо, что может привести к возгоранию, взрыву или серьезным травмам.
- Держите аккумулятор вдали от огня и тепла. Воздействие огня или температуры выше 130°C может привести к взрыву.
- Следуйте всем инструкциям по зарядке. Не заряжайте аккумулятор или электроинструмент за пределами диапазона температур, указанного в данном руководстве. Зарядка не в соответствии с инструкциями или зарядка за пределами указанного диапазона температур может привести к повреждению аккумулятора и увеличить риск возгорания.

РЕМОНТ И ОБСЛУЖИВАНИЕ

- Ремонт электроинструмента должен производиться только квалифицированным специалистом с использованием только оригинальных запасных частей. Это обеспечит безопасное использование электроинструмента.
- Не ремонтируйте самостоятельно поврежденный аккумулятор

или зарядное устройство. Аккумулятор или зарядное устройство могут быть отремонтированы только производителем или авторизованным сервисным центром

ДОПОЛНИТЕЛЬНЫЕ ПРЕДУПРЕЖДЕНИЯ ДЛЯ АККУМУЛЯТОРОВ

- ◊ Не соединяйте полюса аккумулятора используя какие-либо предметы. Это может вызвать короткое замыкание, что может привести к травмам и взрыва.
- ◊ Не подвергайте аккумулятор воздействию воды или влаги. Существует опасность короткого замыкания и взрыва.
- ◊ Не вскрывайте аккумулятор. Существует опасность короткого замыкания и взрыва.
- ◊ Храните аккумулятор при температуре от 0°C до 30°C. Например, летом не оставляйте аккумулятор в машине. Существует риск повреждения и взрыва.
- ◊ Регулярно очищайте вентиляционные отверстия мягкой, чистой и сухой щеткой. Значительно короче время работы после зарядки, свидетельствует о том, что аккумулятор изношен и нуждается в замене на новый.
- ◊ При повреждении или неправильном использовании с аккумулятора могут выделяться пары. Проветрите помещение и при появлении симптомов обратитесь к врачу. Газы могут повредить дыхательные пути.
- ◊ Храните аккумуляторы в недоступном для детей месте.
- ◊ Аккумулятор поставляется частично заряженным. Для достижения полной производительности аккумулятора полностью зарядите аккумулятор перед первым использованием.
- ◊ Использованный аккумулятор должен быть доставлен в пункт утилизации опасных отходов.

ДОПОЛНИТЕЛЬНЫЕ ПРЕДУПРЕЖДЕНИЯ ДЛЯ ЗАРЯДНЫХ УСТРОЙСТВ

- ◊ Используйте зарядное устройство только в помещении и защищайте его от дождя и влаги.
- ◊ Перед подключением зарядного устройства проверьте напряжение в сети. Напряжение источника питания должно соответствовать данным на табличке зарядного устройства.
- ◊ Используйте зарядное устройство только для зарядки аккумуляторов того типа, который указан производителем. Использование зарядного устройства для зарядки аккумулятора другого типа, кроме указанного, может привести к пожару.
- ◊ Держите зарядное устройство в чистоте. Загрязнения могут привести к поражению электрическим током.
- ◊ Перед каждой зарядкой проверяйте зарядное устройство и шнур питания с вилкой. Не используйте зарядное устройство, если оно повреждено. Не пытайтесь ремонтировать зарядное устройство самостоятельно. Поврежденное зарядное устройство, шнур или вилка представляют опасность поражения электрическим током.
- ◊ Не используйте зарядное устройство, помещенное на легковоспламеняющуюся поверхность (например на бумагу, ткань и т. д.) или вблизи легковоспламеняющихся веществ. Существует риск возгорания из-за повышения температуры зарядного устройства в процессе зарядки.
- ◊ Не переносите зарядное устройство только за шнур питания.

ДО НАЧАЛА РАБОТЫ

Процедура зарядки

⚠ **ВНИМАНИЕ!** Перед использованием прибора внимательно прочтите инструкцию.

Зарядка аккумулятора

Поставляемое зарядное устройство предназначено для зарядки ли¬тий-ионных батарей инструмента. Не используйте другой тип зарядного устройства. Литий-ионная батарея защищена от глубокой разрядки. Когда батарея пуста, инструмент выключается защитной электрической цепью. Держатель инструмента больше не вращается.

При жаркой погоде или в теплом помещении, после интенсивного ис¬пользования аккумуляторы могут сильно нагреться. Перед зарядкой дайте им остынуть.

⚠ **ВНИМАНИЕ!**

Во избежание повреждения аккумуляторной батареи после покупки необходимо полностью зарядить аккумуляторную батарею на протяжении 1/2,5 часа!

Важные замечания касательно зарядки аккумуляторов

В вашем новом инструменте батарея не заряжена. Поэтому перед первым использованием ее надо зарядить. Если аккумулятор очень горячий, нужно отключить его от инструмента и позволить батарее остынуть до комфортной температуры, только после этого можно на¬чинать зарядку. Чтобы предотвратить потери заряда и пролития жид¬кости, заряжайте полную батарея или хотя бы на ползаряда перед хранением.

При длительном хранении инструмента каждые 3-6 мес заряжайте ба¬тареи.

Как заряжать батарею

Подсоедините зарядное устройство к источнику питания, затем вставьте батарею на базу зарядного устройства. Зажжется зеленый огонек. Затем уплотните батарею в зарядном устройстве, зажжется красный огонек. Значит, зарядка началась.

Время зарядки составляет около 2 ч., красный огонек сменится зеле¬ным. Значит, батарея заряжена до конца. Отсоедините батарею от за¬рядного устройства.

Данный тип зарядного устройства может выявлять некоторые про¬блемы с аккумулятором.

Установка и удаление аккумулятора

Отожмите кнопку отсоединения аккумулятора и потяните на себя ак¬кумулятор из инструмента. После зарядки снова установите его. До¬статочно небольшого толчка и мягкого нажатия.

ЭКСПЛУАТАЦИЯ

Использование:

- ◊ Вставьте аккумулятор в машину.
- ◊ Поместите машину на поверхность плитки, зафиксируйте рычаг всасывания вперед, поднимите плитку и переместите ее в рабочую область.
- ◊ Рычаг всасывания назад. Нажмите переключатель, чтобы активировать вибрацию. Отрегулируйте частоту вибрации согласно потребности.

Примечания:

- ◊ Машина должна храниться в сухом месте.
- ◊ После использования удалите грязь и пыль с поверхности машины.
- ◊ Храните машину в прилагаемом кейсе для переноски, чтобы избежать повреждений.
- ◊ При частом использовании рекомендуется ежедневно подзаряжать машину. Также желательно подзаряжать его не реже одного раза в месяц, если инструмент не используется в течение длительного времени.

ПРАВИЛА ЭКСПЛУАТАЦИИ И СРОК СЛУЖБЫ

Уход и техническое обслуживание

- ◊ Следите за чистотой вентиляционных отверстий. Очищайте их от пыли, грязи и стружек. Следите за чистотой корпусных деталей изделия.
- ◊ Запрещается использовать едкие химические вещества и жидкости для протирки корпусных деталей.

Данное изделие можно эксплуатировать на протяжении не более 15 минут, затем его необходимо выключить на 5 минут.

Еженедельно рекомендуется работать с изделием на протяжении не более 20 часов.

При соблюдении вышеуказанных рекомендаций срок эксплуатации составляет 3 года с момента покупки.

⚠ **ВНИМАНИЕ!**

Самостоятельная разборка машины в течение гарантийного срока эксплуатации запрещается!

Проверка состояния коллектора

При длительном хранении коллектор покрывается окислами, что ухудшает коммутацию (сильное искрение между щетками и коллектором) и, как следствие, приводит к преждевременному выходу из строя якоря электродвигателя. Для удаления окислов и почернения коллектора обратитесь в сервисную мастерскую или к производителю.

Проверка состояния щеток и их замена

Через 50 часов работы машины рекомендуем обратиться в специ-

ализированную мастерскую для осмотра состояния щеток и, при необходимости, их замены.

ЗАЩИТА ОКРУЖАЮЩЕЙ СРЕДЫ

Заботясь о природе, электроинструменты, аккумуляторные батареи, принадлежности и упаковку нужно сдавать на экологически чистую переработку. Не выбрасывайте электроинструменты и аккумуляторные батареи в бытовой мусор!

Чтобы сберечь природу, необходимо правильно утилизировать использованную батарею, в частности, литиевую. Для правильной утилизации окончательно разрядите батарею при работе с прибором, извлеките, потом замотайте контакты изолентой, чтобы избежать короткого замыкания. Нельзя вскрывать батарею и утилизировать по частям. Утилизируйте в предназначенных для этого местах.

Только для стран ЕС:

В соответствии с европейской директивой 2012/19/EU об отработанных электрических и электронных приборах и соответствующему национальному законодательству, а также в соответствии с европейской директивой 2006/66/ЕС, дефектные или отслужившие свой срок аккумуляторные батареи и электронные приборы подлежат сбору с целью их последующей экологически безопасной переработки.

При неправильной утилизации отработанные электрические и электронные приборы могут оказать вредное воздействие на окружающую среду и здоровье человека из-за возможного присутствия в них опасных веществ.

ТРАНСПОРТИРОВКА

На литий-ионные аккумуляторные батареи распространяются требования в отношении транспортировки опасных грузов. Аккумуляторные батареи могут перевозиться самим пользователем автомобильным транспортом без необходимости соблюдения дополнительных норм. При перевозке с привлечением третьих лиц (напр.: самолетом или транспортным экспедитором) необходимо соблюдать особые требования к упаковке и маркировке. В этом случае при подготовке груза к отправке необходимо участие эксперта по опасным грузам.

Отправляйте аккумуляторную батарею только с неповрежденным корпусом. Заклейте открытые контакты и упакуйте аккумуляторную батарею так, чтобы она не перемещалась внутри упаковки. Пожалуйста, соблюдайте также возможные дополнительные национальные предписания.

UA|УКРАЇНСЬКА

ВІБРОПРИСОСКА ДЛЯ ПЛИТКИ PTM20 ІНСТРУКЦІЯ

Технічні характеристики

Модель	**PTM20**
Номінальна напруга (В)	20
Частота вібрацій	15 000
Діаметр вакуумної чаші (мм)	130
Максимальне навантаження (кг)	75
Акумулятор	**PTM20-B**
Номінальна напруга (В пост. струму)	20
Тип акумулятора	Li-ion
Ємність (Ач)	2,0
Зарядний пристрій	**PTM20-C**
Вхідна напруга (В перем. струму)	220-240
Частота струму (Гц)	50
Номінальна потужність (Вт)	45
Вихідна напруга (В пост. струму)	20
Вихідний струм (А)	2
Категорія захисту	II

Опис частин (*Мал. 1)

1. Вимикач
2. Пластиковий корпус
3. Мотор
4. Пластикова оболонка
5. Замок присоски.
6. Перемикач
7. Акумулятор

КОМПЛЕКТ ПОСТАЧАННЯ

Модель	**PTM20**
Інструкція з експлуатації та технічного обслуговування	1 шт.
Li-ion акумуляторна батарея	1 шт.
Пристрій зарядних батарей	1 шт.
Пластиковий кейс	1 шт.

ЗАГАЛЬНІ ВКАЗІВКИ З ТЕХНІКИ БЕЗПЕКИ ДЛЯ ЕЛЕКТРОІНСТРУМЕНТІВ

⚠ **ПОПЕРЕДЖЕННЯ! Прочитайте всі вказівки з техніки безпеки, інструкції, ілюстрації та специфікації, надані з цим електроінструментом.** Невиконання усіх поданих нижче інструкцій може призвести до ураження електричним струмом, пожежі та/або серйозної травми.

Збережіть всі інструкції і вказівки для майбутнього використання.

Термін «електроінструмент» та «ручна машина» в цих застереженнях відноситься до вашого електроприладу, що працює від мережі (з електрокабелем) або від акумуляторної батареї (без електрокабелю).

БЕЗПЕКА РОБОЧОГО МІСЦЯ

- Тримайте робоче місце в чистоті і забезпечте добре освітлення робочого місця. Безлад та погане освітлення на робочому місці можуть призвести до нещасних випадків
- Не користуйтесь електроінструментом у вибухонебезпечному середовищі, наприклад за присутності горючих рідин, газів або пилу. Електроінструменти можуть породжувати іскри, від яких може займатися пил або випари.
- Не підпускайте до робочого місця дітей та інших осіб під час роботи з електроінструментом. Відволікання може спричинити втрату контролю над приладом.

ЕЛЕКТРОБЕЗПЕКА

- Штепсель електроприладу повинен підходити до розетки. Не дозволяється міняти щось в штепселі. Не використовуйте адаптери для роботи з електроінструментом, що мають захисне заземлення. Відповідні штепсельні розетки та немодифіковані вилки зменшують ризик ураження електричним струмом.
- Уникайте фізичного контакту із заземленими поверхнями, наприклад трубами, радіаторами опалення, плитами та холодильними установками. Коли ваше тіло заземлене, існує збільшена небезпека ураження електричним струмом.
- Захищайте прилад від дощу і вологи. Попадання води в електроприлад збільшує ризик ураження електричним струмом.
- Обережно поводьтеся зі шнуром живлення. Не використовуйте його для перенесення електроінструменту, підвішування або витягування штепселя з розетки. Захищайте шнур живлення від тепла, мастила, гострих країв та деталей приладу, що рухаються. Пошкоджений або закручений шнур живлення збільшує ризик ураження електричним струмом.
- При зовнішніх роботах з електроінструментом обов'язково використовуйте лише такий подовжувач, що придатний для зовнішніх робіт. Використання подовжувача, що розрахований на зовнішні роботи, зменшує ризик ураження електричним струмом.
- Якщо не можна запобігти використанню електроінструменту у вологому середовищі, використовуйте пристрій захисного вимкнення (ПЗВ-Д). Використання пристрою захисного вимкнення (ПЗВ-Д) зменшує ризик ураження електричним струмом.

ОСОБИСТА БЕЗПЕКА

- Будьте уважними, слідкуйте за тим, що робите та керуйтеся здоровим глуздом під час роботи з електроінструментом. Не користуйтеся електроінструмент, якщо ви томлені або знаходитеся під дією наркотиків, алкоголю або ліків. Навіть найменша неу-

важність при користуванні електроінструменту може призвести до серйозних травм.

◊ Користуйтеся особистим захисним спорядженням та обов'язково вдягайте захисні окуляри. Застосування особистого захисного спорядження в залежності від виду робіт, наприклад захисної маски, спецвзуття, що не ковзається, каски та навушників, зменшує ризик травм.

◊ Уникайте непередбаченого вмикання. Перед тим як ввімкнути електроінструмент в електромережу або під'єднати акумуляторну батарею, брати його в руки або переносити, впевніться в тому, що електроприлад вимкнутий. Не тримайте палець на вимикачі під час перенесення електроінструменту або під час підключення в розетку, це може призвести до травм.

◊ Перед тим, як вмикати електроінструмент, приберіть налагоджувальні інструменти або регулювальний ключ. Перебування налагоджувального інструмента або ключа в частині приладу, що обертається, може призвести до травм.

◊ Не перенапружуйтесь, зберігайте стійке положення тіла та завжди тримайте рівновагу - це дозволить вам краще контролювати електроінструмент у небезпечних ситуаціях.

◊ Вдягайте відповідний одяг. Не вдягайте просторий одяг або прикрас. Тримайте волосся та одяг подалі від деталей, що рухаються. Просторий одяг, довге волосся та прикраси можуть потрапити в деталі, що рухаються.

◊ За наявності пристроїв видалення та збирання пилу, необхідно пересвідчитися, що вони під'єднані та функціюють відповідним чином. Використання пиловловлюючих систем зменшує небезпеки зумовлені пилом.

◊ Не дозволяйте аби добре знання електроінструментів, отримане в результаті частого їх використання, призводило до самовпевненості й ігнорування правил техніки безпеки. Необережне поводження може в одну мить призвести до важкої травми.

ЕКСПЛУАТАЦІЯ ЕЛЕТРОІНСТРУМЕНТУ ТА ПОВОДЖЕННЯ З НИМ

◊ Не перевантажуйте та не прикладайте надмірних зусиль до електроінструменту. Використовуйте електроінструмент, що підходить для даного виду робіт. Правильно обраний електроінструмент виконає роботу ефективніше та безпечніше, без перевищення встановлених параметрів.

◊ Не користуйтесь електроінструментом, якщо вимикач не вмикає та не вимикає його. Будь-який електроінструмент з несправним вимикачем небезпечна та підлягає ремонту.

◊ Перед будь-яким налаштуванням, зміною робочих інструментів або зберіганням електроінструменту обов'язково від'єднуйте вилку від джерела живлення та (або) виймайте акумуляторну батарею, якщо інше не передбачено виробником. Цей профілактичний захід безпеки зменшує ризик випадкового (ненавмисного) запуску електроінструменту.

◊ Тримайте електроінструмент в недоступному для дітей місці. Не допускайте використання електричної машини особами, які не мають досвіду роботи з цією машиною або не ознайомлені з цими інструкціями. У руках ненавчених користувачів електроінструменти небезпечні.

◊ Доглядайте електроінструмент та приладдя та його. Перевіряйте електроінструмент на предмет несповісності або заїдання частин, що рухаються, поломки деталей та інших несправностей, які можуть вплинати на роботу електроінструменту. У разі виявлення поломок та (або) пошкоджень не використовуйте електроінструмент, доки він не буде відремонтований. Багато нещасних випадків викликані недоліками в обслуговуванні електроінструменту.

◊ Утримуйте ріжучий інструмент чистим та заточеним. Добре доглянутий ріжучий інструмент з гострими ріжучими кромками менш схильний до заклинювання і легше контролюється.

◊ Застосовуйте електроінструмент, приладдя, робочий інструмент і т. п. відповідно до цієї інструкції - з урахуванням умов та виду роботи, що виконується. Застосування електроінструменту для робіт, для яких він не призначений, може призвести до небезпечних ситуацій.

◊ Тримайте рукоятки та поверхні захоплення в чистоті, не опускаючи наявності на них мастила або мастила. Слизькі рукоятки та поверхні захоплення не забезпечують безпечного поводження з електроінструментом та безпечного контролю над ним у несподіваних ситуаціях.

ЕКСПЛУАТАЦІЯ ТА ДОГЛЯД ЗА ЕЛЕТРОІНСТРУМЕНТОМ З АКУМУЛЯТОРНИМ ЖИВЛЕННЯМ

◊ Для заряджання акумуляторів використовуйте лише зарядний пристрій, рекомендований виробником. Зарядний пристрій, який підходить для заряджання акумуляторів одного типу, може спричинити небезпеку займання, якщо він використовується для заряджання акумуляторів іншого типу.

◊ Використовуйте електроінструменти лише з відповідними акумуляторами. Використання інших акумуляторів може спричинити ризик травмування та пожежі.

◊ Якщо акумулятор не використовується, тримайте його подалі від металевих предметів, таких як скріпки, монети, ключі, цвяхи, шурупи або інші дрібні металеві предмети, які можуть закоротити клеми акумуляторної батареї. Замикання клем акумулятора може призвести до опіків або займання.

◊ За вкрай несприятливих умов з акумулятора може витекти електроліт, уникайте контакту з електролітом. При випадковому контакті з електролітом промийте місце контакту водою. Крім того, при попаданні електроліту в очі слід звернутися до лікаря. Витік електроліту з акумулятора може спричинити подразнення або опіки.

◊ Не використовуйте пошкоджені або модифіковані акумуляторні батареї або електроінструменти. Пошкоджені або модифіковані акумулятори можуть вести себе непередбачено, що може призвести до займання, вибуху або серйозних травм.

◊ Тримайте акумулятор далеко від вогню та тепла. Вплив вогню або температури вище 130°C може призвести до вибуху.

◊ Виконуйте всі інструкції щодо заряджання. Не заряджайте акумулятор або електроінструмент за межами діапазону температур, зазначених у цьому посібнику. Заряджання не відповідно до інструкцій або заряджання за межами зазначеного діапазону температур може призвести до пошкодження акумулятора та збільшити ризик займання.

РЕМОНТ ТА СЕРВІС

◊ Ремонт електроінструменту повинен проводити тільки кваліфікований фахівець з використанням виключно оригінальні запчастини. Це забезпечить безпечне використання електроінструменту.

◊ Не ремонтуйте самостійно пошкоджений акумулятор або зарядний пристрій. Акумулятор або зарядний пристрій може бути відремонтований лише виробником або авторизованим сервісним центром.

ДОДАТКОВІ ПОПЕРЕДЖЕННЯ ДЛЯ АКУМУЛЯТОРНИХ БАТАРЕЙ

◊ Не з'єднуйте полюси акумулятора за допомогою будь-яких предметів. Це може спричинити коротке замикання, що може призвести до травм та вибуху.

◊ Не піддавайте акумулятор впливу води або вологи. Існує небезпека короткого замикання та вибуху.

◊ Не відкривайте акумулятор. Існує небезпека короткого замикання та вибуху.

◊ Зберігайте акумулятор при температурі від 0°C до 30°C. Наприклад, влітку не залишайте акумулятор у машині. Існує ризик пошкодження та вибуху.

◊ Регулярно очищайте вентиляційні отвори м'якою, чистою та сухою щіткою. Значно коротший час роботи після зарядки свідчить про те, що акумулятор зношений і потребує заміни на новий.

◊ У разі пошкодження або неправильного використання акумулятора можуть виділятися пари. Провітріть приміщення і зверніться до лікаря при появі симптомів. Гази можуть пошкодити дихальні шляхи.

◊ Зберігайте акумулятори у недоступному для дітей місці.

◊ Акумулятор постачається частково зарядженим. Щоб досягти повної ефективності акумулятора, повністю зарядіть акумулятор перед першим використанням.

◊ Використаний акумулятор необхідно доставити до пункту утилізації небезпечних відходів.

ДОДАТКОВІ ПОПЕРЕДЖЕННЯ ДЛЯ ЗАРЯДНИХ ПРИСТРОЇВ

◊ Користуйтесь зарядним пристроєм лише у приміщенні та захищайте його від дощу та вологи.

◊ Перед підключенням зарядного пристрою перевірте напругу в мережі. Напруга джерела живлення повинна відповідати даним на табличці зарядного пристрою.

◊ Використовуйте зарядний пристрій лише для заряджання акумуляторів типу, вказаного виробником. Використання зарядного пристрою для заряджання іншого типу акумулятора, крім зазначеного, може призвести до пожежі.

◊ Тримайте зарядний пристрій у чистоті. Забруднення можуть призвести до ураження електричним струмом.

◊ Перед кожною зарядкою перевіряйте зарядний пристрій та

кабель живлення з вилкою. Не використовуйте зарядний пристрій, якщо він пошкоджений. Не намагайтеся самостійно ремонтувати зарядний пристрій. Пошкоджений зарядний пристрій, шнур або вилка становлять небезпеку ураження електричним струмом.

- ◊ Не використовуйте зарядний пристрій, поміщений на легкозаймисту поверхню (наприклад, папір, тканину тощо) або поблизу легкозаймистих речовин. Існує ризик спалаху через підвищення температури зарядного пристрою в процесі заряджання.
- ◊ Не переносіть зарядний пристрій тримаючи лише за шнур живлення.

ПЕРЕД ПОЧАТКОМ РОБОТИ

Процедура заряджання

⚠ **УВАГА!** Перед використанням приладу уважно прочитайте інструкцію.

Зарядка акумулятора

Зарядний пристрій, що поставляється, призначений для зарядки літій-іонних батарей інструменту. Не використовуйте інший тип зарядного пристрою. Літій-іонна батарея захищена від глибокої розрядки. Коли батарея порожня, інструмент вимикається захисним електричним колом. Утримувач інструменту більше не обертається.

При жаркій погоді або в теплому приміщенні, після інтенсивного використання акумулятори можуть сильно нагрітися. Перед зарядкою дайте їм охолонути.

⚠ **УВАГА!**

Щоб уникнути пошкодження акумуляторної батареї після покупки необхідно повністю зарядити акумуляторну батарею протягом 1 / 2,5 години!

Важливі зауваження щодо зарядки акумуляторів

У вашому новому інструменті батарея не заряджена. Тому перед першим використанням її треба зарядити. Якщо акумулятор дуже гарячий, треба відключити його від інструменту і дозволити батареї охолонути до комфортної температури, тільки після цього можна починати зарядку. Щоб запобігти втратам заряду і пролиття рідини, заряджайте повну батарею або хоча б на половину перед зберіганням.

При тривалому зберіганні інструменту кожні 3-6 міс заряджайте батареї.

Як заряджати батарею

Під'єднаєте зарядний пристрій до джерела живлення, потім вставте батарею на базу зарядного пристрою. Запалиться зелений вогник. Потім ущільніть батарею в зарядному пристрої, запалиться червоний вогник. Значить, зарядка почалася. Час зарядки складає близько 2 г., червоний вогник зміниться зеленим. Значить, батарея заряджена до кінця. Від'єднайте батарею від зарядного пристрою.

Даний тип зарядного пристрою може виявляти деякі проблеми з акумулятором.

Установка і видалення акумулятора

Відтисніть кнопку від'єднання акумулятора і потягніть на себе акумулятор з інструменту. Після зарядки знову встановіть його. Достатньо невеликого поштовху і м'якого натискання.

ВИКОРИСТАННЯ ПРИЛАДУ

Використання:

- ◊ Вставте акумулятор у машину.
- ◊ Поставте машину на поверхню плитки, зафіксуйте важіль всмоктування вперед, підніміть плитку та перемістіть її в робочу область.
- ◊ Важіль всмоктування назад. Натисніть перемикач, щоб увімкнути вібрацію. Відрегулюйте частоту вібрації відповідно до потреби.

Примітки:

- ◊ Машина повинна зберігатись у сухому місці.
- ◊ Після використання видаліть бруд та пил з поверхні машини.
- ◊ Зберігайте машину в кейсі, що додається, для перенесення, щоб уникнути пошкоджень.
- ◊ При частому використанні рекомендується щодня заряджати машину. Також бажано заряджати його не рідше одного разу на місяць, якщо інструмент не використовується протягом тривалого часу.

ПРАВИЛА ЕКСПЛУАТАЦІЇ І ТЕРМІН СЛУЖБИ

Догляд та технічне обслуговування

Слідкуйте за чистотою вентиляційних отворів. Очищайте їх від пилу, бруду і стружок. Слідкуйте за чистотою корпусних деталей вироби.

Забороняється використовувати їдкі хімічні речовини і рідини для протирання корпусних деталей.

Цей виріб можна експлуатувати протягом не більше 15 хвилин, потім його необхідно вимкнути на 5 хвилин.

Щотижня рекомендується працювати з виробом протягом не більше 20 годин.

При дотриманні вищевказаних рекомендацій термін експлуатації становить 3 роки з моменту покупки.

⚠ **УВАГА!**

Самостійне розбирання машини протягом гарантійного терміну експлуатації забороняється!

Перевірка стану колектора

При тривалому зберіганні колектор покривається окислами, що погіршує комутацію (сильне іскріння між щітками і колектором) і, як наслідок, призводить до передчасного виходу з ладу якоря електродвигуна. Для видалення оксидів і почорніння колектора зверніться до сервісної майстерні або виробника.

Перевірка стану щіток та їх заміна

Через 50 годин роботи машини рекомендуємо звернутися у спеціалізовану майстерню для огляду стану щіток і, при необхідності, їх заміни.

ЗАХИСТ НАВКОЛИШНЬОГО СЕРЕДОВИЩА

Дбаючи про природу, електроінструменти, акумуляторні батареї, приладдя та упаковку потрібно здавати на екологічно чисту переробку. Не викидайте електроінструменти та акумулятори в побутове сміття!

Щоб зберегти природу, необхідно правильно утилізувати використану батарею, зокрема, літієву. Для правильної утилізації остаточно розрядіть батарею під час роботи з приладом, вийміть, потім замотайте контакти ізолентою, щоб уникнути короткого замикання. Не можна розкривати батарею та утилізувати частинами. Утилізуйте у спеціально визначених місцях.

Тільки для країн ЄС:

Li-ion

Відповідно до європейської директиви 2012/19/UE про відпрацьовані електричні та електронні прилади та відповідних національних правових актів, а також відповідно до європейської директиви 2006/66/EC, дефектні або такі, які відслужили свій термін акумуляторні батареї та електронні прилади підлягають збору з ціллю подальшої екологічно безпечної переробки.

При неправильній утилізації відпрацьовані електричні та електронні прилади можуть мати шкідливий вплив на навколишнє середовище та здоров'я людини через можливу присутність у них небезпечних речовин.

ТРАНСПОРТУВАННЯ

На літій-іонні акумулятори поширюються вимоги щодо транспортування небезпечних вантажів. Акумуляторні батареї можуть перевозитись самим користувачем автомобільним транспортом без дотримання додаткових норм. При перевезенні із залученням третіх осіб (напр.: літаком або транспортним експедитором) необхідно дотримуватись особливих вимог до упаковки та маркування. У цьому випадку при підготовці вантажу до відправки потрібна участь експерта з небезпечних вантажів.

Відправляйте акумулятор лише з неушкодженим корпусом. Заклейте відкриті контакти та запакуйте акумуляторну батарею так, щоб вона не переміщалася всередині упаковки. Будь ласка, дотримуйтесь також можливих додаткових національних приписів.

EN CE DECLARATION OF CONFORMITY
We, Vega Trade Company Limited, as the responsible manufacturer declare Tile paving machine
TM Procraft: PTM20

Are of series production[1] and confirm to the following European Directives and are manufactured in accordance with the following standards or standardized documents: [2]

Technical documentation has been supported by: VEGA TRADE COMPANY LIMITED, add. Room 212, 2nd F., Building 11, No. 898 Lingshan Road, Shanghai, PRC. MADE IN PRC. E-mail: vegatools@163.com

[3] Authorized representative able to compile the technical documentation

CZ PROHLÁŠENÍ O SHODĚ ES
My, Vega Trade Company Limited, jakožto zodpovědný výrobce prohlašujeme, že AKU vibrační přísavka
TM Procraft: PTM20

Jsou ze sériové výroby[1] a v souladu s těmito evropskými směrnicemi,a vyrobeny v souladu s následujícími normami nebo standardizovanými dokumenty: [2]

Technická dokumentace byla podpořena: VEGA TRADE COMPANY LIMITED, add. Room 212, 2nd F., Building 11, No. 898 Lingshan Road, Shanghai, PRC. VYROBENO V PRC. E-mail: vegatools@163.com

CZECH REPUBLIC, IMPORTER VEGA TOOLS s.r.o.
IČO: 07594470 DIČ: CZ07594470
Sídlo firmy: Křižovnická 86/6, Staré Město, 110 00 Praha.
Sklad a prodejna: Klejnarská 92, 280 02 Kolín IV
Tel: +420 313 033 292 E-mail: info@procraft.cz Web: www.procraft.cz

[3] Autorizovana osoba pověřena schvalovanim technicke dokumentace

SK VYHLÁSENIE O ZHODE ES
My, Vega Trade Company Limited, ako zodpovedný výrobca vyhlasujeme, že AKU vibračná prísavka
TM Procraft: PTM20

Sú zo sériovej výroby[1] a v súlade s týmito európskymi smernicami, a vyrobené v súlade s nasledujúcimi normami alebo štandardizovanými dokumentmi: [2]

Technická dokumentácia bola podporená: VEGA TRADE COMPANY LIMITED, add. Room 212, 2nd F., Building 11, No. 898 Lingshan Road, Shanghai, PRC. VYROBENO V ČLR. E-mail: vegatools@163.com

Určené pre trh: Slovenská republika
Dovozca: VEGA TOOLS s.r.o.
IČO: 56162863 DIČ: 2122262956 IČ DPH: SK2122262956
Pri Šajbách 7559/1, 831 06 Bratislava
Slovenská republika
Tel.: +421 904 168 899 E-mail: info.sk@procraft-tools.com

[3] Autorizovany zastupca oprávnený predložiť techniku dokumentaciu

PL DEKLARACJA ZGODNOŚCI WE
My, Vega Trade Company Limited, jako odpowiedzialny producent oświadczamy, że Wibrator do Płytek
TM Procraft: PTM20

Są produkowane seryjnie[1] i są zgodne z następującymi dyrektywami europejskimi, wyprodukowano zgodnie z następującymi normami lub znormalizowanymi dokumentami: [2]

Dokumentację techniczną dostarcza firma: VEGA TRADE COMPANY LIMITED, add. Room 212, 2nd F., Building 11, No. 898 Lingshan Road, Shanghai, PRC. WYPRODUKOWANO W PRC. E-mail: vegatools@163.com

[3] Upoważniony przedstawiciel posiadający dostęp do dokumentacji technicznej

BG ДЕКЛАРАЦИЯ ЗА СЪОТВЕТСТВИЕ
Ние, Vega Trade Company Limited, декларираме на своя лична отговорност, че Вибриращa вендуза за плочки
TM Procraft: PTM20

Съгласно даденото техническо описание отговаря на всички приложими изисквания на следните директиви и хармонизирани стандарти, продукта[1] отговаря на стандартите: [2]

Техническа документация: VEGA TRADE COMPANY LIMITED, add. Room 212, 2nd F., Building 11, No. 898 Lingshan Road, Shanghai, PRC. ПРОИЗВЕДЕНО В КИТАЙ. E-mail: vegatools@163.com

ВНОСИТЕЛ: Елефант Тулс ООД. Адрес по регистрация: България, 1799 София, Младост 2, бл. 261А, вх. 2, ет. 4, ап. 12. Адрес на склад и сервиз: Гр. Божурище, бул. „Европа" 10, 2227, склад №15.

[3] Оторизиран представител, който може да съставя техническата документация

RO DECLARAȚIA CE DE CONFORMITATE
Noi, Vega Trade Company Limited, în calitate de producător, declarăm Ventuza vibratii
TM Procraft: PTM20

Sunt fabricate in serie[1] și confirmă următoarele directive europene, sunt fabricate în conformitate cu următoarele standarde sau documente standardizate: [2]

Documentația tehnică a fost susținută de: VEGA TRADE COMPANY LIMITED, add. Room 212, 2nd F., Building 11, No. 898 Lingshan Road, Shanghai, PRC. FABRICATE ÎN RPC. E-mail: vegatools@163.com

[3] Reprezentantul autorizat in masura sa intocmeasca documentatia tehnica

HU CE MEGFELELŐSÉGI NYILATKOZAT
Mi, Vega Trade Company Limited, mint felelős gyártó, ezennel kijelentjük, hogy az AKU vibráló tapadókorong
TM Procraft: PTM20

Sorozatgyártásban kerül[1] gyártásra és megfelel a következő EK direktívák előírásainak: Következő szabványoknak vagy szabványosított dokumentumoknak megfelelően kerül gyártásra: [2]

Műszaki dokumentáció VEGA TRADE COMPANY LIMITED, add. Room 212, 2nd F., Building 11, No. 898 Lingshan Road, Shanghai, PRC. FABRICATE ÎN RPC. E-mail: vegatools@163.com

[3] Műszaki dokumentacio osszeallitasara jogosult kepviselő

RU CE ДЕКЛАРАЦИЯ СООТВЕТСТВИЯ
Мы, Vega Trade Company Limited, как ответственный производитель заявляем, что Виброприсоска для плитки
TM Procraft: PTM20

Производятся серийно[1] и соответствуют следующим европейским директивам, и изготавливаются в соответствии со следующими стандартами или стандартизированными документами: [2]

Техническая документация предоставляется компанией: VEGA TRADE COMPANY LIMITED, адрес: Оф. 212, 2-й этаж, зд. 11, № 898, Лингшан Роад, Шанхай, КНР. ПРОИЗВЕДЕНО В КИТАЕE-mail: vegatools@163.com

[3] Авторизованный представитель, способный предоставить техническую документацию

UA CE ДЕКЛАРАЦІЯ ВІДПОВІДНОСТІ
Ми, Vega Trade Company Limited, як відповідальний виробник заявляємо, що Віброприсоска для плитки
TM Procraft: PTM20

Виробляється серійно[1] і відповідає наступним європейським директивам та виробляється відповідно до таких стандартів або стандартизованих документах: [2]

Технічна документація надається компанією: VEGA TRADE COMPANY LIMITED, адрес.: Оф. 212, 2F, B11, № 898, Лингшан Роад, Шанхай, КНР. ВИРОБЛЕНО В КНР. E-mail: vegatools@163.com

[3] Авторизований представник, який здатний надати технічну документацію

[1]: 00000001-99999999

[3]: Jan Paluchnik
VEGA TOOLS s.r.o.,
Krizovnicka 86/6,
Stare Mesto,
110 00 Prague,
Czech Republic

[2]: 2006/42/EC

2014/30/EU

2011/65/EU
(and its amendment 2015/863/EU)

EN 62841-1:2015
EN 62841-2-4:2014

EN IEC 55014-1:2021
EN IEC 55014-2:2021

EN IEC 63000:2018

Mr Bao Junhua
Production Line Manager

Bao Junhua

Shanghai, 25.07.2024