RU | РУССКИЙ.....6

UA | УКРАЇНСЬКА.....8

EN | ENGLISH.....10

RO | ROMÂNĂ.....13

BG | БЪЛГАРСКИ.....15

CZ | ČESKÝ.....17

SK | SLOVENSKÝ.....19

CE 22

.....23

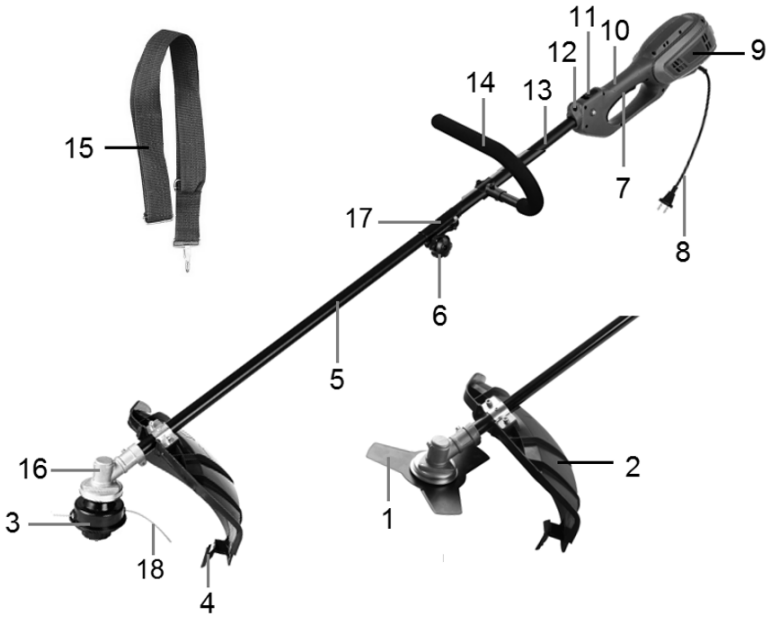

1

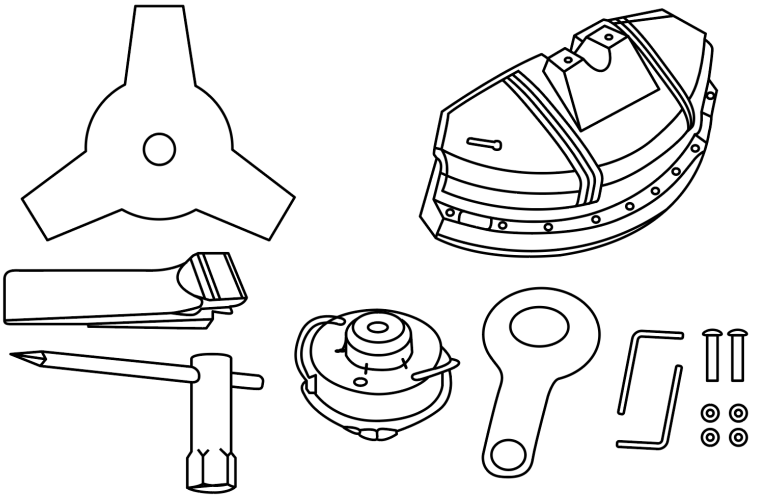

2

*Рис. 1, 2/ Мал. / Pic. / Desen / Рисуване / Výkres / Kreslenie

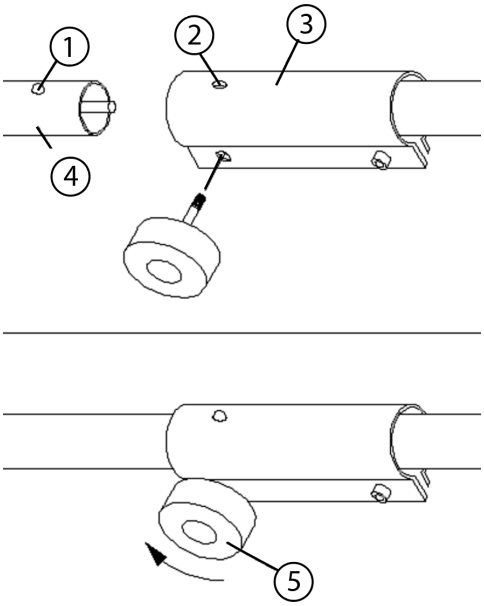

3



4

*Рис. 3, 4/ Мал. / Pic. / Desen / Рисуване / Výkres / Kreslenie

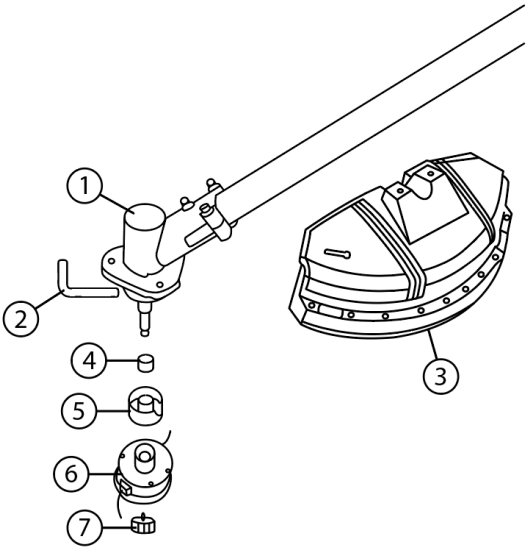

5

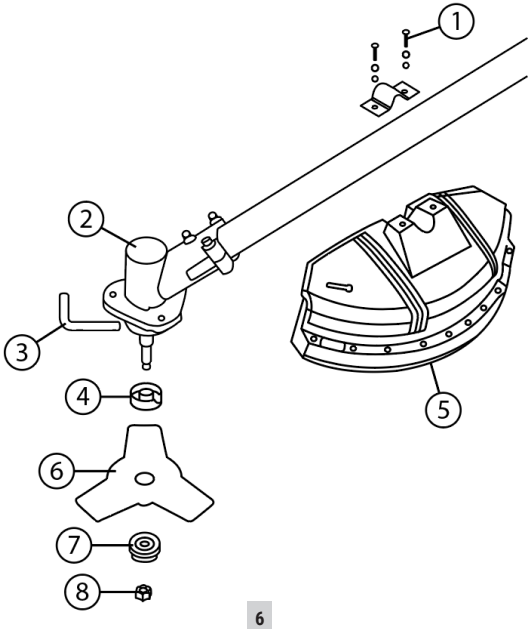

6

*Рис. 5, 6/ Мал. / Pic. / Desen / Рисуване / Výkres / Kreslenie

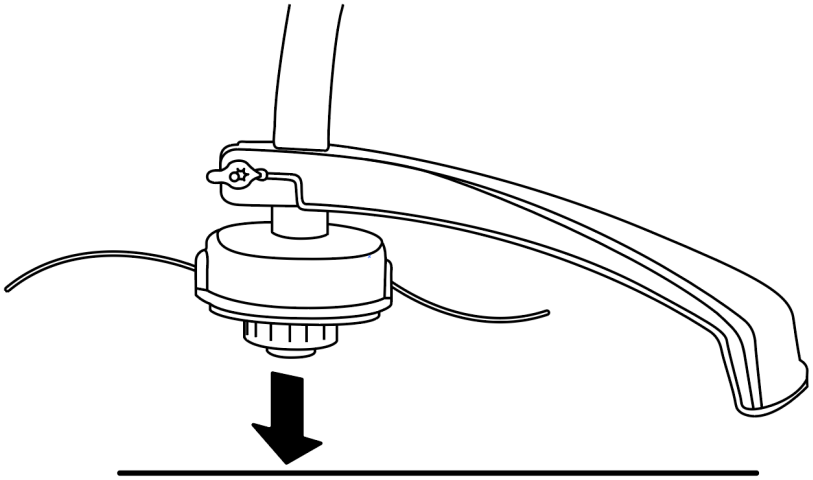

7

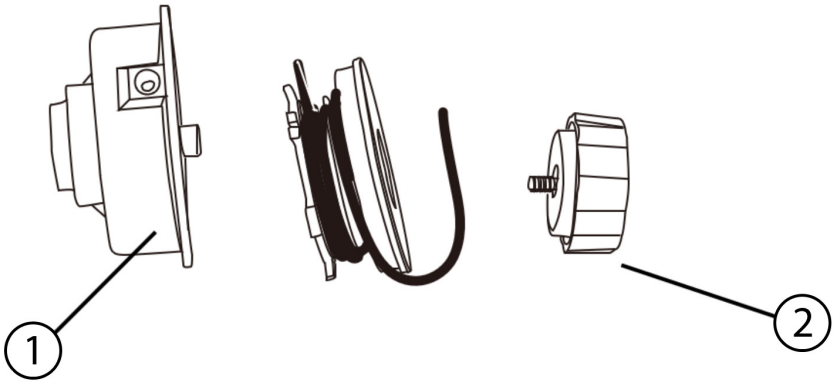

8

*Рис. 7, 8/ Мал. / Pic. / Desen / Рисуване / Výkres / Kreslenie

RU | РУССКИЙ

ТРИММЕР ЭЛЕКТРИЧЕСКИЙ GT2100 ИНСТРУКЦИЯ

Технические характеристики

Модель	GT2100
Напряжение / Частота, В/Гц	220-240/50
Мощность, Вт	1200
Частота вращения лески на холостом ходу, об/мин	6000
Трехлопастной нож, мм	ø230xø25,4x1,4
Рабочий диаметр / диаметр вала, мм	400/2,0
Вес, кг	4,39
Класс защиты	II
Уровень защиты	IPX0

		Триммер для травы	Кусторез
Вибрация, м/с²	Передняя ручка	2,761	2,350
	Задняя ручка	2,957	2,510
Уровень звукового давления, дБ(А)		93,35	90,20
Уровень звуковой мощности, дБ(А)		105,02	102,00

Описание устройства (Рис. 1)

1. Нож
2. Кожух защитный
3. Шпуля с леской
4. Нож-ограничитель лески
5. Штанга нижняя половина
6. Муфта соединительная
7. Кнопка включения
8. Электрокабель питания
9. Электродвигатель
10. Рукоятка основная
11. Кнопка разблокировки курка
12. Проушина для крепления наплечного ремня
13. Штанга верхняя половина
14. Рукоятка дополнительная
15. Ремень наплечный

Описание деталей (Рис. 3)

1. Выпуклый шар
2. Алюминиевая труба
3. Отверстие
4. Соединитель
5. Фиксатор

Описание деталей (Рис. 5)

1. Корпус редуктора
2. Ключ
3. Щиток
4. Подкладка
5. Верхняя пластина
6. Шпулька
7. Винт крепления

Описание деталей (Рис. 6)

1. Винты
2. Корпус редуктора
3. Ключ
4. Верхняя пластина
5. Щиток
6. Нож
7. Нижняя пластина
8. Гайка

ВНИМАНИЕ!

Бытовая серия электроинструмента: после непрерывной работы в течение 15-20 минут необходимо выключить электроинструмент, возобновить работу можно через 5 минут! Не перегружайте мотор электроинструмента. Время работы не более 20 часов в неделю.

ВНИМАНИЕ!

Внимательно изучите данную инструкцию по эксплуатации и техническому обслуживанию. Храните её в защищенном месте.

Изделия под торговой маркой постоянно усовершенствуются и улучшаются, по-этому технические характеристики и дизайн могут меняться без предваритель-ного уведомления. Приносим Вам наши глубочайшие извинения за возможные причиненные этим неудобства.

КОМПЛЕКТНОСТЬ ПОСТАВКИ (Рис.2)

- ◊ Щиток -1 шт.
- ◊ Пластиковый ключ - 1 шт.
- ◊ Шпулька с леской - 1 шт.
- ◊ Трехлопастной нож - 1 шт.
- ◊ Рукоятка - 1 компл.
- ◊ Плечевой ремень - 1 шт.
- ◊ Накидной ключ - 1 шт.
- ◊ Шестигранный ключ - 2 шт.
- ◊ Гайка - 2 шт.
- ◊ Пружинная шайба «гровер» - 2 шт.
- ◊ Зубчатая шайба - 1 шт.
- ◊ Шплинт - 1 шт.
- ◊ Винт - 2шт.

ПРАВИЛА ПО ТЕХНИКЕ БЕЗОПАСНОСТИ

ВАЖНО!

Перед каждым использованием (!) и периодически во время работы пользователь обязан:

- ◊ проводить визуальный осмотр инструмента,
- ◊ проверять общее состояние инструмента,
- ◊ проверять целостность инструмента, аксессуаров и защитных приспособлений к нему,
- ◊ проверить надежность креплений узлов, насадок и т.п., затяжки болтов и т.п.,
- ◊ отсутствия иных повреждений или иных отклонений от нормы.

При обнаружении – устранить недостатки до начала использования.

Использование инструмента, имеющего повреждения или ослабленные крепежные элементы – запрещено и опасно(!), в связи с возможностью получения травмы (!).

Производитель не несет ответственность за последствия и ущерб, причиненный вследствие использования инструмента с указанным выше отклонениями.

ВНИМАНИЕ!

Триммеры являются оборудованием повышенной опасности. Пользуясь триммером, чтобы не подвергаться опасности поражения током, травмы или возникновения пожара, следует СТРОГО соблюдать следующие основные правила техники безопасности. Прочитайте и запомните эти указания до того, как приступите к работе с триммером. Храните указания по технике безопасности в надёжном месте.

Держите детей, и посетителей на безопасном расстоянии от работающих триммеров.

Не отвлекайтесь – это может вызвать потерю контроля при работе и стать причиной травмы.

Электробезопасность

Перед включением проверьте, соответствует ли напряжение питания Вашего триммера сетевому напряжению; проверьте исправность кабеля, штепселя и розетки, в случае неисправности этих частей дальнейшая эксплуатация запрещается.

Триммеры с двойной изоляцией не требуют подключения через розетку с третьим заземленным проводом. Для триммеров без двойной изоляции подключение через розетку с заземленным проводом обязательно.

Избегайте контакта тела с заземленными поверхностями типа труб, радиаторов, печей и холодильников. Риск удара током резко возрастает, если Вы соприкасаетесь с заземленным объектом. Если использование триммера во влажных местах неизбежно, ток к триммеру должен подаваться через специальное устройство-прерыватель, отключающее триммер при утечке тока. Резиновые перчатки электрика и специальная обувь увеличат Вашу личную безопасность.

Не подвергайте триммеры воздействию дождя или влажным условиям. Вода, попавшая в триммер, значительно увеличивает риск удара током.

Аккуратно обращайтесь с электрошнуром. Никогда не используйте шнур, чтобы нести триммер или тянуть штепсель из розетки. Держите шнур вдали от высокой температуры, масляных жидкостей, острых граней или движущихся частей. Замените поврежденный шнур немедленно. Поврежденные шнуры увеличивают риск удара током.

Личная Безопасность

Будьте внимательны, постоянно следите за тем, что вы делаете при работе с триммером. Не используйте триммер в то время, когда Вы утомлены или находитесь под воздействием лекарств или средств, замедляющих реакцию, а также алкоголя или наркотических веществ. Это может привести к серьезной травме.

Носите соответствующую одежду. Слишком свободная одежда, драгоценности или длинные распущенные волосы могут попасть в движущиеся части работающего триммера. Держите Ваши волосы, одежду, и перчатки далеко от двигающихся частей. Руки должны быть сухими, чистыми и не иметь следов маслянистых веществ.

Избегайте внезапного включения. Убедитесь, что клавиша включения/выключения находится в положении «выключено» («OFF») до включения триммера в розетку.

Удалите регулировочные и/или установочные ключи перед включением триммера. Оставленный ключ, попав в движущиеся части триммера, может привести к поломке триммера или серьезной травме.

Держите равновесие. Используйте хорошую опору и всегда удерживайте баланс тела. Надлежащая опора и баланс позволяют обеспечить надежный контроль над триммером в неожиданных ситуациях.

Общие правила техники безопасности

- ◊ Затянуть все крепежные элементы (гайки, болты, винты и т.д.). Ремонт или замена деталей должна производиться до включения оборудования. Использовать какие-либо насадки, изготовленные другим производителем, не допускается. В результате применения таких деталей может пострадать оператор, а также прохожие.
- ◊ Рукоятки должны быть защищены от взаимодействия с маслом или топливом.
- ◊ Во время работы необходимо использовать не только рукоятки, но и пользоваться специальным ремнем.
- ◊ Если имеются какие-либо неисправности, эксплуатация триммера не допускается. Снимать кожух ни в коем случае нельзя.
- ◊ В результате эксплуатации неисправного оборудования могут пострадать оператор и прохожие.
- ◊ Осмотреть обрабатываемую площадь и удалить весь мусор, который может создавать помехи для режущей головки или режущего ножа. Также необходимо убрать все посторонние предметы.
- ◊ Не подпускайте к оборудованию детей. Посторонние не должны подпускаться к месту проведения работ, как минимум, на расстояние 15 метров.
- ◊ При выполнении работ на высоте, следует использовать надежную опору. Нельзя работать с триммером, находясь на лестнице или на другой неустойчивой опоре.
- ◊ При выполнении работ прикасаться к режущей головке или к ножу не допускается.
- ◊ Не допускается использовать триммер для уборки мусора.
- ◊ Нельзя работать с триммером в уставшем или больном состоянии, а также после приема лекарств, или алкогольных напитков.
- ◊ Режущая головка должна быть в рабочем состоянии (без повреждений). Если при выполнении работы триммер натыкался на камни или другие препятствия, необходимо проверить состояние режущей головки. Поломанная головка не может быть использована далее.

ПРАВИЛА ПО ЭКСПЛУАТАЦИИ ОБОРУДОВАНИЯ

Сборка штанги (Рис.3)

Вставьте трубу в соединитель. Металлический шарик должен зафиксироваться в отверстии соединителя. В соединителе есть три отверстия, нажмите на шарик и разместите алюминиевую трубу в одном из трёх положений.

Установка рукоятки (Рис.4)

ВНИМАНИЕ!

Для обеспечения безопасности передняя рукоятка должна быть при-соединена.

Присоедините нижнюю штангу к верхней через специальную муфту (установлена на верхней части) в удобное для Вас

положение, при этом шарик нижней штанги должен обязательно попасть в одно из отверстий муфты. Плотно затяните винты муфты.

обязательно попасть в одно из отверстий муфты. Плотно затяните винты муфты.

Установка шпульки с леской (Рис.5)

- ◊ Установить щиток на штангу и закрепить винтами. Обязательно проверить наличие ножа для обрезки лески.
- ◊ Установить прокладку на редуктор.
- ◊ Совместить отверстие в верхней пластине с отверстием вала и установить ключ для блокировки.
- ◊ Накрутить шпульку с леской на вал, затем накрутить винт крепления против часовой стрелки до упора.

Установка ножа (Рис.6)

- ◊ Установить щиток на штангу и закрепить винтами. Обязательно проверить наличие ножа для обрезки лески.
- ◊ Установить прокладку на редуктор.
- ◊ Установить нож между верхней и нижней пластинами.
- ◊ Закрепить гайкой.

ЗАМЕЧАНИЕ

Установите шплинт для фиксации гайки.

Включение/ Выключение (Рис. 1)

1. Подготовьте ваш триммер к работе согласно разделу 9.
2. Подключите триммер к электрической сети. Наденьте триммер на себя и крепко возьмитесь за его рукоятки.
3. Разблокируйте выключатель (7), нажав кнопку блокировки выключателя (11). Удерживая кнопку блокировки выключателя (11), нажмите курок выключателя (7). Включите триммер, не касаясь леской (3) травы.
4. Дождитесь, когда триммерная катушка достигнет максимальных оборо-тов.
5. Для выключения триммера отпустите клавишу выключателя (7) – оборо-ты двигателя будут снижаться.
6. Триммерная катушка будет вращаться еще несколько секунд – дожди-тесь ее полной остановки.
7. Отключите триммер от электрической сети.

Настройка длины лески (Рис. 7)

Для настройки длины лески включите триммер и слегка коснитесь шпулькой земли. Длина лески увеличится автоматически.

ВНИМАНИЕ

1. Снимите защитный колпачок с ножа для обрезки лески перед настройкой длины лески.
2. Не пытайтесь настроить положение ножа для обрезки — это может вызвать повреждение инструмента.

Замена шпульки (Рис. 8)

1. Вставьте специальный ключ в головку катушки, поверните по часовой стрелке и снимите винт крепления.
2. Замените пустую шпульку.

НАЧАЛО РАБОТЫ

1. Прежде, чем начать расчистку, проверьте участок работы, тип почвы, уклон поверхности, наличие камней, ям и т.д. Начинайте с самого легкого участка, расчистив на нем пространство, которое будет исходным для Вашей работы. Работайте систематично, передвигаясь вперед и назад поперек обрабатываемого участка, скашивая при каждом проходе траву на ширину 4-5 м. Это обеспечивает полную амплитуду размаха инструментом в обоих направлениях и создает для оператора удобную рабочую зону.
2. Включите триммер и только тогда начинайте срезать траву. Работайте на максимальных оборотах. Режущий инструмент должен вращаться на максимальной скорости.
3. Срезайте траву или кустарник справа налево удерживая триммер под углом около 30°.

ВНИМАНИЕ

НИ В КОЕМ СЛУЧАЕ НЕЛЬЗЯ ИСПОЛЬЗОВАТЬ ТРИММЕР ДЛЯ РЕЗКИ ДЕРЕВЬЕВ!

ВНИМАНИЕ

Если на ноже имеются трещины или повреждения, его использование не допускается. Перед обрезанием травяного покрова необходимо убедиться в отсутствии камней, металлического мусора или проволо-

ки. Камни и металлическая проволока могут повредить нож.

ВОЗМОЖНЫЕ НЕИСПРАВНОСТИ И МЕТОДЫ ИХ УСТРАНЕНИЯ

Модель	Вероятная причина	Действия по устранению
Двигатель не включается	Нет напряжения в сети питания	Проверить наличие напряжения в сети питания
	Неисправен выключатель	Обратиться в специализированный Сервисный центр для ремонта
Повышенное искрение щеток на коллекторе	Изношены щетки	Обратиться в специализированный Сервисный центр для ремонта
Повышенная вибрация, шум	Неисправны подшипники	Обратиться в специализированный Сервисный центр для ремонта
Появление дыма и запаха горелой изоляции	Неисправность обмоток якоря или статора	Обратиться в специализированный Сервисный центр для ремонта
Двигатель перегревается	Загрязнены окна Охлаждения электродвигателя	Прочистить окна охлаждения электродвигателя
	Электродвигатель перегружен	Снять нагрузку и в течение 2 минут обеспечить работу инструмента в движении на холостом ходу при максимальных оборотах
	Неисправен якорь	Обратиться в специализированный Сервисный центр для ремонта
Двигатель не развивает полную скорость и не работает на полную мощность	Низкое напряжение в сети питания	Проверить напряжение в сети
	Сгорела обмотка или обрыв в обмотке	Обратиться в специализированный Сервисный центр для ремонта
	Слишком длинный удлинительный шнур	Заменить шнур на более короткий, убедившись, что он отвечает требованиям
Двигатель работает, но триммерная катушка не вращается	Обрыв вала привода	Обратиться в специализированный Сервисный центр для ремонта
	Неправильно установлена нижняя штанга	Установить нижнюю штангу согласно
Триммерная катушка не подает леску	Закончилась (израсходовалась) леска	Необходимо намотать другую леску
	Леска запуталась на шпульки или была намотана слишком плотно	Размотать и распутать леску. Намотать леску на шпульку менее плотно
	Катушка засорилась	Разобрать катушку, прочистить и перемотать леску
	Катушка неисправна или повреждена	Заменить катушку

UA|УКРАЇНСЬКА
ТРИМЕР ЕЛЕКТРИЧНИЙ
GT2100
ІНСТРУКЦІЯ

Технічні характеристики

Модель	GT2100
Напруга/Частота, В/Гц	220/50
Потужність, Вт	1200
Частота обертання волосіні на холостому ходу, об/хв	6000
Трилопатевий ніж, мм	ø230xø25,4x1,4
Робочий діаметр/діаметр валу, мм	400/2,0
Маса (Нетто/брутто), кг	4,39
Клас захисту	II
Рівень захисту	IPX0

		Тример для трави	Кусторіз
Вібрація, м/с^2	Передня ручка	2,761	2,350
	Задня ручка	2,957	2,510
Рівень звукового тиску, дБ(А)		93,35	90,20
Рівень звукової потужності, дБ(А)		105,02	102,00

Опис пристрою (Мал. 1)

1. Ніж
2. Кожух захисний
3. Шпуля з волосінню
4. Ніж-обмежувач волосіні
5. Штанга нижня половина
6. Муфта сполучна
7. Кнопка включення
8. Електрокабель харчування
9. Електродвигун
10. Рукоятка основна
11. Кнопка розблокування курка
12. Отвір для кріплення наплечного ременя
13. Штанга верхня половина
14. Рукоятка додаткова
15. Ремінь наплечний

Опис деталей (Мал. 3)

1. Випукла куля
2. Алюмінієва труба
3. Отвір
4. З'єднувач
5. Фіксатор

Опис деталей (Мал. 5)

1. Корпус редуктора
2. Ключ
3. Щиток
4. Підкладка
5. Верхня пластина
6. Шпулька
7. Гвинт кріплення

Опис деталей (Мал. 6)

1. Гвинти
2. Корпус редуктора
3. Ключ
4. Верхня пластина
5. Щиток
6. Ніж
7. Нижня пластина
8. Гайка

УВАГА!

Побутова серія електроінструменту: після безперервної роботи протягом 15-20 хвилин необхідно вимкнути електроінструмент, відновити роботу можна через 5 хвилин! Не перевантажуйте мотор електроінструменту. Час роботи не більше 20 годин на тиждень.

УВАГА!

Уважно вивчіть цю інструкцію по експлуатації та технічного обслуговування. Зберігайте її в захищеному місці.

Вироби під торговою маркою постійно вдосконалюються і поліпшуються, тому технічні характеристики і дизайн можуть змінюватися без попереднього повідомлення. Приносимо Вам наші найглибші вибачення за можливі завдані цим незручності.

PRO·CRAFT

КОМПЛЕКТНІСТЬ ПОСТАВКИ (МАЛ. 2)

- ◊ Щиток - 1 шт.
- ◊ Пластиковий ключ - 1 шт.
- ◊ Шпулька с волосінню - 1 шт.
- ◊ Трилопатевий ніж - 1 шт.
- ◊ Рукоятка - 1 компл.
- ◊ Наплічний ремень - 1 шт.
- ◊ Накидний ключ - 1 шт.
- ◊ Шестигранний ключ - 2 шт.
- ◊ Гайка - 2 шт.
- ◊ Пружинна шайба «гровер» - 2 шт.
- ◊ Зубчата шайба - 1 шт.
- ◊ Шплінт - 1 шт.
- ◊ Гвинт - 2 шт.

ТЕХНІКА БЕЗПЕКИ ТА ЗАПОБІЖНІ ЗАХОДИ

ВАЖЛИВО!

Перед кожним використанням (!) і періодично під час роботи користувач зо-бов'язаний:

- ◊ проводити візуальный огляд інструменту,
- ◊ перевіряти загальний стан інструменту,
- ◊ перевіряти цілісність інструменту, аксесуарів і захисних пристосувань до ньо-го,
- ◊ перевірити надійність кріплень вузлів, насадок і т.п., затягування болтів і т.п.,
- ◊ відсутність інших пошкоджень (в т.ч. течі) чи інших відхилень від норми.

При виявленні - усунути недоліки до початку використання.

Використання інструменту, що має пошкодження або ослаблені кріпильні еле- менти - заборонено і небезпечно (!), в зв'язку з можливістю отримання травми.

Виробник не несе відповідальність за наслідки та шкоду, заподіяну внаслідок використання інструменту з зазначеними вище відхиленнями.

УВАГА!

Тримери є обладнанням підвищеної небезпеки.

Користуючись тримером, щоб не наражатися на небезпеку ураження стру-мом, травми або виникнення пожежі, слід СУВОРО дотримуватися наступні основні правила техніки безпеки. Прочитайте і запам›ятайте ці вказівки до то-го, як приступите до роботи з тримерами. Зберігайте вказівки з техніки без-пеки в надійному місці.

Тримайте дітей, і відвідувачів на безпечній відстані від працюючих тримерів.

Не відволікайтесь - це може викликати втрату контролю при роботі і стати причиною травми.

Електробезпека

1. Перед вмиканням перевірте, чи відповідає напруга живлення Вашого триме-ра мережевому напруженню; перевірте справність кабелю, штепселя і розе-тки, в разі несправності цих частин подальша експлуатація забороняється.
2. Тримери з подвійною ізоляцією не вимагають підключення через розетку з третім заземленим проводом. Для тримерів без подвійної ізоляції підклю-чення через розетку із заземленим проводом обов›язково.
3. Уникайте контакту тіла з заземленими поверхнями типу труб, радіаторів, пе-чей і холодильників. Ризик удару струмом різко зростає, якщо Ви стикаєтеся з заземленим об›єктом. Якщо використання тримера у вологих місцях неми-нуче, струм до тримеру повинен подаватися через спеціальний пристрій-пе-реривник, що відключає тример при витоку струму. Гумові рукавички елек-трика і спеціальне взуття збільшать Вашу особисту безпеку.
4. Оберігайте тримери від дощу або вологих умов. Вода, що потрапила в три-мер, значно збільшує ризик удару струмом.
5. Обережно поводьтеся з електрошнуром. Ніколи не використовуйте шнур, щоб нести тример або тягнути штепсель з розетки. Тримайте шнур подалі від високої температури, масляних рідин, гострих граней або рухомих частин. Замініть пошкоджений шнур негайно. Пошкоджені шнури збільшують ризик удару струмом.

Особиста Безпека

1. Будьте уважні, постійно стежте за тим, що ви робите при роботі з тримером. Не використовуйте тример в той час, коли Ви стомлені або знаходитеся під впливом ліків або засобів, що уповільнюють реакцію, а також алкоголю або наркотичних речовин. Це може привести до серйозної травми.
2. Носіть відповідний одяг. Занадто вільний одяг, коштовності або довге розпу-щене волосся можуть потрапити в рухомі частини працюючого тримера. Тримайте Ваше волосся, одяг, і рукавички далеко від частин, що рухаються. Руки повинні бути сухими, чистими і вільними від слідів маслянистих речо-вин.
3. Уникайте раптового вмикання. Переконайтеся, що кнопка вмикан-ня/вимикання знаходиться в положенні «вимкнено» («OFF») до вмикання тримера в розетку.
4. Видаліть регулювальні і/або установчі ключі перед вмиканням тримера. За-лишений ключ, потрапивши в рухомі частини тримера, може привести до по-ломки тримера або серйозної травми.
5. Тримайте надійно рівновагу. Використовуйте хорошу опору і завжди тримай-те надійно баланс тіла. Належна опора і баланс дозволяють забезпечити на-дійний контроль над тримерами в несподіваних ситуаціях.

Загальні правила техніки безпеки

- ◊ Підтягти все кріпильні елементи (гайки, болти, гвинти, тощо). Ремонт або за-міна деталей повинна проводитися до вмикання обладнання. Використовува-ти будь-які насадки, виготовлені іншим виробником, не допускається. В ре-зультаті застосування таких деталей може постраждати оператор, а також перехожі.
- ◊ Рукоятки повинні бути захищені від взаємодії з маслом або паливом.
- ◊ Під час роботи необхідно використовувати не тільки рукоятки, а й користува-тися спеціальним ременем.
- ◊ Якщо є які-небудь несправності, експлуатація кущоріза не допускається. Зні-мати кожух ні в якому разі не можна.
- ◊ В результаті експлуатації несправного обладнання можуть постраждати опе-ратор і перехожі.
- ◊ Оглянути оброблювану площу і видалити все сміття, яке може створювати перешкоди для ріжучої головки або ріжучого ножа. Також необхідно прибра-ти всі сторонні предмети.
- ◊ Не допускайте до обладнання дітей. Сторонні не повинні допускатися до міс-ця проведення робіт, як мінімум, на відстань 15 метрів.
- ◊ При виконанні робіт на висоті, слід використовувати надійну опору. Не можна працювати з кущорізом, перебуваючи на сходах або на інший нестійкій опорі.
- ◊ Під час виконання робіт торкатися до ріжучої голівки або до ножа не допуска-ється.
- ◊ Використовувати кущоріз для прибирання сміття не допускається.
- ◊ Не можна працювати з кущорізом в стомленому або хворому стані, а також після прийому ліків, або алкогольних напоїв.
- ◊ Ріжуча голівка повинна бути в робочому стані (без пошкоджень). Якщо при виконанні роботи кущоріз натикався на каміння або інші перешкоди, необхі-дно перевірити стан ріжучої голівки. Зламана голівка не може розглядатися, як придатна.

ПРАВИЛА З ЕКСПЛУАТАЦІЇ ОБЛАДНАННЯ

Складання штанги (Мал. 3)

Вставте трубу в з'єднувач. Металева кулька повинна зафіксуватися в отворі з'єднувача. В з'єднувачі є три отвори, натисніть на кульку і розмістіть алюмінієву трубу в одному з трьох положень.

Встановлення рукоятки (Мал. 4)

УВАГА!

Задля безпеки передня рукоятка повинна бути приєднана.

Приєднайте нижню штангу до верхньої через спеціальну муфту (встановлена на верхній частині) у зручне для Вас положення, при цьому кулька нижньої штанги повинна обов'язково потрапити в один з отворів муфти. Щільно затягніть гвинти муфти.

Установка шпульки з лескою (Мал. 5)

- Встановити щиток на штангу і закріпити гвинтами. Обов›язково перевірити на-явність ножа для обрізки волосіні.
- Встановити прокладку на редуктор.
- Поєднати отвір у верхній пластині з отвором валу і встановити ключ для бло-кування.
- Накрутити шпульку з волосінню на вал, потім накрутити гвинт кріплення проти годинникової стрілки до упору.

Встановлення ножа (Мал. 6)

- Встановити щиток на штангу і закріпити гвинтами. Обов'язково перевірити на-явність ножа для обрізки волосіні.
- Встановити прокладку на редуктор.
- Встановити ніж між верхньою і нижньою пластинами.
- Закріпити гайкою.

ПРИМІТКА

Встановіть шплінт для фіксації гайки.

Увімкнення/Вимкнення (Мал. 1)

1. Підготуйте ваш тример до роботи.
2. Підключіть тример до електромережі. Одягніть тример на себе і міцно візьміться за його рукоятки.
3. Розблокуйте вимикач (7), натиснувши кнопку блокування вимикача (11). Утримуючи кнопку блокування вимикача (11), натисніть курок вимикача (7). Увімкніть тример, не торкаючись лескою (3) трави.
4. Дочекайтеся, коли тримерна котушка досягне максимальних обертів.
5. Щоб вимкнути тример, відпустіть клавішу вимикача (7) – оберти двигуна знижуватимуться.
6. Тривимірна котушка буде обертатися ще кілька секунд - дочекайтеся її повної зупинки.
7. Вимкніть тример від електричної мережі.

Налаштування довжини волосіні (Мал. 7)

Для налаштування довжини волосіні увімкніть тример і злегка торкніться шпулькою землі. Довжина волосіні збільшиться автоматично.

УВАГА

1. Зніміть захисний ковпачок з ножа для обрізання волосіні перед налаштуванням довжини волосіні.
2. Не намагайтеся настроїти положення ножа для обрізання, це може спричинити пошкодження інструменту.

Заміна шпульки (Мал. 8)

1. Вставте спеціальний ключ у головку котушки, поверніть за годинниковою стрілкою та зніміть гвинт кріплення.
2. Замініть порожню шпульку.

ПОЧАТОК РОБОТИ

1. Перш ніж розпочати розчищення, перевірте ділянку роботи, тип ґрунту, ухил поверхні, наявність каменів, ям тощо. Починайте з найлегшої ділянки, розчистивши на ньому простір, який буде вихідним для Вашої роботи. Працюйте, систематично пересуваючись вперед і назад упоперек обробленої ділянки, скошуючи при кожному проході траву на ширину 4-5 м. Це забезпечує повну амплітуду розмаху інструментом в обох напрямках та створює для оператора зручну робочу зону.
2. Увімкніть тример і лише тоді починайте зрізати траву. Працюйте на максимальних обертах. Ріжучий інструмент повинен обертатися на максимальній швидкості.
3. Зрізайте траву або чагарник праворуч наліво утримуючи тример під кутом біля 30 °.

УВАГА!

НІ В ЯКОМУ РАЗІ НЕ МОЖНА ВИКОРИСТОВУВАТИ ТРИМЕР ДЛЯ РІЗАННЯ ДЕРЕВ

УВАГА!

Якщо на ножі є тріщини або пошкодження, його не допускається. Перед обрізанням трав'яного покриву необхідно переконатися у відсутності каміння, металевого сміття чи дроту. Каміння та металевий дріт можуть пошкодити ніж.

МОЖЛИВІ НЕСПРАВНОСТІ І МЕТОДИ ЇХ УСУНЕННЯ

Несправність	Ймовірна причина	Дії щодо усунення
Двигун не включається	Немає напруги у мережі живлення.	Перевірити наявність напруги у мережі живлення.
	Несправний вимикач	Звернутися до спеціалізованого Сервісний центр для ремонту.
	Несправний шнур харчування.	
	Зношені щітки.	
Підвищене іскріння щіток на колекторі	Зношені щітки	Звернутися до спеціалізованого Сервісний центр для ремонту
	Забруднений колектор	
	Несправні обмотки якоря	
Підвищена вібрація, шум	Несправні підшипники	Звернутися до спеціалізованого Сервісний центр для ремонту
	Несправний вал приводу	
Поява диму та запаху горілого ізоляції	Несправність обмоток якоря чи статора	Звернутися до спеціалізованого Сервісний центр для ремонту
Двигун перегрівається	Забруднені вікна Охолодження електродвигуна	Прочистити вікна охолодження електродвигуна
	Електродвигун перевантажений	Зняти навантаження і протягом хвилин забезпечити роботу інструменту на холостому ходу при максимальних оборотах
	Несправний якір	Звернутися до спеціалізованого Сервісний центр для ремонту
Двигун не розвиває повну швидкість і не працює на повну потужність	Низька напруга в мережі харчування	Перевірити напругу в мережі
	Згоріла обмотка або обрив в обмотці	Звернутися до спеціалізованого Сервісний центр для ремонту
	Занадто довгий подовжувальний шнур.	Замінити шнур на коротший, переконавшись, що він відповідає вимогам
Двигун працює, але тривимірна котушка не обертається	Обрив валу приводу	Звернутися до спеціалізованого Сервісний центр для ремонту
	Неправильно встановлено нижня штанга	Встановити нижню штангу згідно

Тривимірна котушка не подає волосінь	Закінчилась (витратилася) волосінь	Необхідно намотати іншу волосінь
	Лісочка заплуталася на шпульки або була намотана занадто щільно	Розмотати і розплутати волосінь. Намотати волосінь на шпульку менше щільно
	Котушка засмітилася	Розібрати котушку, прочистити та перемотати волосінь
	Котушка несправна або пошкоджена	Замінити котушку

EN|ENGLISH

ELECTRIC TRIMMER
GT2100
MANUAL

Technical specifications

Model	GT2100
Voltage / Frequency, V/Hz	220 / 50
Power, W	1200
No-load speed, rpm	1000
Three-blade knife, mm	ø230xø25.4x1.4
Working diameter / shaft diameter, mm	400/2,0
Weight, kg	4,39
Protection class	II
Protection category	IPX0

		Grass trimmer	Brush cutter
Vibration, m/s^2	Front handle	2,761	2,350
	Rear handle	2,957	2,510
Sound pressure level ,dB(A)		93,35	90,20
Sound power level ,dB(A)		105,02	102,00

Description (Pic. 1)*

1. Metal blade
2. Guard shield
3. Cutting head (spool)
4. Cut-off knife
5. Lower shaft
6. Knob
7. On/off switch
8. Power cable
9. Motor housing
10. Main handle
11. Lock-off button
12. Hanging hole
13. Upper shaft
14. Front handle
15. Shoulder strap
16. Gear box
17. Connector
18. Cutting line

Description of parts (Pic. 3)*

1. Convex ball
2. Aluminium tube
3. Hole
4. Connector
5. Retainer

Description of parts (Pic. 5)*

1. Gear housing
2. Key
3. Shield
4. lining
5. Top plate
6. Bobbin
7. Gwent fastening

Description of parts (Pic. 6)*

1. Screws
2. Gear box
3. Key
4. Top plate
5. Shield
6. Knife
7. Bottom plate
8. Screw

ATTENTION!

This trimmer belongs to the household series of power tools: after continuous operation for 15-20 minutes, turn off the power tool, you can continue to work after 5 minutes! Do not overload the motor of the power tool. Work no more than 20 hours a week.

Read these instructions for use and maintenance carefully. Store it in a protected place.

Products under the brand name Procraft is constantly improving, therefore specifications can be changed without notice. We bring you our deepest apologies for any inconvenience this may cause.

COMPLETENESS OF DELIVERY (PIC. 2)

- Shield - 1 PCS.
- Plastic key - 1 PCS.
- Spool - 1 PCS.
- Three-bladed knife - 1 PCS.
- Lever - 1 set
- Shoulder strap - 1 PCS.
- Spanner key - 1 PCS.
- Hex wrench - 1 PCS.
- Screw - 2 PCS.
- Spring washer - 2 PCS.
- Screw - 2 PCS.

SAFETY REGULATIONS

IMPORTANT!

Before each use (!) And periodically during work, the user should:

- carry out a visual inspection of the tool,
- check the general condition of the tool,
- check the integrity of the tool, accessories and protective devices for it,
- check the reliability of fastening of units, attachments, etc., tightening of bolts, etc.,
- absence of other damage or other deviations from the norm.

If such occurred, eliminate deficiencies prior to use.

The use of a tool that is damaged or loose fasteners is prohibited and dangerous (!), Due to the possibility of injury (!).

The manufacturer is not liable for consequences and damage caused by using a tool with mentioned deviations.

ATTENTION!

Trimmers are hazardous equipment. To avoid risk of electric shock, injury or fire when using the trimmer, the following basic safety precautions must be followed

CAREFULLY

Read and remember these instructions before using the trimmer. Keep the safety instructions in a safe place.

Keep children and visitors at a safe distance from trimmers that are in use.

Do not be distracted as this can cause you to lose control of your work and cause injury.

Electrical safety

Before turning on, check if the supply voltage of your trimmer matches the mains voltage; check the serviceability of the cable, plug and socket; in the event of a failure of these parts, further operation is prohibited.

Double insulated trimmers do not require a plug with a third grounded wire. For trimmers without double insulation, it is mandatory to use an earthed socket outlet.

Avoid body contact with grounded surfaces such as pipes, radiators, stoves and refrigerators.The risk of electric shock increases dramatically if you come into contact with a grounded object. If the use of the trimmer in wet places is unavoidable, the current to the trimmer must be supplied through a special breaker device that turns off the trimmer in case of current leakage. Electrician's rubber gloves and safety shoes will increase your personal safety.

Do not expose trimmers to rain or wet conditions. Water in the trimmer

greatly increases the risk of electric shock.

Be careful with the power cord. Never use the cord to carry the trimmer or pull the plug from the outlet. Keep the cord away from heat, oily liquids, sharp edges, or moving parts. Replace damaged cord immediately. Damaged cords increase the risk of electric shock.

Personal safety

Be attentive, constantly monitor what you are doing when working with the trimmer. Do not use the trimmer when you are tired or under the influence of drugs that slow down your reaction, as well as alcohol or drugs. This could result in serious injury.

Wear appropriate clothing. Loose clothing, jewelry or long loose hair can get caught in the moving parts of the trimmer while it is working. Keep your hair, clothing, and gloves away from moving parts. Hands should be dry, clean and free from oily substances.

Avoid Sudden Power On. Make sure the On / Off button is in the "OFF" position before plugging the trimmer into an outlet.

Remove the adjusting and / or setting keys before turning on the trimmer. Leaving a key caught in moving parts of the trimmer could result in trimmer breakage or serious injury.

Keep your balance. Use good support and maintain body balance at all times. Proper support and balance allows you to have reliable control of the trimmer in unexpected situations.

General safety instructions

- ◊ Tighten all fasteners (nuts, bolts, screws, etc.). Repair or replacement of parts must be done prior to turning on the equipment. Do not use any attachments made by another manufacturer. As a result of using such parts, the operator and passers-by may be injured.
- ◊ Handles must be protected against contact with oil or fuel.
- ◊ During work, it is necessary to use not only the handles, but also to use a special belt.
- ◊ If there is any malfunction, the trimmer should not be used. Never remove the cover.
- ◊ Operator and passers-by may be injured as a result of faulty equipment.
- ◊ Inspect the area to be treated and remove any debris that could interfere with the cutting head or cutting blade. It is also necessary to remove all foreign objects.
- ◊ Keep children away from equipment. Unauthorized persons should not be allowed to approach the work site, at least at a distance of 15 meters.
- ◊ When working at heights, a reliable support should be used. Do not operate the trimmer while on a ladder or other unstable support.
- ◊ When performing work, it is not allowed to touch the cutting head or the knife.
- ◊ Do not use the trimmer to pick up debris.
- ◊ Do not work with the trimmer when tired or sick, or after taking medications or alcoholic beverages.
- ◊ The cutting head must be in working order (no damage). If the trimmer bumps into stones or other obstacles while working, check the condition of the cutting head. The broken head cannot be used further.

EQUIPMENT OPERATION RULES

Assembling the boom (Pic. 3)

Insert the pipe into the connector. The metal ball should snap into the hole in the connector. There are three holes in the connector, click on the ball and place the aluminum pipe in one of three positions.

Installing the handle (Pic. 4)

For safety reasons, the front handle must be attached.

Connect the lower rod to the upper one through a special coupling (installed on the upper part) in a position convenient for you, while the ball of the lower rod must necessarily fall into one of the holes in the coupling. Tighten the coupling screws securely.

Installing the bobbin with line (Pic. 5)

- ◊ Place the cover on the shaft and secure with screws. Be sure to check for availability knife for trimming the line.
- ◊ Place the gasket on the gearbox.
- ◊ Align the hole in the top plate with the hole in the shaft and install the key to lock.
- ◊ Screw the bobbin and line onto the shaft, then screw the fastening screw counter-clockwise until it stops.

Installing the knife

- ◊ Place the cover on the shaft and secure with screws. Be sure to check for availability knife for trimming the line.
- ◊ Place the gasket on the gearbox.
- ◊ Place the knife between the upper and lower plates.
- ◊ Secure with nut.

NOTE

Install a cotter pin to secure the nut.

On / Off (Pic. 1)

1. Prepare your trimmer for work.
2. Connect the trimmer to electrical network. Put on the trimmer on yourself and grasp it tightly handles.
3. Unlock the switch (7), by pressing the switch lock button (11). Holding down the lock button switch (11), pull the trigger switch (7). Turn on the trimmer without touching the line (3) to herbs.
4. Wait for the trimmer cord to reaches maximum speed.
5. To turn off the trimmer, release the on / off switch (7) - revolutions engine will decrease.
6. Trimmer cord will rotate for a few more seconds - wait for it full stop.
7. Disconnect the trimmer from the mains.

Line length adjustment (Pic. 7)

To adjust the length of the line, turn on the trimmer and slightly touch the bobbin on the ground. The length of the line will increase automatically.

ATTENTION

1. Remove the protective cap from the line cutter before adjusting the line length.
2. Do not try to adjust the position of the trimming knife as this may damage the tool.

Replacing the bobbin (Pic. 8)

1. Insert the special wrench into the spool head, turn clockwise and remove the retaining screw.
2. Replace the empty bobbin...

Beginning of work

1. Check the site, soil type, slope, stones, holes, etc. before starting to clear. Start with the lightest area, clearing a space on it that will be the starting point for your work. Work by systematically moving back and forth across the work area, mowing 4-5 m of grass with each pass.This provides full swing in both directions and creates a comfortable working area for the operator...
2. Turn on the trimmer and only then start cutting the grass. Work at maximum speed. The cutting tool must rotate at maximum speed.
3. Cut grass or shrubs from right to left while holding the trimmer at an angle of about 30 °.

ATTENTION!

NEVER USE THE TRIMMER TO CUT TREES

ATTENTION!

If the knife is cracked or damaged, do not use it. Make sure there are no stones, metal debris or wire before cutting the turf. Stones and metal wires can damage the knife.

POSSIBLE MALFUNCTIONS AND METHODS OF THEIR ELIMINATION

Malfunction	Probable cause	Corrective actions
The engine not turns on	There is no voltage in the power supply.	Check the presence of voltage in the power supply.
	Defective switch	Contact a specialized Service center for repairs.
	Defective cord nutrition.	
	Brushes worn out.	

Increased sparking brushes on manifold	Brushes worn out.	Contact a specialized Service center for repair
	Collector dirty.	
	Defective windings anchors.	
Increased vibration, noise.	Defective bearings.	Contact a specialized Service center for repair
	Drive shaft defective	
The appearance of smoke and the smell of burnt isolation.	Faulty windings armature or stator.	Contact a specialized Service center for repair
The engine is not reach full speed and not works at full power	Low mains voltage nutrition.	Check the mains voltage.
	Winding burned out or open circuit in the winding.	Contact a specialized Service center for repair
	Too long extension cord.	Replace the cord with a shorter one, making sure he answers requirements
Engine works but trimmer cord does not rotate	Breakage of the drive shaft	Contact a specialized Service center for repair
	Incorrectly installed lower bar	Install the lower shaft according to...
Trimmer the cord does not feed line	Ended up (used up) line	Need to reel in another line
	The line is tangled on bobbins or was wound too tight	Unwind and untangle the line. Wind the line onto the bobbin less tight.
	Cord clogged	Disassemble the cord, clean and rewind the line.
	The cord is defective or damaged	Replace cord.

RO|ROMÂNĂ

TRIMMER ELECTRIC GT2100 INSTRUCȚIUNI DE OPERARE

Specificații tehnice

Model	GT2100
Tensiune / Frecvență, V/Hz	220-240/50
Putere, W	1200
Viteza de rotație a firului la ralanti, rpm	6000
Cuțit cu trei lame, mm	ø230xø25,4x1,4
Diametrul de lucru/diametrul arborelui, mm	400 / 2,0
Greutate, kg	4,39
Clasa de protecție	II
Nivelul de protecție	IPX0

		Mașină de tuns iarba	Mașină de tuns
Vibrație, m/s²	Mâner frontal	2,761	2,350
	Mâner din spate	2,957	2,510
Nivelul de presiune al sunetului ,dB(A)		93,35	90,20
Nivelul de putere al sunetului ,dB(A)		105,02	102,00

Descriere (Des. 1)*

1. Cuțit
2. Carcasa de protecție
3. Cap mosor cu fir din plastic
4. Cuțit limitare fir de plastic
5. Tija – jumătatea de jos
6. Cuplaj de cuplare
7. Buton pornire
8. Cablul de alimentare
9. Motor electric
10. Mâner principal
11. Buton de deblocare a declanșatorului
12. Suportul curelei de umăr
13. Tija – jumătatea de sus
14. Mâner suplimentar
15. Cureaua de umărSpecificații tehnice

Descrierea pieselor (Des. 3)

1. Bilă convexă
2. Teava de aluminiu
3. Gaură
4. Conector
5. Reținere

Descrierea pieselor (Des. 5)

1. Carcasa angrenajului
2. Cheie
3. Scut
4. Căptușeală
5. Placa de sus
6. Bobină
7. Surub de montare

Descrierea pieselor (Des. 6)

1. Șuruburi
2. Carcasa angrenajului
3. Cheie
4. Placa de sus
5. Scut
6. Cuțit
7. Placa de jos
8. șurub

ATENȚIE!

Seria de scule electrice de uz casnic: După o funcționare continuă timp de 15-20 de minute, trebuie să opriți sculele electrice, puteți relua munca după 5 minute! Nu supraîncărcați motorul sculei electrice. Timpul de lucru nu mai mult de 20 de ore pe săptămână.

ATENȚIE!

Citiți cu atenție aceste instrucțiuni de operare și întreținere. Păstrați-le într-un loc sigur.

Produsele sub această marcă sunt în mod constant îmbunătățite, prin urmare, specifi- cațiile și designul pot fi modificate fără notificare. Vă aducem cele mai profunde scuze pentru eventualele neplăceri pe care le-ar putea cauza.

ECHIPAMENTE (DES. 2)

- ◊ Clapetă - 1 buc.
- ◊ Cheie din plastic - 1 buc.
- ◊ Cap mosor cu fir din plastic - 1 buc.
- ◊ Cuțit cu trei lame - 1 buc.
- ◊ Mâner - 1 set.
- ◊ Curea de umar - 1 buc.
- ◊ Cheie tubulară - 1 buc.
- ◊ Cheie hexagonală - 2 buc.
- ◊ Nuca - 2 buc.
- ◊ Șaibă elastică „Grover" - 2 buc.
- ◊ Spalator de viteze - 1 buc.
- ◊ Atela - 1 buc.
- ◊ Șurub - 2 buc.

Reguli de securitate

IMPORTANT!

Înainte de fiecare utilizare (!) și periodic în timpul funcționării, utilizatorul trebuie:

- ◊ să efectueze o inspecție vizuală a instrumentului;
- ◊ să verifice starea generală a instrumentului;
- ◊ să verifice integritatea instrumentului, a accesoriilor și a dispozitivelor de protecție la acesta;
- ◊ să verifice fiabilitatea fixării nodurilor, ajutajelor etc., strângerea șuruburilor etc.,
- ◊ absența altor daune (inclusiv scurgeri) sau alte abateri de la normă.

La detectare - eliminați defectele înainte de utilizare.

Folosirea unui instrument care are defecte sau defecte de fixare este interzis și pericu- los (!) din cauza posibilității de accidentare (!).

Producătorul nu este răspunzător pentru consecințele și daunele cauzate de utilizarea unui instrument cu abaterile indicate mai sus.

ATENȚIE!

Trimmerele sunt echipamente cu grad ridicat de risc. Atunci când utilizați trimmerul, pentru a evita riscul de electrocutare, răniri sau incendii, trebuie să respectați STRICT următoarele instrucțiuni de siguranță de bază. Citiți și rețineți aceste instrucțiuni înainte de a începe să lucrați cu dispozitivul. Păstrați instrucțiunile de siguranță într-un loc sigur.

Păstrați copiii și vizitatorii la o distanță sigură de trimmere.

Nu vă distrageți - acest lucru poate duce la pierderea controlului în timpul lucrului și la rănirea acestuia.

Siguranță electrică

Înainte de a porni, verificați dacă tensiunea sursei de alimentare a trimmerului dvs. se potrivește cu tensiunea rețelei; verificați starea cablului, ștecherul și priza, în cazul unei defecțiuni a acestor componente, este interzisă o nouă funcționare.

Trimmerele cu izolație dublă nu necesită conectare la o priză cu un al treilea cablu împământat. Pentru trimmere fără izolare dublă, este obligatorie conectarea la o priză cu cablu de împământare.

Evitați contactul corpului cu suprafețele împământate, cum ar fi conductele, radia- toarele, sobele și frigiderele. Riscul de șoc electric crește în mod dramatic dacă intră în contact cu un obiect împământat. Dacă utilizarea dispozitivului în locuri umede este inevitabilă, curentul către trimmer trebuie furnizat printr-un întrerupător special care întrerupe trimmerul atunci când există o scurgere curentă. Mănuși de cauciuc și pantofi speciali de la electrician vă vor spori siguranța personală.

Nu expuneți trimmere la ploaie sau la condiții umede. Apa capturată în trimmer mărește semnificativ riscul de șoc electric.

Manipulați cu atenție cablul de alimentare. Nu utilizați niciodată un cablu pentru a transporta un dispozitiv de tăiere sau pentru a scoate un conector de la o priză. Păstrați cablul departe de căldură, lichide de ulei, muchii ascuțite sau componente în miș-

care. Înlocuiți imediat cablul deteriorat. Cablurile deteriorate cresc riscul de șoc electric.

Securitatea personală

Fiți atent, urmăriți constant ce faceți atunci când lucrați cu dispozitivul. Nu utilizați trimmerul în timp ce sunteți obosit sau sub influența unor medicamente sau agenți care încetinesc reacția, precum și alcool sau droguri. Acest lucru poate provoca vătămări grave.

Purtați îmbrăcăminte corespunzătoare. Hainele prea înclinate, bijuteriile sau părul înde-lungat pot ajunge în părțile în mișcare ale trimmerului. Țineți părul, îmbrăcămintea și mănușile departe de componentele în mișcare. Mâinile trebuie să fie uscate, curate șifără urme de substanțe uleioase.

Evitați activarea bruscă. Asigurați-vă că butonul de pornire/oprire este în poziția „Off" («OFF») înainte de a băga trimmerul în priză.

Îndepărtați cheile de reglare înainte de a porni trimmerul. Dacă lăsați cheia, atingând părțile în mișcare ale dispozitivului, este posibil ca trimmerul să se strice sau să vă rănească grav.

Păstrați echilibrul în siguranță. Utilizați un suport bun și mențineți întotdeauna echilibrul corpului în siguranță. Suportul și echilibrul adecvat permit un control fiabil asupra trim-merului în situații neașteptate.

Instrucțiuni generale de siguranță

- ◊ Strângeți toate dispozitivele de fixare (piulițe, șuruburi, etc.). Repararea sau în- locuirea pieselor trebuie efectuată înainte de a porni echipamentul. Nu este per- misă utilizarea componentelor fabricate de alt producător. Ca rezultat al utilizării unor astfel de componente, operatorul poate suferi, precum și trecătorii.
- ◊ Mânerele trebuie să fie protejate de contactul cu ulei sau combustibil.
- ◊ În timpul funcționării, trebuie să utilizați nu numai mânerele, ci și o centură specială.
- ◊ Dacă există defecțiuni, nu este permisă funcționarea dispozitivului. În nici un caz nu este posibilă îndepărtarea carcasei.
- ◊ Ca urmare a funcționării echipamentului defect, operatorul și pietonii pot suferi.
- ◊ Inspectați zona care trebuie tratată și îndepărtați toate resturile care ar putea interfera cu capul de tăiere sau cuțitul de tăiere. De asemenea, este necesar să eliminați toate obiectele străine.
- ◊ Păstrați copiii departe de echipament. Străinilor nu ar trebui să le fie permis cel puțin la distanță de locul de muncă de 15 metri.
- ◊ Când lucrați la înălțime, ar trebui să utilizați un suport fiabil. Nu puteți lucra cu un trimmer, fiind pe scări sau pe un alt suport instabil.
- ◊ Când lucrați, nu este permisă atingerea capului de tăiere sau a cuțitului.
- ◊ Nu este permisă utilizarea dispozitivului pentru colectarea gunoiului.
- ◊ Nu puteți lucra cu un trimmer într-o stare obosită sau inflamată, precum și după ce ați luat droguri sau băuturi alcoolice.
- ◊ Capul de tăiere trebuie să fie în stare de funcționare (fără deteriorare). Dacă trimmerul a căzut în pietre sau alte obstacole în timpul lucrului, trebuie să verifi- cați starea capului de tăiere. Capul spart nu poate fi considerat potrivit.

ASAMBLAREA TIJEI

Reglementări privind echipamentele (Des. 3)

Introduceți tija în conector. Bila met- alică trebuie să se fixeze în orifici- ul conectorului. Există trei găuri în conector, faceți clic pe bile și plasați tija de aluminiu într-una din cele trei poziții.

Instalarea mânerului (Des. 4)

ATENȚIE!

Pentru a asigura siguranța, mânerul din față trebuie atașat.

Atașați tija inferioară la cea superioară printr- un cuplaj special (montat pe partea superioară) în poziția convenabilă.

Poziționați-vă, cu bila tijei inferioare trebuie să cadă neapărat într-una din găurile cuplaju- lui. Strângeți bine șuruburi de îmbinare.

Instalarea capului mosor (Des. 5)

- ◊ Instalați capacul pe tijă și fixați cu șuruburi. Verificați prezența cuțitului de tăiere a firului.
- ◊ Montați garnitura de etanșare pe cutia de viteze.
- ◊ Aliniați orificiul din placa superioară cu orificiul din arbore și fixați cheia pentru a bloca.
- ◊ Înșurubați capul mosor cu linia de pe ar-bore, apoi strângeți șurubul de fixare în sens in-vers acelor de ceasornic până când se oprește.

Instalarea cuțitului (Des. 6)

- ◊ Instalați capacul pe tijă și fixați cu șuruburi. Verificați prezența cuțitului de tăiere a firului.
- ◊ Montați garnitura de etanșare pe cutia de vi-teze.
- ◊ Așezați cuțitul între plăcile de sus și de jos.
- ◊ Strângeți cu piuliță.

Pornit / Oprit (Des. 1)

1. Așteptați până când capul mosor va atinge viteza maximă.
2. Pentru a opri trimmerul, eliberați tasta comutator (7) - rotațiile motorului vor scădea.
3. Capul mosor se va roti pentru încă câteva secunde - așteptați oprirea completă.
4. Deconectați dispozitivul de la rețea.

Setarea lungimii firului (Des. 7)

Pentru a ajusta lungimea firului, porniți trimmerul și atingeți ușor solul cu mosor- ul. Lungimea firului va crește.

ATENȚIE

1. Scoateți capacul de protecție de la cuțit pentru a tăia firul înainte de ajustarea lungimii firului.
2. Nu încercați să reglați poziția cuțitului de decupare, ceea ce poate cauza deteriorar- ea sculei.

Înlocuirea mosorului (Des. 8)

1. Introduceți cheia specială în capul bobinei, rotiți-o în sensul acelor de cea- sornic și scoateți șurubul de fixare.
2. Înlocuiți bobina goală.

Începerea lucrului

1. Înainte de a începe curățarea, verificați zona de lucru, tipul de sol, pan-ta de suprafață, prezența pietrelor, găuri etc. Începeți cu cea mai ușoară secțiune, eliminând spațiul care va fi sursa pentru munca dvs. Lucrați în mod sistematic înainte și înapoi pe secțiunea care urmează a fi tratată, cosită iarba cu 4-5 m lățime cu fiecare trecere. Aceasta asigură amplitudinea completă a oscilației cu scula în ambele direcții și creează o zonă de lucru confortabilă pentru operator.
2. Porniți dispozitivul iar apoi începeți să tăiați iarba. Lucrați la viteză maximă. In- strumentul de tăiere trebuie să se rotească la viteza maximă.
3. Tăiați iarba sau arbustul de la dreapta la stânga, ținând tunsul sub un unghi de aproximativ 30°.

NU FOLOSIȚI TRIMMER PENTRU A TĂIA ARBORI

Dacă cuțitul are crăpături sau deteriorări, utilizarea acestuia nu este permisă. Înainte de a tăia iarba, asigurați-vă că nu există pietre, resturi de metal sau sârmă. Pietrele și sârma metalică pot deteriora cuțitul.

ATENȚIE

NU FOLOSIȚI TRIMMER PENTRU A TĂIA ARBORI

ATENȚIE

Dacă cuțitul are crăpături sau deteriorări, utilizarea acestuia nu este permisă. Înainte de a tăia iarba, asigurați-vă că nu există pietre, resturi de metal sau sârmă. Pietrele și sârma metalică pot deteriora cuțitul.

Malfunction	Probable cause	Corrective actions
Motorul nu se pornește	Nici o sursă de alimentare	Verificați tensiunea rețelei
	Întrerupător defect	Contactați Centrul de service special- izat pentru reparații
Creșterea de arcuri electrice a periilor pe colector	Perii uzate	Contactați Centrul de service special- izat pentru reparații
Creșterea vi- brațiilor, zgomot	Rulmenți defecți	Contactați Centrul de service special- izat pentru reparații
Apariția fumu- lui și a mirosului de ardere izolare	Defecțiune a armăturii sau a înfășurărilor statorului	Contactați Centrul de service special- izat pentru reparații
Motorul su- praîncălzește	Geamuri murdare răcire motorul electric	Curățați ferestrele de răcire ale mo- torului electric
	Motorul electric supraîncăr- cat	Scoateți încărcătura și în câteva minute asigurați lucrul dispozitivu- lui la turatii maxim
	Ancoră defectă	Contactați Centrul de service special- izat pentru reparații
Motorul nu dezvoltă viteză maximă și nu funcționează la putere maximă	Tensiune joasă de rețea la sursa de alimentare	Verificați tensiunea rețelei
	Bobina a ars sau rupere în bobină	Contactați Centrul de service special- izat pentru reparații
	Prea lung cablu de prelungire	Înlocuiți cablul cu unul mai scurt, asigurându-vă că răspunde cer-ințelor
Motor ul funcționează dar bobina nu se rotește	Tractarea arborelui de antrenare	Contactați Centrul de service special- izat pentru reparații.
	Incorect instalat tija infe rioară	Instalați tija inferioară în conformitate cu cerințele.
	S-a terminat (consumat) firul	Înfășurați un alt fir
	Firul a fost încurcat pe bobină sau a fost înfășurat prea strâns	Desfaceți și desprindeți firul. Înfășurați firul pe bobină mai puțin strâns.
	Bobina este înfundată	Dezasamblați bobina, curățați și derulați firul.
	Bobina este defectă sau deteriorată	Înlocuiți bobina.

BG|БЪЛГАРСКИ
ЕЛЕКТРИЧЕСКИ ТРИМЕР
GT 2100
РЪКОВОДСТВО ЗА ЕКСПЛОАТАЦИЯ

Технически характеристики

Модел	PSH2700
Напрежение / Честота, V/Hz	220-240 / 50
Мощнос, W	1200
Frecvența de rotație a firului de pescuit ralanti, rpm	6000
Нож с 3 остриета, мм	ø230xø25.4x1.4
Diametrul de lucru/diametrul arborelui, mm	400 / 2,0
Масса, кг	4,39
Клас на защита	II
Ниво на защита	IPX0

		Тример за трева	Храстореза
Вибрация, м/с^2	Предна дръжка	2,761	2,350
	Задна дръжка	2,957	2,510
Ниво на звуково налягане, дБ(А)		93,35	90,20
Ниво на звукова мощност, дБ(А)		105,02	102,00

Описание на устройството (Рис. 1)

1. Нож
2. Защитен капак
3. Макара с корда
4. Нож-ограничител на кордата
5. Рамо - долна половина
6. Съединителна муфта
7. Бутон за включване
8. Ел. кабел за захранване
9. Електродвигател
10. Основна ръкохватка
11. Бутон за разблокиране на спусъка
12. Отвор за закрепяне на раменния колан
13. Рамо - горна половина
14. Допълнителна ръкохватка
15. Раменен колан

Описание на частите (Рис. 3)

1. Изпъкнала топка
2. Алуминиева тръба
3. Отвор
4. Конектор
5. Фиксатор

Описание на частите (Рис. 5)

1. Корпус на зъбни колела
2. Ключ
3. Щит
4. Подплата
5. Горна плоча
6. Бобина
7. Монтажен винт

Описание на частите (Рис. 6)

1. винтове
2. Корпус на зъбни колела
3. Ключ
4. Горна плоча
5. Щит
6. Нож
7. Долна плоча
8. Винт

ВНИМАНИЕ!

Битова серия електроинструменти: След непрекъсната работа за 15-20 минути, трябва да изключите електроинструмента, можете да продължите работата след 5 минути! Не претоварвайте двигателя на електроинструмента. Време на работа - не повече от 20 часа седмично.

ВНИМАНИЕ!

Прочетете внимателно тези инструкции за експлоатация и поддръжка. Съхранявайте го на безопасно място.

Продуктите под марката непрекъснато се подобряват и усъвършенстват, поради което спецификациите и дизайнът могат да се проме-

нят без предупреждение. Извиняваме се за всички неудобства, които това може да причини.

Комплект към машината (Рис. 2)

- ◊ Предпазител - 1 бр.
- ◊ Пластмасов ключ - 1 бр.
- ◊ Макара с корда - 1 бр.
- ◊ Нож с 3 остриета - 1 бр.
- ◊ Ръкохватка - 1 компл.
- ◊ Раменен колан - 1 бр.
- ◊ Гаечен ключ - 1 бр.
- ◊ Шестограмен ключ - 2 бр.
- ◊ Гайка - 2 бр.
- ◊ Пружинна шайба «гровър» - 2 бр.
- ◊ Зъбчата шайба - 1 бр.
- ◊ Шплент (щифт) - 1 бр.
- ◊ Винт - 2 бр.

ПРЕДПАЗНИ МЕРКИ ЗА БЕЗОПАСНОСТ

⚠ ВАЖНО!

Преди всяка употреба (!) и периодично по време на работа, потребителят трябва:

- ◊ да провежда визуална проверка на инструмента,
- ◊ да проверява общото състояние на инструмента,
- ◊ да проверява целостта на инструмента, аксесоарите и защитните устройства за него,
- ◊ да проверява надеждността на крепежите на сглобки, накрайници и др., затягащи болтове и т.н.,
- ◊ да проверява за липса на други повреди (включително течове) или други отклонения от нормата.

Ако бъдат открити недостатъци, коригирайте ги преди употреба.

Използването на инструмент, който е повреден или разхлабени крепежни елементи, е забранен и опасен (!) Поради възможността от телесни наранявания (!).

Производителят не носи отговорност за последствията и щетите, причинени от използването на инструмента с горепосочените отклонения.

⚠ ВНИМАНИЕ!

Тримерите са опасно оборудване. Използвайки тример, за да не бъдете застрашени от токов удар, нараняване или пожар, следва стриктно да се спазват следните основни предпазни мерки за безопасност. Прочетете и запомнете тези инструкции, преди да работите с тримера. Съхранявайте инструкциите за безопасност на сигурно място.

Дръжте децата и посетителите на безопасно разстояние от работещи тримери.

Не се разсейвайте - това може да доведе до загуба на контрол по време на работа и да причини нараняване.

Електрическа безопасност

Преди да включите, проверете дали напрежението на вашия тример съвпада с мрежовото напрежение; проверете състоянието на кабела, щепсела и контакта; в случай на неизправност на тези части по-нататъшната работа е забранена.

Двойно изолирани тримери не е необходимо да се свързват през контакт с трета заземена жица. За тримери без двойна изолация свързването чрез изход със заземен проводник е задължително.

Избягвайте контакт на тялото със заземени повърхности като тръби, радиатори, печки и хладилници. Рискът от токов удар се увеличава рязко, ако влезете в контакт със заземен предмет. Ако използването на тримера на влажни места е неизбежно, токът към тримера трябва да се подава чрез специално прекъсващо устройство, което отсъединява тримера в случай на изтичане на ток. Гумените електрозащитни ръкавици и специални обувки ще повишат вашата лична безопасност.

Не излагайте тримерите на дъжд или мокри условия. Водата, която влиза в тримера, значително увеличава риска от токов удар.

Внимавайте с захранващия кабел. Никога не използвайте кабела, за да носите тримера или да дърпате щепсела от контакта. Дръжте кабела далеч от топлина, мазни течности, остри ръбове или движещи се части. Заменете веднага повреден кабел. Повредените шнурове увеличават риска от токов удар.

Лична безопасност

Бъдете внимателни, постоянно следете какво правите, когато работите с тримера. Не използвайте тримера, докато сте уморени или под въздействието на лекарства или средства, които забавят реакцията, както и алкохол или наркотици. Това може да доведе до сериозни наранявания.

Носете подходящо облекло. Твърде хлабавите дрехи, украшения или дълга коса могат да попаднат в подвижните части на работещ тример. Дръжте коса, дрехите и ръкавиците си далеч от движещи се части. Ръцете трябва да са сухи, чисти и без следи от мазни вещества.

Избягвайте внезапно включване. Уверете се, че бутонът за включване / изключване е в положение „OFF", преди тримерът да бъде съединен с електрическата мрежа.

Извадете инструментите за закрепяне и / или настройка, преди да включите тримера. Ако оставите ключ в подвижните части на тримера, той може да се повреди или да причини сериозни наранявания.

Поддържайте баланса си. Използвайте добра подкрепа и винаги поддържайте здраво баланса на тялото си. Правилната опора и баланс осигуряват надежден контрол върху тримера при неочаквани ситуации.

Общи предпазни мерки

- ◊ Затегнете всички крепежни елементи (гайки, болтове, винтове и т.н.). Ремонт или подмяна на части трябва да се извършват преди включване на оборудването. Използването на накрайници, направени от друг производител, не е разрешено. Използването на такива части може да навреди на оператора, както и на минувачи.
- ◊ Дръжките трябва да бъдат защитени от контакт с масло или гориво.
- ◊ По време на работа е необходимо да използвате не само дръжки, но и да използвате специалния колан.
- ◊ Ако има някакви неизправности, работата на косачката не е разрешена. В никакъв случай предпазният капак не трябва да се сваля.
- ◊ Работата с дефектно оборудване може да навреди на оператора и минувачите.
- ◊ Огледайте обработваната площ и отстранете всички отпадъци, които могат да пречат на режещата глава или режещия нож. Необходимо е също да премахнете всички странични предмети.
- ◊ Дръжте децата далеч от оборудването. Външните лица не трябва да се доближават до мястото на работа, поне на разстояние 15 метра.
- ◊ Когато работите на височина, трябва да се използва надеждна опора. Не работете с косачката, докато сте на стълба или на друга нестабилна опора.
- ◊ Не докосвайте режещата глава или ножа, когато извършвате работа.
- ◊ Не използвайте косачката за почистване на боклук.
- ◊ Не работете с косачката, когато сте уморени или болни, или след прием на лекарства или алкохол.
- ◊ Режещата глава трябва да е в работно състояние (без повреди). Ако по време на работа косачката попадне на камъни или други препятствия, е необходимо да се провери състоянието на режещата глава. Счупена глава не може да се счита за подходяща.

ПРАВИЛА ЗА РАБОТА С ИНСТРУМЕНТА

Сглобяване на рамото (Рис. 3)

Поставете тръбата в съединителя. Металното топче трябва да се заключи в отвора на съединителя. В съединителя има три отвора, натиснете топчето и поставете алуминиевата тръба в едно от трите положения.

Настройка на захвата (Рис. 4)

За безопасност, предната дръжка трябва да бъде прикрепена.

Прикрепете долната част на рамото към горната чрез специалния съединител (монтиран в горната част) на удобно за

Вас положение, докато топката на долния прът задължително трябва да попадне в един от отворите на съединителя. Затегнете съединителните винтове.

Монтаж на макара с корда (Рис. 5)

- ◊ Инсталирайте предпазителя на рамото и го закрепете с винтовете. Не забравяйте да проверите наличието на ножче за подрязване на кордата.
- ◊ Инсталирайте уплътнението на редуктора.

◊ Подравнете отвора в горната пластина с отвора на вала и инсталирайте ключа, за да го заключите.

◊ Завийте макарата с корда върху вала, след което завийте закрепващия винт обратно на часовниковата стрелка докрай.

Монтаж на нож (Рис. 6)

◊ Инсталирайте предпазителя на рамото и го закрепете с винтовете. Не забравяйте да проверите наличието на ножче за подрязване на кордата.

◊ Инсталирайте уплътнението на редуктора.

◊ Поставете ножа между горната и долната пластина.

◊ Закрепете го с гайката.

ЗАБЕЛЕЖКА

Инсталирайте шплент (щифт) за фиксиране на гайката.

Включване / Изключване (Рис. 1)

1. Подгответе вашия тример за употреба съгласно раздел 9.
2. Свържете тримера към електрическата мрежа. Окачете тримера върху себе си и здраво хванете дръжките му.
3. Разблокирайте превключвателя (7), като натиснете бутона за заключване на превключвателя (11). Докато държите бутона за заключване на превключвателя (11), натиснете спусъка на превключвателя (7). Включете тримера, без да докосвате тревата с кордата (3).
4. Изчакайте, докато макарата на тримера достигне максималната си скорост.
5. За да изключите тримера, освободете ключа (7) - скоростта на двигателя ще намалее.
6. Макарата на тримера ще се върти още няколко секунди - изчакайте, докато спре напълно.
7. Изключете тримера от електрическата мрежа.

Настройка на дължината на кордата (Рис. 7)

За да регулирате дължината на кордата, включете тримера и леко допрете макарата до земята. Дължината на кордата ще се увеличи автоматично.

ВНИМАНИЕ

1. Свалете защитния капак от косачката, преди да регулирате дължината на кордата.
2. Не се опитвайте да регулирате позицията на ножчето за корда - това може да причини повреда на инструмента.

Замяна на макарата (Рис. 8)

1. Поставете специалния ключ в главата, завъртете по посока на часовниковата стрелка и извадете закрепващия винт.
2. Сменете празната макара.

НАЧАЛО НА РАБОТАТА

1. Преди да започнете разчистването, проверете работната зона, вида на почвата, наклона на повърхността, наличието на камъни, ями и т.н. Започнете с най-лесното място, разчиствайки пространството, което ще бъде началото за вашата работа. Работете систематично, движейки се напред-назад през обработваната площ, като косите трева на ширина 4-5 м при всеки проход.Това осигурява пълната амплитуда на обхвата на инструмента в двете посоки и създава удобна работна зона за оператора.
2. Включете тримера и едва тогава започнете да косите трева. Работете на максимална скорост. Режещият инструмент трябва да се върти с максимална скорост.
3. Режете трева или храсти от дясно на ляво, като държите тримера под ъгъл от около 30°.

ВНИМАНИЕ

НЕ ИЗПОЛЗВАЙТЕ ТРИМЕРА ЗА РЯЗАНЕ НА ДЪРВЕТА В НЯКОЙ СЛУЧАЙ

Ако ножът има пукнатини или повреди, използването му не е разрешено. Преди да режете тревната покривка, уверете се, че няма камъни, метални отпадъци или тел. Камъните и металната тел могат да повредят ножа.

ВЪЗМОЖНИ НЕИЗПРАВНОСТИ И МЕТОДИ ЗА ОТСТРАНЯВАНЕ

Неизправност	Вероятна причина	Действия по отстраняване
Устройството не се включва	Няма напрежение на захранването	Проверете за мрежово напрежение
	Неизправен превключвател	Свържете се със специализиран сервизен център за ремонт
	Захранващият кабел е с дефект	
	Износени четки	
Повишено искрене на четките на колектора	Износени четки	Свържете се със специализиран сервизен център за ремонт
	Колекторът е мръсен	
	Дефектна намотка на арматурата	
Повишени вибрации, шум	Дефектни лагери	Свържете се със специализиран сервизен център за ремонт
	Неизправен задвижващ вал	
Дим и миризма на нагорещена изолация	Неизправност на арматурата или намотките на статора	Свържете се със специализиран сервизен център за ремонт
Прегрява двигателя.	Отворите за охлаждане на двигателя са замърсени	Почистете отворите за охлаждане на двигателя
	Електромоторът е претоварен	Освободете натоварването и оставете инструмента да работи на празен ход с максимална скорост за минути
	Неизправна арматура	Свържете се със специализиран сервизен център за ремонт
Двигателят не развива пълноценна скорост и не работи с пълна мощност	Ниско напрежение в мрежата	Проверете мрежовото напрежение
	Изгоряла намотка или прекъсване в намотката	Свържете се със специализиран сервизен център за ремонт
	Удължителният кабел е твърде дълъг	Сменете кабела с по-къс, като се уверите, че отговаря на изискванията
Тримерната макара не подава корда	Кордата е приключила (изразходвана)	Необходимо е да навиете друга корда
	Кордата е заплетена на макарата или е навита твърде плътно	Развийте и разплетете кордата. Намотайте кордата по-хлабаво.
	Макарата е замърсена	Разглобете макарата, почистете и намотайте отново кордата.
	Макарата е дефектна или повредена	Сменете макарата.

CZ|ČESKÝ
ELEKTRICKÝ KŘOVINOŘEZ
GT2100
MANUÁL

Technické specifikace

Model	GT2100
Napětí / Frekvence, V/Hz	220-240 / 50
Výkon, W	1200
Volnoběh, ot./min	6000
Tříčepelový nůž, mm	ø 230 x ø 25,4 x 1,4 mm
Pracovní průměr / průměr hřídele, mm	400/2,0
Hmotnost (netto/brutto), kg	4,39
Třída elektrické ochrany	II
Třída ochrany proti vlhkosti a prachu	IPX0

		Vyžínač trávy	Křovinořez
Hladina vibrací,m/s^2	Přední rukojeť	2,761	2,350
	Zadní rukojeť	2,957	2,510
Hladina akustického tlaku, dB(A)		93,35	90,20
Hladina akustického výkonu, dB(A)		105,02	102,00

Popis (Výkres 1)

1. Hlavní čepel
2. Ochranný kryt
3. Strunová hlava (cívka)
4. Odřezávací nůž
5. Dolní hřídel
6. Knoflík
7. Spínač napájení
8. Napájecí kabel
9. Kryt motoru
10. Hlavní rukojeť
11. Zajišťovací tlačítko
12. Držadlo
13. Horní hřídel
14. Přední rukojeť
15. Ramenní popruh
16. Převodová skříň
17. Konektor
18. Struna

Popis dílů (Výkres 3)

1. Konvexní kulička
2. Hliníková trubka
3. Otvor
4. Spojovací díl
5. Držák

Popis dílů (Výkres 5)

1. Skříň převodovky
2. Klíč
3. Štít
4. Podšívka
5. Horní deska
6. Cívka
7. Montážní šroub

Popis dílů (Výkres 6)

1. Šrouby
2. Převodová skříň
3. Klíč
4. Vrchní kryt
5. Ochranný kryt
6. Nůž
7. Spodní kryt
8. Šroub

POZOR!

Tento vyžínač je součástí řady domácího elektronářadí: po nepřetržité práci trvající 15-20 minut jej vypněte a po uplynutí 5 minut v práci pokračujte. Motor elektronářadí nepřetěžujte. Nepracujte více než 20 hodin týdně.

POZOR!

Tento návod k obsluze a údržbě si pozorně přečtěte. Skladujte na krytém místě.

Výrobky značky Procraft se neustále zlepšují, proto se specifikace mohou změnit bez upozornění. Za případné nepříjemnosti tímto vzniklé se vám hluboce omlouváme.

OBSAH BALENÍ (DES. 2)

- ◊ Ochranný kryt - 1 ks
- ◊ Plastový klíč - 1 ks
- ◊ Cívka - 1 ks
- ◊ Tříčepelový nůž - 1 ks
- ◊ Páčka - 1 sada
- ◊ Ramenní popruh - 1 ks
- ◊ Montážní klíč - 1 ks
- ◊ Šestihranný klíč - 1 ks
- ◊ Šroub - 2 ks
- ◊ Pružná podložka - 2 ks
- ◊ Šroub - 2 ks

BEZPEČNOSTNÍ PŘEDPISY

DŮLEŽITÉ!

Před každým použitím (!) Uživatel by měl pravidelně během práce:

- ◊ nářadí prohlédnout
- ◊ zkontrolovat obecný stav nářadí,
- ◊ zkontrolovat neporušenost nářadí, jeho příslušenství a ochranných zařízení,
- ◊ zkontrolovat spolehlivost upevnění dílů, nástavců atd., dotažení šroubů atd.,
- ◊ zkontrolovat, zda se nevyskytla poškození nebo jiné odchylky od normy.

Pokud k tomu dojde, před použitím odstraňte nedostatky.

Použití nářadí s poškozenými nebo uvolněnými upevňovacími prvky je zakázáno a nebezpečné (!), vzhledem k možnosti zranění (!)

Výrobce neručí za následky a škody způsobené použitím nářadí s uvedenými odchylkami.

POZOR!

Vyžínače jsou nebezpečná zařízení. Abyste předešli riziku úrazu elektrickým proudem, zranění nebo požáru při používání vyžínače, je třeba PEČLIVĚ dodržovat následující základní bezpečnostní opatření. Před použitím vyžínače si přečtěte tyto pokyny a zapamatujte si je. Bezpečnostní pokyny uchovejte na bezpečném místě.

Nedovolte dětem ani ostatním osobám přiblížit se k pracujícímu vyžínači.

Nenechte se rozptylovat, protože tak může dojít ke ztrátě kontroly nad prací a zranění.

Elektrická bezpečnost

Před zapnutím zkontrolujte, zda napájecí napětí vašeho vyžínače odpovídá napětí v síti; zkontrolujte funkčnost kabelu, zástrčky a zásuvky; v případě poruchy těchto dílů je další používání zakázáno.

Vyžínače s dvojitou izolací nevyžadují zástrčku s třetím uzemněným vodičem. U vyžínačů bez dvojité izolace je povinné použít uzemněnou zásuvku.

Vyhněte se tělesnému kontaktu s uzemněnými povrchy, jako jsou potrubí, radiátory, sporáky a chladničky. Riziko úrazu elektrickým proudem se prudce zvyšuje, pokud se dostanete do kontaktu s uzemněným předmětem. Jestliže je použití vyžínače na vlhkých místech nevyhnutelné, musí být proud do něho přiváděn přes speciální jistič, který vyžínač vypne v případě úniku proudu. Pro osobní bezpečnost používejte gumové rukavice a bezpečnostní obuv.

Vyžínač nevystavujte dešti ani vlhkosti. Voda vniklá do vyžínače silně zvyšuje riziko úrazu elektrickým proudem.

S napájecím kabelem zacházejte opatrně. Kabel nikdy nepoužívejte k přenášení vyžínače, ani jím nevytahujte zástrčku ze zásuvky. Kabel nevystavujte teplu, olejovým tekutinám, ostrým hranám ani pohybujícím se částem. Poškozený kabel neprodleně vyměňte. Poškozené kabely zvyšují nebezpečí úrazu elektrickým proudem.

Osobní bezpečnost

Buďte pozorní, neustále sledujte, co při práci s vyžínačem děláte. Vyžínač nepoužívejte, pokud jste unavení nebo pod vlivem léků zpomalujících vaši reakci, to samé platí o alkoholu a návykových látkách. Výsledkem může být vážné zranění.

Noste vhodný oděv. Volný oděv, šperky nebo dlouhé rozpuštěné vlasy se mohou při práci zachytit do pohyblivých částí vyžínače. Vlasy, oděvy a rukavice držte dále od pohybujících se částí. Ruce musí být suché, čisté a bez mastných látek.

Zabraňte náhodnému zapnutí. Před zapojením vyžínače do zásuvky se ujistěte, že je tlačítko zapnutí/vypnutí v poloze „OFF".

Před zapnutím vyžínače odstraňte seřizovací a/nebo nastavovací klíče. Ponechání klíče zachyceného v pohyblivých částech vyžínače může způsobit rozbití vyžínače nebo vážné zranění.

Udržujte svou rovnováhu. Používejte vhodnou podporu a vždy udržujte rovnováhu těla. Správná podpora a rovnováha vám umožní spolehlivou kontrolu nad vyžínačem v neočekávaných situacích.

Obecné bezpečnostní pokyny

- ◊ Utáhněte všechny upevňovací prvky (matice, šrouby, šrouby atd.). Oprava nebo výměna dílů musí být provedena před zapnutím zařízení. Nepoužívejte žádné příslušenství od jiného výrobce. V důsledku použití takových dílů může dojít ke zranění obsluhy a kolemjdoucích.
- ◊ Rukojeti musí být chráněny před kontaktem s olejem nebo palivem.
- ◊ Při práci je nutné používat nejen rukojeti, ale také speciální pás.
- ◊ V případě poruchy se zakazuje vyžínač používat. Nikdy nesnímejte ochranný kryt.
- ◊ V důsledku vadného vybavení může dojít ke zranění obsluhy a kolemjdoucích.
- ◊ Zkontrolujte pracovní prostor a odstraňte veškeré nečistoty, které by mohly překážet strunové hlavě nebo řezací čepeli. Je také nutné odstranit všechny cizí předměty.
- ◊ K vybavení se nesmí přiblížit děti. Nepovolané osoby se nesmí přibližovat k pracovnímu prostoru minimálně na vzdálenost 15 metrů.
- ◊ Při práci ve výškách musí být použita spolehlivá podpěra. Nepracujte s vyžínačem na žebříku nebo jiné nestabilní podpěře.
- ◊ Při práci je zakázáno dotýkat se strunové hlavy nebo nože.
- ◊ Vyžínač nepoužívejte ke sběru nečistot.
- ◊ Nepracujte s vyžínačem, pokud jste unavení nebo nemocní, po požití léků nebo alkoholu.
- ◊ Strunová hlava musí být funkční (nepoškozená) Pokud vyžínač při práci narazí na kameny nebo jiné překážky, zkontrolujte stav strunové hlavy.. Poškozenou hlavu nelze dále používat.

PRAVIDLA PROVOZU VYBAVENÍ

Montáž výložníku (Výkres 3)

Zasuňte trubku do spojovacího dílu. Kovová kulička by měla zapadnout do otvoru ve spojovacím dílu. Ve spojovacím dílu jsou tři otvory, stiskněte kuličku a zasuňte hliníkovou trubku do jedné ze tří poloh.

Montáž rukojeti (Výkres 4)

Z bezpečnostních důvodů musí být připevněna přední rukojeť.

Připojte spodní tyč k horní pomocí speciální spojky (instalované na horní části) v poloze, která vám vyhovuje, zatímco kulička spodní tyče musí nutně zapadnout do jednoho z otvorů ve spojce. Pevně utáhněte šrouby spojky.

Montáž strunové cívky (Výkres 5)

- ◊ Na hřídel nasaďte kryt a připevněte jej šrouby. Ujistěte se o dostupnosti nože pro oříznutí struny.
- ◊ Na převodovou skříň umístěte těsnění.
- ◊ Zarovnejte otvor v horním krytu s otvorem v hřídeli a zajistěte klíčem.
- ◊ Našroubujte cívku a strunu na hřídel a poté zašroubujte upevňovací šroub proti směru hodinových ručiček, dokud se nezastaví.

Montáž nože (Výkres 6)

- ◊ Na hřídel nasaďte kryt a připevněte jej šrouby. Ujistěte se o dostupnosti nože pro oříznutí struny.
- ◊ Na převodovou skříň umístěte těsnění.
- ◊ Nůž vložte mezi horní a dolní kryty.
- ◊ Zajistěte maticí.

POZNÁMKA

Matici zajistěte závlačkou.

Zapnutí / vypnutí (Výkres 1)

1. Připravte vyžínač k práci.
2. Vyžínač připojte k elektrické síti. Nasaďte si vyžínač a pevně uchopte rukojeti.
3. Uvolněte spínač (7), stiskem tlačítka uvolnění spínače (11). Držte tlačítko uvolnění spínače (11), zatáhněte za spoušť (7). Vyžínač zapněte, aniž byste se dotkli strunou (3) porostu.
4. Vyčkejte, až struna dosáhne maximální rychlosti.
5. Vyžínač vypnete uvolněním spínače napájení (7) – otáčky motoru se sníží.
6. Struna se bude otáčet ještě několik sekund – vyčkejte, až se zcela zastaví.
7. Vyžínač odpojte od elektrické sítě.

Nastavení délky struny (Výkres 7)

Chcete-li upravit délku struny, zapněte vyžínač a lehce se dotkněte cívkou země. Délka struny se automaticky zvětší.

POZOR

1. Před úpravou délky struny sejměte z cívky ochranný kryt.
2. Nepokoušejte se upravovat polohu ořezávacího nože, protože by mohlo dojít k poškození vyžínače.

Výměna cívky (Výkres 8)

1. Do hlavy cívky vložte speciální klíč, otočte ve směru hodinových ručiček a sejměte upevňovací šroub.
2. Prázdnou cívku vyměňte...

ZAČÁTEK PRÁCE

1. Před zahájením práce zkontrolujte místo, druh půdy, svah, kameny, díry atd. Začněte s nejméně zarostlou oblastí a vysečte na ní místo, které bude výchozím bodem pro vaši práci. Pracujte systematickým pohybem tam a zpět ploše, sečením 4-5 m trávy při každém přejetí. To poskytuje plný záběr v obou směrech a vytváří pohodlnou pracovní plochu pro obsluhu...
2. Zapněte vyžínač a teprve poté začněte sekat trávu. Pracuje na maximální rychlost. Řezací nástroj se musí otáčet maximální rychlostí.
3. Sekejte trávu nebo keře zprava doleva, a přitom držte vyžínač pod úhlem asi 30°.

POZOR!

VYŽÍNAČ NIKDY NEPOUŽÍVEJTE KE KÁCENÍ STROMŮ

POZOR!

Pokud je nůž prasklý nebo poškozen, vyměňte jej. Před sečením trávníku se ujistěte, že na něm nejsou žádné kameny, kovové úlomky ani dráty. Kameny a kovové dráty mohou nůž poškodit.

MOŽNÉ ZÁVADY A JEJICH NÁPRAVA

Závada	Pravděpodobná příčina	Náprava
Motor se nezapíná	Absence napájení	Zkontrolujte napájení
	Vadný vypínač	Obraťte se na specializované servisní středisko
	Vadný kabel	
	Opotřebené kartáče	
Zvýšené jiskření kartáčů	Opotřebené kartáče	Obraťte se na specializované servisní středisko
	Znečištěný kolektor	
	Vadné kotvy vinuté	
Zvýšené vibrace, hluk	Vadná ložiska	Obraťte se na specializované servisní středisko
	Vadná hnací hřídel	
Motor se přehřívá.	Zanesené otvory chlazení elektromotoru	Očistěte otvory chlazení elektromotoru
	Přetížení elektromotoru	Odstraňte zátěž a během několika minut mějte nářadí na volnoběh při maximálních otáčkách
	Vadná kotva	Obraťte se na specializované servisní středisko

Motor nedosáhl plné rychlosti a nepracuje na plný výkon	Nedostatečné napájení ze sítě	Kontrola napájecího napětí
	Spálené vinutí nebo přerušený obvod ve vinutí	Obraťte se na specializované servisní středisko
	Příliš dlouhý prodlužovací kabel	Vyměňte kabel za kratší, ujistěte se, že vyhovuje požadavkům
Motor pracuje, ale struna se neotáčí	Zlomená hnací hřídel.	Obraťte se na specializované servisní středisko.
	Nesprávně namontovaná dolní tyč	Namontujte dolní hřídel podle...
Struna neseče	Spotřebovaná struna	Naviňte další strunu
	Struna je na cívce zamotána nebo byla navinuta příliš těsně	Strunu odviňte, rozmotejte. Strunu na cívku naviňte volněji
	Hlava cívky je ucpána	Rozeberte hlavu, očistěte a znovu naviňte strunu
	Hlava je vadná nebo poškozená	Vyměňte hlavu

SK|SLOVENSKÝ
NÁVOD NA OBSLUHU A ÚDRŽBU
GT2100
POUŽÍVATEĽSKÁ PRÍRUČKA

Technické špecifikácie

Model	GT2100
Napätie/Frekvencia, V/Hz	220-240 / 50
Výkon, W	1200
Voľnobeh, ot./min	6000
Trojčepeľový nôž, mm	ø 230 x ø 25,4 x 1,4 mm
Pracovný priemer/priemer hriadeľa , mm	400/2,0
Hmotnost (netto/brutto), kg	4,39
Trieda elektrickej ochrany	II
Trieda ochrany proti vlhkosti a prachu	IPX0

		Vyžínač trávy	Krovinorez
Vibrácie,m/s^2	Predná rukoväť	2,761	2,350
	Zadná rukoväť	2,957	2,510
Hladina akustického tlaku, dB(A)		93,35	90,20
Hladina akustického výkonu, dB(A)		105,02	102,00

Popis zariadenia (Kreslenie 1)

4. Hlavná čepeľ
5. Ochranný kryt
6. Strunová hlava
7. Odrezávací nôž
8. Dolný hriadeľ
9. Gombík
10. Spínač napájania
11. Napájací kábel
12. Kryt motora
13. Hlavná rukoväť
14. Zaisťovacie tlačidlo
15. Držadlo
16. Horný hriadeľ
17. Predná rukoväť
18. Ramenný popruh
19. Prevodová skriňa
20. Konektor
21. Struna

Popis dielov (Kreslenie 3)

1. Konvexná guľôčka
2. Hliníková rúrka
3. Otvor
4. Spojovací diel
5. Držiak

Popis dielov (Kreslenie 5)

1. Skriňa prevodovky
2. Kľúč
3. Štít
4. Podšívka
5. Horná doska
6. Cievka
7. Montážna skrutka

Popis dielov (Kreslenie 6)

1. Skrutky
2. Prevodová skriňa
3. Kľúč
4. Vrchný kryt
5. Ochranný kryt
6. Nôž
7. Spodný kryt
8. Skrutka

POZOR!

Tento vyžínač je súčasťou radu domáceho elektronáradia. Po nepretržitej práci po dobu 15 – 20 minút ho vypnite a po uplynutí 5 minút v práci pokračujte. Motor elektronáradia nepreťažujte. Nepracujte viac ako 20 hodín týždenne.

Tento návod na obsluhu a údržbu si pozorne prečítajte. Skladujte na krytom mieste.

Výrobky značky Procraft sa neustále zlepšujú, preto sa špecifikácie môžu zmeniť bez upozornenia. Za prípadné nepríjemnosti týmto vzniknuté sa vám hlboko ospravedlňujeme.

OBSAH BALENIA

- Ochranný kryt - 1 ks
- Plastový kľúč - 1 ks
- Cievka - 1 ks
- Trojčepeľový nôž - 1 ks
- Páčka - 1 súprava
- Ramenný popruh - 1 ks
- Montážny kľúč - 1 ks
- Šesťhranný kľúč - 1 ks
- Skrutka -2 ks
- Pružná podložka - 2 ks
- Skrutka - 2 ks

BEZPEČNOSTNÉ PREDPISY

DÔLEŽITÉ!

Pred každým použitím (!) Používateľ by mal pravidelne počas práce:

- náradie prezrieť,
- skontrolovať všeobecný stav náradia,
- skontrolovať neporušenosť náradia, jeho príslušenstva a ochranných zariadení,
- skontrolovať spoľahlivosť upevnenia dielov, nadstavcov atď., dotiahnutie skrutiek atď.,
- skontrolovať, či sa nevyskytli poškodenia alebo iné odchýlky od normy.

Pokiaľ k tomu dôjde, pred použitím odstráňte nedostatky.

Použitie náradia s poškodenými alebo uvoľnenými upevňovacími prvkami je zakázané a nebezpečné (!), vzhľadom na možnosť zranenia (!)

Výrobca neručí za následky a škody spôsobené použitím náradia s uvedenými odchýlkami.

POZOR!

Vyžínače sú nebezpečné zariadenia. Aby ste predišli riziku úrazu elektrickým prúdom, zraneniu alebo požiaru pri používaní vyžínača, je potrebné STAROSTLIVO dodržiavať nasledujúce základné bezpečnostné opatrenia. Pred použitím vyžínača si prečítajte tieto pokyny a zapamätajte si ich. Bezpečnostné pokyny uchovajte na bezpečnom mieste.

Nedovoľte deťom ani ostatným osobám priblížiť sa k pracujúcemu vyžínaču.

Nenechajte sa rozptyľovať, pretože tak môže dôjsť k strate kontroly nad prácou a zraneniu.

Elektrická bezpečnosť

Pred zapnutím skontrolujte, či napájacie napätie vášho vyžínača zodpovedá

napätiu v sieti; skontrolujte funkčnosť kábla, zástrčky a zásuvky; v prípade poruchy týchto dielov je ďalšie používanie zakázané.

Vyžínače s dvojitou izoláciou nevyžadujú zástrčku s tretím uzemneným vodičom. Pri vyžínačoch bez dvojitej izolácie je povinné použiť uzemnenú zásuvku.

Vyhnite sa telesnému kontaktu s uzemnenými povrchmi, ako sú potrubia, radiátory, sporáky a chladničky. Riziko úrazu elektrickým prúdom sa prudko zvyšuje, pokiaľ sa dostanete do kontaktu s uzemneným predmetom. Ak je použitie vyžínača na vlhkých miestach nevyhnuteľné, musí byť prúd do neho privádzaný cez špeciálny istič, ktorý vyžínač vypne v prípade úniku prúdu. Pre osobnú bezpečnosť používajte gumové rukavice a bezpečnostnú obuv.

Vyžínač nevystavujte dažďu ani vlhkosti. Voda vniknutá do vyžínača silne zvyšuje riziko úrazu elektrickým prúdom.

S napájacím káblom zaobchádzajte opatrne. Kábel nikdy nepoužívajte na prenášanie vyžínača ani ním nevyťahujte zástrčku zo zásuvky. Kábel nevystavujte teplu, olejovým tekutinám, ostrým hranám ani pohybujúcim sa častiam. Poškodený kábel neodkladne vymeňte. Poškodené káble zvyšujú nebezpečenstvo úrazu elektrickým prúdom.

Osobná bezpečnosť

Buďte pozorní, neustále sledujte, čo pri práci s vyžínačom robíte. Vyžínač nepoužívajte, pokiaľ ste unavení alebo pod vplyvom liekov spomaľujúcich vašu reakciu, to isté platí o alkohole a návykových látkach. Výsledkom môže byť vážne zranenie.

Noste vhodný odev. Voľný odev, šperky alebo dlhé rozpustené vlasy sa môžu pri práci zachytiť do pohyblivých častí vyžínača. Vlasy, odevy a rukavice držte ďalej od pohybujúcich sa častí. Ruky musia byť suché, čisté a bez mastných látok.

Zabráňte náhodnému zapnutiu. Pred zapojením vyžínača do zásuvky sa uistite, že je tlačidlo zapnutia/vypnutia v polohe „OFF".

Pred zapnutím vyžínača odstráňte nastavovacie kľúče. Ponechanie kľúča zachyteného v pohyblivých častiach vyžínača môže spôsobiť rozbitie vyžínača alebo vážne zranenie.

Udržujte svoju rovnováhu. Používajte vhodnú podporu a vždy udržujte rovnováhu tela. Správna podpora a rovnováha vám umožní spoľahlivú kontrolu nad vyžínačom v neočakávaných situáciách.

Všeobecné bezpečnostné pokyny

- ◊ Utiahnite všetky upevňovacie prvky (matice, skrutky atď.). Oprava alebo výmena dielov musí byť vykonaná pred zapnutím zariadenia. Nepoužívajte žiadne príslušenstvo od iného výrobcu. V dôsledku použitia takých dielov môže dôjsť ku zraneniu obsluhy a okoloidúcich.
- ◊ Rukoväte musia byť chránené pred kontaktom s olejom alebo palivom.
- ◊ Pri práci je nutné používať nielen rukoväte, ale tiež špeciálny pás.
- ◊ V prípade poruchy sa zakazuje vyžínač používať. Nikdy nesnímajte ochranný kryt.
- ◊ V dôsledku chybného vybavenia môže dôjsť ku zraneniu obsluhy a okoloidúcich.
- ◊ Skontrolujte pracovný priestor a odstráňte všetky nečistoty, ktoré by mohli prekážať strunovej hlave alebo rezacej čepeli. Je tiež nutné odstrániť všetky cudzie predmety.
- ◊ K vybaveniu sa nesmú priblížiť deti. Nepovolané osoby sa nesmú približovať k pracovnému priestoru minimálne na vzdialenosť 15 metrov.
- ◊ Pri práci vo výškach musí byť použitá spoľahlivá podpera. Nepracujte s vyžínačom na rebríku alebo inej nestabilnej podpere.
- ◊ Pri práci je zakázané dotýkať sa strunovej hlavy alebo noža.
- ◊ Vyžínač nepoužívajte na zber nečistôt.
- ◊ Nepracujte s vyžínačom, pokiaľ ste unavení alebo chorí, po požití liekov alebo alkoholu.
- ◊ Strunová hlava musí byť funkčná (nepoškodená). Pokiaľ vyžínač pri práci narazí na kamene alebo iné prekážky, skontrolujte stav strunovej hlavy. Poškodenú hlavu nemožno ďalej používať.

PRAVIDLÁ PREVÁDZKY VYBAVENIA

Montáž výložníka (Kreslenie 3)

Zasuňte rúrku do spojovacieho dielu. Kovová guľôčka by mala zapadnúť do otvoru v spojovacom diele. V spojovacom diele sú tri otvory, stlačte guľôčku a zasuňte hliníkovú rúrku do jednej z troch polôh.

Montáž rukoväte (Kreslenie 4)

Z bezpečnostných dôvodov musí byť pripevnená predná rukoväť.

Pripojte spodnú tyč k hornej pomocou špeciálnej spojky (inštalovanej na hornej časti) v polohe, ktorá vám vyhovuje, zatiaľ čo guľôčka spodnej tyče musí nutne zapadnúť do jedného z otvorov v spojke. Pevne utiahnite skrutky spojky.

Montáž strunovej cievky (Kreslenie 5)

- ◊ Na hriadeľ nasaďte kryt a pripevnite ho skrutkami. Uistite sa, že máte nôž, ktorým orežte strunu.
- ◊ Na prevodovú skriňu umiestnite tesnenie.
- ◊ Zarovnajte otvor v hornom kryte s otvorom v hriadeli a zaistite kľúčom.
- ◊ Naskrutkujte cievku a strunu na hriadeľ, a potom zaskrutkujte upevňovaciu skrutku proti smeru hodinových ručičiek, dokiaľ sa nezastaví.

Montáž noža (Kreslenie 6)

- ◊ Na hriadeľ nasaďte kryt a pripevnite ho skrutkami. Uistite sa, že máte nôž, ktorým orežete strunu.
- ◊ Na prevodovú skriňu umiestnite tesnenie.
- ◊ Nôž vložte medzi horné a dolné kryty.
- ◊ Zaistite maticou.

POZNÁMKA

Maticu zaistite závlačkou.

ZAPNUTIE/VYPNUTIE (KRESLENIE 1)

1. Pripravte vyžínač k práci.
2. Vyžínač pripojte k elektrickej sieti. Nasaďte si vyžínač a pevne uchopte rukoväte.
3. Uvoľnite spínač (7), stlačením tlačidla uvoľnenia spínača (11). Držte tlačidlo uvoľnenia spínača (11), zatiahnite za spúšť (7). Vyžínač zapnite bez toho, aby ste sa dotkli strunou (3) porastu.
4. Vyčkajte, až struna dosiahne maximálnu rýchlosť.
5. Vyžínač vypnite uvoľnením spínača napájania (7) – otáčky motora sa znížia.
6. Struna sa bude otáčať ešte niekoľko sekúnd – vyčkajte, až sa úplne zastaví.
7. Vyžínač odpojte od elektrickej siete.

Nastavenie dĺžky struny (Kreslenie 7)

Ak chcete upraviť dĺžku struny, zapnite vyžínač a ľahko sa dotknite cievky na zemi. Dĺžka struny sa automaticky zväčší.

POZOR

1. Pred úpravou dĺžky struny zložte z cievky ochranný kryt.
2. Nepokúšajte sa upravovať polohu trimovacieho noža, pretože by mohlo dôjsť k poškodeniu vyžínača.

Výmena cievky (Kreslenie 8)

1. Do hlavy cievky vložte špeciálny kľúč, otočte v smere hodinových ručičiek a zložte upevňovaciu skrutku.
2. Prázdnu cievku vymeňte...

Začiatok práce

1. Pred začatím práce skontrolujte miesto, druh pôdy, svah, kamene, diery atď. Začnite s najmenej zarastenou oblasťou a vykoste na nej miesto, ktoré bude východiskovým bodom pre vašu prácu. Pracujte systematickým pohybom tam a späť plocho, sekaním 4 – 5 m trávy pri každom prejdení. To poskytuje plný záber v oboch smeroch a vytvára pohodlnú pracovnú plochu pre obsluhu...
2. Zapnite vyžínač a až potom začnite sekať trávu. Pracuje na maximálnu rýchlosť. Rezací nástroj sa musí otáčať maximálnou rýchlosťou.
3. Sekajte trávu alebo kry sprava doľava, a pritom držte vyžínač pod uhlom asi 30°.

POZOR!

VYŽÍNAČ NIKDY NEPOUŽÍVAJTE NA STÍNANIE STROMOV

Pozor! Pokiaľ je nôž prasknutý alebo poškodený, vymeňte ho. Pred kosením trávnika sa uistite, že na ňom nie sú žiadne kamene, kovové úlomky ani drôty. Kamene a kovové drôty môžu nôž poškodiť.

MOŽNÉ CHYBY A ICH NÁPRAVA

Chyba	Pravdepodobná príčina	Náprava
1. Motor sa nezapína	Absencia napájania.	Skontrolujte napájanie.
	Chybný vypínač	Obráťte sa na špecializované servisné stredisko.
	Chybný kábel.	
	Opotrebované kefy.	
2. Zvýšené iskrenie kief.	Opotrebované kefy.	Obráťte sa na špecializované servisné stredisko.
	Znečistený kolektor.	
	Chybné kotvy vinuté.	
3. Zvýšené vibrácie, hluk.	Chybné ložiská.	Obráťte sa na špecializované servisné stredisko.
	Chybný hnací hriadeľ.	
4. Výskyt dymu a pach spálenej izolácie.	Chybná kotva vinutá alebo stator.	Obráťte sa na špecializované servisné stredisko.
5. Motor sa prehrieva.	Zanesené otvory chladenia elektromotora.	Očistite otvory chladenia elektromotora.
	Preťaženie elektromotora.	Odstráňte záťaž a počas niekoľkých minút majte náradie na voľnobeh pri maximálnych otáčkach.
	Chybná kotva.	Obráťte sa na špecializované servisné stredisko.
6. Motor nedosiahol plnú rýchlosť a nepracuje na plný výkon	Nedostatočné napájanie zo siete.	Kontrola napájacieho napätia.
	Spálené vinutie alebo prerušený obvod vo vinutí.	Obráťte sa na špecializované servisné stredisko.
	Príliš dlhý predlžovací kábel.	Vymeňte kábel za kratší, uistite sa, že vyhovuje požiadavkám.
Motor pracuje, ale struna sa neotáča	Zlomený hnací hriadeľ.	Obráťte sa na špecializované servisné stredisko.
	Nesprávne namontovaná dolná tyč	Namontujte dolný hriadeľ podľa...
Struna nekosí	Spotrebovaná struna	Naviňte ďalšiu strunu
	Struna je na cievke zamotaná alebo bola navinutá príliš tesne	Strunu odviňte, rozmotajte. Strunu na cievku naviňte voľnejšie.
	Hlava cievky je upchatá	Rozoberte hlavu, očistite a znovu naviňte strunu.
	Hlava je chybná alebo poškodená	Vymeňte hlavu.

RU CE ДЕКЛАРАЦИЯ СООТВЕТСТВИЯ

Мы, Vega Trade Company Limited, как ответственный производитель заявляем, что Триммер электрический

TM Procraft: GT2100

Производятся серийно и соответствуют следующим европейским директивам, и изготавливаются в соответствии со следующими стандартами или стандартизированными документами: *

Техническая документация предоставляется компанией: VEGA TRADE COMPANY LIMITED, адрес.: Room 1009, Distrii Zhangjiang Keyuan Office: 6-11/F, No.5 Bibo Road, Zhangjiang Innopark, Pudong, Shanghai. ПРОИЗВЕДЕНО В КНР.

UA CE ДЕКЛАРАЦІЯ ВІДПОВІДНОСТІ

Ми, Vega Trade Company Limited, як відповідальний виробник заявляємо, що Тример електричний

TM Procraft: GT2100

Виробляється серійно і відповідає наступним європейським директивам та виробляється відповідно до таких стандартів або стандартизованих документах: *

Технічна документація надається компанією: VEGA TRADE COMPANY LIMITED, адреса: Room 1009, Distrii Zhangjiang Keyuan Office: 6-11/F, No.5 Bibo Road, Zhangjiang Innopark, Pudong, Shanghai. ВИРОБЛЕНО В КНР.

EN CE DECLARATION OF CONFORMITY

We, Vega Trade Company Limited, as the responsible manufacturer declare Electric trimmer

TM Procraft: GT2100

Are of series production and confirm to the following European Directives and are manufactured in accordance with the following standards or standardized documents: *

Technical documentation has been supported by: VEGA TRADE COMPANY LIMITED, add.: Room 1009, Distrii Zhangjiang Keyuan Office: 6-11/F, No.5 Bibo Road, Zhangjiang Innopark, Pudong, Shanghai. MADE IN PRC.

RO DECLARAȚIA CE DE CONFORMITATE

Noi, Vega Trade Company Limited, în calitate de producător, declarăm Trimmer electric

TM Procraft: GT2100

Sunt fabricate in serie și confirmă următoarele directive europene, sunt fabricate în conformitate cu următoarele standarde sau documente standardizate: *

Documentația tehnică a fost susținută de: VEGA TRADE COMPANY LIMITED, adresa: Room 1009, Distrii Zhangjiang Keyuan Office: 6-11/F, No.5 Bibo Road, Zhangjiang Innopark, Pudong, Shanghai.

FABRICATE ÎN RPC.

BG ДЕКЛАРАЦИЯ ЗА СЪОТВЕТСТВИЕ

Декларираме на своя лична отговорност, че Електрически тример

TM Procraft: GT2100

Съгласно даденото техническо описание отговаря на всички приложими изисквания на следните директиви и хармонизирани стандарти, продукта отговаря на стандартите: *

Техническа документация: VEGA TRADE COMPANY LIMITED, add.: Room 1009, Distrii Zhangjiang Keyuan Office: 6-11/F, No.5 Bibo Road, Zhangjiang Innopark, Pudong, Shanghai.

03.06.2020 VEGA TRADE COMPANY LIMITED, add.: Room 1009, Distrii Zhangjiang Keyuan Office: 6-11/F, No.5 Bibo Road, Zhangjiang Innopark, Pudong, Shanghai. ПРОИЗВЕДЕНО В КИТАЙ.

ВНОСИТЕЛ: Елефант Тулс ООД. Адрес по регистрация: България, 1799 София, Младост 2, бл. 261А, вх. 2, ет. 4, ап. 12. Адрес на склад и сервиз: Гр. Божурище, бул. „Европа" 10, 2227, склад №15.

CZ PROHLÁŠENÍ O SHODĚ ES

My, Vega Trade Company Limited, jakožto zodpovědný výrobce prohlašujeme, že Elektrický křovinořez

TM Procraft: GT2100

Jsou ze sériové výroby a v souladu s těmito evropskými směrnicemi,a vyrobeny v souladu s následujícími normami nebo standardizovanými dokumenty: *

Technická dokumentace byla podpořena: VEGA TRADE COMPANY LIMITED, add.: Room 1009, Distrii Zhangjiang Keyuan Office: 6-11 / F, No.5 Bibo Road, Zhangjiang Innopark, Pudong, Shanghai. VYROBENO V PRC.

CZECH REPUBLIC. IMPORTER VEGA TOOLS s.r.o.

Sídlo fírmy: Křižovnická 86/6, Staré Město,110 00 Praha. Sklad a kancelář: Havlíčkova 261,80 02 Kolín.

Tel: +420 603 442 442 E-mail: info@vegatools.cz Web: www.procraft.cz

SK VYHLÁSENIE O ZHODE ES

My, Vega Trade Company Limited, ako zodpovedný výrobca vyhlasujeme, že Návod na obsluhu a údržbu

TM Procraft: GT2100

Sú zo sériovej výroby a v súlade s týmito európskymi smernicami, a vyrobené v súlade s nasledujúcimi normami alebo štandardizovanými dokumentmi: *

Technická dokumentácia bola podporená: VEGA TRADE COMPANY LIMITED, add.: Room 1009, Distrii Zhangjiang Keyuan Office: 6-11 / F, No.5 Bibo Road, Zhangjiang Innopark, Pudong, Shanghai. VYROBENO V ČLR.

VEGA TRADE COMPANY LIMITED 上海蔚加贸易有限公司

David WANG
Production Line Manager

Shanghai, 12.10.22

* 2006/42/EC

EN 55014-1:2017
EN 55014-2:2015
EN 61000-3-2:2014
EN 61000-3-3:2013

ГАРАНТИЙНЫЙ ТАЛОН

Наименование изделия: _____
Модель: _____
Серийный номер: _____
Дата продажи: _____
Подпись продавца: _____
Серийный номер талона: _____

Товар получен в исправном состоянии, без видимых повреждений, в полной комплектации, проверен в моем присутствии. Претензий по качеству товара не имею, с условиями эксплуатации и гарантийного обслуживания ознакомлен и согласен.

ФИО покупателя _____
Подпись покупателя _____

ОСНОВНЫЕ ПОЛОЖЕНИЯ

- В течение всего гарантийного срока владелец имеет право на бесплатный ремонт изделия при неисправностях, в следствии производственных дефектов (список непроизводственных дефектов приведен в Приложении 1).
- Ремонт и сервисное обслуживание электроинструмента в течение гарантийного срока эксплуатации должны проводиться в авторизированных сервисных центрах.
- Без предоставления гарантийного талона, либо в случае, когда гарантийный талон оформлен ненадлежащим образом и отсутствует подпись Покупателя о принятии им гарантийных условий, гарантийный ремонт не делается.
- Гарантия не распространяется на регулировку, чистку и другой уход за инструментом.
- Возврату или замене подлежат товары при сохранении следующих условий: сохранена комплектация товара, целостность упаковки, маркировка и ярлыки производителя, товар новый и не эксплуатировался, что устанавливается экспертизой.

ГАРАНТИЙНОЕ ОБСЛУЖИВАНИЕ НЕ РАСПРОСТРАНЯЕТСЯ

- на устройство, эксплуатировавшееся с нарушением инструкции по эксплуатации, в том числе, если использовались не рекомендованные заводом-изготовителем расходные материалы (масла, свечи, шины, цепи) и на устройство, подвергшееся самостоятельному ремонту или разборке в гарантийный период;
- на устройство, имеющее повреждения, дефекты, вызванные внешними механическими повреждениями, небрежным обращением и стихийными бедствиями;
- на устройство с повреждениями, которые вызваны не зависящими от производителя причинами, такими как: использование топлива, не соответствующего стандартам качества, использование масла и топливной смеси ненадлежащего качества;
- на устройство, имеющее повреждения, вызванные попаданием внутрь посторонних предметов, жидкостей, а также засорением вентиляционных отверстий, топливных и масляных каналов, жиклеров карбюратора;
- на устройство, работавшее с перегрузками (пиление тупой цепью, отсутствие защитного кожуха, длительная работа без перерыва на максимальных оборотах), которые привели к задирам в цилиндропоршневой группе;
- на устройство, использовавшееся с включенным инерционным тормозом цепи;
- на устройство, у которого одновременно вышли из строя обмотки ротора и статора;
- на устройство с оплавленными внутренними деталями или прожогами электронных плат;
- на устройство, имеющее повреждения элементов входных цепей (варистор, конденсатор), что является следствием воздействия импульсной помехи сети питания;
- на устройство, имеющее большое количество пыли на внутренних узлах и деталях;
- на устройство, которое в течение гарантийного срока выработало полностью моторесурс;
- на устройство с повреждениями, возникшими вследствие эксплуатации с не устранёнными недостатками, конструктивными изменениями или повреждениями, возникшими вследствие технического обслуживания, ремонта лицами или организациями, не имеющими соответствующих полномочий;
- на устройство, у которого серийный номер неразборчив или удален;
- на детали и узлы: сварочные горелки и их комплектующие, держатели электродов, зажимы массы, сварочные провода, корды, цепи, шины, свечи, фильтры, звездочки, детали сцепления, триммерные головки, ножи, диски, приводные ремни, амортизаторы, ходовые части газонокосилок и снегоуборочных машин, детали стартерной группы, аккумуляторные батареи, угольные щетки, сетевой кабель, лампочки, напорные шланги, насадки и переходники моющих устройств и разбрызгивателей, защитные устройства, в том числе автоматы защиты, пластиковые шестерни, адаптеры, а также детали, срок службы которых зависит от регулярного технического обслуживания устройства.

ПРИЛОЖЕНИЕ 1

Внешние повреждения корпусных деталей, ручки, накладки, сетевого шнура и штепсельной вилки.	Неправильная эксплуатация, падение, удар.
Погнут шпиндель (биение шпинделя при вращении).	Удар по шпинделю.
Поврежденный фиксатор и корпус редуктора в шлифовальных машинах, следы от фиксатора на коническом колесе.	Неправильная эксплуатация.
Вентиляционные отверстия закрыты пылью, стружкой и тому подобное. Есть сильное внешнее и внутреннее загрязнение, попадание внутрь изделия жидкости, инородных тел.	Небрежная эксплуатация и отсутствие ухода за изделием.
Коррозия металлических поверхностей изделия.	Неправильное хранение.
Повреждения от огня, агрессивных веществ (наружное).	Контакт с открытым огнем, агрессивными веществами.
Электроинструмент принят в разобранном состоянии.	У потребителя нет права разбирать инструмент в течение гарантийного срока.
Электроинструмент был ранее разобран вне сервисного центра (неправильная сборка, применение несоответствующего масла, неоригинальных запасных частей, нестандартных подшипников и т.п.)	Ремонт электроинструмента в течение гарантийного срока должен проводиться в авторизованных сервисных центрах.

Использование инструмента не по назначению.	Нарушение условий эксплуатации.
Использование комплектующих, расходных материалов и частей, не предусмотренных руководством по эксплуатации инструмента (цепи, шины, пилы, фрезы, пильные диски, шлифовальные круги), механические повреждения инструмента.	Нарушение условий эксплуатации, приводящие к перегрузке инструмента через мощности или к его поломке.
Повреждение или износ сменных деталей инструмента (патроны, сверла, пилы, ножи, цепи, переменные венцы цепных пил, шлифовальные круги, затягивающие гайки в КШМ, защитные кожухи, шлифовальные платформы, опоры рубанков, цанги, аккумуляторы).	Естественный износ при длительном или интенсивном использовании изделия.
Выход из строя быстроизнашивающихся деталей (угольные щетки, зубчатые ремни, шкивы, резиновые уплотнения, сальники, направляющие ролики).	Естественный износ при длительном или интенсивном использовании изделия.
Износ деталей при отсутствии на них заводских дефектов.	Интенсивная эксплуатация изделия.
Спекания обмоток якоря и статора, оплавление, обгорания ламелей коллектора. Одновременный выход из строя якоря и статора, равномерное изменение цвета обмоток якоря или коллектора (при этом возможен выход из строя выключателя).	Несвоевременная замена угольных щеток (нарушение условий эксплуатации и надзора).
Выход из строя обмоток якоря. Механических повреждений и признаков перегрузки нет. Катушки статора не повреждены и имеют одинаковое сопротивление.	Падение инструмента или удары (небрежная эксплуатация).
Механическое нарушение изоляции якоря или статора вследствие загрязнения или попадания инородных веществ.	Естественный износ при длительном или интенсивном использовании изделия.
Износ зубьев вала якоря и ведомого зубчатого колеса (смазка нерабочая ** или отсутствует, вал якоря с синевой).	Неправильное закрепление, выбор инструмента или режима работы инструмента.
Равномерный и незначительный износ зубьев на якоре и ведомом зубчатом колесе при интенсивной эксплуатации.	Нарушение условий эксплуатации (перегрузки).
Повреждение якоря, статора, корпуса связано с выходом из строя подшипников якоря.	Небрежная эксплуатация и отсутствие ухода за изделием.
Механический износ коллектора (более 0,2 мм на диаметр).	Небрежная эксплуатация изделия.
Искрение на коллекторе из-за износа щеток (длина щетки меньше указанной в инструкции по эксплуатации).	Нарушение условий эксплуатации.
Механическое повреждение щеток (может привести к выходу из строя якоря и статора).	Переключение скоростей в рабочем режиме.
Износ угольных щеток.	Нарушение условий эксплуатации.
Выход из строя якоря или статора вследствие заклинивания режущего инструмента.	Нарушение условий эксплуатации.
Выход из строя выключателя совместно со статором, якорем из-за перегрузки.	Чрезмерная нагрузка или природный износ.
Выход из строя выключателя (отсутствие возможности регулирования плавности) из-за загрязнения регулировочного колеса чужеродными веществами.	Нарушение условий эксплуатации.
Механическое повреждение выключателя, электронного блока.	Нарушение условий эксплуатации.
Износ угольных щеток.	Работа без смазки или марка масла не соответствует инструкции.
Выход из строя якоря или статора вследствие заклинивания режущего инструмента.	Работа без смазки или марка масла не соответствует инструкции.
Выход из строя выключателя совместно со статором, якорем из-за перегрузки.	Нарушение условий эксплуатации.
Выход из строя выключателя (отсутствие возможности регулирования плавности) из-за загрязнения регулировочного колеса чужеродными веществами.	Нарушение условий эксплуатации.
Механическое повреждение выключателя, электронного блока.	Небрежная эксплуатация изделия.
Износ зубьев шестеренок (масло нерабочее **).	Нарушение условий эксплуатации.
Сломанный зуб колеса, или элементов корпуса редуктора двухскоростной дрели и двухскоростного шуруповерта.	Переключение скоростей в рабочем режиме.
Выход из строя подшипников редуктора (масло нерабочее **).	Нарушение условий эксплуатации.
Износ подшипников скольжения.	Нарушение условий эксплуатации.
Повреждения редуктора из-за нарушения срока периодичности технического обслуживания, указанного в инструкции по эксплуатации (не произведена замена смазки редуктора).	Чрезмерная нагрузка или природный износ.
Разрыв или износ зубчатого ремня.	Нарушение условий эксплуатации.
Изгиб или износ штока в лобзике.	Нарушение условий эксплуатации.
Срезанные зубья штока насоса, заклинило привод масляного насоса.	Работа без смазки или марка масла не соответствует инструкции.
Неисправности вызваны независимыми от производителя причинами (перепады напряжения, стихийные бедствия).	Работа без смазки или марка масла не соответствует инструкции.

Неисправности, возникшие если эксплуатация инструмента продолжалась после возникновения неисправности, которые и вызвали другие неисправности.	Нарушение условий эксплуатации.
Повреждения шнура питания или вилки.	Нарушение условий эксплуатации.
Погнут вал якоря (биение вала якоря при вращении).	Перегрузка или заклинивание патрона во время работы.

** Масло нерабочее - масло, которое является непригодным к эксплуатации, изменило свой цвет, загрязнено металлическими частицами и другими посторонними включениями.

ИСПОЛНИТЕЛЬ (название и адрес сервисного центра, его штамп)	МАСТЕР	ДАТА ИЗЪЯТИЯ	ПОДПИСЬ

ГАРАНТІЙНИЙ ТАЛОН

Найменування виробу: _____
Модель: _____
Серійний номер: _____
Дата продажу: _____
Підпис продавця: _____
Серійний номер талону: _____

Товар отриманий в справному стані, без видимих ушкоджень, в повній комплектації, перевірений у моїй присутності. Претензій за якістю товару не маю, з умовами експлуатації і гарантійного обслуговування ознайомлений і згоден.

ПІБ покупця: _____
Підпис покупця: _____

ОСНОВНІ ПОЛОЖЕННЯ

- Впродовж усього гарантійного терміну власник має право на безкоштовний ремонт виробу при несправностях, в наслідку виробничих дефектів (список невиробничих дефектів приведений в Додатку 1).
- Ремонт і сервісне обслуговування електроінструменту впродовж гарантійного терміну експлуатації повинні проводитися в авторизованих сервісних центрах.
- Гарантія на виріб подовжується на час знаходження цього виробу на гарантійному обслуговуванні або ремонті.
- Без надання гарантійного талона, або у разі, коли гарантійний талон оформлений неналежно і відсутній підпис Покупця про прийняття їм гарантійних умов, гарантійний ремонт не робиться.
- Гарантія не поширюється на регулювання, чищення і інший догляд за інструментом.
- Поверненню або заміні в 14-денний термін з моменту купівлі підлягають усі товари в наступних умовах: збережена комплектність товару, цілісність упаковки, маркеровка і ярлики виробника, товар новий і не експлуатувався, що встановлюється експертизою.

ГАРАНТІЙНЕ ОСЛУГОВУВАННЯ НЕ ПОШИРЮЄТЬСЯ

- на пристрій, що експлуатувався з порушенням інструкції з експлуатації, у тому числі, якщо використовувалися не рекомендовані заводом-виготівником витратні матеріали (олії, свічки, шини, ланцюги) і на пристрій, що піддався самостійному ремонту або розбиранню в гарантійний період;
- на пристрій, що має ушкодження, дефекти, викликані зовнішніми механічними ушкодженнями, недбалим зверненням і стихійними лихами;
- на пристрій з ушкодженнями, які викликані не залежними від виробника причинами, такими як: використання палива, що не відповідає стандартам якості, використання олії і паливної суміші неналежної якості;
- на пристрій, що має ушкодження, викликані попаданням всередину сторонніх предметів, рідин, а також засміченням вентиляційних отворів, паливних і масляних каналів, жиклерів карбюратора;
- на пристрій, що працював з перевантаженнями
- (пиляння тупим ланцюгом, відсутність захисного кожуха, тривала робота без перерви на максимальних оборотах), які призвели до деформації в циліндро-поршневій групі;
- на пристрій, що використовувався з включеним інерційним гальмом ланцюга;
- на пристрій з деформаціями в циліндро-поршневій групі, що виникли внаслідок його тривалої експлуатації на холостому ходу;
- на пристрій, в якому одночасно вийшли з ладу обмотки ротора і статора;
- на пристрій з оплавленими внутрішніми деталями або пропаленнями електронних плат;
- на пристрій, що має пошкодження елементів вхідних ланцюгів (варістор, конденсатор), що є наслідком впливу імпульсної перешкоди мережі живлення;
- на пристрій, що має велику кількість пилу на внутрішніх вузлах і деталях;
- на пристрій, який протягом гарантійного терміну виробив повністю моторесурс;
- на пристрій з ушкодженнями, що виникли внаслідок експлуатації з не усуненими недоліками, конструктивними змінами або ушкодженнями, що виникли внаслідок технічного обслуговування, ремонту особами або організаціями, які не мають відповідних повноважень;
- на пристрій, в якому серійний номер нерозбірливий або видалений;

- на деталі і вузли: зварювальні пальники та їх комплектуючі, тримачі електродів, затискачі маси, зварювальні дроти, корди, ланцюги, шини, свічки, фільтри, зірочки, деталі зчеплення, тримерні головки, ножі, диски, приводні ремені, амортизатори, ходові частини газонокосарок і снігоприбиральних машин, деталі стартерної групи, акумуляторні батареї, вугільні щітки, мережевий кабель, лампочки, напірні шланги, насадки і перехідники миючих пристроїв і розпилювачів, захисні пристрої, в тому числі автомати захисту, пластикові шестерні, адаптери, а також деталі, термін служби яких залежить від регулярного технічного обслуговування пристрою.

ДОДАТОК 1	
Зовнішні пошкодження корпусних деталей, ручки, накладки, мережевого шнура і штепсельної вилки.	Неправильна експлуатація, падіння, удар.
Погнутий шпиндель (биття шпинделя при обертанні).	Удар по шпинделю.
Пошкоджений фіксатор і корпус редуктора в шліфувальних машинах, є сліди від фіксатора на конічному колесі.	Неправильна експлуатація.
Вентиляційні отвори закриті пилом, стружкою тощо. Є сильне зовнішнє і внутрішнє забруднення, попадання всередину виробу рідини, сторонніх тіл.	Недбала експлуатація і брак догляду за виробом.
Корозія металевих поверхонь виробу.	Неправильне зберігання.
Пошкодження від вогню, агресивних речовин (зовнішнє).	Контакт з відкритим вогнем, агресивними речовинами.
Електроінструмент прийнятий у розібраному стані.	Відсутність у споживача права розбирати інструмент на протязі гарантійного терміну.
Електроінструмент був раніше розкритий поза сервісного центру (неправильна збірка, застосування невідповідного мастила, неоригінальних запасних частин, нестандартних підшипників і т.п.).	Ремонт електроінструменту протягом гарантійного терміну має проводитися в авторизованих сервісних центрах.
Використання інструменту не за призначенням.	Порушення умов експлуатації.
Використання комплектуючих прилад, витратних матеріалів та частин, не передбачених керівництвом з експлуатації інструменту (ланцюги, шини, пилки, фрези, пильні диски, шліфувальні круги), механічні пошкодження інструменту.	Порушення умов експлуатації, що призводять до перевантаження інструменту через потужності або до його поломки.
Пошкодження або знос змінних деталей інструменту (патрони, свердла, пилки, ножі, ланцюги, змінні вінці ланцюгових пил, шліфувальні круги, гайки затягування до КШМ, захисні кожухи, шліфувальні платформи, опори рубанків, цанги, акумулятори).	Природній знос при довготривалому або інтенсивному використанні виробу.
Вихід з ладу швидкозношуваних деталей (вугільні щітки, зубчасті ремені, шківи, гумові ущільнення, сальники, направляючі ролики).	Природній знос при довготривалому або інтенсивному використанні виробу.
Знос деталей при відсутності на них заводських дефектів.	Нормальний знос деталей при тривалому використанні інструменту.
Спікання обмоток якоря і статора, оплавлення, обгорання ламелей колектора. Одночасний вихід з ладу якоря і статора, рівномірна зміна кольору обмоток якоря або колектора (при цьому можливий вихід з ладу вимикача).	Відсутність у споживача права розбирати інструмент на протязі гарантійного терміну.
Вихід з ладу обмоток якоря. Механічних пошкоджень і ознак перевантаження немає. Котушки статора не пошкоджені і мають однаковий опір.	Тривала робота з перевантаженням, невідповідність параметрів мережі, недостатнє охолодження через забруднення виробу.
Механічне порушення ізоляції якоря або статора внаслідок забруднення або попадання чужорідних речовин.	Недбала експлуатація і брак догляду за виробом.
Знос зубів вала якоря та веденого зубчастого колеса (мастило неробоче** або відсутнє, вал якоря з синявою).	Порушення умов експлуатації.
Рівномірний та незначний знос зубів на якорі та веденому зубчастому колесі при інтенсивній експлуатації.	Природній знос при довготривалому або інтенсивному використанні виробу.
Пошкодження якоря, статора, корпуса, пов'язане з виходом з ладу підшипників якоря.	Природній знос при довготривалому або інтенсивному використанні виробу.
Механічний знос колектора (більш ніж 0,2 мм на діаметр).	Інтенсивна експлуатація виробу.
Іскріння на колекторі через знос щіток (довжина щітки менше вказаної в інструкцій з експлуатації).	Несвоєчасна заміна вугільних щіток (порушення умов експлуатації та нагляду).
Механічне пошкодження щіток (може призвести до виходу з ладу якоря та статора).	Падіння інструменту або удари (недбала експлуатація).
Знос вугільних щіток.	Природній знос при довготривалому або інтенсивному використанні виробу.
Вихід з ладу якоря або статора внаслідок заклинювання ріжучого інструменту.	Неправильне закріплення, вибір інструменту або режиму роботи інструменту.
Вихід з ладу вимикача спільно зі статором, якорем через перевантаження.	Порушення умов експлуатації (перевантаження).
Вихід з ладу вимикача (відсутність можливості регулювання плавності) через забруднення регулювального колеса чужорідними речовинами.	Недбала експлуатація та брак догляду за виробом.
Механічне пошкодження вимикача, електронного блоку.	Недбала експлуатація.
Знос зубів шестерень (мастило неробоче**).	Порушення умов експлуатації.

Зламаний зуб колеса, або елементів корпусу редуктора двошвидкісного дрилю та двошвидкісного шурупокрута.	Перемикання швидкостей у робочому режимі.
Вихід з ладу підшипників редуктора (мастило неробоче**).	Порушення умов експлуатації.
Вигин або знос штока в лобзиках.	Порушення умов експлуатації.
Пошкодження редуктора через порушення терміну періодичності технічного обслуговування, вказаного в інструкції з експлуатації (не проведена заміна змазки редуктора).	Надмірне навантаження або природній знос.
Зрізані зуби штока насоса, заклинило привід масляного насоса.	Перевантаження.
Несправності викликані незалежними від виробника причинами (перепади напруги, стихійні лиха).	Порушення умов експлуатації.

** Мастило неробоче – мастило, що є непридатним до експлуатації, що змінило свій колір, забруднене металевими частками та іншими сторонніми включеннями.

ВИКОНАВЕЦЬ (назва і адреса сервісного центру, його штамп)	МАЙСТЕР	ДАТА ВИЛУЧЕННЯ	ПІДПИС

WARRANTY CERTIFICATE

Name of the product: _____
Model: _____
Serial number: _____
Date of sale: _____
Seller's signature: _____

The product was received in good condition, without visible damage, in full completeness, checked in my presence; I have no complaints about the quality of the goods.

Full name of buyer _____
Buyer's signature _____

The warranty period of the product is 12 months from the date of sale by the retail network.
During the warranty period, the owner has the right to have the said product repaired for free due to malfunctions resulting from manufacturing defects.

Warranty conditions do not apply to:

- non-compliance of the product usage with the provided instructions or manuals;
- mechanical damage caused by external or any other impact and foreign objects getting inside of the product, or clogging of its ventilation openings;
- misuse of the product;
- malfunctions that are caused by the overload of the product, resulting in failure of the engine or other components;
- on parts with small service life (rubber seals, protective covers, etc.), replaceable accessories (knives, coils, belts);
- the items, that were subjected to stripping, repair, or modification by unauthorized persons;
- usage of low-quality oil and gasoline;
- in the absence of documentation confirming the sale of the product (receipt, etc.).
- The duration of the warranty period is extended when product is under warranty repair.
- The product was received in good condition, without visible damage, in full completeness, checked in my presence; I have no complaints about the quality of the goods. I have read and agree with the terms of warranty service.

PRODUCT	SERIAL NUMBER	DATE OF WITHDRAWAL	EXECUTIVE (of the service center; technician)

ГАРАНЦИОНЕН ТАЛОН

Наименование на изделиего: _____
Модель: _____
№ Серия _____
Дата на продожба: _____
Магазин/Дистрибутор: _____
Продавач: _____
Име на купувач (Фирма): _____

Гаранционният срок на инструмента е 24 месеца за физически лица и 12 месеца за юридически лица, от датата на продажба от търговската мрежа.

Срокът на експлоатация на инструмента е 3 годи ни от датата на продажбата.
По време на гаранционния период, собственикът има право на безплатен ремонт на продукта при възникнали неизправности в резултат на производсгвени дефекти.

Гаранцията не важи за следните случаи:

- неспазване от страна на потребителя на инструкциите за експлоатация и неправилна употреба на уреда;
- наличието на механични повреди, пукнатини, стружки и повреди, причинени от излагане;
- на агресивна среда и високи температури, както и при попадане на чужди тела във вентилационни- те отвори на инструмента;
- неизправности в резултат на нормално износване на продукта;
- неизправности, възникващи в резултат на претоварване, което води до повреда на двигателя или други компоненти и части;
- върху износващи се части (гумени уплътнения, защитни капаци и др.), сменяеми аксесоари (ножове, бобини, колани);
- при опит за самостоятелен ремонт и смазване на инструмента по време на гаранционния период, познаващо се например поодрасквания или вдлъбнатини по основите или частите на крепежните елементи;
- при използване на нискокачествено масло и бензин;
- при л и пса на документ, потвърждаващ покупката на даденото изделие (касова бележка, фактура и т.н.).

Гаранционният срок се удължава за периода на престой на уреда в гаранционен сервиз за ремонт.
Стоката е получена в добро състояние, без видими повреди, в пълна окомплектовка, проверена

В мое присъствие, нямам претенции по отношение качеството на стоките. Прочетах и съм съгласен с условията за гаранционно обслужване.
Чл. 112. (1) При несъответствие на потреб и тел с ката стока с договора за продажба потребителят има право да предяви рекламация, като поиска от продавача да при веде стоката в соответствие с договора за продажба.
В този случай потребителят може да избира между извършване на ремонт на стоката или замяната ѝ с нова, освен ако това е невъзможно или избраният от него начин за обезщетение е непропорционален в сравнение с другия.
(2) Смята се, че даден начин за обезщетяване на потребителя е непропорционален, ако неговото използване налага разходи на продавача, конто в сравнение с другия начин на обезщетяване са неразумии, като се вземат пред вид:
1. стойността на потребителската стока, ако нямаше л и пса на несъответствие;
2.значимостта на несъответствието;
3.възможността да се предложи на потребителя друг начин на обезщетяване, който не е свър- зан със значителни неудобства за него. Чл. 113. (1) Когато потребителската стока не съответства на договора за продажба, продавачът е длъжен да я при веде в соответствие с договора за продажба.
(2) Привеждането на потребителската стока в соответствие с договора за продажба трябва да се извърши в рам ките на един месец, считано от предявяването на рекламацията от потребителя.
(3) След изтичането на срока по ал. 2 потребителят има право да развали договора и да му бъде възстановена заплатената сума или да иска намаляване на цената на потребителската стока съгласно чл. 114.
(4) Привеждането на потребителската стока в соответствие с договора за продажба е безплатно за потребителя. Той не дължи разходи за експедиране на потребителската стока или за материал и и труд, свързани с ремонта ѝ, и не трябва да понася значителни неудобства.
(5) Потребителят може да иска и обезщетение за претърпените вследствие на несъответстви- ето вреди.
Чл. 114. (1) При несъответствие на потребителската стока с договора за продажба и когато по- требителят не е удовлетворен от решаването на рекламацията по чл. 113, той има право на избор между една от следните възможности:
1. разваляне на договора и възстановяване на заплатената от него сума;
2. намаляване на цената.
(2) Потребителят не може да претендира за възстановяване на заплатената сума или за намалява- не цената на стоката, когато търговецът се съгласи да бъде извършена замяна на потребителската стока с нова или да сепоправи стоката в рамките на един месец от предявяване на рекламацията от потребителя.
(3) Търговецът е длъжен да удовлетвори искане за разваляне на договора и да възстанови запла- тената от потребителя сума, когато след като е удовлетворил три рекламации на потребителя чрез извършване на ремонт на една и съща стока, в рамките на срока на гаранцията по чл. 115, е налице следваща поява на несъответствие на стоката с договора за продажба.
(4) Потребителят не може да претендира за разваляне на договора, а ко несьответсгвието на по- требителската стока с договора е незначително. Чл. 115. (1) Потребителят може да упражни правото си по този раздел в срок до две годи ни, считано от доставянето на потреб ител с ката стока.
(2) Срокът по ал. 1 спира да тече през времето, необходимо за поправката или замяната на потре- бителската стока или за постигане на споразумение между продавача и потребителя за решаване на спора.
(3) Упражняването на правото на потребителя по ал. 1 не е обвързано с никакъв друг срок за пре- дявяване на иск, различен от срока по ал. 1.
С подписа си под тези гаранционни условия във Вашата Гаранциона карта сте потвърдили, че: сте запознат с правилата за експлоатация и условията на гаранцията. При покупката, изделието е било проверено и се намира в пълна техническа изправност, има безупречен външен вид и отговаря на описаната комплектация.
Гаранционният срок на инструмента е 24 месеца за физически лица и 12 месеца за юридически лица, от датата на продажба от търговската мрежа.
Срокът на експлоатация на инструмента е 3 годи ни от датата на продажбата.
По време на гаранционния период, собственикът има право на безплатен ремонт на продукта при възникнали неизправности в резултат на производсгвени дефекги.
Гаранцията не важи за следните случаи:
•неспазване от страна на потребителя на инсгрукциите за експлоатация и неправилна употреба на уреда;
•наличието на механични повреди, пукнатини, стружки и повреди, причинени от иалагане
на агресивна среда и високи температури, както и при попадане на чужди тела във вентилационни- те отвори на инструмента; •неизправности в резултат на нормално износване на продукта; •неизправности, възникващи в резултат на претоварване, което води до повреда на двигателя или други компоненти и части;
•върху износващи се части (гумени уплътнения, защитни капаци и др.), сменяеми аксесоари (ножове, бобини, колани);
•при опит за самостоятелен ремонт и смазване на инструмента по време на гаранционния период, познаващо се например поодрасквания или вдлъбнатини по основите или частите на крепежните елементи;
•при използване на нискокачествено масло и бензин;
•при л и пса на документ, потвърждаващ покупката на даденото изделие (касова бележка, фактура и т.н.).

•при използване на нискокачествено масло и бензин;
•при л и пса на документ, потвърждаващ покупката на даденото изделие (касова бележка, фактура и т.н.).
Гаранционният срок се удължава за периода на престой на уреда в гаранционен сервиз за ремонт.
Стоката е получена в добро състояние, без видим и повреди, в пълна окомплектовка, проверена
В мое присъствие, нямам претенции по отношение качеството на сто ките. Прочетох и съм съгласен с условията за гаранционно обслужване.
Чл. 112. (1) При несъответствие на потребителската стока с договора за продажба потребителят има право да предяви рекламация, като поиска от продавача да при веде стоката в съответствие с договора за продажба. В този случай потребителят може да избира между извършване на ремонт на стоката или замяната ѝ с нова, освен ако това е невъзможно или избраният от него начин за обезщетение е непропорционален в сравнение с другия.
(2) Смята се, че даден начин за обезщетяване на потребителя е непропорционален, ако неговото използване налага разходи на продавача, конто в сравнение с другия начин на обезщетяване са неразумии, като се вземат пред вид:
1 .стойността на потребителската стока, ако нямаше липса на несъответствие;
2. значимостта на несъответствието;
3. възможността да се предложи на потребителя друг начин на обезщетяване, който не е свър- зан със значителни неудобства за него. Чл. 113. (1) Когато потребителската стока не съответства на договора за продажба, продавачът е длъжен да я при веде в съответствие с договора за продажба.
(2) Привеждането на потребителската стока в съответствие с договора за продажба трябва да се извърши в рамките на един месец, считано от предявяването на рекламацията от потребителя.
(3) След изтичането на срока по ал. 2 потребителят има право да развали договора и да му бъде възстановена заплатената сума или да иска намаляване на цената на потребителската стока съгласно чл. 114.
(4) Привеждането на потребителската стока в съответствие с договора за продажба е без плат но за потребителя. Той не дължи разходи за експедиране на потребителската стока или за материал и и труд, свързани с ремонта ѝ, и не трябва да понася значителни неудобства.
(5) Потреб и телят може да иска и обезщетение за претърпените вследствие на несъответстви- ето вреди.
Чл. 114. (1) При несъответствие на потребителската стока с договора за продажба и когато по- требителят не е удовлетворен от решаването на рекламацията по чл. 113, той има право на избор между една от следните възможности:
1. развaляне на договора и възстановяване на заплатената от него сума;
2. намаляване на цената.
(2) Потреб и телят не може да претендира за възстановяване на заплатената сума или за намалява- не цената на стоката, когато търговецът се съгласи да бъде извършена замяна на потребителската стока с нова или да сепоправи стоката в рамките на един месец от предявяване на рекламацията от потребителя.
(3) Търговецът е длъжен да удовлетвори искане за развaляне на договора и да възстанови запла- тената от потребителя сума, когато след като е удовлетворил три рекламации на потребителя чрез извършване на ремонт на една и съща стока, в рамките на срока на гаранцията по чл. 115, е налице следваща поява на несъответствие на стоката с договора за продажба.
(4) Потребителят не може да претендира за разваляне на договора, ако несъответствието на по- требителската стока с договора е незначително. Чл. 115. (1) Потребителят може да упражни правото си по този раздел в срок до две години, считано от доставянето на потребителската стока.
(2) Срокът по ал. 1 спира да тече през времето, необходимо за поправката или замяната на потре- бителската стока или за постигане на споразумение между продавача и потребителя за решаване на спора.
(3) Упражняването на правото на потребителя по ал. 1 не е обвързано с никакъв друг срок за пре- дявяване на иск, различен от срока по ал. 1.
С подписа си под тези гаранционни условия във Вашата Гаранциона карта сте потвърдили, че: сте запознат с правилата за експлоатация и условията на гаранцията. При покупката, изделието е било проверено и се намира в пълна техническа изправност, има безупречен външен вид и отговаря на описаната комплектация.

ДАТА НА ПРИЕМАНЕ	ДАТА НА ЗАВЪРШВАНЕ	ОПИСАНИЕ НА РЕМОНТА	ПОДПИС

Продавачът отговаря независимо от представената търговска гаранция за липсата на съот- ветствие на потребителската стока с договора за продажба съгласно чл. 112-115 отЗЗП.

ZÁRUČNÍ LIST

Model:
№ Série:
Datum prodeje:
Skladování/Distributor:
Prodejce:
Název kupujícího(Společnost):

Nástroje Procraft jsou v souladu s bezpečnostními předpisy a předpisy o elektromagnetické kompatibilitě platnými v Bulharsku.
Záruka je platná po dobu uvedenou v záručním listu a začíná běžet ode dne zakoupení. Během stanovené záruční doby musí být servis prováděn bezplatně, pokud jsou závady způsobené výrobními vadami elektrického nářadí zjištěny v určených certifi kovaných opravnách po celé zemi, pokud je původní záruční karta předložena v pokladně.
Záruka se neuznává, pokud produkt nelze identifikovat, tzn. pokud štítek nelze přečíst nebo chybí.
Kupující si musí podrobně přečíst provozní pokyny, které jsou součástí elektrického nářadí.

DŮLEŽITÉ!

Při nákupu nástroje Procraft požádejte prodejce, aby zkontroloval jeho stav a sestavení. Také se ujistěte, že je záruční list vyplněn správně a že obchodní / prodejní organizace je označena razítkem. Uložte pokladní doklad.

OPRAVU HRADÍ KUPUJÍCÍHO PŘI:

1.Kupující nepředložil originální záruční list s pečetí a pokladní doklad potvrzující nákup elektrického nářadí.

materiálu, nástrojů a příslušenství.

2.Pokud se informace na záručním listu neshodují s informacemi na elektrickém nástroji.

3.Pokud se zjistí porušení vnějšího stavu elektrického nářadí, včetně: otevření elektrického nářadí klientem nebo jakoukoli neoprávněnou osobou.

4.Zlomený nebo prasklý případ způsobený šokem, přetlakem, abrazivním nebo chemicky agresivním prostředím nebo vysokou teplotou.

5.Zlomené nebo zdeformované vřeteno způsobené nárazem nebo ostrým zatížením.

6.Spínač je rozbitý nebo zaseknutý v důsledku nárazu nebo vysokého tlaku.

7.Mechanické poškození nebo výměna kabelu nebo zástrčky.

8.Poškození vodou nebo ohněm způsobené přímým kontaktem s vodou, ohněm nebo hořícím předmětem.

9.Silné znečištění, včetně znečištění větracích otvorů, které narušuje normální větrání způsobené nedbalostí a nedostatečnou péčí o elektrické nářadí popsané v provozním návodu.

10.Poškození vnitřních pohyblivých prvků způsobené vrstveným prachem.

11.Poškození z přetížení v důsledku používání opotřebovaného, nevhodného nebo nevhodného příslušenství nebo spotřebního

12.Poškození vodícího válce nože způsobené špatnou údržbou nebo mazáním.

13.Pokud jsou v elektrickém nástroji zjištěny vnitřní závady:poškození rotoru a statoru způsobené přetížením nebo narušením ventilace, které vede k rovnoměrnému zabarvení kolektoru.

14.Poškození rotoru a statoru, které vede k přilnavosti rotoru a statoru v důsledku kontaminace izolace nebo kontaminace držáků kartáčů způsobené nadměrným a dlouhodobým přetížením.

15.Zkrat.

16.Mezivrstva zkrat.

17.Pokud není elektrické nářadí skladováno nebo provozováno v souladu s návodem k použití.

18.Při detekci jakýchkoli vnějších předmětů a předmětů v elektrickém nástroji, například oblázky, písek, hmyz atd.

19.Při výměně náhradních dílů, jako jsou grafitové kartáče, ložiska, během záruční doby.

20.Záruka se nevztahuje na: baterie a nabíječky s záruční dobou šesti měsíců.

21.Záruka se nevztahuje na preventivní údržbu v servisních střediscích (čištění, mytí, výměna kartáčů, pásů, mazání).

Při nákupu byl elektrický nástroj zkontrolován a byl přijat v perfektním technickém stavu, v perfektním vzhledu bez viditelného poškození, plně vybaven podle jeho popisu.
Jsem obeznámen s podmínkami používání a záručními podmínkami a souhlasím s nimi.

DATUM PŘIJETÍ	DTUM VYDÁNÍ	POPIS OPRAVY	PODPIS

ZÁRUČNÝ LIST

Model: _____
№ Série: _____
Dátum predaja: _____
Skladovanie/Distribútor: _____
Predajca: _____
Názov kupujúceho(Spoločnosť): _____

Nástroje Procraft sú v súlade s bezpečnostnými predpismi a predpismi o elektromagnetickej kompatibilite platnými v Bulharsku.
Záruka je platná po dobu uvedenú v záručnom liste a začína plynúť odo dňa zakúpenia. Počas stanovenej záručnej doby musí byť servis vykonávaný bezplatne, ak sú závady spôsobené výrobnými chybami elektrického náradia zistené v určených certifikovaných opravovniach po celej krajine, ak je pôvodná záručná karta predložená v pokladni.
Záruka sa neuznáva, ak sa výrobok nedá identifikovať, t.j. ak štítok nie je možné prečítať alebo chýba.
Kupujúci si musí podrobne prečítať prevádzkové pokyny, ktoré sú súčasťou elektrického náradia.

DÔLEŽITÉ!

Pri kúpe nástroja Procraft požiadajte predajcu, aby skontroloval jeho stav a zostavenie. Takisto sa uistite, že záruční list je vyplnený správne a že obchodná / predajná organizácia je označená pečiatkou. Uložte si pokladničný doklad.

OPRAVU HRADÍ KUPUJÚCI PRI:

Ak kupujúci nepredložil originál záručného lisu s pečiatkou a pokladničným dokladom potvrdzujúcim nákup elektrického náradia.

1. Ak sa informácie uvedené na záručnom liste nezhodujú s informáciami na elektrickom nástroji.

2. Ak sa zistí porušenie vonkajšieho stavu elektrického náradia, vrátane:otvorenie elektrického náradia klientom alebo akoukoľvek neoprávnenou osobou.

3. Zlomený alebo prasknutý prípad spôsobený šokom, pretlakom, abrazívnym alebo chemicky agresívnym prostredím alebo vysokou teplotou.

4. Zlomené nebo zdeformované vreteno spôsobené nárazom alebo ostrým zaťažením.

5. Spínač je rozbitý alebo zaseknutý v dôsledku nárazu alebo vysokého tlaku.

6.Mechanické poškodenie alebo výmena kábla alebo zástrčky.

7.Poškodenie vodou alebo ohňom spôsobené priamym kontaktom s vodou, ohňom alebo horiacim predmetom.

8.Silné znečistenie, vrátane kontaminácie vetracích otvorov, ktoré zasahuje do normá-lneho vetrania spôsobeného nedbanlivosťou a nedostatočnou starostlivosťou o elektrické náradie opísané v prevádzkovej príručke.

9.Poškodenie vnútorných pohyblivých prvkov spôsobené vrstveným prachom.

10.Poškodenie z preťaženia v dôsledku používania opotrebovaného, alebo nevhodného príslušenstva alebo spotrebného materiálu, nástrojov a príslušenstva.

11.Poškodenie vodiaceho valca noža spôsobené nesprávnou údržbou alebo mazaním.

12.Ak sa v elektrickom nástroji zistia vnútorné chyby: poškodenie rotora a statora v dôsledku preťaženia alebo poruchy vetrania, ktoré vedú k rovnomernému zafarbeniu kolektora.

13.Poškodenie rotora a statora, ktoré vedie k priľnavosti rotora a statora v dôsledku kontaminácie izolácie alebo kontaminácie držiakov kief spôsobených nadmerným a dlhodobým preťažením.

14.Skrat.

15.Medzivrstva skrat.

16.Ak nie je elektrické náradie skladované alebo prevádzkované v súlade s návodom na použitie.

17.Pri detekcii akýchkoľvek vonkajších predmetov a predmetov v elektrickom nástroji, napríklad oblázky, piesok, hmyz atď.

18.Pri výmene náhradných dielov, ako sú grafitové kefky, ložiská, počas záručnej doby.

19.Záruka sa nevzťahuje na: batérie a nabíjačky s trvaním záruky šesť mesiacov.

20.Záruka sa nevzťahuje na preventívnu údržbu v servisných strediskách (čistenie, umývanie, výmena kief, pasov , mazanie).

Pri nákupe bol elektrický nástroj skontrolovaný a bol prijatý v perfektnom technickom stave, v perfektnom vzhľade bez viditeľného poškodenia, plne vybavený podľa jeho popisu.
Som oboznámený s podmienkami používania a záručnými podmienkami a súhlasím s nimi.

DÄTUM PRIJATIA	DÁTUM VYDANIA	OPIS OPRAVY	PODPIS

BEM RETAIL GROUP SRL
CERTIFICAT DE GARANTIE SI CALITATE

Produs _____ Model _____

Seria de fabricatie _____

Facturanr. / Data _____

Semnătura si stampila vânzătorului	Semnătura cumpărătorului

Vândut prin societatea _____ din localitatea _____

str _____ nr _____

Termenul de garanție comercial este de 24 luni de la vânzarea din magazin.

Tel. cumpărător _____

Data cumpărării produsului _____

Departamentul de service:
com. Tunari, jud. Ilfov
Sos. de Centura nr. 2-4
tel.: 0741 236 663
www.elefant-tools.ro

SOCIETATEA COMERCIALĂ BEM RETAIL GROUP S.R.L. 6 ILFOV - ROMÂNIA

Nr.				
Data înregistrării reclamației consumatorului				
Data soluționării reclamației				
Reparație executata / piese înlocuite				
Prelungirea termenului de garanție a produsului				
Garanția acordata pentru lucrări de service				
Numele si semnătura depanatorului				
Semnătura consumatorului				

ATENȚIE! ACEST PRODUS A FOST FABRICAT NUMAI PENTRU UZUL CASNIC, NU PENTRU OPERAȚII INDUSTRIALE

ATENȚIE! RESPECTAȚI ÎNTOCMAI INSTRUCȚIUNILE DIN MANUALUL DE UTILIZARE AL PRODUSULUI!

FABRICAT IN R.P.C.
IMPORTATOR
S.C. BEM RETAIL GROUP S.R.L.
Romania, com. Afumati, jud. Ilfov,
sos. Bucuresti-Urziceni nr. 16,
pav. P6, st. 95
Departamentul de service:
(+40) 741 236 663
Departamentul de vanzari:
(+40) 741 114 191
e-mail: bem_retail_group@yahoo.com
www.elefant-tools.ro

FABRICAT IN R.P.C.
IMPORTATOR
S.C. "BEM INNA" S.R.L.
MD-2023, Republica Moldova
Mun Chisinau, str. Uzinelor 1
Departamentul de vânzări:
(+373) 22 921 180
(+373) 68 411 711
Centru de deservire tehnica:
(+373) 68 512 266
(+373) 79 912 266
e-mail:masterbem@mail.ru
Web:www.instrumentmarket.md