EN | ENGLISH 4
CZ | ČESKÝ 5
SK | SLOVENKÝ 7
PL | POLSKI 10
BG | БЪЛГАРСКИ 12
RO | ROMÂNĂ 14
HU | MAGYAR 16
RU | РУССКИЙ 18
UA | УКРАЇНСЬКА 19

CE 22

EN | Translation of the original operating manual
CZ | Překlad původního návodu k použití
SK | Preklad pôvodného návodu na použitie
PL | Tłumaczenie oryginalnej instrukcji obsługi
BG | Превод на оригиналните инструкции за употреба
RO | Traducere manual de utilizare
HU | Az eredeti használati utasítás fordítása
RU | Перевод оригинальной инструкции по эксплуатации
UA | Переклад оригінальної інструкції з експлуатації

EN I Caution!

It is essential that you read the instructions in this manual before assembling, operating, and maintaining the product.

CZ I Upozornění!

Neinstalujte, neprovádějte údržbu ani nepoužívejte tento výrobek dříve, než si přečtete pokyny uvedené v tomto návodu.

SK I Upozornenie!

Je dôležité, aby ste si pred montážou, údržbou a obsluhou produktu prečítali pokyny v tomto návode.

PL I Uwaga!

Należy koniecznie przeczytać instrukcje oraz wskazówki zawarte w niniejszym podręczniku przed montażem, obsługą oraz konserwacją produktu.

BG I Важно!

Изключително важно е да прочетете инструкциите в настоящото ръководство, преди да преминете към сглобяване, поддръжка или работа с продукта.

RO I Atenţie!

Este esențial să citiți instrucțiunile din acest manual înainte de asamblare, efectuarea întreținerii și operarea produsului.

HU I Figyelem!

Fontos, hogy a termék összeszerelése, karbantartása és használata előtt elolvassa a kézikönyvben található utasításokat.

RU I Внимание!

Необходимо прочитать инструкции в данном руководстве перед сборкой, обслуживанием и эксплуатацией данного изделия.

UA I Увага!

Дуже важливо, щоб ви прочитали інструкції в цьому керівництві перед складанням, обслуговуванням та експлуатацією цієї машини.

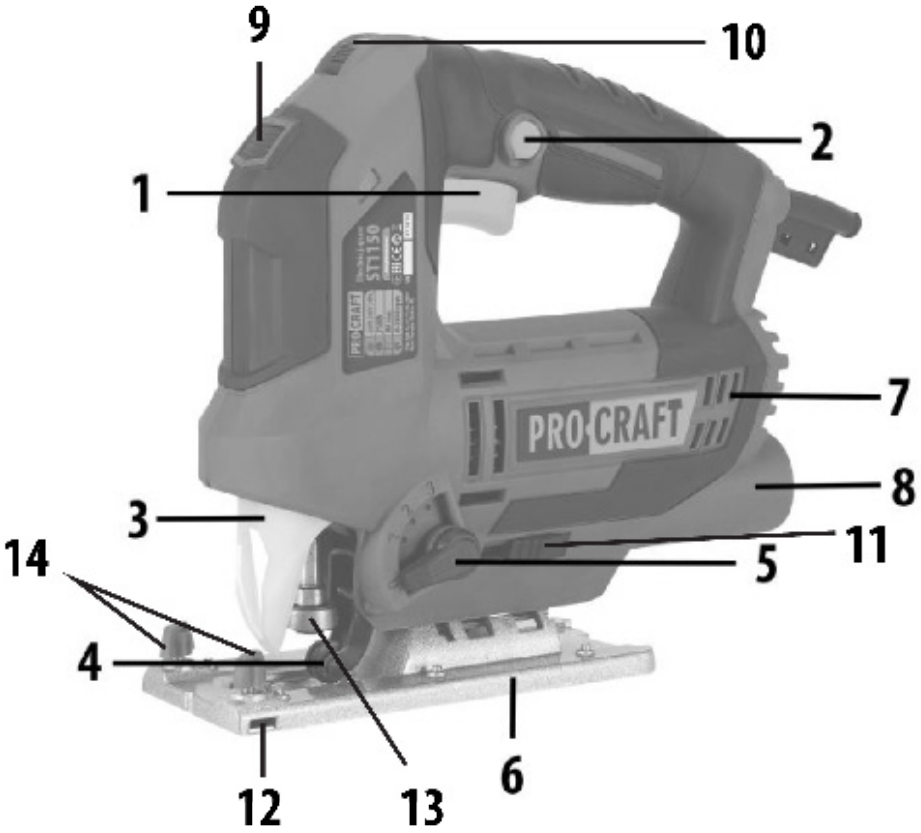

Pic. - / Výkres - / Kreslenie - / Obrazek - / Рисуване - / Desen - / Kép - / Рис. - / Мал. -

EN|ENGLISH
JIG SAW
ST1150
MANUAL

TECHNICAL SPECIFICATIONS

Model	ST1150
Rated voltage (V AC)/ Frequency (Hz)	220-240/50
Rated power (W)	750
No-load speed (min^{-1})	0-3000
Blade length (mm)	145
Max cutting capacity in: (mm) - wood - metal - aluminim	 110 10 15
Electronic speed control	•
Handle type	universal, T
Laser	•
Laser parameters	class II, 650 nm, power <1 mW
Illuminating diode	•
Airflow button	•
Noise emission values determined according to EN 62841-2-11:	
Sound pressure level (dB(A)) Sound power level (dB(A)) Uncertainty K (dB(A))	LpA=89,0 LwA=97,0 K=5
Vibration total values and uncertainty K determined according to EN 62841-2-11:	
Vibration (m/s^2) - cutting wood board - cutting metal sheet Uncertainty, (m/s^2)	 3,81 3,33 K=1,5
Protection level	IPX0
Protection class	II
Weight EPTA, kgs	2,3
Weight (incl. accessories), kgs	2,7

DESCRIPTION (*PIC. 2)

1. On/off switch
2. Locker
3. Housing
4. Guide roller
5. The lever of adjustment of a pendulum course
6. Base plate
7. Ventilation holes
8. Dust extraction pipe

THE TOOL INTENDED USE

The tool is designed for sawing wood, plastic and aluminum. As a result of application of additional accessories and saw blades of other type, the scope of application of the tool extends. The tool is best suited for cutting curved paths and circles.

GENERAL SAFETY INSTRUCTIONS FOR HANDLING ELECTRICAL TOOLS

- ◊ Please pay attention to the following instructions for protection against electric shock, risk of injury and fire.
- ◊ Please make sure that the available mains voltage corresponds to the data indicated on the factory shield.
- ◊ Check the tool and electrical connections for possible damage.
- ◊ Connect the connection cable to the mains only when the motor is switched off.
- ◊ Appliances should be usually switched on before contact with the material.
- ◊ Protect yourself from electric shock. Avoid body contact with grounded parts such as metal pipes, radiators, stoves, refrigerators, etc.
- ◊ Strong temperature fluctuations can cause condensation on the conductive parts. Before starting the device in operation, wait until the temperature of the device is equal to the ambient temperature.
- ◊ Use appliances, tools and recommended accessories only for their intended use.
- ◊ Ensure the workpiece is stationary. Use a clamping device or vise to secure the workpieces
- ◊ Do not wear jewelry or loose clothing that can be caught by moving parts. Protect long hair with either a bandage or a net. Wear non-slip shoes and protective gloves.
- ◊ At the works connected with formation of splinters, sawdust and dust, and also at works over the head always to work in protective glasses, if necessary, use a respirator.
- ◊ Wear sound-proof headphones when there is a lot of noise.
- ◊ Pay attention to the stable, reliable installation of stairs and crates on the floors.
- ◊ Protect electrical tools from moisture and rain. Never immerse them in water.
- ◊ Use only approved and marked tools and extension cables when working in the open areas.
- ◊ Do not operate the devices in an explosive atmosphere.
- ◊ When transferring to third parties, you should give them this instruction.

⚠**WARNING!** when you take alcohol, medications, and due to illness, temperature, and fatigue, your reaction may worsen. Do not use electrical tools in such cases!

- ◊ Keep the appliance in its original packaging and out of the reach of children.
- ◊ Always remove the power plug from the wall outlet when there is a standstill, pauses in operation, setup work, change of accessories and maintenance.
- ◊ In no case do not carry the appliances using the connecting cable. Do not remove the plug from the socket by pulling the connection cable.
- ◊ Avoid stopping the motor under load.
- ◊ Avoid accidentally turning on the machine.
- ◊ After switching off, do not slow down the movement of the saw blades by lateral pressing.
- ◊ Use only sharp, defect-free saw blades. Cracked, bent or blunt saw blades must be replaced.
- ◊ Change of a hacksaw and installation of an angle of inclination to make only when the jigsaw is unplugged from the mains.
- ◊ It is necessary to fix the hacksaw rigidly in the mount. Periodically check the rigidity of the fixation.
- ◊ When sawing, the base plate of the jigsaw should be adjacent to the sawn material with the entire plane.
- ◊ When cutting asbestos, harmful dust can occur. Use personal protective equipment.

Hacksaw insert

Before carrying out all procedures, the tool must be disconnected from the mains.

- ◊ Move the saw holder lock to the far left.
- ◊ Insert the hacksaw blade into the holder. When inserting, make sure that the back of the hacksaw blade gets into the groove of the guide roller.
- ◊ The jig saw features a universal holder that is suitable for all types of liners of the hacksaw.

Start up operations

Make sure that the available mains voltage corresponds to the data indicated on the control panel of the tool.

Switch on/off

Switch on briefly: press and release Switch 1. Continuous switch on

Switch on. Switch 1 press and lock with locker 2.

Switch off. Switch 1 press and release.

Setting the number of moves

With the number of moves control, you can select the required number of

moves (including during operation). • Switch 1 press and lock with locker 2.

Set the desired number of moves. 1-2 = low number of moves, 3-4 = average number of moves, 5-6 = high number of moves.

Suction of dust through an external exhaust device

Dust suction reduces the concentration of dust in the air, prevents its accumulation in the workplace. In case of continuous processing of wood or during processing of materials that produce harmful dust, the machine should be connected to a suitable external exhaust device.

SETTING THE PENDULUM STROKE

Pendulum stroke has four stages of adjustment. This makes it possible to optimally

adapt the cutting process, cutting capacity and appearance of the cut to the material being processed. With each downward movement of the saw blade is removed from the material, thereby improving the emission of sawdust, reduces heating and increases the service life of the saw blade. At the same time, due to the reduction of the required feed force, the operating mode is provided, which does not lead to fatigue of the worker. The tuning lever allows the pendulum stroke to be adjusted in four

steps. Switching can be performed while the tool is running.

Step 0:absence of the pendulum stroke

Step I:small pendulum stroke

Step II:average pendulum stroke

Step III:large pendulum stroke.

In principle, the following recommendations should be taken into account:

- ◊ the pendulum step should be selected smaller or disabled altogether if an accurate and clean cut edge is required,
- ◊ when processing thin materials, such as sheet metal, the pendulum stroke should be switched off (step 0);
- ◊ in materials such as soft wood and when sawing along the fibers, it is possible to work with the maximum pendulum stroke.

RECOMMENDATIONS AT WORK

Sawing up

Do not apply excessive pressure on the sawn material to prevent heating and destruction of the hacksaw. Put the thin sawn material on an additional plate to reduce vibrations, as well as to improve the result of sawing

Cutting at an angle

To set the cutting angle, unscrew the two locking screws of the base plate of the jigsaw and push the base plate back. The cutting angle is set by tilting the platform of the jigsaw. Available angle markings: 0', 15', 30', 45' degrees, optionally, you can set any other angle. After the angle setting, fasten the two set screws.

Sawing by immersion

Only soft materials, such as wood, aerated concrete, drywall, etc.can be processed in the mode of sawing by immersion. Cuts in the wood can be carried out without preliminary drilling, using the method of embedding while the machine is running. But this requires a certain skill and is possible only with the use of short saw blades.

Set the tool with the anterior edge of the base plate on the material, and then turn firmly pressing the tool to the material, slowly immerse the saw blade into the material.

After reaching the required depth of cut, re-install the tool in the normal working position so that the base plate is adjacent to its entire surface, and continue sawing along the cutting line.

After the end of the working operation, the tool should first be turned off, and then removed from the cut.

SERVICE/MAINTENANCE

Before carrying out all procedures, the tool must be disconnected from the mains. Guide roller 6 should be regularly lubricated with a drop of oil and watch for its wear If it is worn, it should be replaced with a new one.

A prerequisite for long-term and safe operation of the tool is to keep it clean. If, despite a thorough check by the manufacturer of the technical properties of the tool in the production process, the tool is still out of order, all repairs are performed only by qualified specialists.

ENVIRONMENTAL PROTECTION

Out of concern for the environment, power tools, accessories and packaging should be recycled in accordance with applicable environmental protection regulations. Power tools must not be disposed into household waste!

EU countries only:

In accordance with the European Directive 2012/19/EU on waste electrical and electronic equipment and its implementation in national legislation, damaged or used electrical equipment must be separated and recycled in accordance with environmental regulations.

If disposed incorrectly, waste electrical and electronic equipment may have harmful effects on the environment and human health due to the potential presence of hazardous substances.

CZ|ČESKÝ
PŘÍMOČAŘÁ PILA
ST1150
MANUÁL

TECHNICKÉ SPECIFIKACE

Model	ST1150
Napájecí napětí (V AC)/frekvence (Hz)	220-240/50
Příkon (W)	750
Volnoběžné otáčky (min^{-1})	0-3000
Blade length (mm)	145
Max.hloubka řezy: (mm) - Dřevo - Ocel - Hliník	 110 10 15
Elektronická regulace otáček	•
Typ rukojeti	univerzální, T
Laser	•
Parametry laseru	třídy II, 650 nm, výkon <1 mW
Osvětlovací dioda	•
Tlačítko proudění vzduchu	•
Hodnoty emisí hluku stanovené podle EN 62841-2-11:	
Hodnota akustického tlaku (dB (A)) Hodnota akustického výkonu (dB (A)) Nejistota K (dB(A))	LpA=89,0 LwA=97,0 K=5
Vibration total values and uncertainty K determined according to EN 62841-2-11:	
Hladina vibrací (m/s^2) - pro režání dřeva - pro režání oceli Nejistota K, (m/s^2)	 3,81 3,33 K=1,5
Kategorie ochrany	IPX0
Třída ochrany	II
Hmotnost EPTA, kg	2,3
Hmotnost (včetně příslušenství), kg	2,7

POPIS (*VÝKRES 2)

1. Vypínač
2. Západka
3. Pouzdro
4. Vodicí válec
5. Kyvadlo páky
6. Základní deska
7. Větrací otvory
8. Odsávací potrubí

ÚČEL NÁSTROJE

Nástroj je určen k řezání dřeva, plastů a hliníku. V důsledku použití příslušenství a pilových listů jiného typu se rozsah nástroje rozšiřuje. Tento nástroj je nejvhodnější pro řezání podél zakřivených cest a kruhů.

OBECNÉ BEZPEČNOSTNÍ POKYNY PRO ZACHÁZENÍ S ELEKTRICKÝMI SPOTŘEBIČI

- ◊ Dodržujte následující pokyny pro ochranu před úrazem elektrickým proudem, rizikem zranění a požáru.
- ◊ Ujistěte se, že dostupné síťové napětí odpovídá údajům uvedeným na typovém štítku.
- ◊ Zkontrolujte zařízení a elektrické připojení, zda není poškozeno.
- ◊ Připojovací kabel připojte k síti, pouze když je motor vypnutý.
- ◊ Zařízení by měla být obecně zapnuta před kontaktem s materiálem.
- ◊ Chraňte se před úrazem elektrickým proudem. Vyvarujte se kontaktu těla s uzemněnými částmi, jako jsou kovové trubky, radiátory, kamna, chladničky atd.
- ◊ Silné kolísání teploty může způsobit kondenzaci vodivých částí Před uvedením zařízení do provozu počkejte, až teplota zařízení dosáhne teploty okolí.
- ◊ Spotřebiče, nářadí a doporučené příslušenství používejte pouze k určenému účelu.
- ◊ Udržujte obrobek v klidu. K zajištění obrobků použijte upínací zařízení nebo svěrák
- ◊ Nenoste šperky ani volné oblečení, které by se mohlo zachytit v pohyblivých částech. Chraňte dlouhé vlasy bandáží nebo sítí. Používejte protiskluzovou obuv a ochranné rukavice.
- ◊ Při práci související s tvorbou úlomků, pilin a prachu, jakož i při práci nad hlavou vždy provádějte práci v ochranných brýlích, v případě potřeby použijte respirátor.
- ◊ Pokud máte hlučný zvuk, používejte chrániče sluchu.
- ◊ Věnujte pozornost stabilní a spolehlivé instalaci schodů a stojanů na podlahu.
- ◊ Chraňte elektrické spotřebiče před vlhkostí a deštěm. Nikdy je neponořujte do vody.
- ◊ Při práci venku používejte pouze schválená a označená zařízení a prodlužovací kabely.
- ◊ Nepoužívejte zařízení ve výbušném prostředí.
- ◊ Při převodu na třetí strany byste měli tyto pokyny převést na ně.

⚠**POZOR:** při pití alkoholu, léků a také kvůli nemoci, teplotě a únavě se vaše reakce může zhoršit. V takových případech nepoužívejte elektrické spotřebiče!

- ◊ Elektrické spotřebiče skladujte v původním obalu a mimo dosah dětí.
- ◊ Pro prostoje, pauzu, nastavení, výměnu příslušenství a údržbu vždy odpojte
- ◊ Na připojovací kabel nikdy nepřenášejte elektrické spotřebiče. Není dovoleno vyjmout zástrčku ze zásuvky tahem za propojovací kabel.
- ◊ Vyvarujte se zastavení motoru při zatížení,
- ◊ Zabraňte náhodnému zapnutí stroje.
- ◊ Po vypnutí nebraňte pohybu pilových listů bočním lisováním.
- ◊ Používejte pouze ostré pilové listy bez vad. Prasklé, ohnuté nebo tupé pilové listy musí být vyměněny.
- ◊ Vyměňte pilu a nastavte úhel pouze v případě, že je přímá pila odpojena.
- ◊ Pila musí být pevně upevněna v držáku. Pravidelně kontrolujte tuhost fixace.
- ◊ Při řezání musí základní deska skládačky ležet rovně proti řezanému materiálu.
- ◊ Při řezání azbestu může být zdraví zdraví škodlivé. Musí být použity osobní ochranné prostředky.

Vložka do pily

- ◊ Před provedením všech postupů musí být nástroj odpojen od sítě.
- ◊ Zatlačte zámek držáku pilníku na nehty do krajní polohy.
- ◊ Vložte čepel do pily do držáku. Při instalaci dbejte na to, aby zadní část listu pily spadla do drážky vodicího válce.
- ◊ Jigsaw má univerzální držák, který se hodí pro všechny typy stopek pily.

Uvedení do provozu

Ujistěte se, že dostupné síťové napětí odpovídá údajům uvedeným na přístrojové desce.

Povolit / zakázat

Stiskněte krátce spínač 1 a uvolněte jej. Dlouhé zařazení Začlenění. Stiskněte spínač 1 a zajistěte západkou 2. Vypnutí. Stiskněte spínač 1 a uvolněte jej.

Nastavení počtu tahů

Pomocí ovladače pro počet tahů můžete vybrat požadovaný počet tahů (včetně procesu).

Stiskněte spínač 1 a zajistěte zámkem 2.

Nastavte požadovaný počet tahů. 1 -2 = nízký počet tahů, 3-4 = průměrný počet tahů, 5-6 = vysoký počet tahů.

Odsávání prachu přes externí odsávací zařízení

Odsávání prachu snižuje koncentraci prachu ve vzduchu, zabraňuje jeho hromadění na pracovišti. Při dlouhodobém zpracování dřeva nebo při zpracování materiálů, které produkují prach zdraví škodlivý, by měl být přístroj připojen k vhodnému vnějšímu odsávacímu zařízení.

Nastavení kyvadla

Kyvadlo má čtyři nastavení. To umožňuje optimálně přizpůsobit proces řezání, schopnost řezání a vzhled řezu zpracovávanému materiálu. S každým pohybem směrem dolů je pilový list z materiálu odstraněn ', díky čemuž se emise pilin zlepšují, snižuje se zahřívání a zvyšuje se životnost pilového listu. Současně je v důsledku snížení požadované posuvové síly zajištěn provozní režim, který nevede k únavě pracovníka. Ladicí páka nastavuje kyvné rameno na čtyři kroky. Přepínání lze provádět, když je nástroj spuštěn.

Stupeň 0: nedostatek kyvadlového cestování

Fáze I: malá houpačka

Etapa II: střední houpačka pohyb

Etapa III: velký swingarm.

V zásadě je třeba zvážit tato doporučení:

- ◊ krok zdvihu kyvadla by měl být zvolen menší nebo vůbec deaktivovaný, pokud je požadována přesná a čistá hrana řezu;
- ◊ při zpracování tenkých materiálů, jako je plech, by se kyvadlo mělo vypnout (krok 0);
- ◊ u materiálů jako je měkké dřevo a při řezání podél vláken můžete pracovat s maximálním zdvihem kyvadla.

DOPORUČENÍ V PRÁCI

Řezání

Nevyvíjejte nadměrný tlak na řezaný materiál, abyste zabránili zahřívání a ničení pilové pily. Tenký materiál, který se má řezat, položte na další desku, aby se snížily vibrace a aby se zlepšil výsledek řezání

Úhlové řezání

Chcete-li nastavit úhel řezu, odšroubujte dva přidržovací šrouby základní desky skládačky a zatlačte základní desku zpět. Úhel řezu je nastaven naklopením plošiny pro přímočarou pilu. Existují značky úhlů 0 ', 15', 30 ', 45' stupňů, podle potřeby můžete nastavit jakýkoli jiný úhel sklonu. Po nastavení úhlu upevněte oba zajišťovací šrouby.

Ponořovací pila

V režimu řezání lze ponořením zpracovávat pouze měkké materiály, například dřevo, pórobeton, sádrokarton atd. Výřezy ve stromu lze provádět bez předchozího vrtání pomocí metody řezání při běžícím stroji. To však vyžaduje určitou dovednost a je to možné pouze při použití krátkých pilových kotoučů.

Nasaďte nástroj tak, aby náběžná hrana základní desky byla na materiálu, a poté zapněte Pevně držte nástroj proti materiálu a pilový list pomalu ponořte do materiálu.

Po dosažení požadované hloubky řezu nastavte nástroj zpět do normální pracovní polohy tak, aby základní deska spočívala na celé své ploše, a pokračujte v řezání podél linie řezu.

Po ukončení operace by měl být nástroj nejprve vypnut a poté vyjmut z řezu.

SLUŽBA / PREVENCE

Před provedením všech postupů musí být nástroj odpojen od sítě. Vodicí váleček 6 by měl být pravidelně mazán kapkou oleje a sledován z hlediska opotřebení. Pokud je opotřebovaný, vyměňte jej za nový.

Předpokladem pro dlouhodobý a bezpečný provoz nástroje je jeho udržování v čistotě. Pokud je nástroj i přes důkladnou kontrolu technických vlastností nástroje ve výrobním procesu mimo provoz, jsou všechny opravy prováděny pouze kvalifikovanými odborníky.

OCHRANA ŽIVOTNÍHO PROSTŘEDÍ

Elektrické nářadí, příslušenství a obaly by měly být recyklovány způsobem šetrným k životnímu prostředí. Nevyhazujte elektrické nářadí do domovního odpadu!

Pouze pro země EU:

V souladu s evropskou směrnicí 2012/19/EU o odpadních elektrických a elektronických zařízeních a příslušnými vnitrostátními právními předpisy musí být vadné nebo vyřazené elektronická zařízení shromažďovány za účelem ekologicky bezpečné recyklace.

Při nesprávné likvidaci mohou mít použitá elektrická a elektronická zařízení škodlivé účinky na životní prostředí a lidské zdraví v důsledku možné přítomnosti nebezpečných látek.

SK|SLOVENSKÝ
PRIAMOČIARÁ PÍLA
ST1150
POUŽÍVATEĽSKÁ PRÍRUČKA

TECHNICKÉ ŠPECIFIKÁCIE

Model	ST1150
Napájacie napätie (V AC)/ frekvencia (Hz)	220-240/50
Príkon (W)	750
Počet kmitov bez zaťaženia (min^{-1})	0-3000
Dĺžka čepele (mm)	145
Max. hĺbka rezu : (mm) - Drevo - Oceľ - Hliník	110 10 15
Elektronická regulácia rýchlosti	•
Typ rukoväte	univerzálna, T
Laser	•
Parametre lasera	triedy II, 650 nm, výkon <1 mW
Osvetľovací dióda	•
Tlačidlo prúdenia vzduchu	•
Hodnoty emisií hluku stanovené podľa EN 62841-2-11:	
Hodnota akustického tlaku (dB (A)) Hodnota akustického výkonu (dB (A)) Neistota K (dB(A))	LpA=89,0 LwA=97,0 K=5
Celkové hodnoty vibrácií a neistota K stanovené podľa EN 62841-2-11:	
Hladina vibrácie (m/s^2) - na rezanie dreva - na rezanie ocele Uncertainty, (m/s^2)	 3,81 3,33 K=1,5
Kategória ochrany	IPX0
Trieda ochrany	II
Hmotnosť EPTA , kg	2,3
Hmotnosť (vrátane príslušenstva), kg	2,7

POPIS ZARIADENIA (*KRESLENIE 2)

1. Prevádzkový spínač
2. Aretácia prevádzkového spínača
3. Ochranný kryt
4. Prichytenie pílového listu
5. Nastavenie stupňa predkmitu pílového listu
6. Plastový kryt základovej dosky
7. Vetracie otvory
8. Koncovka na pripojenie externého odsávania

VŠEOBECNÉBEZPEČNOSTNÉ POKYNY PRE ELEKTRICKÉ NÁRADIE

⚠**VÝSTRAHA!** Je nutné prečítať všetky bezpečnostné pokyny, návod na používanie, obrázky a predpisy dodané s týmto náradím.

Nedodržanie všetkých nasledujúcich pokynov môže viesť k úrazu elektrickým prúdom, k vzniku požiaru a/alebo k vážnemu zraneniu osôb.

Všetky pokyny a návod na používanie musíte uschovať, aby bolo možné do nich neskoršie nahliadnuť. Výrazom „ elektrické náradie" vo všetkých ďalej uvedených výstražných pokynoch je myslené elektrické náradie napájané (pohyblivým prívodom) zo siete, alebo elektrické náradie napájané z batérií (bez pohyblivého prívodu).

Bezpečnosť pracovného prostredia

- ◊ Pracovisko je potrebné udržiavať v čistote a dobre osvetlené. Neporiadok a tmavé priestory bývajú príčinou nehôd.
- ◊ Nepoužívajte elektrické náradie v prostredí, kde hrozí nebezpečenstvo výbuchu, kde sa vyskytujú horľavé kvapaliny, plyny alebo prach. V elektrickom náradí vznikajú iskry, ktoré môžu zapáliť prach alebo výpary.
- ◊ Pri používaní elektrického náradia zabráňte v prístupe deťom a ďalším osobám. Ak budete rušení, môžete stratiť kontrolu nad vykonávanou činnosťou.

Elektrická bezpečnosť

- ◊ Vidlice pohyblivého prívodu elektrického náradia musia vyhovovať sieťovej zásuvke. Vidlice sa nesmú žiadnym spôsobom upravovať. S náradím, ktoré má ochranné spojenie so zemou, sa nesmú používať žiadne zásuvkové adaptéry. Vidlice, ktoré nie sú znehodnotené úpravami a príslušné zásuvky obmedzia nebezpečenstvo úrazu elektrickým prúdom.
- ◊ Obsluha sa nesmie telom dotýkať uzemnených predmetov, ako je napr. potrubie, teleso ústredného vykurovania, sporáky a chladničky. Nebezpečenstvo úrazu elektrickým prúdom je väčšie, ak je vaše telo spojené zo zemou.
- ◊ Elektrické náradie nesmiete vystavovať dažďu, vlhku alebo aby bolo mokré. Ak sa do elektrického náradia dostane voda, zvýši sa nebezpečenstvo úrazu elektrickým prúdom.
- ◊ Pohyblivý prívod sa nesmie používať na iné účely. Elektrické náradie sa nesmie nosiť alebo ťahať za prívod, ani sa NESMIE ťahom za prívod odpojovať vidlica zo zásuvky. Prívod je treba chrániť pred teplom, mastno tou, ostrými hranami alebo pohyblivými časťami. Poškodené alebo zamotané prívody zvyšujú nebezpečenstvo úrazu elektrickým prúdom.
- ◊ Ak elektrické náradie používate vonku, používajte predlžovací kábel vhodný na vonkajšie použitie. Používanie predlžovacieho prívodu na použitie vonku obmedzuje nebezpečenstvo úrazu elektrickým prúdom.
- ◊ Ak používate elektrické náradie vo vlhkých priestoroch, používajte napájanie chránené prúdovým chráničom (RCD). Používanie RCD obmedzuje nebezpečenstvo úrazu elektrickým prúdom.
- ◊ Pojem „prúdový chránič (RCD)" môže byť nahradený pojmom „hlavný istič obvodu (GFCI)" alebo „istič unikajúceho prúdu (ELCB)".

Bezpečnosť osôb

- ◊ Pri používaní elektrického náradia musí byť obsluha pozorná, musí sa venovať tomu, čo práve robí a musí sa sústrediť a triezvo uvažovať. Elektrické náradie sa nesmie používať, ak je obsluha unavená alebo pod vplyvom drog, alkoholu alebo liekov. Chvíľková nepozornosť pri používaní elektrického náradia môže viesť k vážnemu poraneniu osôb.
- ◊ Používať osobné ochranné pracovné prostriedky. Vždy používajte ochranu očí. Ochranné pomôcky ako je napr. respirátor, bezpečnostná obuv s úpravou proti šmyku, tvrdá pokrývka hlavy alebo ochrana sluchu, používané v súlade s podmienkami práce, znižujú nebezpečenstvo poranenia osôb.
- ◊ Musíte zabrániť neúmyselnému spusteniu stroja. Uistite sa, či je spínač pred zapojením vidlice do zásuvky a/alebo pri pripájaní batériovej súpravy, zdvíhaním alebo prenášaním náradia v polohe vypnuté. Prenášanie náradia s prstom na spínači alebo zapájanie vidlice náradia so zapnutým spínačom môže byť príčinou nehôd.
- ◊ Skôr ako náradie zapnete, odstráňte všetky nastavovacie nástroje alebo kľúče. Nastavovací nástroj alebo kľúč, ktorý necháte pripevnený k otáčajúcej sa časti elektrického náradia, môže byť príčinou poranenia osôb.
- ◊ Obsluha musí pracovať len tam, kde bezpečne dosiahne. Obsluha musí vždy udržiavať stabilný postoj a rovnováhu. To umožní lepšiu kontrolu nad elektrickým náradím v nepredvídateľných situáciách.
- ◊ Vhodne sa obliekajte. Nepoužívajte voľné odevy ani šperky. Obsluha musí dbať na to, aby mala clasy a odev dostatočne ďaleko od

pohyblivých častí. Voľné odevy, šperky a dlhé vlasy môžu zachytiť pohybujúce sa časti.

◊ Ak sú k dispozícii prostriedky na pripojenie zariadenia na odsávanie a zachytávanie prachu, zaistite, aby také zariadenia boli pripojené a správne používané. Používanie týchto zariadení môže obmedziť nebezpečenstvo spôsobené vznikajúcim prachom.

◊ Obsluha nesmie dopustiť, aby sa z dôvodu rutiny, ktorá vychádza z častého používania náradia, stala samoľúbou a začala ignorovať zásady bezpečnosti náradia. Neopatrná činnosť môže v zlomku sekundy spôsobiť závažné poranenie.

Používanie a údržba elektrického náradia

◊ Elektrické náradie sa nesmie preťažovať. Používajte správne elektrické náradie, ktoré je určené na vykonávanú prácu. Správne elektrické náradie bude lepšie a bezpečnejšie vykonávať prácu, na ktorú bolo skonštruované.

◊ Nepoužívajte elektrické náradie, ktoré nejde zapnúť a vypnúť spínačom. Každé elektrické náradie, ktoré nejde ovládať spínačom, je nebezpečné a musí byť opravené.

◊ Pred akýmkoľvek nastavovaním, výmenou príslušenstva alebo pred uskladnením elektrického náradia je treba vytiahnuť vidlicu zo sieťovej zásuvky a/alebo odobrať batériovú súpravu z elektrického náradia, ak je odnímateľná. Tieto preventívne bezpečnostné opatrenia obmedzujú nebezpečenstvo náhodného spustenia elektrického náradia.

◊ Nepoužívané elektrické náradie uskladňujte mimo dosahu detí a nedovoľte osobám, ktoré neboli zoznámené s elektrickým náradím alebo s týmito pokynmi, aby náradie používali. Elektrické náradie je v rukách neskúsených užívateľov nebezpečné.

◊ Elektrické náradie a príslušenstvo je nutné dodržiavať. Kontrolujte nastavenie pohybujúcich sa častí a ich pohyblivosť , zameriavajte sa na praskliny, zlomené súčasti a akékoľvek ďalšie okolnosti, ktoré by mohli ohroziť funkčnosť elektrického náradia. Ak je náradie poškodené, pred ďalším použitím zaistite jeho opravu. Mnoho nehôd je spôsobených nedostatočnou údržbou elektrického náradia.

◊ Rezacie nástroje je treba udržiavať ostré a čisté. Správne udržiavané a nabrúsené rezacie nástroje sa zachytia alebo zablokujú o materiál s oveľa menšou pravdepodobnosťou a práca s nimi sa ľahšie kontroluje.

◊ Elektrické náradie, príslušenstvo, pracovné nástroje atď, používajte v súlade s týmito pokynmi, takým spôsobom, aký je predpísaný pre konkrétne elektrické náradie, a to s ohľadom na dané podmienky práce a druh vykonávanej práce. Používanie elektrického náradia na vykonávanie iných činností, než tých pre ktoré bolo určené, môže viesť k nebezpečným situáciám.

◊ Rukoväte a povrchy na uchopenie je treba udrži-avať suché, čisté a bez mastnoty. Šmykľavé rukoväte a povrchy na uchopenie neumožňujú v neočakávaných situáciách bezpečné držanie a kontrolu náradia.

◊ Bezpečnostné pokyny pre laser

◊ Zariade nie obsahuje laser. Nijako nemeňte výkon lasera, pretože by mohlo dôjsť k úrazu z dôvodu vystavenia laserovému žiareniu.

◊ Nepozerajte sa priamo do laserového lúča, pretože laser môže nevratne poškodiť zrak. Na ochranu pred poškodením očí laserovým žiarením nie je možné použiť slnečné okuliare s UV filtrom ani tzv. laserové okuliare.

◊ Nemierte laserový lúč do optických prístrojov (do ďale-kohľadov a pod.) a nesledujte ho optickými prístrojmi.

◊ Nemierte laserovým lúčom na iné osoby či zvieratá.

◊ Nesmerujte laserový lúč na predmety s vysoko reflex ným povrchom, môže dôjsť k odrazu laserového lúča a zasiahnutiu očí osôb či zvierat.

◊ Prístroj nepoužívajte v prostredí s nebezpečenstvom výbuchu a požiaru alebo v silne prašnom prostredí.

◊ Prístroj môže rušiť citlivé prístroje, napr. kardiostimu látory, načúvacie prístroje atď. Preto zariadenie nepoužívajte v blízkosti lekárskych prístrojov, v lietadle alebo v blízkosti benzínových púmp či iných miest s nebezpečenstvom vzniku požiaru či výbuchu.

◊ Súčasťou prístroja sú optické šošovky v otvore vysielača a prijímača laserového lúča. Dbajte na zvýšenú opatrnosť pri manipulácii s prístrojom, aby nedošlo k jeho poškodeniu.

◊ Pokiaľ dôjde k zasiahnutiu očí, ihneď uhnite hlavou bokom.

PRED UVEDENÍM DO PREVÁDZKY

⚠VÝSTRAHA!

Pred použitím si prečítajte celý návod na použitie a ponechajte ho priložený pri výrobku, aby sa s ním obsluha mohla oboznámiť. Pokiaľ výrobok komukoľvek požičiavate alebo ho predávate, priložte k nemu aj tento návod na použitie. Zabráňte poškodeniu tohto návodu. Výrobca nenesie zodpovednosť za škody či zranenia vzniknuté používaním prístroja, ktoré je v rozpore s týmto návodom. Pred použitím prístroja sa oboznámte so všetkými ovládacími prvkami a súčasťami a tiež so spôsobom vypnutia prístroja, aby ste ho mohli v prípade nebezpečnej situácie ihneď vypnúť.

Pred použitím skontrolujte pevné upevnenie všetkých súčastí a skontrolujte, či nejaká časť prístroja, ako napr. bezpečnostné ochranné prvky nie sú poškodené, či zle nainštalované alebo či nechýbajú na svojom mieste. Za poškodenie sa tiež považuje poškodená či narušená izolácia prívodného kábla. Prístroj s poškodenými alebo chýbajúcimi časťami nepoužívajte a zaistite jeho opravu či náhradu v autorizovanom servise značky.

⚠VÝSTRAHA! Pred inštaláciou, čistením a servisnými úkonmi píly sa uis tite, že je prívodný kábel píly odpojený od zdroja el. prúdu.

VOĽBA/UPEVNENIE/VÝMENA PÍLOVÉHO LISTU

◊ Pri manipulácii s pílovým listom odpor účame používať rukavice, pretože ostrý

◊ pílový list môže spôsobiť zranenie. Pred výmenou pílového listu po použití píly vyčkajte, až pílový list vychladne, inak hrozí nebezpečenstvo popálenia v prípade, že nebudú použité rukavice.

◊ Do píly vložte pílový list, ktorý je určený iba na rezanie daného typu materiálu. Použitie nevhodného listu povedie k horšiemu reznému výkonu, kvalite vykonaného rezu a k rýchlejšiemu poškodeniu listu. O vhodnosti použitia pílového listu vzhľadom na daný materiál sa informujte u predajcu pílových listov.

◊ Dĺžka pílového listu by nemala nadbytočne presahovať šírku rezaného materiálu.

◊ Na rezanie úzkych kriviek použite úzke pílové listy.

◊ Používajte iba nepoškodené pílové listy, ktoré nie sú nijako poprehýbané.

◊ Používajte iba ostré pílové listy. Použitie tupých listov znižuje rezný výkon.

◊ Výmenu a doťahovanie pílových listov vykonávajte, ak je prívodný kábel odpojený od zásuvky s el. prúdom.

1. Celkom vychýľte páčku upínacieho systému pílového listu a za pridržanie páčky v tejto polohe do upínacieho systému zasuňte čo najhlbšie upínaciu koncovku pílového listu v orientácii podľa. Neozubená časť pílového listu musí byť v drážke vodiaceho kolieska.
2. Potom páčku upínacieho systému uvoľnite a ťahom rukou za pílový list sa presvedčte, či je riadne upnu-tý. Pokiaľ nie je, skúste list pritlačiť do upínacieho systému bez vychyľovania páčky, tým by mal plátok „zacvaknúť" do upínacieho systému. Pokiaľ k tomu nedôjde, je nutné postup opakovať, kým nedôjde k pevnému zaisteniu pílového listu.

⚠UPOZORNENIE! Pred použitím píly sa vždy presvedčte, či je pílový list riadne upnutý v upínacom systéme píly.

NASTAVENIE ZVISLÉHO UHLA REZU

1. Hexovým kľúčom povoľte skrutky na spodku základo-vej dosky a doskou mierne zatiahnite smerom vzad.
2. Nastavte sklon základovej dosky v rozsahu
3. ± 0°, ± 15°, ± 30°, ± 45° a mierne ju posuňte smerom vpred tak, aby kovové výčnelky zapadli do drážok základovej dosky. Základovú dosku v nastavenom uhle sklonu potom opäť zaistite oboma skrutkami.
4. Správnosť nastaveného uhla overte skúšobným rezom.

ODFUKOVANIE/ODSÁVANIA PILÍN

◊ Píla je vybavená prepínacím tlačidlom na voľbu odfuko vania prachu z miesta rezu, keď nie je pripojené externé odsávanie prachu.

◊ Pokiaľ nebude pripojené externé odsávanie prachu, prepí nacie tlačidlo prepnite do pozície „OFF". To zaistí odfukovanie pilín z miesta rezu. Pokiaľ bude tlačidlo v pozícii „ON", bude sa hromadiť prach pred rezom.

◊ Pre externé odsávanie prachu (pre pripojenie vonkajšieho vysávača) prepnite prepínacie tlačidlo do pozície „ON".

◊ Pre zvýšenie ochrany zdravia pri práci a čistoty na pra covisku odporúčame k píle pripojiť externé odsávanie pilín a prachu vhodným priemyselným vysávačom. Prach je zdraviu škodlivý, obzvlášť keď je rezaný materiál chemicky ošetrený. Prach z dubového či bukového dreva sa považuje za karcinogén. Azbest sa nesmie z dôvodu nebezpečnosti opracovávať. Na opracovanie azbestu sa musí použiť špeciálne ochranné vybavenie.

POUŽITIE BOČNÉHO VODIDLA POZDĽŽNEHO REZU

◊ Doraz pozdĺžneho rezu (bočné vodidlo) umožňuje viesť presnú líniu

rezu pozdĺž hrany rezaného materiálu a tiež zabraňuje zvieraniu listu počas rezania.

◊ Doraz nachádza uplatnenie aj pri rezaní dielov s rovna kou šírkou po celej svojej dĺžke.

◊ Doraz pozdĺžneho rezu zasuňte do drážok na základovej doske a zaistite ho skrutkami

NASTAVENIE LASERA A LED SVETLA

◊ Na presné vedenie reznej línie je možné použiť laser, ktorý vytvorí laserovú reznú líniu. Na to je možné mať zapnuté LED svetlo pre lepšie osvetlenie pracovného miesta. S pílou je možné pracovať bez zapnutého lasera aj bez zapnutého LED svetla. Na prepínanie medzi laserom a LED svetlom slúži tlačidlo v prednej časti píly.

◊ LED svetlo, ktoré je súčasťou priamočiarej píly nie je určené a ani nie je svojimi parametrami vhodné na osvetlenie obytných priestorov.

ZAPNUTIE/VYPNUTIE PÍLY/ARETÁCIE PREVÁDZKOVÉHO SPÍNAČA

⚠**UPOZORNENIE!** Pred zasunutím vidlice napájacieho kábla do zásuvky s el. prúdom skontrolujte, či napätie uvedené na štítku píly zodpovedá hodnote napätia v zásuvke. Túto pílu je možné používať v rozmedzí napätia 220 –240 V~ 50 Hz.

ZAPNUTIE

1. Zasuňte vidlicu prívodného kábla píly do zásuvky s elektrickým prúdom
2. Stlačením prevádzkového spínača uveďte pílu do chodu.

Aretácia prevádzkového spínača

◊ Zaaretované tlačidlo prevádzkového spínača je možné použiť pri vykonávaní dlhších rezov.

◊ Stlačte prevádzkový spínač a potom tlačidlo aretácie prevádzkového spínača .

◊ Pre odblokovanie aretácie prevádzkového spínača pre vádzkový spínač stlačte, tým dôjde k jeho odblokovaniu.

◊ Pred použitím píly si funkciu aretácie a odblokovanie prevádzkového spínača vyskúšajte.

⚠**VYPNUTIE!** Pílu vypnite uvoľnením prevádzkového spínača.

SPÔSOB PRÁCE

◊ Pílu uchopte za rukoväť, uveďte ju do chodu a pred-nou časťou základovej dosky ju položte na rezanú plochu tak, aby bol pílový plátok pred líniou rezu (nesmie sa dotýkať materiálu).

◊ Pílu potom veďte po ploche rezaného materiálu

◊ k reznej línii a pílu rovnomerným plynulým pohybom bez nadmerného prítlaku veďte v smere línie rezu, kým nedôjde k dokončeniu rezu.

⚠**UPOZORNENIE!**

◊ Rez vykonávajte rovnomerným pohybom bez vyvíjania nadmerného tlaku. Zabráni sa tým preťaženiu píly a predĺži sa tým životnosť pílového listu.

◊ Pílu nikdy z bezpečnostných dôvodov neuvádzajte do chodu, ak je pílový list priložený k rezanému materiálu alebo vnútri rezu.

◊ Pri rezaní kovu naneste na líniu rezu chladiaci alebo mazací prostriedok. Uľahčí to rezanie a predĺži životnosť pílového listu. V tomto prípade nepoužívajte odsávanie kovových pilín.

ZANOROVACIE REZANIE

◊ Zanorovací rez je rez, ktorý nezačína od začiatku rezanej plochy, ale vnútri.

◊ Zanorovacie rezy je možné vykonávať iba do mäkkého dreva a sadrokartónu. Nie do kovu.

◊ Na zanorovacie rezy používajte krátke pílové listy urče né na mäkké drevo.

POSTUP VYKONÁVANIE ZANOROVACIEHO REZU

1. Kolieskom na nastavenie rýchlostného stupňa kmitania nastavte najvyšší rýchlostný stupeň.
2. Pílu, ktorá nie je uvedená do chodu, priložte prednou stranou základovej dosky k rezanej ploche.
3. Pílu uveďte do chodu a pomaly základovou doskou píly klesajte k rezanej ploche , pričom sa pílový plátok bude zarezávať do materiálu.
4. Až bude píla celou plochou základovej dosky priložená na ploche rezaného materiálu, veďte pílu štan-dardným spôsobom.

ÚDRŽBA, SERVIS A SKLADOVANIE

Ak je počas používania prístroja zjavné iskr enie, alebo ak je jeho chod nepravidelný, nechajte v autorizovanom servise značky skontrolovať opotrebenie uhlíko vých kief (servisné miesta nájdete na webových stránkach v úvode návodu alebo u predajcu). Kontrolu a výmenu uhlíkov nerobte sami, pretože je nutný zásah do elektrickej časti prístroja. Uhlíky je nutné vymeniť originálnymi kusmi od výrobcu pre daný model náradia, najlepšie oba súčasne.

Udržujte čisté vetracie otvory motora. Zanesené otvory brániа prúdeniu vzduchu, čo môže viesť k poškodeniu prístroja či dokonca k požiaru v dôsledku nedostatočného chladenia prúdom vzduchu.

Na čistenie prístroja používajte vlhkú handričku namo čenú v roztoku saponátu, zabráňte ale vniknutiu vody do náradia. Nepoužívajte žiadne agresívne čistiace prostriedky a rozpúšťadlá. Mohlo by to spôsobiť poškodenie plastového krytu prístroja.

Očistený prístroj skladujte na suchom mieste mimo dosahu detí s teplotami do 45 °C. Náradie chráňte pred priamym slnečným žiarením, sálavými zdrojmi tepla, vysokou vlhkosťou a vniknutím vody.

LIKVIDÁCIA ODPADU

Obalové materiály

Obalové materiály vyhoďte do príslušného kontajnera na triedený odpad.

Nepoužiteľný výrobok nevyhadzujte do zmesového odpadu, ale odovzdajte ho na ekologickú likvidáciu. Podľa smernice 2012/19 EÚ sa nesmie elektrozariadenie vyhadzovať do zmesového odpadu, ale sa musí odovzdať na ekologickú likvidáciu do zberu elektrozariadení.

Informácie o zberných miestach a podmienkach spätného zberu elektrozariadení dostanete na obecnom úrade.

OCHRANA ŽIVOTNÉHO PROSTREDIA

Elektrické náradie, príslušenstvo a obaly by mali byť recyklované spôsobom šetrným k životnému prostrediu. Nevyhadzujte elektrické náradie do domového odpadu!

Len pre krajiny EÚ:

V súlade s európskou smernicou 2012/19/EÚ o odpadových elektrických a elektronických zariadeniach a príslušnými vnútroštátnymi právnymi predpismi musia byť chybné alebo vyradené elektronické zariadenia zhromažďované za účelom ekologicky bezpečnej recyklácie.

Pri nesprávnej likvidácii môžu mať použité elektrické a elektronické zariadenia škodlivé účinky na životné prostredie a ľudské zdravie v dôsledku možnej prítomnosti nebezpečných látok.

PL|POLSKI
WYRZYNARKA ELEKTRYCZNA
ST1150
INSRUKCJA OBSŁUGI

DANE TECHNICZNE

Model	ST1150
Napięcie znamionowe (V AC)/ Częstotliwość (Hz)	220-240/50
Moc znamionowa (W)	750
Prędkość skokowa bez obciążenia (min^{-1})	0-3000
Długość ostrza (mm)	145
Maks. głębokość cięcia (mm): - drewno - stal - aluminium	 110 10 15
Elektroniczna regulacja obrotów	•
Typ uchwytu	uniwersalny, T
Laser	•
Parametry lasera	klasa II, 650 nm, moc <1 mW
Dioda doświetlająca	•

Przycisk nawiewu	•
Wartości emisji hałasu określone zgodnie EN 62841-2-11:	
Poziom ciśnienia akustycznego (dB(A)) Poziom mocy akustycznej (dB(A)) Błąd K (dB(A))	LpA=89,0 LwA=97,0 K=5
Wartości łączne wibracji i niepewność pomiaru K oznaczone zgonie EN 62841-2-11:	
Poziom wibracji (m/s^2) - cięcie w drewnie - cięcie w metalu Błąd K (m/s^2)	 3,81 3,33 K=1,5
Kategoria ochrony	IPX0
Klasa ochrony	II
Waga EPTA	2,3
Waga (wraz z akcesoriami), kg	2,7

OPIS ELEMENTÓW (*OBRAZEK 2)

1. Włącznik
2. Przycisk blokady włącznika
3. Osłona brzeszczotu
4. Rolka prowadząca
5. Regulacja kąta podcinania
6. Stopa
7. Otwory wentylacyjne
8. Złącze do podłączenia odkurzacza
9. Przycisk włączenia LED/lasera
10. Pokrętło regulacji prędkości
11. Przełącznik nawiewu
12. Otwór montażowy prowadnicy
13. Wodzik z uchwytem
14. Zaciskowe śruby motylkowe

WYPOSAŻENIE

1 szt. brzeszczot do drewna
1 szt. prowadnica do cięcia równoległego
1 szt. adapter do podłączenia odkurzacza
1 szt. klucz imbusowy
1 kpl. zapasowych szczotek węglowych

PRZEZNACZENIE

Wyrzynarka sieciowa Procraft ST1150 przeznaczona jest do cięcia drewna, materiałów drewnopochodnych, tworzyw sztucznych, różnego rodzaju metali, w tym stali oraz żeliwa. Narzędzie służy do cięcia po zakrzywionych liniach. Narzędzie nie służy do precyzyjnego cięcia prostoliniowego.

ZASADY BEZPIECZEŃSTWA

⚠**OSTRZEŻENIE!** Należy zapoznać się ze wszystkimi ostrzeżeniami i wskazówkami dotyczącymi bezpieczeństwa użytkowania oraz ilustracjami i danymi technicznymi dostarczonymi wraz z niniejszym elektronarzędziem. Nieprzestrzeganie podanych niżej ostrzeżeń dotyczących bezpieczeństwa i wskazówek dotyczących bezpieczeństwa może być przyczyną porażenia prądem elektrycznym, pożaru i/lub poważnych obrażeń.

Zachowaj wszystkie ostrzeżenia i wskazówki dotyczące bezpieczeństwa, aby móc skorzystać z nich w przyszłości.

W podanych niżej ostrzeżeniach wyrażenie „elektronarzędzie" oznacza elektronarzędzie zasilane z sieci (z przewodem zasilającym) lub elektronarzędzie zasilane z akumulatora (bezprzewodowe).

SZCZEGÓLNE OSTRZEŻENIA BEZPIECZEŃSTWA DOTYCZĄCE WYRZYNAREK ELEKTRYCZNYCH

ZALECENIA DOTYCZĄCE BEZPIECZEŃSTWA PODCZAS WYKONYWANIA WSZYSTKICH PRAC


Należy nosić okulary ochronne


Zaleca się noszenie maski przeciwpyłowej


Należy zakładać ochronniki słuchu

◊ Podczas wykonywania prac, podczas których narzędzie może natrafić na ukryte przewody elektryczne lub zetknąć się z własnym przewodem zasilającym, do trzymania urządzenia należy używać wyłącznie izolowanych części uchwytów. W przypadku gdy narzędzie robocze zetknie się z przewodnikiem pod napięciem, nieosłonięte metalowe elementy maszyny mogą znaleźć się pod napięciem i spowodować porażenie prądem operatora.

◊ Należy używać zacisków lub innych odpowiednich narzędzi do przymocowania obrabianego przedmiotu. Trzymanie obrabianego przedmiotu ręką lub inną częścią ciała może doprowadzić do utraty kontroli.

◊ Urządzenie wyposażono we wskaźnik laserowy, nie wolno spoglądać bezpośrednio w wiązkę lasera! Grozi trwałym uszkodzeniem lub utratą wzroku.

DODATKOWE WSKAZÓWKI DOTYCZĄCE BEZPIECZEŃSTWA

◊ Wymianę narzędzi roboczych, usuwanie usterek oraz czyszczenie elektronarzędzia należy przeprowadzać po uprzednim odłączeniu wtyczki od gniazdka zasilającego.

◊ Nie wolno pozostawiać elektronarzędzia podłączonego do zasilania bez nadzoru.

◊ Należy odłączać elektronarzędzie od zasilania podczas przerw, po zakończeniu pracy, podczas przemieszczania z miejsca na miejsce, a także w przypadku przerwy w dostawie prądu lub zablokowania się ruchomych części.

◊ Należy kontrolować stan izolacji przewodu zasilającego, nie dopuszczać do bezpośredniego kontaktu przewodu zasilającego z gorącymi i zaolejonymi powierzchniami, a także nadwerężania, skręcenia i zgniatania przez inne przedmioty.

◊ Przed przystąpieniem do pracy przeprowadzić kontrole urządzenia i połączeń elektrycznych pod kątem ewentualnych uszkodzeń.

◊ Przed podłączeniem urządzenia do sieci, upewnić się, że włącznik jest w pozycji „wyłączony".

◊ Urządzenia należy uruchomić przed kontaktem brzeszczotu z materiałem.

◊ Duże skoki temperatury mogą spowodować kondensację wilgoci na elementach przewodzących urządzenia. Przed uruchomieniem urządzenia należy odczekać aż temperatura urządzenia zrówna się z temperaturą otoczenia.

◊ Elektronarzędzi, narzędzi roboczych i akcesoriów należy używać wyłącznie zgodnie z ich przeznaczeniem.

PRZED ROZPOCZĘCIEM PRACY

⚠**UWAGA:** Przed uruchomieniem urządzenia należy sprawdzić, czy podane na tabliczce znamionowej napięcie i częstotliwość zasilania urządzenia jest zgodna z napięciem sieciowym w miejscu użytkowania urządzenia.

Zakładanie brzeszczotu

⚠**UWAGA:** Zachować szczególną ostrożność, istnieje niebezpieczeństwo skaleczenia ostrymi krawędziami brzeszczotu. Należy zakładać rękawice ochronne. Należy używać brzeszczotów odpowiednich do materiałów przeznaczonych do obróbki.

W urządzenie zastosowano uniwersalny uchwyt, który umożliwia montaż wszystkich najpopularniejszych typów brzeszczotów. Aby zamontować brzeszczot należy:

1. Obrócić w lewo do oporu i przytrzymać dźwignię zaciskową znajdującą się na wodziku (13).
2. Umieścić brzeszczot w wodziku, wkładając do wyczuwalnego oporu. Zęby tnące brzeszczotu powinny być skierowane do przodu. Upewnić się, że brzeszczot został prawidłowo umieszczony w rowku rolki prowadzącej (4).
3. Zwolnić dźwignię zaciskową, wróci ona samoczynnie do położenia wyjściowego. Sprawdzić poprawność osadzenia brzeszczotu poruszając nim lekko w górę i dół.

Wyjmowanie brzeszczotu

⚠**UWAGA:** Bezpośrednio po cięciu brzeszczot może być gorący. W trakcie wyjmowania brzeszczotu urządzenie nie wolno kierować w stronę osób znajdujących się w pobliżu.

1. Chwycić pewnie urządzenie za stopę (6) prawą ręką, umieszczając kciuk na dźwigni zaciskowej znajdującą się na wodziku (13).
2. Przytrzymując lewą ręką brzeszczot, wcisnąć dźwignię zaciskową, brzeszczot zostanie wypchnięty przez sprężynę.

Montaż adaptera do podłączenia odkurzacza

⚠**UWAGA:** Odsysanie pyłu powstającego w trakcie pracy zmniejsza stężenie pyłu w powietrzu i zapobiega jego gromadzeniu się w miejscu pracy. W przypadku długotrwałej obróbki drewna lub obróbki materiałów

wytwarzających szkodliwy dla zdrowia pył, maszynę należy podłączyć do odpowiedniego zewnętrznego urządzenia odsysającego.

1. Do złącza do podłączenia odkurzacza (8) włożyć adapter znajdujący się w zestawie.
2. Podłączyć rurę odkurzacza do adaptera. W razie potrzeby, zastosować przejściówkę o odpowiedniej średnicy (należy nabyć osobno).

PRACA

Włączanie/wyłączanie

Aby włączyć urządzenie należy wcisnąć przycisk włącznika (1). Wyłączenie następuję po zwolnieniu przycisku włącznika.

⚠**UWAGA:** Należy zachować szczególną ostrożność, po zwolnieniu przycisku włącznika brzeszczot jeszcze przez chwilę wykonuje ruch wahadłowy. Przed odłożeniem urządzenia należy zaczekać aż wszystkie ruchome elementy całkowicie zatrzymają się.

Tryb pracy ciągłej

⚠**UWAGA:**W trybie ciągłym urządzenie pracuje w dalszym ciągu, nawet jeśli zostanie upuszczone czy wyrwane z ręki. Należy zawsze pewnie trzymać narzędzie obiema rękami za przewidziane do tego części chwytowe, przyjąć bezpieczną pozycję oraz zachowując szczególną ostrożność.

1. Włączyć urządzenie wciskając przycisk włącznika (1).
2. Przytrzymując przycisk włącznika (1), wcisnąć przycisk blokady włącznika (2). Urządzenie zostanie uruchomione w trybie pracy ciągłej.

Wyłącznie trybu pracy ciągłej następuje po krótkim wciśnięciu i zwolnieniu przycisku włącznika (1).

Regulacja prędkości skokowej

Za pomocą pokrętła regulacji prędkości skokowej (10) można ustawić odpowiednią prędkość do wykonywanej pracy. Prędkość skokową można dowolnie regulować w trakcie pracy elektronarzędziem. W tym celu należy zablokować urządzenie do pracy ciągłej, a następnie ustawić pożądaną prędkość skokową w zakresie od 1 do 6, gdzie zakres 1-2 stanowi niską prędkość skokową, 3-4 średni zakres prędkości, a 5-6 wysoka prędkość skokowa.

Regulacja stopnia podcinania

Pokrętło regulacji stopnia podcinania (5) umożliwia 4-stopniową regulacje ruchu wahadłowego brzeszczotu, co pozwala na optymalne dopasowanie parametrów pracy. W zależności od ustawienia umożliwia na uzyskanie lepszej jakości krawędzi poprzez zwiększenie precyzji, lub też przyśpieszenie procesu cięcia i zmniejszenie wymaganej siły posuwu poprzez obniżenie precyzji cięcia. Przy ruchu wahadłowym w dół, brzeszczot jest odsuwany od materiału, tym samym poprawia się wyrzucanie trocin, zmniejsza się gromadzenie ciepła oraz zwiększa się żywotność brzeszczotu. Jednocześnie dzięki zmniejszeniu wymaganej siły posuwu, poprawia się komfort pracy operatora. Pokrętło regulacji stopnia podcinania umożliwia ustawienie pracy w 4 zakresach:

0: ruchu wahadłowy wyłączony – zalecany do twardych materiałów takich jak metale oraz przy pracach wymagających wysokiej precyzji oraz jakości uzyskiwanej krawędzi;

1: mały skok wahadła – służy do cięcia średnio-twardych materiałów takich jak drewno czy tworzywa sztuczne;

2: średni skok wahadłowy – optymalny do cięcia miękkich gatunków drewna oraz materiałów drewnopochodnych;

3: duży skok wahadła – zalecany do wykonywania szybkiego cięcia miękkich materiałów drewnopochodnych i drewna, zapewnia niską jakość otrzymywanej krawędzi.

Montaż/demontaż prowadnicy do cięcia równoległego

1. Włożyć prowadnicę do cięcia równoległego do otworów montażowych (12) znajdujących się w stopie wyrzynarki (6). Montaż prowadnicy jest możliwy jak z lewej, tak i z prawej strony urządzenia.
2. Ustawić odpowiedni odstęp od krawędzi.
3. Zacisnąć śruby motylkowe poprzez dokręcenie.

Demontaż odbywa się w odwrotnej do montażu kolejności.

⚠**UWAGA:** Skala na prowadnicy równoległej służy wyłącznie pomiarom orientacyjnym. Dla uzyskania precyzyjnych pomiarów należy wykorzystać odpowiednie do tego celu narzędzie pomiarowe.

Funkcja nawiewu

Włączenie funkcji zdmuchiwania wiórów z obszaru cięcia następuje poprzez przesunięcie przełącznika nawiewu (11) do tyłu urządzenia. Wyłączenie natomiast następuje poprzez przesunięcie przełącznika nawiewu do przodu.

Laser i dioda doświetlająca

⚠**UWAGA:** Urządzenie zostało wyposażone w laser klasy 2, należy zachować szczególną ostrożność podczas pracy. Nie wolno spoglądać w wiązkę lasera! Nie kierować wiązki lasera w kierunku osób, które znajdą się w obszarze pracy.

Za pomocą przycisku (9) możliwe jest sekwencyjne przełączanie się pomiędzy następującymi trybami pracy lasera oraz diody doświetlającej miejsce pracy:

1. włączenie wskaźnika laserowego
2. włączenie diody doświetlającej
3. wyłączenie wskaźnika laserowego
4. wyłączenie diody doświetlającej

Regulacja kąta cięcia

Za pomocą klucza imbusowego odkręcić dwie śruby mocuje stopę do obudowy urządzenia i przesunąć stopę urządzenia do przodu. Ustawić wymagany kąt cięcia poprzez przechylenie stopy wyrzynarki. Znajdują się na stopie skala umożliwia ustawienie kątów 0°, 15°, 30°, 45°. Po ustawieniu wymaganego kąta cięcia należy przesunąć stopę do tyłu oraz dokręcić dwie śruby mocujące.

WSKAZÓWKI DOTYCZĄCE PRACY URZĄDZENIEM

Cięcie z brzegu

Rozpoczynając cięcie należy ustawić urządzenie tak, aby brzeszczot znajdował się możliwie blisko obrabianego przedmiotu, jednocześnie nie dotykając jego krawędzi. Następnie należy włączyć urządzenie i powoli przesuwać w kierunku linii cięcia. Podczas całego procesu cięcia należy pilnować, aby stopa urządzenia całą powierzchnią znajdowała się na przecinanym materiale, pozwoli to na utrzymanie zadanego kąta cięcia.

Nie wywierać nadmiernego nacisku na cięty materiał oraz nie przesuwać zbyt szybko urządzenia do przodu, zapobiegniemy w ten sposób nagrzaniu i przedwczesnemu zużyciu brzeszczotu.

Cięty materiał należy umieść na dodatkowych punktach podparcia z dwóch stron, w ten sposób zredukujemy wibracje, a także uzyskamy lepszy efekt cięcia.

Cięcie wgłębne

⚠**UWAGA:** Cięcie wgłębne możliwe jest wyłącznie w miękkich materiałach takich jak drewno, płyta gipsowo-kartonowa czy miękkie tworzywa, z użyciem przeznaczonego do tego celu brzeszczotu!

Cięcie w miękkich materiałach można wykonywać bez wstępnego wywiercenia otworu, metodą wgłębiania brzeszczotu w trakcie pracy. Wymaga to jednak pewnych umiejętności i jest możliwe tylko wtedy, gdy używamy krótkich brzeszczotów.

1. Umieścić urządzenie przednią krawędzią stopy na ciętym materiale, a następnie włączyć je. Trzymając narzędzie mocno przy materiale, powoli zanurzać brzeszczot w materiale.
2. Po przecięciu materiału na wskroś, ustawić narzędzie do właściwej pozycji, tak aby stopa stykała się całą powierzchnią powierzchni materiału, następnie kontynuować cięcie wzdłuż wyznaczonej linii cięcia.
3. Po zakończeniu pracy narzędzie należy najpierw wyłączyć, a następnie zdjąć z nacięcia.

Wszystkie operacje

⚠**UWAGA:** W przypadku nagrzania się obudowy silnika po dłuższej pracy, należy przerwać pracę, włączyć urządzenie bez obciążenia na 2-3 minuty na średnich obrotach w celu efektywnego schłodzenia elementów silnika, a następnie pozostawić wyłączone na 15-20 min. W ten sposób ograniczymy możliwość uszkodzenia silnika przez przegrzanie.

Po zakończeniu pracy należy odłączyć urządzenie od sieci.

CZYSZCZENIE I KONSERWACJA

⚠**UWAGA:** Przed czyszczeniem i konserwacją elektronarzędzia należy przeprowadzać po uprzednim odłączeniu wtyczki od gniazdka zasilającego.

Należy regularnie oliwić rolkę prowadzącą (4) poprzez aplikowanie małej kropli oleju oraz kontrolować jego zużycie. W przypadku zużycia należy przeprowadzić jego wymianę.

Warunkiem długotrwałej i bezpiecznej pracy jest utrzymanie urządzenia w czystości. Należy regularnie czyścić wszystkie otwory wentylacyjne oraz obudowę za pomocą miękkiej szczotki. W przypadku czyszczenia za pomocą sprężonego powietrza, należy go kierować z odpowiedniej odległości, nie wolno kierować bezpośrednio w otwory i szczeliny urządzenia.

Do czyszczenia obudowy nie wolno używać rozpuszczalników, benzyny, alkoholu oraz innych agresywnych środków. Obudowę przycierać za pomocą miękkiej, lekko zwilżonej wodą ścierki.

W przypadku stwierdzenia zwiększonego iskrzenia szczotek, należy dokonać ich kontroli, może to oznaczać ich zużycie lub uszkodzenie. Operację tę należy zlecić wyspecjalizowanemu serwisowi.

PRZECHOWYWANIE

Urządzenie należy przechowywać w suchym, ciepłym miejscu, niedostępnym dla dzieci.

OCHRONA ŚRODOWISKA

W trosce o przyrodę, elektronarzędzia, osprzęt i opakowania należy oddać do powtórnego przetworzenia zgodnego z obowiązującymi przepisami w zakresie ochrony środowiska.

Tylko państwa UE:

Zgodnie z europejską dyrektywą 2012/19/UE w sprawie zużytego sprzętu elektrycznego i elektronicznego oraz jej implementacją w prawodawstwie krajowym, uszkodzony lub zużyty sprzęt elektryczny należy segregować i poddawać odzyskowi surowców wtórnych zgodnie z przepisami o ochronie środowiska.

W przypadku nieprawidłowej utylizacji zużyty sprzęt elektryczny i elektroniczny może mieć szkodliwe skutki dla środowiska i zdrowia ludzkiego, wynikające z potencjalnej obecności substancji niebezpiecznych.

BG|БЪЛГАРСКИ
ПРОБОДЕН ТРИОН
ST1150
РЪКОВОДСТВО ЗА ЕКСПЛОАТАЦИЯ

ТЕХНИЧЕСКИ ХАРАКТЕРИСТИКИ

Model	ST1150
Номинално входно напрежение (V AC / Hz)	220-240/50
Мощност (консумация на енергия) (W)	750
Номинална скорост без зареждане в минута (min^{-1})	0-3000
Дължина на острието (мм)	145
Макс. режеща способност: (мм) - Дърво - Стомана - Алуминий	 110 10 15
Електронен контрол на скоростта	•
Тип дръжка	универсален, T
Лазер	•
Параметри на лазера	клас II, 650 nm, мощност <1 mW
Диод за осветление	•
Бутон за въздушен поток	•
Стойностите на шумовите емисии са определени съгласно EN 62841-2-11:	
Ниво на звуково налягане (dB (A)) Ниво на звукова мощност (dB (A)) Неопределеност K (dB(A))	LpA=89,0 LwA=97,0 K=5
Общите стойности на вибрациите и несигурността K са определени съгласно EN 62841-2-11:	
Вибрация (m/s^2) - рязане на дърва - рязане на ламарина Неопределеност K, (m/s^2)	 3,81 3,33 K=1,5
Ниво на защита	IPX0
Клас защита	II
Тегло EPTA, кг	2,3
Тегло (вкл. аксесоари), кг	2,7

ОПИСАНИЕ НА ЧАСТИТЕ (*РИСУВАНЕ 2)

1. Пусков ключ
2. Фиксатор
3. Предпазителен капак
4. Водач на ножа
5. Бутон за регулиране на махаловидния ход
6. Опорна основа
7. Вентилационни отвори
8. Прахоуловител

ПРЕДНАЗНАЧЕНИЕ НА ИНСТРУМЕНТА

Инструмента е предназначен за рязане на дърво, пластмаса и алуминий. В резултат на използването на аксесоари и триони от различен тип, обхватът на инструмента се разширява. Инструментът е най-подходящ за рязане по криволинейни траектории и окръжности.

ОБЩИ УКАЗАНИЯ ЗА БЕЗОПАСНОСТ ПРИ РАБОТА С ЕЛЕКТРИЧЕСКИ УРЕДИ

- ◊ Моля, обърнете внимание на следните указания за защита от токов удар, риск от нараняване и пожар.
- ◊ Моля, уверете се, че наличното мрежово напрежение съвпада с данните, посочени на етикета.
- ◊ Проверете уреда и електрическите връзки за евентуални повреди.
- ◊ Свържете свързващия кабел към мрежата само когато двигателят е изключен.
- ◊ Устройствата обикновено трябва да бъдат включени преди контакт с материал.
- ◊ Защитете се от токови удари. Избягвайте контакт с тялото със заземени части като метални тръби, радиатори, печки, хладилници и др.
- ◊ Силните температурни колебания могат да причинят образуване на кондензвърху проводимите части. Преди да пуснете устройството в експлоатация, изчакайте, докато температурата на устройството достигне температурата на околната среда.
- ◊ Използвайте уреди, инструменти и препоръчани аксесоари само по предназначение.
- ◊ Дръжте заготовката неподвижна. Използвайте затягащи устройства или менгеме за обезопасяване на детайлите.
- ◊ Не носете бижута или свободни дрехи, които могат да бъдат захванати в движещи се части. Защитете дългата коса или с превръзка, или с мрежа за коса. Носете нехлъзгащи се обувки и предпазни ръкавици.
- ◊ Когато изпълняваните работи са свързани с образуването на трески,дървени стърготини и прах, както и при работни процеси над нивото на главата си, винаги работете с предпазни очила, и ако е необходимо изпол-звайте предпазна маска.
- ◊ При работа предизвикваща силен шум, носете тапи за уши.
- ◊ Обърнете внимание на стабилната, надеждна инсталация на стълби и стойки на пода.
- ◊ Защитете електрическите уреди от влага и дъжд. Никога не ги потапяйте във вода.
- ◊ Когато работите на открито, използвайте само допустими и маркирани устройства и удължителни кабели.
- ◊ Не използвайте устройствата в експлозивна атмосфера.
- ◊ Когато предоставяте инструмента на трети лица, следва да им предадете тази инструкция.

⚠**ВНИМАНИЕ:** при употреба на алкохол, медикаменти, както и при болест, температура и умора, реакцията Ви може да се влоши. Не използвайте електрически уреди в такива случаи!

- ◊ Съхранявайте електрическите уреди в оригиналната си опаковка и на място, недостъпно за деца.
- ◊ При престой, пауза, настройка, смяна на аксесоари и поддръжка, винаги изваждайте щепсела на захранването от контакта.
- ◊ Никога не носете електрически уреди на свързващия кабел. Не е позволено да извадите щепсела от контакта чрез издърпване на свързващия кабел.
- ◊ Избягвайте спирането на двигателя под натоварване.
- ◊ Избягвайте случайно включване на машината.

- ◊ След изключване не спирайте движението на ножовете чрез странично притискане.
- ◊ Използвайте само остри ножове без дефекти. Напуканите, огънати или затъпени ножове следва да бъдат сменени.
- ◊ Сменете ножа и задайте ъгъла само когато ножовия трион е изключен.
- ◊ Ножът следва да е здраво фиксиран в стойката. Периодично проверявайте стабилността на фиксирането.
- ◊ При рязане опорната плоча на ножовия трион трябва да лежи с цялата си повърхност върху материала, който се реже.
- ◊ При рязане на азбест прахът може да бъде вреден за здравето. Необходимо е да се използват лични предпазни средства.

Поставяне на ножа

Преди да извършите всички процедури, инструментът трябва да бъде изключен от мрежата.

Завъртете бутона на държача на ножа до най-лявото положение.

Поставете ножа в държача. При поставянето, се уверете, че задната част на ножа се намира в жлеба на водещата ролка.

Ножовия трион има универсален държач, който е подходящ за всички видове захвати на режещи ножове.

Въвеждане в експлоатация

Уверете се, че наличното мрежово напрежение съвпада с данните, посочени на информационния стикер на инструмента.

Пускане/Спиране

Включване за кратко Бутон 1 натискане и пускане. Продължително включване

Включване. Бутон 1 натискане и фиксиране с фиксатор 2. Изключване. Бутон 1 натискане и пускане.

Регулиране на честотата на ходовете

С помощта на регулатора на честотата на ходовете може да се избират необходимото число ходов (също и по време на работа).

Бутон 1 натискане и фиксиране с фиксатор 2.

Избиране на желаното число ходове. 1-2 = нисък брой ходове, 3-4 = среден брой ходове, 5-6 = високо брой ходове.

Изсмукване на прах през прахоуловителя

Отвеждането на прахта намалява концентрацията на прах във въздуха, предотвратява натрупването му на работното място. При продължителна обработка на дървесина или по време на обработка на материали, които генерират вреден за здравето прах, апаратът трябва да бъде свързан към подходящо външно прахоулавящо устройство.

НАСТРОЙКА НА МАХАЛОВИДНИЯ ХОД

Махаловидния ход има четири настройки. Това дава възможност за оптимално адаптиране на процеса на рязане, способността за рязане и външния вид на сряза на обработвания материал. С всяко движение надолу, ножът се отстранява от материала, поради това изхвърлянето на стърготини се подобрява, нагряването намалява и експлоатационният живот на триона се увеличава. В същото време поради намаляване на необходимата сила на натискане на уреда, се осигурява режим на работа, който не води до умора на работника. Лостът за настройка изпълнява настройката на махаловидния ход в четири степени. Превключването може да се извършва и по време на работа на инструмента.

Стъпка 0: липса на махаловиден ход

Стъпка I: лек махаловиден ход

Стъпка II: среден махаловиден ход

Стъпка III: голям махаловиден ход

По принцип следва да се вземат предвид следните препоръки:

- ◊ стъпката на хода на махалото трябва да бъде избрана по-малка или изобщо да бъде забранена, ако е необходим точен и чист ръб на срязването;
- ◊ при обработка на тънки материали, като ламарина, ходът на махалото трябва да бъде изключен (стъпка 0);
- ◊ при материали, като мека дървесина и когато рязане по посока на влакната, можете да работите с максимален ход на махалото.

ПРЕПОРЪКИ ЗА РАБОТА

Рязане

Поставете предния край на основата върху материала и подравнете режещия ръб на ножчето с линията на рязане, очертана върху материала. Убедете се, че кабелът е извън зоната на работа на ножчето и извън линията на рязане.

Включете триона и започнете да го водите в обработвания материал.

Използвайте само натиск, достатъчен ножът да реже, а трионът да е устойчив.

⚠**ПРЕДУПРЕЖДЕНИЕ:** Не претоварвайте триона, в противен случай трионът може да прегрее или ножчето може да се счупи.

Рязане под ъгъл

Ъгълът на рязане под наклон може да се регулира от 0° до 45° в ляво или дясно. Ъглите за рязане под наклон, през интервал от 15°, са отбелязани от двете страни на основата.

Възможно е задаване на междинни положения на ъгъла на рязане като се използва транспортир. В този случай ъгълът се фиксира само с винтовете.

Прободно рязане

В режим на прободно рязане чрез потапяне могат да се обработват само меки материали, например дърво, газобетон, гипсокартон и др. Прорези в дърво могат да се направят без предварително пробиване, като се използва методът на рязане при работеща машина. Но това изисква определено умение и е възможно само ако се използват къси ножове.

Поставете инструмента с предния ръб на основната плоча върху материала и след това включете инструмента, като здраво притискате инструмента към материала, и бавно потопете режещия нож в материала. След достигане на необходимата дълбочина на рязане, върнете инструмента в нормалното си работно положение, така че основната плоча да се опира на цялата й повърхност и продължете да режете по линията на рязане. След края на операцията инструментът първо трябва да бъде изключен и след това отстранен от разрязването.

ОБСЛУЖВАНЕ / ПРОФИЛАКТИКА

Преди да извършите всички процедури, инструментът трябва да бъде изключен от мрежата. Водещата ролка 6 трябва редовно да се смазва с капка масло и да се следи за износване. Ако е износена, сменете я с нова. Предпоставка за дългосрочна и безопасна работа на инструмента е той да се поддържа чист. Ако въпреки внимателната проверка от производителя на техническите свойства на инструмента по време на производствения процес, инструментът все пак и излязъл извън строй, тогава всички ремонтни дейности се извършват само от квалифицирани специалисти.

ЗАЩИТА НА ОКОЛНАТА СРЕДА

За да се защити околната среда, електроинструментите, аксесоарите и опаковките трябва да се рециклират по екологичен начин. Не изхвърляйте електроинструментите в битовите отпадъци!

Само за страни от ЕС:

В съответствие с Европейската директива 2012/19/UE относно отпадъците от електрическо и електронно оборудване и съответното национално законодателство, дефектните или излезли от употреба електронно оборудване трябва да се събират за екологично рециклиране.

Отпадъчното електрическо и електронно оборудване може да бъде вредно за околната среда и човешкото здраве, ако бъде изхвърлено неправилно поради възможното наличие на опасни вещества.

RO|ROMÂNĂ
FIERĂSTRĂU PENDULAR ELECTRIC
ST1150
INSTRUCȚIUNI DE OPERARE

SPECIFICAȚII TEHNICE

Model	ST1150
Tensiunea maxima (V AC / Hz)	220-240/50
Puterea (W)	750
Viteza maxima (min^{-1})	0-3000
Lungimea lamă (mm)	145
Capacitatea maxima de taiere : (mm) - Dřevo - Ocel - Hliník	 110 10 15
Control electronic al vitezei	•
Tipul mânerului	universal, T
Laser	•
Parametri laser	clasa a II, 650 nm, putere <1 mW
Diodă de iluminare	•
Buton de flux de aer	•
Valori ale emisiilor de zgomot determinate conform EN 62841-2-11:	
Nivelul de presiune acustică (dB (A)) Nivelul de putere acustică (dB (A)) Incertitudinea K (dB(A))	LpA=89,0 LwA=97,0 K=5
Valorile totale ale vibrațiilor şi incertitudinea K determinate conform EN 62841-2-11:	
Vibratii (m/s^2) - tăierea scândurii de lemn - tăierea tablelor Incertitudinea K, (m/s^2)	 3,81 3,33 K=1,5
Nivelul de protecție	IPX0
Clasa de protecție	II
Greutatea EPTA, kgs	2,3
Greutatea (inclusiv accesorii), kg	2,7

DESCRIERE (*DES. 2)

1. Comutator pornit / oprit
2. Clemă
3. Carcasă
4. Cilindru de ghidare
5. Pârghie de reglare pendulum
6. Placă de bază
7. Ventile de aerisire
8. Țeava de extracție a prafului

SCOPUL INSTRUMENTULUI

Instrumentul este destinat tăierii lemnului, plasticului și aluminiului. Ca urmare a utilizării accesoriilor și a altor tipuri de lame de ferăstrău, domeniul de aplicare a sculei se extinde. Instrumentul este cel mai potrivit pentru tăierea de-a lungul căilor curbate și a cercurilor.

INSTRUCȚIUNI GENERALE DE SIGURANȚĂ PENTRU MANIPULAREA APARATELOR ELECTRICE

- ◊ Respectați următoarele instrucțiuni pentru protecția împotriva șocurilor electrice, a riscurilor de rănire și de incendiu.
- ◊ Asigurați-vă că tensiunea de rețea disponibilă corespunde datelor specificate pe plăcuța de identificare.
- ◊ Verificați aparatul și conexiunile electrice pentru posibile deteriorări.
- ◊ Conectați cablul de conectare la rețea numai când motorul este oprit .
- ◊ Dispozitivele includ , de regulă, înainte de contactul cu materialul ohm.
- ◊ Protejați-vă de șocurile electrice. Evitați contactul corpului cu părțile împământate, cum ar fi țevi metalice, radiatoare, sobe, frigidere etc.
- ◊ Fluctuațiile puternice ale temperaturii pot cauza formarea condensului pe părțile conductoare. Înainte de punerea în funcțiune a instrumentului, așteptați până când instrumentul atinge aceeași temperatură cu temperatura ambiantă.
- ◊ Utilizați instrumentele, uneltele și accesoriile recomandate numai în scopul dorit.
- ◊ Asigurați imobilitatea piesei de prelucrat. Utilizați dispozitive de fixare sau cleme pentru a fixa în siguranță piesele de prelucrat.
- ◊ Nu purtați bijuterii sau haine libere care ar putea fi prinse în părțile în mișcare. Protejați părul lung fie cu un bandaj, fie cu o plasă. Purtați pantofi anti-alunecare și mănuși de protecție.
- ◊ Când lucrați la formarea de așchii, praf de rumeguș și praf, precum și la lucrările de lucru deasupra capului, purtați întotdeauna ochelari de protecție, dacă este necesar, utilizați un aparat respirator.
- ◊ Purtați căști izolate fonic pentru generarea zgomotului puternic.
- ◊ Acordați atenție unei instalări stabile și fiabile de scări și standuri pe podea.
- ◊ Protejați aparatele electrice de umiditate și ploaie. Nu le scufundați niciodată în apă.
- ◊ Când lucrați în spații deschise, utilizați numai instrumente și cabluri prelungite și aprobate.
- ◊ Nu utilizați dispozitivul într-o atmosferă explozivă.
- ◊ Atunci când transferați către terți, trebuie să le oferiți această instrucțiune.

⚠**AVERTISMENT:** atunci când utilizați alcool, medicamente, precum și din cauza bolii, a temperaturii și a oboselii, reacția dumneavoastră se poate agrava. Nu utilizați echipamente electrice în astfel de cazuri!

- ◊ Stocați aparatele electrice în ambalajul original și fără acces la copii.
- ◊ În cazul unei perioade de repaus, pauze la locul de muncă, lucrul la instalarea, schimbarea accesoriilor și întreținerea, scoateți întotdeauna fișa de alimentare din priză.
- ◊ Nu purtați niciodată echipament electric pe cablul de conectare. Nu scoateți ștecărul din priză prin prinderea cablului de conectare.
- ◊ Evitați oprirea motorului sub sarcină.
- ◊ Evitați pornirea accidentală a mașinii.
- ◊ După oprire, nu încetiniți deplasarea lamelor de ferăstrău prin presare laterală.
- ◊ Utilizați numai lamele de ferăstrău ascuțite, fără defecte. Pânzele de ferăstrău fisurate, îndoite sau tăiate trebuie înlocuite.
- ◊ Schimbați mâinile și setați unghiul numai când fierăstrăul pendular este deconectat.
- ◊ Este necesară fixarea fermă a ferăstrăului pe suport. Verificați periodic rigiditatea fixării.
- ◊ La tăiere, placa de susținere a ferăstrăului trebuie să fie la același nivel cu materialul tăiat în întregime.
- ◊ La tăierea azbestului poate fi praf nociv pentru sănătate. Trebuie să folosiți echipament personal de protecție.

Inserție pentru fierăstraie

Înainte de a efectua toate procedurile, instrumentul trebuie deconectat de la rețea.

Pentru a scoate încuietoarea suportului pentru fișiere în extremitatea stângă.

Introduceți lama de ferăstrău în suport. La instalare, asigurați-vă că partea din spate a lamei de ferăstrău intră în canelura rolei de ghidare.

Fierăstrăul pendular are un suport universal care se potrivește cu toate tipurile de cilindri.

Punerea în funcțiune

Asigurați-vă că tensiunea de rețea disponibilă corespunde datelor indicate pe panoul de instrumente al instrumentului.

Activați / Dezactivați

Pornirea pentru scurt timp Comutatorul 1 pentru a apăsa și a elibera. Pornire lungă Incluziune. Comutatorul 1 este apăsat și blocat cu încuietoarea 2. Închiderea în jos. Comutatorul 1 este apăsat și eliberat.

Stabiliți numărul de mișcări

Cu ajutorul numărului de regulatoare de mișcări, puteți selecta numărul necesar de mișcări (inclusiv în timpul funcționării). • Comutatorul 1 apăsați și blocați cu știftul de blocare 2.

Setați numărul dorit de mișcări. 1 -2 = număr mic de mișcări, 3-4 = număr

mediu de mișcări, 5-6 = număr mare de mișcări.

Extracția prafului prin dispozitivul de evacuare extern

Aducerea prafului reduce concentrația de praf în aer, împiedică acumularea acestuia la locul de muncă. În cazul prelucrării pe termen lung a lemnului sau în timpul procesării materialelor care produc praf nesănătoase, dispozitivul trebuie conectat la un dispozitiv de evacuare extern adecvat.

SETAREA CURSEI OSCILANTE

Swingul pendulului are patru setări de pași. Acest lucru face posibilă adaptarea optimă a procesului de tăiere, a capacității de tăiere și a aspectului tăieturii la materialul prelucrat. Cu fiecare mișcare descendentă a lamei de ferăstrău este scos din material ", aceasta îmbunătățește emisia de rumeguș, reduce încălzirea și mărește durata de viață a lamei de ferăstrău. În același timp, prin reducerea efortului de alimentare necesar, este prevăzut un mod de operare care nu duce la oboseala lucrătorului. Pârghia de reglare asigură setarea cursei pendulului pe patru pași. Comutarea poate fi efectuată în timp ce instrumentul funcționează.

PASUL 0: absența unui accident vascular cerebral pendul

ETAPA I: miscarea pendulului mic

ETAPA II: mijlocul pendulului

PASUL III: mișcare pendulă mare.

În principiu, trebuie luate în considerare următoarele recomandări:

- ◊ Treapta cursei pendulului trebuie selectată mai mică sau deconectată, dacă este necesară o tăiere precisă și curată;
- ◊ la prelucrarea materialelor subțiri, cum ar fi tabla, cursa pendulului trebuie oprită (etapa 0);
- ◊ În materiale precum lemnul moale și la tăierea fibrelor, este posibil să lucrați cu un accident vascular cerebral maxim.

RECOMANDĂRI LA LOCUL DE MUNCĂ

Tăiere

Nu exercitați o presiune excesivă asupra materialului tăiat, pentru a preveni încălzirea și distrugerea ferăstrăului. Introduceți un material subțire care urmează să fie tăiat pe o placă suplimentară pentru a reduce vibrațiile, precum și pentru a îmbunătăți rezultatul tăierii

Unghiul de tăiere

Pentru a seta unghiul de tăiere, este necesar să deșurubați cele două șuruburi de blocare ale plăcii de susținere și să glisați placa de sprijin înapoi. Unghiul de tăiere este stabilit prin înclinarea platformei de tip jigsaw. Există marcaje de unghiuri de grade 0', 15', 30', 45' și puteți seta orice alt unghi de înclinare. După setarea unghiului, fixați ambele șuruburi de blocare.

Tăiere cu adâncime

În modul de tăiere prin imersiune, pot fi prelucrate numai materiale moi, de exemplu - lemn, beton, gips carton etc. Tăieturile din arbore pot fi făcute fără forare prealabilă, utilizând metoda plonjării atunci când mașina funcționează. Dar aceasta necesită o anumită abilitate și este posibilă numai cu utilizarea unor scurte lame de ferăstrău.

Montați scula cu marginea anterioară a plăcii de bază pe material și apoi porniți-o. Apăsați ferm mașina în material, scufundați încet pânza de ferăstrău în material.

După atingerea adâncimii de tăiere necesare, așezați instrumentul în poziția sa normală de lucru astfel încât placa de bază să se potrivească de-a lungul suprafeței sale și să continuați tăierea de-a lungul liniei de tăiere.

După terminarea operației de lucru, instrumentul trebuie oprit mai întâi, atunci scoateți din tăiat.

ÎNTREȚINERE / PREVENIRE

Înainte de a efectua toate procedurile, instrumentul trebuie deconectat de la rețea. Rola de ghidare 6 trebuie lubrifiată în mod regulat cu o picătură de ulei și trebuie purtată dacă este uzată. Înlocuiți-o cu una nouă.

O condiție prealabilă pentru termen lung și operarea în siguranță a sculei este conținutul curat. În cazul în care , în ciuda astfel încât producție și instrumente de testare în procesul de producție, instrumentul este încă de ordine, toate reparațiile sunt efectuate numai de personal calificat.

PROTECȚIA MEDIULUI ÎNCONJURĂTOR

Pentru protejarea mediului înconjurător, unelte electrice, accesorii și ambalaje ar trebui să fie predate pentru reciclare ecologică. Nu eliminați unelte electrice împreună cu gunoiul menajer!

Numai pentru țările UE:

În conformitate cu Directiva Europeană 2012/19/EU, despre dispozitivele electrice și electronice utilizate și legislație națională în vigoare, dispozitivele electronice utilizate sau care au ajuns la sfârșitul ciclului lor de viață sunt supuși colectării pentru reciclarea ecologică.

Dacă sunt eliminate în mod necorespunzător, dispozitivele electrice și electronice pot avea un efect dăunător asupra mediu înconjurător și sănătatea umană datorită prezenței posibile a substanțelor periculoase în ele.

HU|MAGYAR
JIG LÁTTA
ST1150
HASZNÁLATI ÚTMUTATÓ

MŰSZAKI ADATOK

Modell	ST1150
Feszültség. (V AC)/ Frekvencia (Hz)	220-240/50
Energiafelhasználás (W)	750
Alapjárat fordulatszáma ford/ percd (min^{-1})	0-3000
Blade length (mm)	145
Maximális vágási kapacitás: (mm) - fa - fém - alumínium	 110 10 15
Elektronikus sebességszabályozó	•
Fogantyú típusa	univerzális, T
Lézer	•
Lézer paraméterek	osztály II, 650 nm, teljesítmény <1 mW
Világító dióda	•
Légáramlás gomb	•
Az EN 62841-2-11 szerint meghatározott zajkibocsátási értékek:	
Hangnyomásszint (dB(A)) Hangteljesítmény szint (dB(A)) K bizonytalanság (dB(A))	LpA=89,0 LwA=97,0 K=5
Az EN 62841-2-11 szerint meghatározott rezgési összértékek és K bizonytalanság:	
Rezgés (m/s^2) - fa deszka vágása - fémlemez vágása Bizonytalanság, (m/s^2)	 3,81 3,33 K=1,5
Védelmi szint	IPX0
Védelmi osztály	II
Súly EPTA, kg	2,3
Súly (tartozékokkal együtt), kg	2,7

AZ ALKATRÉSZEK LEÍRÁSA (*KÉP 2)

1. Ki/ Be kapcsoló
2. Rögzítő(fixátor)
3. Tok
4. Vezető henger
5. Ingajelző kar
6. Támasztó lemez
7. Szellőzőnyílások
8. Porelszívó ágcső

A SZERSZÁM RENDELTETÉSE

A gépet fa műanyg és aluminium fűrészelésére gyártották. A továbbiakban hozzáadott tartozékok, anyagok bővitik az eszköz alkalmazásának lehetőségeit.Az eszköz leginkább görbék és körpályák kivágására alkalmazhatók.

ÁLTALÁNOS BIZTONSÁGI SZABÁLYOK, AMELYEKKEL MŰKÖDIK, MELYEKET BE KELL TARTANI AZ ESZKÖZ HASZNÁLATA ALATT

- ◊ Legyen szives figyelembe venni a következő utasításokat az áramütés, sérülések és tűz keletkezésének elkerülése érdekében.
- ◊ Győződjön meg arról, hogy a rendelkezésre álló elektromos feszültség, megfelel a gyártó által előírtnak.
- ◊ Győződjön meg az eszköz és az elektromos vezetékek esetleges meghibásodásának hiányáról.
- ◊ Az eszközt csak kikapcsolt motorral csatlakoztassuk az elektromos tápegységhez.
- ◊ Az eszközt szabályszerűen érintkeztessük a megmunkálandó felülettel.
- ◊ Óvakodjanak az áramütést előidéző felületekkel való érintkezéstől, mint például: csővezetékek, fűtőtestek, tűzhelyek, hűtőszekrények stb.
- ◊ Erős hőmérséklet ingadozások esetén kondenzát jöhet létre az áramvezetőrészeken, ezért bekapcsolás előtt várja meg, míg az elektromos szerszám hőmérséklete kiegyenlítődik a helység hőmérsékletével, melyben használni kívánja.
- ◊ az eszközt és hozzávaló tartozékokat, elemeket csak az előírt rendeltetésének megfelelően használja.
- ◊ Biztosítsa a tartozékok megfelelő rögzitését.
- ◊ Ne viseljen olyan ékszert vagy lenge ruházatot, amelyet az eszköz forgó része bekaphat. A hosszú hajat fogja fel, vagy húzzon rá védőhálót. Viseljen csúszásmentes lábbelit és védőkesztyűt.
- ◊ A porral, törmelékekkel járó munkálatok végzése közben, a feje fölött végzett munkálatok közben viseljen védőszemüveget, és szükség esetén respirátoros maskot.
- ◊ Nagy zajkeletkezés esetén viseljen fülvédő eszközt.
- ◊ figyeljen oda a lépcsők és padlók megbizhatóságára, stabilságára.
- ◊ Óvja az elektromos szerszámot a nedvességtől, esőtől, soha ne mártsa vízbe.
- ◊ A szabadban végzett munkálatok esetén figyeljen oda, hogy kizárólag megbizható, jó minőségű, és ép vezetékeket, hosszabbítókat használjon.
- ◊ Tilos az eszközt robbanásveszélyes közegben használni
- ◊ Ha továbbadja más személynek az eszközt, érdemes továbbadni ezt az instrukciót is.

⚠**FIGYELEM!** Alkohol vagy gyógyszer fogyasztása esetén, továbbá betegség, láz vagy fáradtság esetén, a reakcióideje romolhat. Ne használja az elektromos szerszámot ilyen esetekben!

- ◊ Tárolja az elektromos szerszámot az eredeti csomagolásában gyerekektől szigorúan elzárva.
- ◊ Nagyobb szünetek esetén a munkavégzés során, a gép átállítása, tartozék cserélése közben mindig huzza ki a konektorból a csatlakozót.
- ◊ Semmiképpen se hordozzuk a szerszámot egyik helyről a másikra, ha be van csatlakoztatva az elektromos vezetékbe, és soha ne húzzuk ki a csatlakozót a kábelt rángatva.
- ◊ Győződjön meg arról, hogy minden eszköz, amely megakadályozza a fűrészlap véletlen érintkezését, működőképes és jó állapotban van. Kerülje a gép véletlenszerü bekapcsolását.
- ◊ Soha ne próbálja lassítani a fűrészlapot nyomást gyakorolva a kés oldalára.
- ◊ Csak éles, hibátlan fűrészlapokat használjon. A repedt, hajlított vagy tompa fűrészlapokat ki kell cserélni.
- ◊ Fűrészelés közben a támasztó lemeznek a munkafelülethez kell simulnia.
- ◊ Fűrészelés előtt ne távolítsa el a fűrész védőburkolatait.
- ◊ A sérült védőeszközöket azonnal ki kell cserélni.
- ◊ Olyan kis munkadarabok fűrészelésénél, amelyek önsúlya nem elegendő a biztonságos tartáshoz, rögzítőeszközöket kell használni.
- ◊ Azbesztartalmú munkadarabok fűrészelése tilos.
- ◊ Soha ne érintse meg kezével a forgó fűrészlapot.
- ◊ A fűrészt hirtelen leállás esetén kapcsolóval vagy dugóval kell kikapcsolni (áramkimaradás, mozgó alkatrészek, munkaeszközök stb. Elakadása miatt)

A fűrészlap cseréje

- ◊ Bármilyen művelet elvégzése előtt a gép csatlakozóját ki kell húzni a konnektorból.
- ◊ A fűrészlapottartó fület el kell fordítani a legvégső bal pozícióba.
- ◊ Helyezzük a fűrészlapot a tartóba és győződjünk meg róla, hogy a fűrészlap az iránybeállító általal mutatott irányba áll. 6
- ◊ A lombfűrész univerzális tokmánnyal rendelkezik, amely bármyely tipusú fűrészlap-szárnak megfelel.

Üzembehelyezés

Győződjön meg róla, hogy a vezetékben lévő feszültség megfelelő az előírtnak, a gép igényeinek.

Be/ki kapcsolás

Bekapcsolás rövid időre. Nyomja meg a kapcsolót 1, és tartsa ebben a helyzetben. majd engedje fel

Tartós bekapcsolás: Nyomja meg a kapcsoló ravaszát 1, és rögzítse a 2rögzítő gombbal.

Kikapcsolás: Nyomja meg ismét a kapcsoló 1 kioldóját és engedje el.

Fordulatszám beállítás

A fordulatszám szabályzóval lehet kiválasztani a kívánt fordulatszámot(munkafolyamata közben is akár).

Kikapcsoljuk az 1. es gomb lenyomásával és rögzítjük a 2. számú gombbal.

Állítsuk be a kívánt fordulatszámot 1-2= alacsony fordulatszám, 3-4= közepes, 5-6= magas fordulatszám.

Porelszívás külső szívóberendezéssel.

A por és a fűrészpor eltávolítása csökkenti a por koncentrációját a levegőben, megakadályozza a por és a fűrészpor felhalmozódását a munkahelyen. Hosszú faanyag feldolgozásakor vagy olyan anyagok feldolgozásakor, amelyek egészségre veszélyes port képeznek, a gépet megfelelő külső elszívó készülékhez kell csatlakoztatni.

Az ingajelzőmenet beállítása

Az ingajelzőmenet karnak négy fokozata van, ez lehetőségét ad a vágás legoptimálisabb pozíciójának beállítására. Minden lefelémozgás alkalmával a fűrészlap eltávolodik a fűrészelt felülettől, Ennek köszönhetően a forgács ki tud hullani, ezzel megakadályozva a fűrészlap beszorulását vagy túlhevülését, és meghosszabbitva annak élettartamát. És megkönnyíti ezzel a munkavégzést. Az ingajelzőmenet kar 4 fokozatot tesz lehetővé. Az átkapcsolást munkavégzés közben végezhetjük

- ◊ Fokozat – nincs ingamenet
- ◊ Fokozat—alacsony, kicsi ingamenet
- ◊ Fokozat—közepes
- ◊ Fokozat—nagy, magas ingamenet.

Alapvetően fontos szemelőtt tartan a következőket:

A pontos és tiszta vágási él eléréséhez alacsonyfokozatú ingamenetet alkalmazzunk, vagy egyáltalán hagyjuk el!

Vékony munkafelület esetén, mint például a fém lemez, hagyjuk el az ingamenetet (0. fokozat)

Puha fa esetében, vagy hosszára fűrészeléskor használhatjuk a maximális fokozatot.

Munkavégzési javaslatok

Szétfűrészelés

Ne nyomjuk túlzott erővel munkaközben a fűrészt a felületre, hogy elkerüljük a fűrészlapok túlmelegedését, megrongálódását, kicsorbulását!

A vékony lemezeket helyezzük rá egy pótfelületre, hogy elkerüljük annak elmozdulását, hajlását!

Szögben vágás

A kívánt szög beállításához szükséges kicsavarni a két talpfikszáló csavart, és hátratolni. A vágási szöget a talpak megfelelő szögbeállításával érjük el. Miután kiválasztottuk a szöget csavarjuk vissza mindkét tartócsavart!

Merülő fűrészelés, mélyvágás

- ◊ A mélyvágás cask puha anyagban lehetséges, mint a fa vagy habszivacs , gipszkarton… A fában végzett merülővágáshoz nem szükséges előtte befurni, Ennek a módszernek az alkalmazásával. De ez cask roved fűrészlappal és kellő rutin birtokában lehetséges.
- ◊ A szerszámot a támasztótalpak elülső felével nekisimítva a felületnek, lassan belemerítjük az anyagba.
- ◊ A szükséges mélység elérése után, a gépet visszaállítjuk normal helyzetbe, amikoris a talpak teljes felülettel hozzásimulnak a munkalaphoz, aztán folytatjuk a fűrészelést a vágásvonal mentén.

◊ A munka végeztével a gépet előbb kapcsoljuk ki, aztán húzzuk ki a vályatból.

KARBANTARTÁS / MEGELŐZÉS

A gép hosszú távú és biztonságos működésének előfeltétele a tisztaság, a helyes működés és az időben történő karbantartás.

A gép javítását és karbantartását csak a garanciális javítóműhelyekben szabad elvégezni. A gép karbantartási munkái (a garanciális javítások kivételével) a tulajdonos költségére történnek, ha betartottak minden előírást, és a gép mégis meghibásodott a garancia lejárta előtt.

A vezetőhengert 4 rendszeresen kenjük meg egy csepp olajjal, és figyeljük az elkopását, időben cseréljük ki újra, ha elkopott.

Környezetvédelem

◊ Újrahasznosítsunk, ahelyett, hogy egyszerűen kidobjuk a szemétbe!

◊ Kérjük, a szerszámot, tartozékokat és csomagolásokat környezetbarát módon ártalmatlanítsa.

◊ Ezt a kezelési útmutatót újrahasznosított papírra nyomtatják klór használata nélkül.

◊ A tiszta minőségű hulladék újrahasznosítása érdekében a műanyag alkatrészeket ennek megfelelően jelölik.

GARANCIA FELTÉTELEK

A félreértések elkerülése érdekében kérjük, hogy a termékkel való munka megkezdése előtt gondosan olvassa el az ebben az útlevélben meghatározott működési feltételeket. Felhívjuk figyelmét, hogy az elektromos kéziszerszám kizárólag a háztartásokban használatos.

A termék jótállási ideje 12 hónap. Ezt az időszakot a kiskereskedelmi hálózaton keresztül történő értékesítés dátumától számítják.

Szavatossági kötelezettségeink csak a garanciális időszakban feltárt hibákra vonatkoznak, amelyeket gyártási, technológiai és tervezési hibák okoztak, vagyis amelyek a gyártó hibájából következtek be.

A garancia nem vonatkozik a termék hibás működésére, amely a következőkből származik:

◊ a felhasználó nem tartja be a kezelési kézikönyv utasításait;

◊ külső vagy bármilyen egyéb hatás által okozott mechanikai sérülés

◊ a termék felhasználása más célokra;

◊ a termékre gyakorolt kedvezőtlen légköri és külső tényezők, például eső, hó, magas páratartalom, fűtés, agresszív környezet, az ellátás paramétereinek nem megfelelő hatása

◊ tápellátás a kezelési kézikönyv követelményeinek megfelelően;

◊ olyan kiegészítők, fogyóeszközök és alkatrészek használata, amelyekről a modell technológiai kialakítása nem rendelkezik;

◊ idegen tárgyak kerülnek a termékbe, vagy a szellőzőnyílásokat nagy mennyiségű hulladék, például por, fűrészpor, forgács stb.

◊ Illetéktelen személyek által kinyitott, javított vagy módosított termékek.

◊ A termék nem megfelelő kezeléséből vagy tárolásából eredő meghibásodások esetén, amelyek jelei:

◊ rozsda jelenléte a termék fémelemein;

◊ oxidok jelenléte a motor elosztójában;

◊ elszakad és elvágja a tápkábelt;

◊ forgácsok, karcolások, a ház erős kopásai.

◊ Meghibásodások esetén, amelyek a termék túlterheléséből erednek, és amelyek az elektromos motor vagy más alkatrészek meghibásodását eredményezik.

A túlterhelés feltétel nélküli jelei a következők:

◊ a műanyag alkatrészek és termékegységek deformációja vagy megolvadása;

◊ a vízkő megjelenése az elektromos motor elosztócsövén vagy a szénkeféken;

◊ az elektromos motor armatúrájának és állórészének egyidejű meghibásodása;

◊ a huzalszigetelés sötétedése vagy elszenesedése.

◊ Figyelem! A termék vásárlásakor kérje a teljesség és a használhatóság ellenőrzését.

KÖRNYEZETVÉDELEM

A környezet védelme érdekében az elektromos szerszámokat, a tartozékokat és a csomagolást környezetbarát módon kell újrahasznosítani. Ne dobja az elektromos szerszámokat a háztartási hulladékokkal együtt!

Csak EU tagállamok számára:

Az elektromos és elektronikus berendezések hulladékairól szóló 2012/19/EU európai irányelvnek és a vonatkozó nemzeti jogszabályoknak megfelelően, a hibás vagy elhasználódott elektronikus berendezéseket össze kell gyűjteni környezetbarát újrahasznosítás céljából.

A nem megfelelő ártalmatlanítás esetén az elhasználódott elektromos és elektronikus berendezések káros hatással lehetnek a környezetre és az emberi egészségre, mivel veszélyes anyagokat tartalmazhatnak.

RU | РУССКИЙ
ЛОБЗИК ЭЛЕКТРИЧЕСКИЙ
ST1150
ИНСТРУКЦИЯ

ТЕХНИЧЕСКИЕ ХАРАКТЕРИСТИКИ

Model	ST1150
Номинальное напряжение (V AC) / частота тока (Hz)	220-240/50
Мощность, Вт	750
Скорость холостого хода, об/мин (min^{-1})	0-3000
Длина лезвия (мм)	145
Макс. глубина реза: (mm) - Дерево - Метал - Аллюминий	 110 10 15
Электронное управление скоростью	•
Тип рукоятки	универсальный, T
Лазер	•
Параметры лазера	класс II, 650 nm, мощность <1 mW
Светодиодная подсветка	•
Кнопка потока воздуха	•
Значения уровня шума определены в соответствии с EN 62841-2-11:	
Уровень звукового давления (дБ (A)) Уровень звуковой мощности (дБ (A)) Неопределенность K (дБ(A))	LpA=89,0 LwA=97,0 K=5
Суммарные значения вибрации и неопределенность K, определенные в соответствии с EN 62841-2-11:	
Уровень вибрации (m/s^2) - при резке деревянных досок- cutting -при резке листового металла Неопределенность K, (m/s^2)	 3,81 3,33 K=1,5
Уровень защиты	IPX0
Класс защиты	II
Вес, EPTA, кг	2,3
Вес (включая аксессуары), кг	2,7

ОПИСАНИЕ ЧАСТЕЙ (*РИС. 2)*

1. Включатель/выключатель
2. Фиксатор
3. Кожух
4. Направляющий ролик
5. Рычаг регулировки маятникового хода
6. Опорная плита

7. Вентиляционные отверстия 8. Пылеотсасывающий патрубок

НАЗНАЧЕНИЕ ИНСТРУМЕНТА

Инструмент предназначен для пиления дерева, пластмассы и алюминия. В результате применения дополнительных принадлежностей и пильных полотен другого типа, область применения инструмента расширяется. Инструмент наилучшим образом подходит для резки по криволинейным траекториям и окружности.

ОБЩИЕ УКАЗАНИЯ ПО БЕЗОПАСНОСТИ ПРИ ОБРАЩЕНИИ С ЭЛЕКТРОПРИБОРАМИ

- ◊ Пожалуйста, обращайте внимание на следующие указания для защиты от электрических ударов, риска ранений и пожаров.
- ◊ Пожалуйста, убедитесь в том, что имеющееся напряжение в сети соответствует данным, указанным на заводском щитке.
- ◊ Проверьте электроприбор и электрические подключения на возможные повреждения.
- ◊ Присоединительный кабель подключать в сеть только при выключенном моторе.
- ◊ Приборы, как правило, включать до контакта с материалом.
- ◊ Защищайте себя от электрических ударов. Избегайте контакта тела с заземлёнными частями, такими как металлические трубы, радиаторами отопления, плитами, холодильниками и т.д.
- ◊ Сильные температурные колебания могут вызвать образование конденсата на токопроводящих частях Перед пуском прибора в эксплуатацию выждите, пока температура прибора сравняется с температурой окружающей среды.
- ◊ Используйте приборы, инструменты и рекомендованные принадлежности только по назначению.
- ◊ Обеспечьте неподвижность заготовки. Используйте зажимные приспособления или тиски для надёжного крепления заготовок
- ◊ Не носите ни украшений, ни свободной одежды, которые могут захватываться подвижными частями. Длинные волосы защищайте либо повязкой, либо сеткой. Носите нескользящую обувь и защитные рукавицы.
- ◊ При работах, связанных с образованием осколков, опилок и пыли, а также при работах над головой всегда вести работы в защитных очках, при необходимости пользоваться респиратором.
- ◊ При сильном шумообразовании носите звукозащитные наушники.
- ◊ Обращать внимание на устойчивую, надёжную установку лестниц и клетей на полы.
- ◊ Защищайте электроприборы от влаги и дождя. Никогда не погружайте их в воду.
- ◊ При работах на открытом пространстве пользуйтесь только допущенными и маркированными приборами и удлинительными кабелями.
- ◊ Не допускается эксплуатация приборов во взрывоопасной атмосфере.
- ◊ При передаче третьим лицам, следует передать им эту инструкцию.

⚠**ВНИМАНИЕ:** при употреблении алкоголя, медикаментов, а также вследствие болезни, температуры и усталости Ваша реакция может ухудшаться. Не пользуйтесь электроприборами в таких случаях!

- ◊ Храните электроприборы в оригинальной упаковке и без доступа к ним детей.
- ◊ При простоях, паузах в работе, работах по настройке, смене принадлежностей и тех.ухода всегда извлекать сетевой штекер из розетки.
- ◊ Ни в коем случае не носите электроприборы на присоединительном кабеле. Не допускается извлечение штекера из розетки потягиванием присоединительного кабеля.
- ◊ Избегайте остановки мотора под нагрузкой,
- ◊ Избегайте случайного включения машины.
- ◊ После выключения, не затормаживать движение пильных полотен путем бокового прижимания.
- ◊ Использовать только острые, не имеющих дефектов, пильные полотна. Треснутые, погнутые или затупленные пильные полотна необходимо заменить.
- ◊ Смену ножовки и установку угла наклона производить только, когда лобзик отключен от сети.
- ◊ Необходимо жестко фиксировать ножовку в креплении. Периодически производить проверку жесткости фиксации.
- ◊ При распиловке, опорная плита лобзика должна прилегать к распиливаемому материалу всей плоскостью.
- ◊ При распиловке асбеста может возникнуть пыль вредная для здоровья. Необходимо использовать средства индивидуальной защиты.

Вставка ножовки

- ◊ Перед проведением всех процедур инструмент обязательно отключить от сети.
- ◊ Отвести замок держателя пилочки в крайнее левое положение.
- ◊ Вставить ножовочное полотно в держатель. При установке, следить за тем, чтобы задняя часть ножовочного полотна попала в паз направляющего ролика.
- ◊ Лобзик имеет универсальный держатель, который подходит ко всем типам хвостовиков ножовок.

ВВОД В ЭКСПЛУАТАЦИЮ

Убедитесь в том, что имеющееся напряжение в сети соответствует данным, указанным на приборном щитке инструмента.

Включить/Выключить

Включение на короткое время Выключатель 1 нажать и отпустить. Длительное включение

Включение. Выключатель 1 нажать и зафиксировать фиксатором 2.

Выключение. Выключатель 1 нажать и отпустить.

Установка числа ходов

При помощи регулятора числа ходов можно выбирать необходимое число ходов (в том числе и в процессе работы). • Выключатель 1 нажать и зафиксировать фиксатором 2.

Установить Желаемое число ходов. 1 -2 = низкое число ходое, 3-4 = среднее число ходое, 5- 6 = высокое число ходов.

Отсасывание пыли через внешнее вытяжное устройство

Отсасывание пыли снижает концентрацию пыли в воздухе, препятствует ее накоплению на рабочем месте. При длительной обработке дерева или во время обработки материалов, дающих вредную для здоровья пыль, аппарат следует подключить к подходящему внешнему вытяжному устройству.

НАСТРОЙКА МАЯТНИКОВОГО ХОДА

Маятниковый ход, имеет четыре ступени настройки. Это дает возможность оптимально приспособить процесс резания, режущую способность и внешний вид пропила к обрабатываемому материалу. При каждом движении вниз пильное полотно отводится от материала', благодаря этому улучшается выброс опилок, уменьшается нагревание и увеличивается срок службы пильного полотна. Одновременно, благодаря уменьшению необходимого усилия подачи, обеспечивается режим работы, не ведущий к утомлению работающего. Рычаг настройки обеспечивает настройку маятникового хода на четырех ступенях. Переключение можно осуществлять во время работы инструмента

Ступень 0: отсутствие маятникового хода

Ступень I: малый маятниковый ход

Ступень II: средний маятниковый ход

Ступень III: большой маятниковый ход.

Принципиально следует учитывать следующие рекомендации:

- ◊ ступень маятникового хода следует выбирать поменьше или отключать вообще, если требуется точная и чистая кромка среза,
- ◊ при обработке тонких материалов, например листового металла, маятниковый ход следует отключать (ступень 0);
- ◊ в материалах типа мягкого дерева и при пилении вдоль волокон можно работать с максимальным маятниковым ходом.

РЕКОМЕНДАЦИИ ПРИ РАБОТЕ

Распиловка

Не оказывать чрезмерного давления на распиливаемый материал, для предотвращения нагревания и разрушения ножовки Тонкий распиливаемый материал положить на дополнительную плиту для снижения колебаний, а также для улучшения результата распиловки

Резка под углом

Для установки угла резания необходимо открутить два стопорных винта опорной плиты лобзика и выдвинуть опорную плиту назад. Угол резания устанавливается при помощи наклона платформы лобзика. Имеются маркировки углов 0', 15', 30', 45' градусов, по желанию можно устанавливать и любой другой угол наклона. После установки угла закрепить оба стопорных винта.

Пиление погружением

В режиме пиления погружением могут обрабатываться только мягкие материалы, например —дерево, газобетон, гипсокартон и т.п. Вырезы в дереве можно осуществлять без предварительного сверления, применяя метод врезания при работающем аппарате. Но это требует определенного навыка и возможно лишь при условии применения коротких пильных полотен.

Инструмент установить передней кромкой опорной плиты на материал, а затем включить Крепко прижимая инструмент к материалу, медленно погружать пильное полотно в материал.

После достижения необходимой глубины разреза, снова установить инструмент в нормальное рабочее положение таким образом, чтобы опорная плита прилегала всей своей поверхностью, и продолжить пиление по линии реза.

После окончания рабочей операции инструмент следует сначала выключить, а затем вынуть из пропила.

ОБСЛУЖИВАНИЕ / ПРОФИЛАКТИКА

Перед проведением всех процедур инструмент обязательно отключить от сети. Направляющий ролик 6 следует регулярно смазывать каплей масла и следить за его изнашиванием Если он изношен, его следует заменить новым.

Обязательным условием для долгосрочной и безопасной эксплуатации инструмента является содержание его в чистоте. В случае если, несмотря на тщательную проверку производителем технических свойств инструмента в процессе производства, инструмент все-таки вышел из строя, то все ремонтные работы выполняются только квалифицированными специалистами.

ЗАЩИТА ОКРУЖАЮЩЕЙ СРЕДЫ

Заботясь о природе, электроинструменты, принадлежности и упаковку нужно сдавать на экологически чистую переработку. Не выбрасывайте электроинструменты в бытовой мусор!

Только для стран ЕС:

В соответствии с европейской директивой 2012/19/EU об отработанных электрических и электронных приборах и соответствующему национальному законодательству, дефектные или отслужившие свой срок аккумуляторные батареи и электронные приборы подлежат сбору с целью их последующей экологически безопасной переработки.

При неправильной утилизации отработанные электрические и электронные приборы могут оказать вредное воздействие на окружающую среду и здоровье человека из-за возможного присутствия в них опасных веществ.

UA|УКРАЇНСЬКА
ЛОБЗИК ЕЛЕКТРИЧНИЙ
ST1150
ІНСТРУКЦІЯ

ТЕХНІЧНІ ХАРАКТЕРИСТИКИ

Model	ST1150
Номінальна напруга (V AC)/ частота струму (Hz)	220-240/50
Потужність, Вт	750
Швидкість холостого ходу (min^{-1})	0-3000
Довжина леза (мм)	145
Макс. глибина різу : (mm) - Дерево - Метал - Алюміній:	 110 10 15
Електронне керування швидкістю	•
Тип рукоятки	універсальний, T
Лазер	•
Параметри лазера	клас II, 650 nm, потужність <1 mW
Світлодіодне підсвічування	•
Кнопка потоку повітря	•
Значення рівня шуму визначені відповідно до EN 62841-2-11:	
Рівень звукового тиску (дБ (A)) Рівень звукової потужності (дБ (A)) Невизначеність K (дБ(A))	LpA=89,0 LwA=97,0 K=5
Сумарні значення вібрації та невизначеність K, визначені відповідно до EN 62841-2-11:	
Рівень вібрації (m/s^2) - при пилянні дерев'яних дощок - при пилянні листового металу Невизначеність K, (m/s^2)	 3,81 3,33 K=1,5
Рівень захисту	IPX0
Клас захисту	II
Вага EPTA, кг	2,3
Вага (включаючи аксесуари), кг	2,7

ОПИС ЧАСТИН (*МАЛ. 2)*

1. Вмикач / вимикач
2. Фіксатор
3. Кожух
4. Направляючий ролик
5. Важіль регулювання маятникового ходу
6. Опорна плита
7. Вентиляційні отвори
8. Пиловідсмоктувальний патрубок

ПРИЗНАЧЕННЯ ІНСТРУМЕНТУ

Інструмент призначений для розпилу дерева, пластмаси і алюмінію. В результаті застосування допоміжних пристроїв і пильних полотен іншого типу, область застосування інструменту розширюється. Інструмент найкращим чином підходить для різання по криволінійних траєкторіях і кола.

ЗАГАЛЬНІ ВКАЗІВКИ З БЕЗПЕКИ ПРИ ПОВОДЖЕННІ З ЕЛЕКТРОПРИЛАДАМИ

- ◊ Будь ласка, звертайте увагу на наступні вказівки для захисту від електричних ударів, ризику поранень і пожеж.
- ◊ Будь ласка, переконайтеся в тому, що наявна напруга в мережі відповідає даним, зазначеним на заводському щитку.
- ◊ Перевірте електроприлад і електричні підключення на можливі пошкодження.
- ◊ Приєднувальний кабель підключати в мережу тільки при вимкненому моторі.
- ◊ Прилади, як правило, включати до контакту з матеріалом.
- ◊ Захищайте себе від електричних ударів. Уникайте контакту тіла з заземленими частинами, такими як металеві труби, радіаторами опалення, плитами, холодильниками і т.д.
- ◊ Сильні температурні коливання можуть викликати утворення конденсату на струмопровідних частинах. Перед пуском котла в експлуатацію почекайте, поки температура приладу зрівняється з температурою навколишнього середовища.
- ◊ Використовуйте прилади, інструменти та рекомендовані приналежності тільки за призначенням.
- ◊ Забезпечте нерухомість заготовки. Використовуйте затискні пристрої або лещата для надійного кріплення заготовок.
- ◊ Не носіть ні прикрас, ні вільного одягу, які можуть захоплюватися рухомими частинами. Довге волосся захищайте або пов'язкою, або сіткою. Носіть неслизьке взуття і захисні рукавиці.
- ◊ При сильному шумоутворенні носіть звукозахисні навушники.
- ◊ Звертати увагу на стійку, надійну установку сходів і клітей на підлоги.

- ◊ Захищайте електроприлади від вологи і дощу. Ніколи не занурюйте їх у воду.
- ◊ При роботах на відкритому просторі користуйтеся тільки допущеними і маркованими приладами і подовжувальними кабелями.
- ◊ Не допускається експлуатація приладів у вибухонебезпечних умовах.
- ◊ При передачі третім особам, слід передати їм цю інструкцію.

⚠**УВАГА:** при вживанні алкоголю, медикаментів, а також внаслідок хвороби, температури та втоми Ваша реакція може погіршуватися. Не користуйтеся електроприладами в таких випадках!

- ◊ Зберігайте електроприлади в оригінальній упаковці і без доступу до них дітей.
- ◊ При простоях, паузах в роботі, роботах з налаштування, зміни приладдя і технічного догляду завжди витягувати штекер з розетки.
- ◊ Ні в якому разі не носіть електроприлади на приєднувальному кабелі. Не допускається витяг штекера з розетки потягуванням приєднання кабелю.
- ◊ Уникайте зупинки мотора під навантаженням.
- ◊ Уникайте випадкового включення машини.
- ◊ Після вимкнення, що не загальмовує рух пильних полотен шляхом бічного притискання.
- ◊ Використовувати тільки гострі, які не мають дефектів, пильні полотна. Тріснуті, погнуті або затуплені пильні полотна необхідно замінити.
- ◊ Зміну ножівки і установку кута нахилу виробляти тільки, коли лобзик відключений від мережі.
- ◊ Необхідно жорстко фіксувати ножівку в кріпленні. Періодично проводити перевірку жорсткості фіксації.
- ◊ При розпилюванні, опорна плита лобзика повинна прилягати до розпилювального матеріалу всією площиною.
- ◊ При розпилюванні азбесту може виникнути пилюка шкідлива для здоров'я. Необхідно використовувати засоби індивідуального захисту.

Вставка ножівки

Перед проведенням всіх процедур інструмент обов'язково відключити від мережі.

- ◊ Відвести замок держателя пилки в крайнє ліве положення.
- ◊ Вставити ножівкове полотно в тримач. При установці, стежити за тим, щоб задня частина ножівкового полотна потрапила в паз направляючого ролика.
- ◊ Лобзик має універсальний тримач, який підходить до всіх типів хвостовиків ножівок.

ВВЕДЕННЯ В ЕКСПЛУАТАЦІЮ

Переконайтеся в тому, що наявна напруга в мережі відповідає даним, зазначеним на приладовому щитку інструменту.

Включити / Виключити

Включення на короткий час Вимикач 1 натиснути і відпустити. тривале включення

Включення. Вимикач 1 натиснути і зафіксувати фіксатором 2.

Виключення. Вимикач 1 натиснути і відпустити.

Установка числа ходів

За допомогою регулятора числа ходів можна вибирати необхідну кількість ходів (в тому числі і в процесі роботи). • Вимикач 1 натиснути і зафіксувати фіксатором 2.

Встановити Бажане число ходів. 1 -2 = низьке число ходів, 3-4 = середнє число ходів, 5 6 = високе число ходів.

Відсмоктування пилу через зовнішній витяжний пристрій

Відсмоктування пилу знижує концентрацію пилу в повітрі, перешкоджає її накопичення на робочому місці. При тривалій обробці дерева або під час обробки матеріалів, що дають шкідливу для здоров'я пилюку, апарат слід підключити до потрібного зовнішнього витяжного пристрою.

НАЛАШТУВАННЯ МАЯТНИКОВОГО ХОДУ

Маятниковий хід, має чотири ступені настройки. Це дає можливість оптимально пристосувати процес різання, ріжучу здатність і зовнішній вигляд пропила до оброблюваного матеріалу. При кожному руху униз пильне полотно відводиться від матеріалу, завдяки цьому поліпшується викид тирси, зменшується нагрівання і збільшується термін служби пильного полотна. Одночасно, завдяки зменшенню необхідного зусилля подачі, забезпечується режим роботи, який не веде до стомлення працюючого. Важіль настройки забезпечує настройку маятникового ходу на чотирьох ступенях. Перемикання можна здійснювати під час роботи інструменту

СТУПІНЬ 0: відсутність маятникового ходу

СТУПІНЬ I: малий маятниковий хід

СТУПІНЬ II: середній маятниковий хід

СТУПІНЬ III: великий маятниковий хід.

Принципово слід враховувати наступні рекомендації:

- ◊ ступінь маятникового ходу слід вибирати менше або відключати взагалі, якщо потрібна точна і чиста кромка зрізу;
- ◊ при обробці тонких матеріалів, наприклад листового металу, маятниковий хід слід відключати (ступінь 0);
- ◊ в матеріалах типу м'якого дерева і при розпилюванні уздовж волокон можна працювати з максимальним маятниковим ходом.

РЕКОМЕНДАЦІЇ ПРИ РОБОТІ

Розпилювання

Не надавати надмірного тиску на матеріал, що розпилюється, для запобігання нагрівання і руйнування ножівки. Тонкий матеріал, що розпилюється покласти на додаткову плиту для зниження коливань, а також для поліпшення результату розпилювання.

Різка під кутом

Для установки кута різання необхідно відкрутити два стопорних гвинта опорної плити лобзика і висунути опорну плиту назад. Кут різання встановлюється за допомогою нахилу платформи лобзика. Є маркування кутів 0 °, 15°, 30 °, 45° градусів, за бажанням можна встановлювати і будь-який інший кут нахилу. Після установки кута закріпити обидва стопорних гвинта.

Пиляння зануренням

У режимі пиляння зануренням можуть оброблятися тільки м'які матеріали, наприклад -дерево, газобетон, гіпсокартон і т.п. Вирізи в дереві можна здійснювати без попереднього свердління, застосовуючи метод врізання при працюючому апараті. Але це вимагає певного досвіду і можливо лише за умови застосування коротких пильних полотен.

Інструмент встановити передньою кромкою опорної плити на матеріал, а потім включити Міцно притискаючи інструмент до матеріалу, повільно занурювати пильне полотно в матеріал.

Після досягнення необхідної глибини розрізу, знову встановити інструмент в нормальне робоче положення таким чином, щоб опорна плита прилягала всією своєю поверхнею, і продовжити пиляння по лінії різу.

Після закінчення робочої операції інструмент слід спочатку вимкнути, а потім вийняти з пропила.

ОБСЛУГОВУВАННЯ / ПРОФІЛАКТИКА

Перед проведенням всіх процедур інструмент обов'язково відключити від мережі.

Направляючий ролик 6 слід регулярно змащувати краплею олії і стежити за його зношуванням Якщо він зношений, його слід замінити новим.

Обов'язковою умовою для довгострокової і безпечної експлуатації інструменту є зміст його в чистоті. У разі якщо, незважаючи на ретельну перевірку виробником технічних властивостей інструменту в процесі виробництва, інструмент все-таки вийшов з ладу, то всі ремонтні роботи виконуються тільки кваліфіковані спеціалісти.

ЗАХИСТ НАВКОЛИШНЬОГО СЕРЕДОВИЩА

Дбаючи про природу, електроінструменти, приладдя та упаковку потрібно здавати на екологічно чисту переробку. Не викидайте електроінструменти в побутове сміття!



Тільки для країн ЄС:

Відповідно до європейської директиви 2012/19/UE про відпрацьовані електричні та електронні прилади та відповідних національних правових актів, дефектні або такі, які відслужили свій термін електронні прилади підлягають збору з ціллю подальшої екологічно безпечної переробки.

При неправильній утилізації відпрацьовані електричні та електронні прилади можуть мати шкідливий вплив на навколишнє середовище та здоров'я людини через можливу присутність у них небезпечних речовин.

EN CE DECLARATION OF CONFORMITY

We, Vega Trade Company Limited, as the responsible manufacturer declare Jig saw

TM Procraft: ST1150

Are of series production[1] and confirm to the following European Directives and are manufactured in accordance with the following standards or standardized documents: [2]

Technical documentation has been supported by: VEGA TRADE COMPANY LIMITED, add. Room 212, 2nd F., Building 11, No. 898 Lingshan Road, Shanghai, PRC. MADE IN PRC. E-mail: vegatools@163.com

[3] Authorized representative able to compile the technical documentation

CZ PROHLÁŠENÍ O SHODĚ ES

My, Vega Trade Company Limited, jakožto zodpovědný výrobce prohlašujeme, že Přímočará pila

TM Procraft: ST1150

Jsou ze sériové výroby[1] a v souladu s těmito evropskými směrnicemi,a vyrobeny v souladu s následujícími normami nebo standardizovanými dokumenty: [2]

Technická dokumentace byla podpořena: VEGA TRADE COMPANY LIMITED, add. Room 212, 2nd F., Building 11, No. 898 Lingshan Road, Shanghai, PRC. VYROBENO V PRC. E-mail: vegatools@163.com

CZECH REPUBLIC, IMPORTER VEGA TOOLS s.r.o.
IČO: 07594470 DIČ: CZ07594470
Sídlo firmy: Křižovnická 86/6, Staré Město, 110 00 Praha.
Sklad a prodejna: Klejnarská 92, 280 02 Kolín IV
Tel: +420 313 033 292 E-mail: info@procraft.cz Web: www.procraft.cz

[3] Autorizovana osoba pověřena schvalovanim technicke dokumentace

SK VYHLÁSENIE O ZHODE ES

My, Vega Trade Company Limited, ako zodpovedný výrobca vyhlasujeme, že Priamočiará píla

TM Procraft: ST1150

Sú zo sériovej výroby[1] a v súlade s týmito európskymi smernicami, a vyrobené v súlade s nasledujúcimi normami alebo štandardizovanými dokumentmi: [2]

Technická dokumentácia bola podporená: VEGA TRADE COMPANY LIMITED, add. Room 212, 2nd F., Building 11, No. 898 Lingshan Road, Shanghai, PRC. VYROBENO V ČLR. E-mail: vegatools@163.com

Určené pre trh: Slovenská republika
Dovozca: VEGA TOOLS s.r.o.
IČO: 56162863 DIČ: 2122262956 IČ DPH: SK2122262956
Pri Šajbách 7559/1, 831 06 Bratislava
Slovenská republika
Tel.: +421 904 168 899 E-mail: info.sk@procraft-tools.com

[3] Autorizovany zastupca oprávnený predložiť technicku dokumentaciu

PL DEKLARACJA ZGODNOŚCI WE

My, Vega Trade Company Limited, jako odpowiedzialny producent oświadczamy, że Wyrzynarka elektryczna

TM Procraft: ST1150

Są produkowane seryjnie[1] i są zgodne z następującymi dyrektywami europejskimi, wyprodukowano zgodnie z następującymi normami lub znormalizowanymi dokumentami: [2]

Dokumentację techniczną dostarcza firma: VEGA TRADE COMPANY LIMITED, add. Room 212, 2nd F., Building 11, No. 898 Lingshan Road, Shanghai, PRC. WYPRODUKOWANO W PRC. E-mail: vegatools@163.com

[3] Upoważniony przedstawiciel posiadający dostęp do dokumentacji technicznej

BG ДЕКЛАРАЦИЯ ЗА СЪОТВЕТСТВИЕ

Ние, Vega Trade Company Limited, декларираме на своя лична отговорност, че Прободен трион

TM Procraft: ST1150

Съгласно даденото техническо описание отговаря на всички приложими изисквания на следните директиви и хармонизирани стандарти, продукта[1] отговаря на стандартите: [2]

Техническа документация: VEGA TRADE COMPANY LIMITED, add. Room 212, 2nd F., Building 11, No. 898 Lingshan Road, Shanghai, PRC. ПРОИЗВЕДЕНО В КИТАЙ. E-mail: vegatools@163.com

ВНОСИТЕЛ: Елефант Тулс ООД. Адрес по регистрация: България, 1799 София, Младост 2, бл. 261А, вх. 2, ет. 4, ап. 12. Адрес на склад и сервиз: Гр. Божурище, бул. „Европа" 10, 2227, склад №15.

[3] Оторизиран представител, който може да съставя техническата документация

RO DECLARAȚIA CE DE CONFORMITATE

Noi, Vega Trade Company Limited, în calitate de producător, declarăm Fierăstrău pendular electric

TM Procraft: ST1150

Sunt fabricate in serie[1] și confirmă următoarele directive europene, sunt fabricate în conformitate cu următoarele standarde sau documente standardizate: [2]

Documentația tehnică a fost susținută de: VEGA TRADE COMPANY LIMITED, add. Room 212, 2nd F., Building 11, No. 898 Lingshan Road, Shanghai, PRC. FABRICATE ÎN RPC. E-mail: vegatools@163.com

[3] Reprezentantul autorizat in masura sa intocmeasca documentatia tehnica

HU CE MEGFELELŐSÉGI NYILATKOZAT

Mi, Vega Trade Company Limited, mint felelős gyártó, ezennel kijelentjük, hogy az Jig látta

TM Procraft: ST1150

Sorozatgyártásban kerül[1] gyártásra és megfelel a következő EK direktíváknak előírásainak: Következő szabványoknak vagy szabványosított dokumentumoknak megfelelően kerül gyártásra: [2]

Műszaki dokumentáció VEGA TRADE COMPANY LIMITED, add. Room 212, 2nd F., Building 11, No. 898 Lingshan Road, Shanghai, PRC. FABRICATE ÍN RPC. E-mail: vegatools@163.com

[3] Műszaki dokumentacio osszeallitasara jogosult kepviselő

RU CE ДЕКЛАРАЦИЯ СООТВЕТСТВИЯ

Мы, Vega Trade Company Limited, как ответственный производитель заявляем, что Лобзик электрический

TM Procraft: ST1150

Производятся серийно[1] и соответствуют следующим европейским директивам, и изготавливаются в соответствии со следующими стандартами или стандартизированными документами: [2]

Техническая документация предоставляется компанией: VEGA TRADE COMPANY LIMITED, адрес: Оф. 212, 2-й этаж, зд. 11, № 898, Лингшан Роад, Шанхай, КНР. ПРОИЗВЕДЕНО В КИТАЕE-mail: vegatools@163.com

UA СЕ ДЕКЛАРАЦІЯ ВІДПОВІДНОСТІ

Ми, Vega Trade Company Limited, як відповідальний виробник заявляємо, що Лобзик електричний

ТМ Procraft: ST1150

Виробляється серійно[1] і відповідає наступним європейським директивам та виробляється відповідно до таких стандартів або стандартизованих документах: [2]

Технічна документація надається компанією: VEGA TRADE COMPANY LIMITED, адрес.: Оф. 212, 2F, B11, № 898, Лингшан Роад, Шанхай, КНР. ВИРОБЛЕНО В КНР. E-mail: vegatools@163.com

Постачальник та уповноважений представник: ТОВ "ВІН-ТАЖ" Місцезнаходження: Україна, 49047, Дніпропетровська обл., м. Дніпро, вул. Театральна, буд. 3, каб. 8 Тел.: +38(068)-103-99-81 E-mail: 406971011@ukr.net

[1]: 00000001-99999999

[2]:

2006/42/EC	EN 62841-1:2015+A11:2022 EN 62841-2-11:2016+A1:2020
2014/30/EU	EN 55014-1:2017 EN 55014-2:2015 EN 61000-3-2:2014 EN 61000-3-3:2013
2011/65/EU (and its amendment 2015/863/EU)	EN IEC 63000:2018

Mr Bao Junhua
Production Line Manager

Bao Junhua

Shanghai, 20.09.2023